編　番
PIE4-1-4
（国内版）

パーツカタログ

EX120-5 シリーズ

Excavator

Landy V

適用号機　001001～

HITACHI

メ　モ　欄
MEMORANDUM

下表を部品注文，機械管理等にご利用下さい。

Please utilize under-table for parts-order and maintenance of your machine, etc.

機　体　製　番 MACHINE Mfg. NO.	
エ　ン　ジ　ン　形　式 ENGINE TYPE	
エ　ン　ジ　ン　製　番 ENGINE Mfg. NO.	

ま　え　が　き

◎　このパーツカタログは、ＥＸ１２０-5シリーズ（EX120-5, EX120SS-5, EX120-5HG, EX120-5LV, EX120-5X, EX120-5E, EX120-5Z, EX130H-5, EX130K-5）油圧ショベルに使用している部品を掲載してあります。
該当ページおよび該当部品が、何れの機種に適用されるかの表示は、次のように表わします。

表示方法	表示例	適用機種
名称の後に ＜１２０＞	×××〈120〉	EX120-5
名称の後に ＜ＳＳ＞	×××〈SS〉	EX120SS-5
名称の後に ＜ＨＧ＞	×××〈HG〉	EX120-5HG
名称の後に ＜ＬＶ＞	×××〈LV〉	EX120-5LV
名称の後に ＜Ｘ＞	×××〈X〉	EX120-5X
名称の後に ＜Ｅ＞	×××〈E〉	EX120-5E
名称の後に ＜Ｚ＞	×××〈Z〉	EX120-5Z
名称の後に ＜Ｈ＞	×××〈H〉	EX130H-5
名称の後に ＜Ｋ＞	×××〈K〉	EX130K-5
名称の後に ＜選択＞	×××〈選択〉	機種、仕様により取り付く装備
名称のみ	×××	全機種共通

また、巻末に部品番号順索引を集録してあります。
部品番号順索引の中で、「＊」印のあるものは、新設部品を示します。

◎　当社では、製品の改良にたえず努力をはらっておりますので、パーツカタログに記載されていない変更が生じている場合があります。必要に応じて、この様な変更を盛り込んだ改訂版を出しておりますので、本機または、本パーツカタログに不明の点がございましたら、最寄りの支店または、営業所にご相談ください。

◎　機械はブーム側を前、エンジン側を後、運転席側を左、その反対側を右、下部走行体は、走行モータ側を後といいます。

◎　エンジン部品は別冊「いすゞディーゼルエンジン　４ＢＧ１Ｔ　パーツカタログ」をご参照ください。

１．部品のご注文について

部品をご注文の際には、次の事項を最寄りの支店または、営業所へご連絡ください

（１）	製品型式名 (Model/type)	〔例〕　ＥＸ１２０-5	キャブ右下メインフレームの銘板に明示してあります。
（２）	製品識別番号 (Product Identification Number)	１Ｅ４Ｐ００１００１	
（３）	部品番号	Ａ８１０１６５	本パーツカタログの該当部品
（４）	部品名	Ｏ－リング	
（５）	数量	２	ご注文される個数
（６）	送付先の住所および宛名		

２．パーツカタログの見方

符　　号　：　部品構成図内の各部品に付けられた見出し番号です。

部品番号　：　部品に付けられた固有番号です。数字のみ、あるいは英字と数字の混合で構成しています。

部　品　名　：　部品の名称です。
組立品を構成する部品は、部品名の前に「・」印を付け、組立品のつぎに続けて記載

しています。さらに「・」印の部品が組立品の場合は、その構成部品に「・・」印が付けてあります。以下「・」を順次増やして組立品の構成部品であることを表わしています。

数　　量　：　「１台分の個数」を示します。ただし、組立品の構成部品は、その組立品「１組分の個数」を示します。

サービスコード　：　サービスコード欄に記載している各記号の意味は，次の通りです。

W　：　その部品を取付ける為には、現地加工作業が必要ですので、当社にご相談ください。

H　：　その部品は精密部品として取扱っています。分解，修理は、当社にご用命ください。

D　：　単品では交換できませんので、その部品の含まれる組部品で交換してください。

K　：　その部品がサービスパーツキットに含まれていることを示します。

R　：　調整用シムなどのように使用する数量が号機毎に異る事を示します。

S　：　工場出荷時に組み込まれた部品でなく、修理，サービス用として供給する部品を示します。

Z　：　その部品はエンジン関連部品です。

ＯＰ　：　オプショナル部品であることを示します。標準機には付いておらず、特別注文により販売する部品です。

ＯＳ　：　オーバーサイズ部品を示します。

ＵＳ　：　アンダーサイズ部品を示します。

（ＯＳ，ＵＳ　はスタンダードサイズ部品の次の行に、続けて記載しています。）

＃　：　このパーツカタログから、その部品の含まれている装置のリストのページに新しく記載した部品であることを示します。

適用号機　：　その部品を使用している機械の「号機」を示します。〔「号機」とは、製品識別番号の「Ｐ」以下の数字をいいます。〕

適用号機欄上部には、部品全体に適用する「号機」を表示しています。

各部品毎に「号機」表示のないものは、適用号機欄上部の「号機」が適用号機になります。

各部品毎に「号機」表示のあるものは、部品毎の「号機」と適用号機欄上部の「号機」との両方を包含する「号機」が部品毎の適用号機となります。

また、先頭に「Ｄ」の文字を表示しているものは、変更切換時期を年月で表わします。

（例；Ｄ９５／１２－・・・１９９５年１２月以降この部品を使用。）

先頭に「Ｈ」の文字を表示しているものは、機器の製造番号を表わします。機器の製造番号は、機器の銘板に刻印されており、本パーツカタログでは「号機」と区別するために「Ｈ」の文字を付けています。

先頭に「Ｆ」の文字を表示しているものは、フロントアタッチメントの「ﾌﾛﾝﾄNO.」を表わします。「ﾌﾛﾝﾄNO.」は、フロントアタッチメントの銘板に刻印されており、本パーツカタログでは「号機」と区別するために「Ｆ」の文字を付けています。

互　換　性　：　部品番号欄に記載している部品と代替部品欄に記載している部品との間で、互換性の生じる条件を示します。各記号の意味は次の通りです。

I　：　その部品の代わりに、使用できる部品の部品番号と数量を、代替部品欄に示します。但し、代替部品欄に示す部品の代わりに、その部品を使用することはできません。

P　：　その部品は使用禁止になっています。代替部品欄に示す部品を使用してください。

T　：　組合せで互換性があります。その部品の代わりに、代替部品欄に示す何点かの部品と組で使用してください。

Y　：　その部品と代替部品欄に示す部品は、無条件に互換性があることを示します。

代　替　部　品　：　互換性欄の記号に対応して、代替に使用する部品の部品番号と数量を示します。

《注記》　：　部品をご注文の際、互換性欄に　Ｉ，Ｐ，Ｔ，Ｙ　と記載されている場合、自動的に代替部品欄に示されている部品が供給されることがあります。

目　　次
CONTENTS

上 部 旋 回 体
UPPERSTRUCTURE

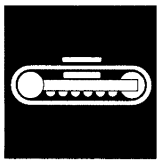
下 部 走 行 体
UNDERCARRIAGE

フロントアタッチメント
FRONT-END ATTACHMENTS

側 溝 掘 関 係 部 品
OFFSET BOOM PARTS

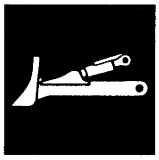
ブレード関係部品
BLADE PARTS

ブレーカ＆クラッシャ部品
BREAKER & CRUSHER PARTS

その他
ETC.

工　具
TOOLS

ネームプレート
NAME-PLATE

索　　引
PARTS INDEX

目　　次
CONTENTS

装　置　名　称 …… ページ
GROUP NAME　　PAGE

適用号機
SERIAL NO.

ロケーション
LOCATION

エンジン取付部品 …… 009
ENGINE SUPPORT

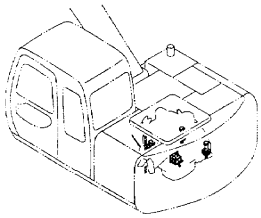

ラジエータ …… 011
RADIATOR

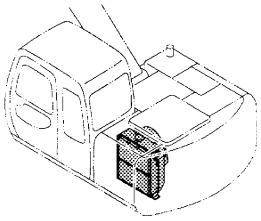

上部旋回体
UPPERSTRUCTURE

フレーム …… 001
FRAME

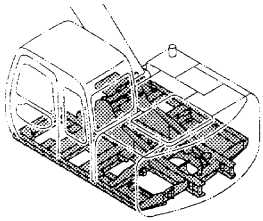

センタージョイント部品（旋回体） …… 003
CENTER JOINT PARTS (UPPERSTRUCTURE)

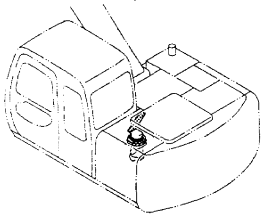

カウンタウェイト …… 005
COUNTERWEIGHT

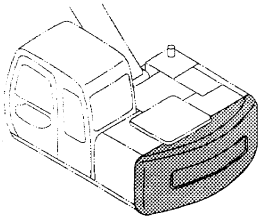

エンジン …… 007
ENGINE

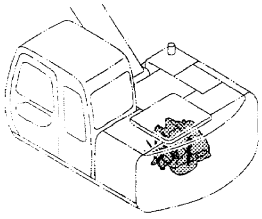

ラジエータ取付部品 …… 013
RADIATOR SUPPORT

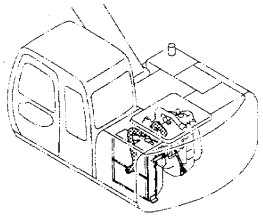

リザーブタンク …… 015
RESERVE TANK

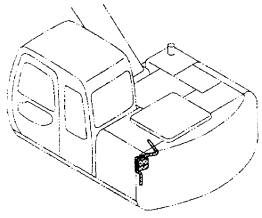

エアクリーナ …… 017
AIR CLEANER

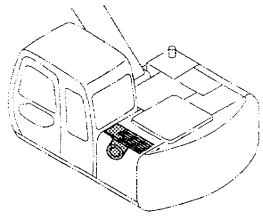

エアクリーナ取付部品 …… 019
AIR CLEANER SUPPORT

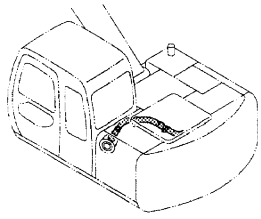

目　　次
CONTENTS

プレクリーナ …… 021
PRE CLEANER

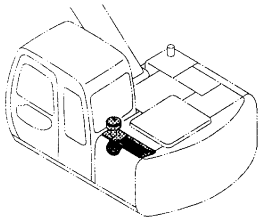

マフラー …… 023
MUFFLER

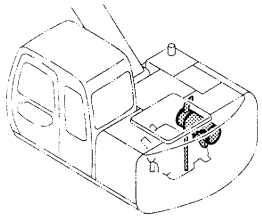

燃料タンク …… 025
FUEL TANK

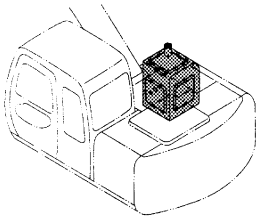

燃料タンク取付部品 …… 027
FUEL TANK SUPPORT

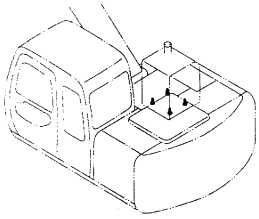

燃料配管 …… 029
FUEL PIPING

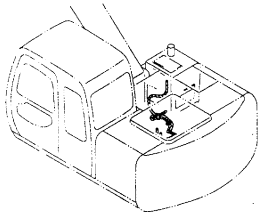

燃料給油ポンプ〈選択〉 …… 031
FUEL FEED PUMP

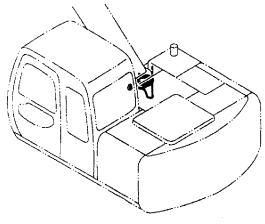

燃料ダブルフィルタ〈選択〉 …… 033
FUEL DOUBLE FILTER

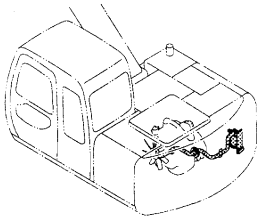

ポンプ装置〈120,SS,HG,LV,X,H,K〉 …… 035
PUMP DEVICE

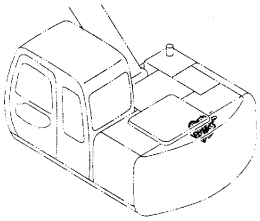

ポンプ装置〈E〉 …… 037
PUMP DEVICE

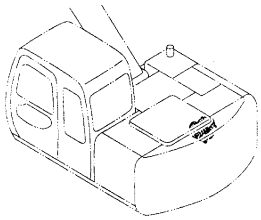

ポンプ装置（ブレード）〈E〉 …… 039
PUMP DEVICE (BLADE)

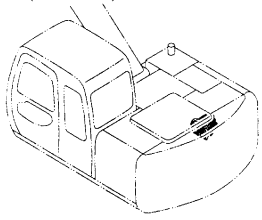

ポンプ装置〈Z〉 …… 041
PUMP DEVICE

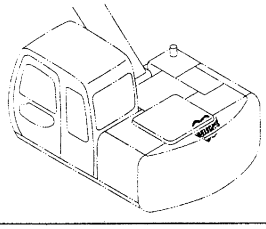

ポンプ装置取付部品 …… 043
PUMP DEVICE SUPPORT

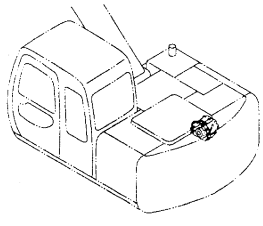

目　　次
CONTENTS

旋回装置 …… 045
SWING DEVICE

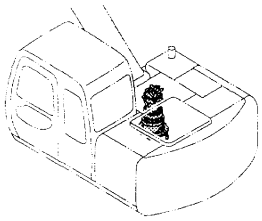

旋回装置取付部品 …… 047
SWING DEVICE SUPPORT

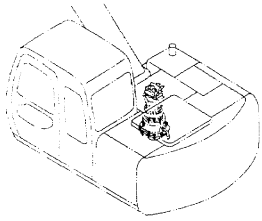

オイルタンク …… 049
OIL TANK

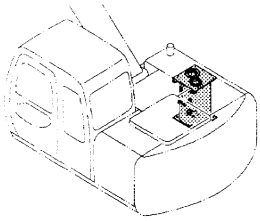

サクション配管 …… 051
SUCTION PIPING

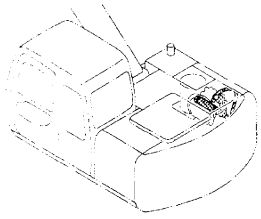

デリベリ配管 …… 053
DELIVERY PIPING

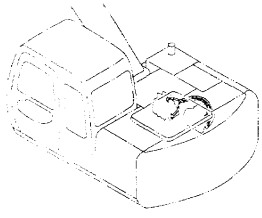

リターン配管 (1) …… 055
RETURN PIPING (1)

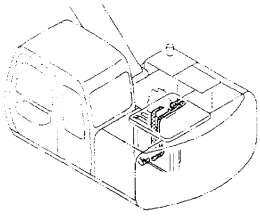

リターン配管 (2) …… 057
RETURN PIPING (2)

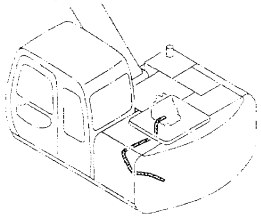

ドレン配管 〈120,SS,HG,LV,X,H,K〉 …… 059
DRAIN PIPING

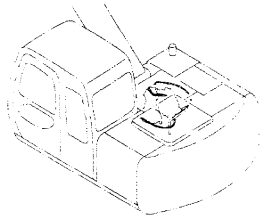

ドレン配管 〈E,Z〉 …… 061
DRAIN PIPING

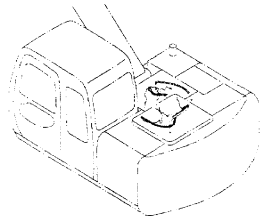

メイン配管 (1) …… 063
MAIN PIPING (1)

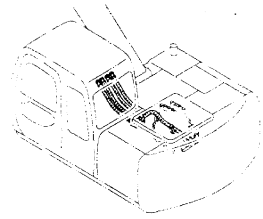

メイン配管 (2) …… 065
MAIN PIPING (2)

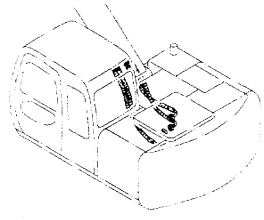

メイン配管 (3) …… 067
MAIN PIPING (3)

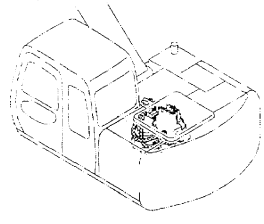

目　　次
CONTENTS

メイン配管 (4) ····· 069
MAIN PIPING (4)

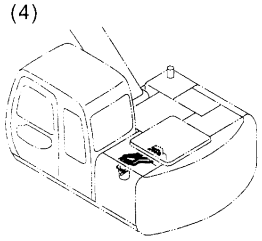

ブームボトム配管 〈120,SS,HG,X,E,Z,H,K〉 ····· 071
BOOM BOTTOM PIPING

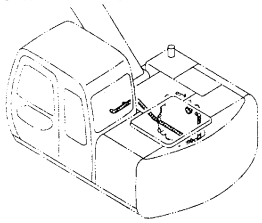

ブームボトム配管 〈LV〉····· 073
BOOM BOTTOM PIPING

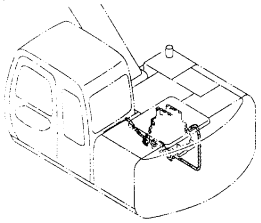

旋回揺戻防止弁 〈選択〉 ····· 075
SWING REACTIONLESS VALVE

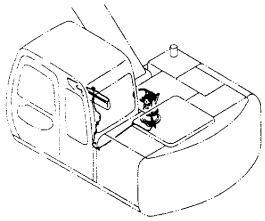

エンジンコントロール 〈120,SS,HG,LV,X,E,H,K〉··· 077
ENGINE CONTROL

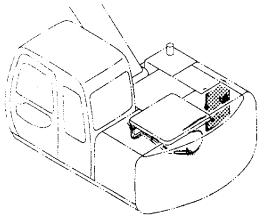

エンジンコントロール (1) 〈Z〉 ····· 079
ENGINE CONTROL (1)

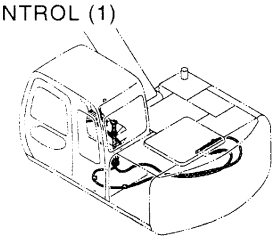

エンジンコントロール (2) 〈Z〉 ····· 081
ENGINE CONTROL (2)

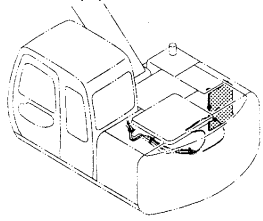

エンジンコントロールモータ 〈120,SS,HG,LV,X,H,K〉 ··· 083
ENGINE CONTROL MOTOR

120,HG,LV,X,H,K
: 001001～051785
SS : 001001～051651

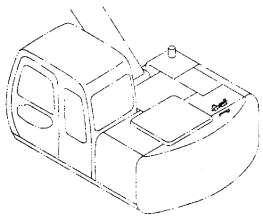

エンジンコントロールモータ 〈120,SS,HG,LV,X,E,H,K〉 ····· 085
ENGINE CONTROL MOTOR

120,HG,LV,X,H,K
: 051786～
SS : 051652～
E : 030001～

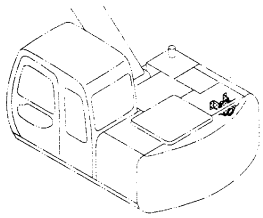

エンジンストップケーブル 〈120,SS,HG,LV,X,E,H,K〉 ··· 087
ENGINE STOP CABLE

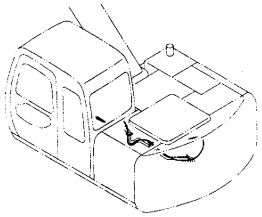

操作レバー（フロント，旋回）····· 089
CONTROL LEVER (FRONT & SWING)

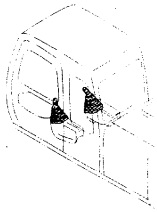

グリップ（右） 〈120,SS,HG,LV,E,Z,H,K〉 ····· 091
GRIP (R)

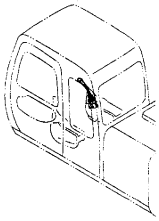

目　　次
CONTENTS

グリップ（右）〈X〉 …… 093
GRIP (R)

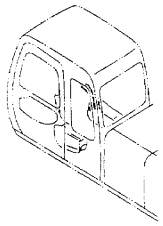

グリップ（左） …… 095
GRIP (L)

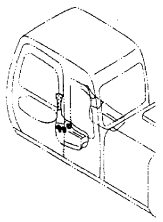

パイロットバルブ（フロント，旋回） …… 097
PILOT VALVE (FRONT & SWING)

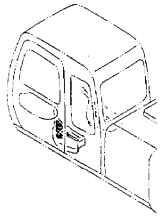

操作レバー（走行）〈120,SS,HG,LV,X,E,H,K〉 …… 099
CONTROL LEVER (TRAVEL)

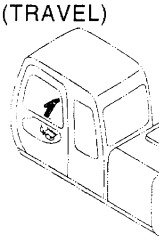

操作レバー（走行）〈Z〉 …… 101
CONTROL LEVER (TRAVEL)

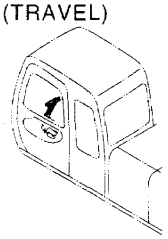

走行ペダル（右）〈120,SS,HG,LV,X,E,H〉 …… 103
TRAVEL PEDAL (RIGHT)

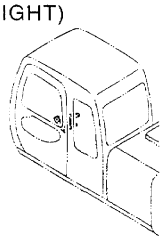

走行ペダル（右）〈K〉 …… 105
TRAVEL PEDAL (RIGHT)

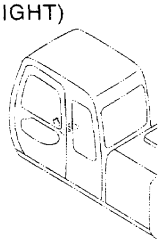

フートレスト（右）〈Z〉 …… 107
FOOT REST (RIGHT)

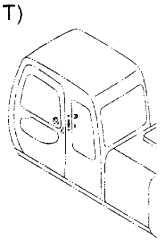

走行ペダル（左）〈120,SS,HG,LV,X,E,H,K〉 …… 109
TRAVEL PEDAL (LEFT)

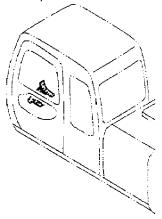

フートレスト（左）〈Z〉 …… 111
FOOT REST (LEFT)

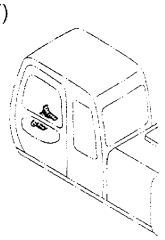

パイロットバルブ（走行） …… 113
PILOT VALVE (TRAVEL)

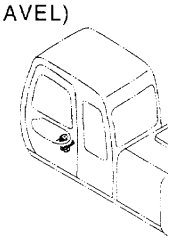

走行レバーダンパ …… 115
TRAVEL LEVER DAMPER

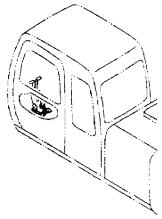

目　　次
CONTENTS

ロックレバー …… 117
LOCK LEVER
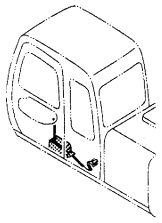

コントロールバルブ …… 119
CONTROL VALVE
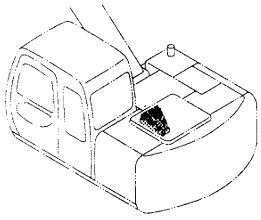

コントロールバルブ取付部品 …… 121
CONTROL VALVE SUPPORT
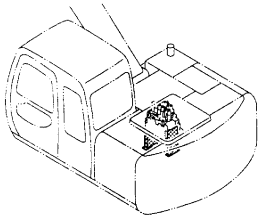

ソレノイドバルブ (1) 〈120,SS,HG,LV,X,E,H,K〉 … 123
SOLENOID VALVE (1)
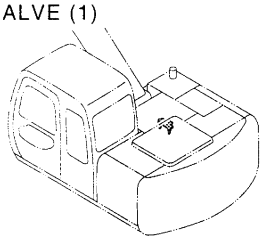

ソレノイドバルブ (2) 〈120,SS,HG,LV,X,H,K〉 …… 125
SOLENOID VALVE (2)
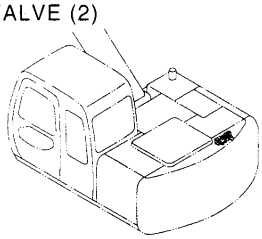

ショックレスバルブ 〈120,SS,LV,H,K〉 …… 127
SHOCKLESS VALVE
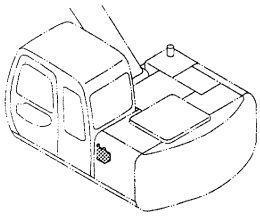

ショックレスバルブ 〈E〉 …… 129
SHOCKLESS VALVE
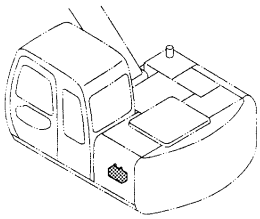

リリーフバルブ 〈E,Z〉 …… 131
RELIFE VALVE
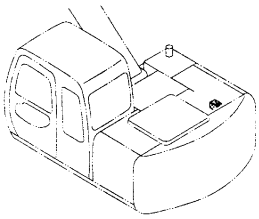

パイロット配管 (1) 〈120,SS,HG,LV,X,H,K〉 …… 133
PILOT PIPING (1)
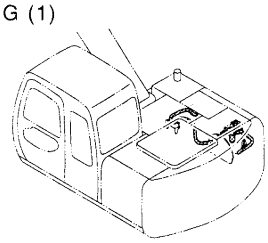

パイロット配管 (1) 〈E〉 …… 135
PILOT PIPING (1)
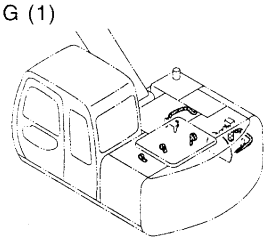

パイロット配管 (1) 〈Z〉 …… 137
PILOT PIPING (1)
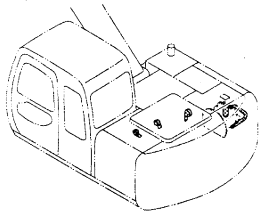

パイロット配管 (2) 〈120,SS,HG,LV,X,H,K〉 …… 139
PILOT PIPING (2)
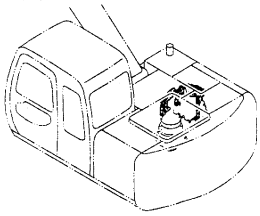

目　　次
CONTENTS

パイロット配管 (2) 〈E〉 ····· 141
PILOT PIPING (2)

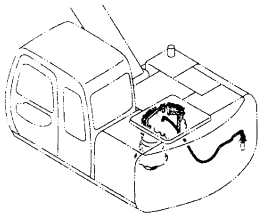

パイロット配管 (2) 〈Z〉 ····· 143
PILOT PIPING (2)

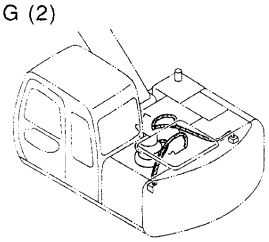

パイロット配管 (3) 〈120,SS,HG,LV,X,H,K〉 ····· 145
PILOT PIPING (3)

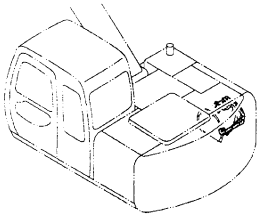

パイロット配管 (3) 〈E〉 ····· 147
PILOT PIPING (3)

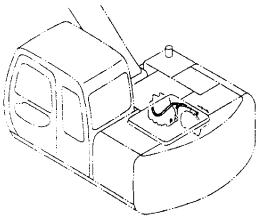

パイロット配管 (3) 〈Z〉 ····· 149
PILOT PIPING (3)

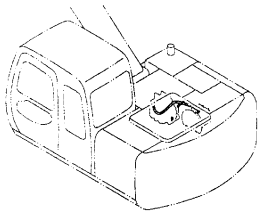

パイロット配管 (4) 〈120,SS,HG,LV,X,H,K〉 ····· 151
PILOT PIPING (4)

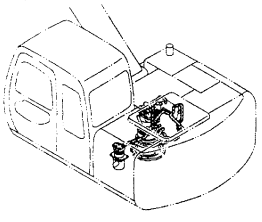

パイロット配管 (4) 〈E〉 ····· 153
PILOT PIPING (4)

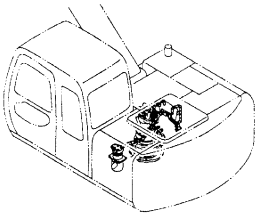

パイロット配管 (4) 〈Z〉 ····· 155
PILOT PIPING (4)

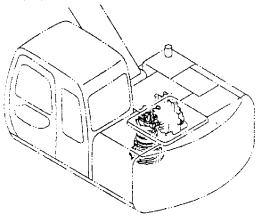

パイロット配管 (5–1) 〈120,SS,E,H,K〉 ····· 157
PILOT PIPING (5–1)

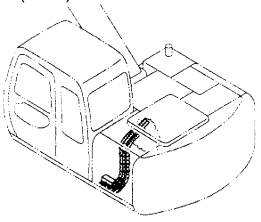

パイロット配管 (5–1) 〈HG,X〉 ····· 159
PILOT PIPING (5–1)

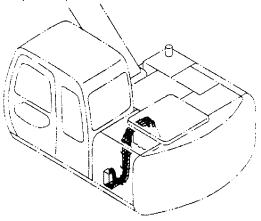

パイロット配管 (5–1) 〈LV〉 ····· 161
PILOT PIPING (5–1)

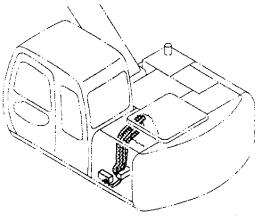

パイロット配管 (5–1) 〈Z〉 ····· 163
PILOT PIPING (5–1)

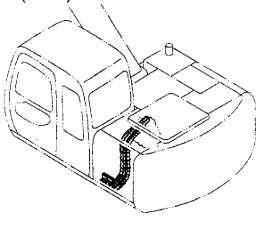

目　　次
CONTENTS

パイロット配管 (5-2) 〈120,SS,E,H,K〉 ····· 165
PILOT PIPING (5-2)

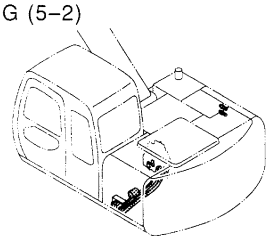

パイロット配管 (5-2) 〈HG,X〉 ····· 167
PILOT PIPING (5-2)

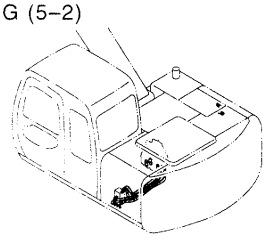

パイロット配管 (5-2) 〈LV〉 ····· 169
PILOT PIPING (5-2)

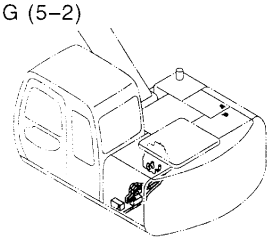

パイロット配管 (5-2) 〈Z〉 ····· 171
PILOT PIPING (5-2)

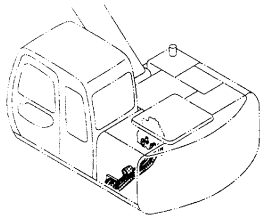

パイロット配管 (5-3) 〈HG〉 ····· 173
PILOT PIPING (5-3)

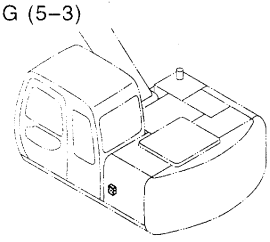

パイロット配管 (5-3) 〈X〉 ····· 175
PILOT PIPING (5-3)

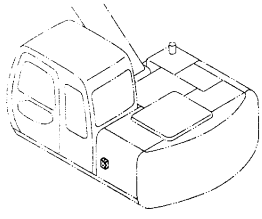

パイロット配管 (6) ····· 177
PILOT PIPING (6)

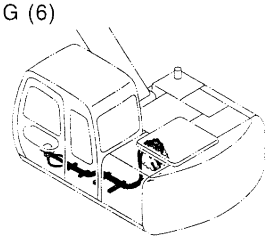

パイロット配管 (7) ····· 179
PILOT PIPING (7)

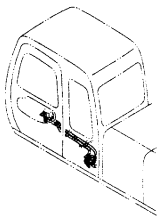

パイロット配管 (8) [JIS タイプ] ····· 181
PILOT PIPING (8) [JIS-Type]

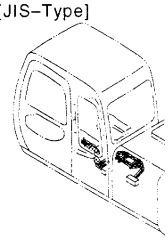

パイロット配管 (8) [H タイプ] ····· 183
PILOT PIPING (8) [H-Type]

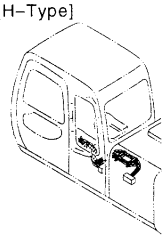

パイロット配管 (9) ····· 185
PILOT PIPING (9)

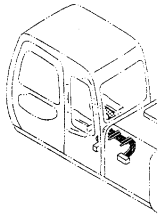

パイロット配管 (10-1) 〈120,SS,HG,LV,X,H,K〉 ··· 187
PILOT PIPINGS (10-1)

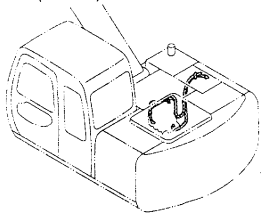

目　　次
CONTENTS

パイロット配管 (10–2) 〈120,SS,LV,H,K〉 ····· 189
PILOT PIPING (10–2)

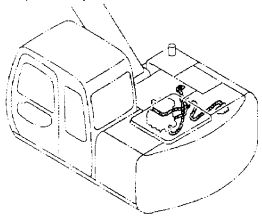

パイロット配管 (10–2) 〈HG,X〉 ····· 191
PILOT PIPING (10–2)

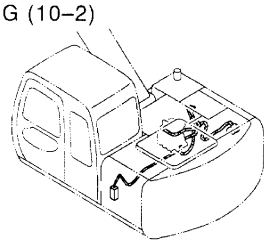

パイロット配管 (10) 〈E〉 ····· 193
PILOT PIPING (10)

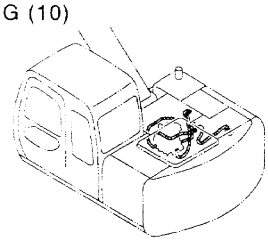

パイロット配管 (10) 〈Z〉 ····· 195
PILOT PIPING (10)

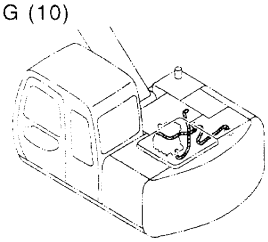

パイロット配管 (11) 〈120,SS,LV,H,K〉 ····· 197
PILOT PIPING (11)

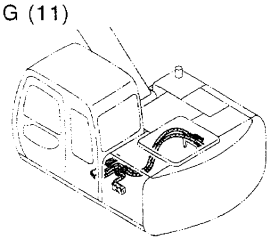

パイロット配管 (11) 〈HG〉 ····· 199
PILOT PIPING (11)

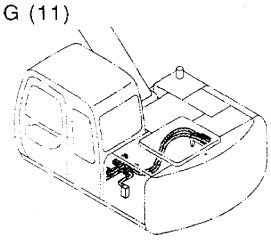

パイロット配管 (11) 〈X〉 ····· 201
PILOT PIPING (11)

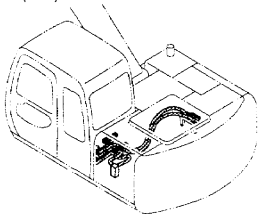

パイロット配管 (11) 〈E〉 ····· 203
PILOT PIPING (11)

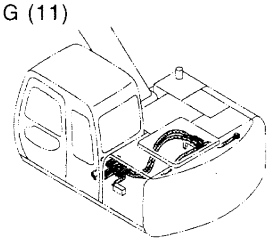

パイロット配管 (11) 〈Z〉 ····· 205
PILOT PIPING (11)

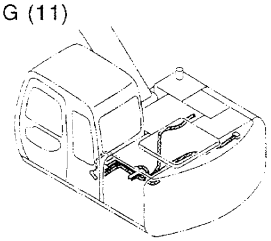

パイロット配管（低振動）：1 〈LV〉 ····· 207
PILOT PIPING (LOW VIBRATION) : 1

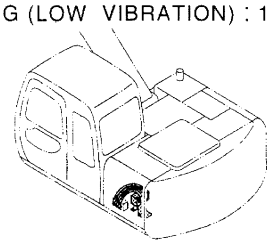

パイロット配管（低振動）：2 〈LV〉 ····· 209
PILOT PIPING (LOW VIBRATION) : 2

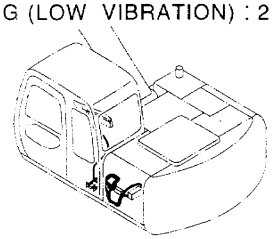

コンソール ····· 211
CONSOLE

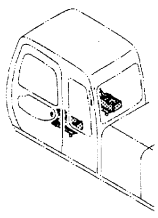

目　　次
CONTENTS

コンソールカバー (1) ····· 213
CONSOLE COVER (1)

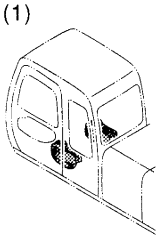

コンソールカバー (2) 〈120,SS,HG,LV,X,E,H,K〉 ··· 215
CONSOLE COVER (2)

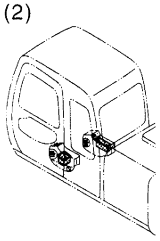

コンソールカバー (2) 〈Z〉 ····· 217
CONSOLE COVER (2)

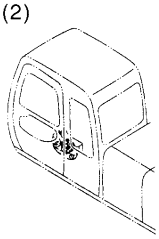

右カバー 〈120,SS,HG,LV,X,E,H,K〉 ····· 219
RIGHT COVER

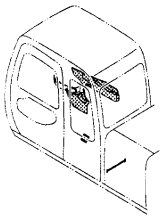

右カバー 〈Z〉 ····· 221
RIGHT COVER

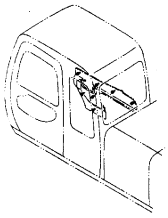

モニタカバー（下） 〈120,SS,HG,LV,X,E,H,K〉 ····· 223
MONITOR COVER (LOWER)

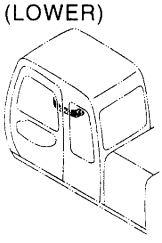

コントローラ 〈120,SS,HG,LV,X,E,H,K〉 ····· 225
CONTROLLER

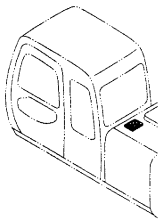

モニター 〈120,SS,HG,LV,X,E,H,K〉 ····· 227
MONITOR

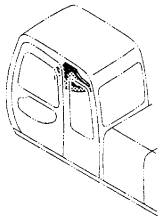

モニター 〈Z〉 ····· 229
MONITOR

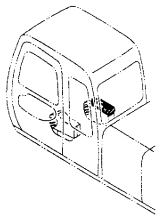

姿勢モニター 〈HG,X〉 ····· 231
WORK POSITION MONITOR

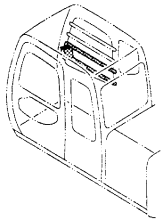

EFCT スイッチ 〈X〉 ····· 233
EFCT SWITCH

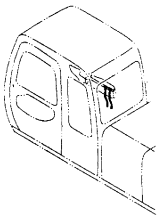

AM ラジオ 〈選択〉 ····· 235
AM RADIO

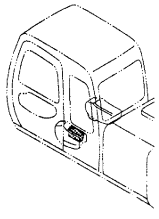

目　　次
CONTENTS

AM/FM ラジオ〈選択〉 …… 237
AM/FM RADIO

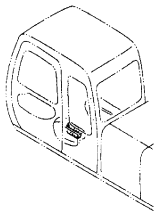

エンジンコントロールユニット〈120,SS,HG,LV,X,E,H,K〉 … 239
ENGINE CONTROL UNIT

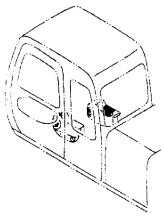

電気部品 (A)〈120,SS,HG,LV,X,E,H,K〉 …… 241
ELECTRIC PARTS (A)

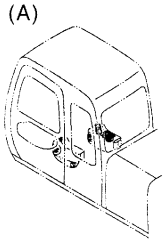

電気部品 (A)〈Z〉 …… 243
ELECTRIC PARTS (A)

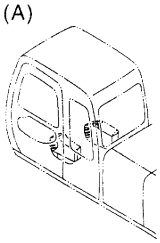

電気部品 (B)〈120,SS,HG,LV,X,H,K〉 …… 245
ELECTRIC PARTS (B)

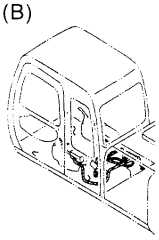

電気部品 (B)〈E〉 …… 247
ELECTRIC PARTS (B)

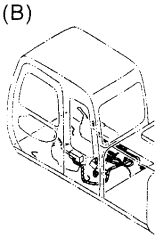

電気部品 (B)〈Z〉 …… 249
ELECTRIC PARTS (B)

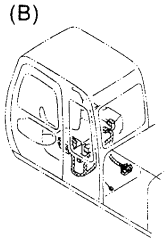

電気部品 (C)〈120,SS,HG,LV,X,E,H,K〉 …… 251
ELECTRIC PARTS (C)

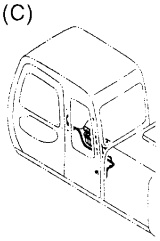

電気部品 (C)〈Z〉 …… 253
ELECTRIC PARTS (C)

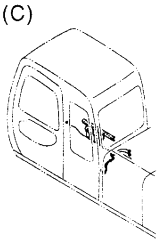

電気部品 (D) …… 255
ELECTRIC PARTS (D)

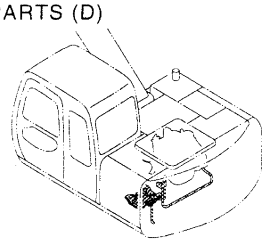

電気部品 (E) …… 257
ELECTRIC PARTS (E)

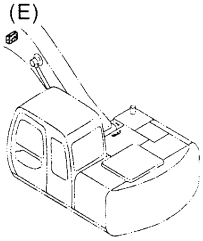

電気部品 (F) …… 259
ELECTRIC PARTS (F)

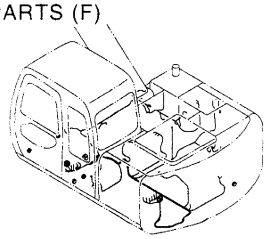

目　　次
CONTENTS

電気部品 (HG) 〈HG〉 ····· 261
ELECTRIC PARTS (HG)

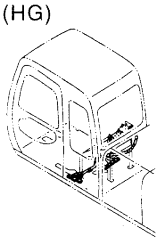

電気部品 (EFCT) 〈X〉 ····· 263
ELECTRIC PARTS (EFCT)

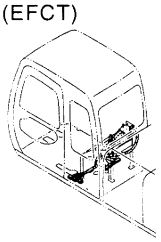

追加前照灯 〈選択〉 ····· 265
FRONT HEAD LAMP

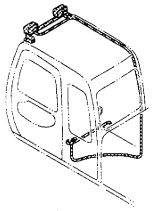

追加後照灯 〈選択〉 ····· 267
REAR HEAD LAMP

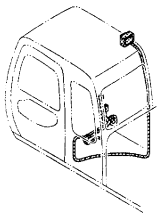

バッテリ ····· 269
BATTERY

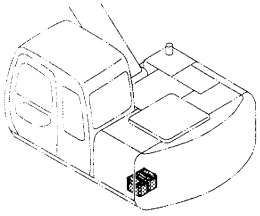

角度センサハーネス 〈HG〉 ····· 271
ANGLE SENSOR HARNESS

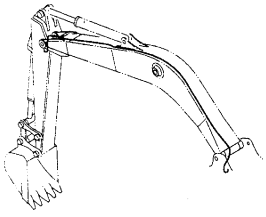

ブームライトハーネス ····· 273
BOOM LIGHT HARNESS

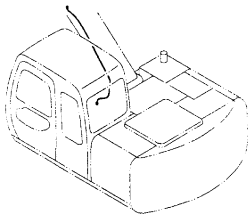

ブームライト（右）〈選択〉 ····· 275
BOOM LIGHT (R)

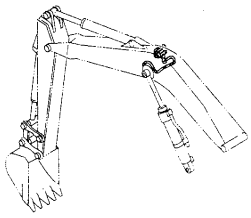

ホーン ····· 277
HORN

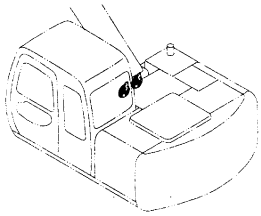

旋回警報装置 〈選択〉 ····· 279
SWING MOTION ALARM

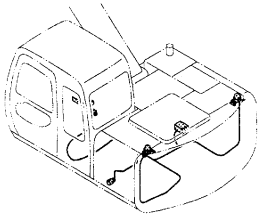

走行警報装置 〈選択〉 ····· 281
TRAVEL MOTION ALARM

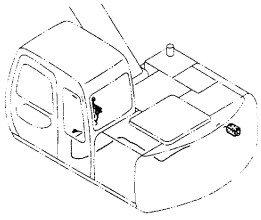

エアコンディショナ (1) 〈120,SS,HG,LV,X,E,H,K〉 283
AIR CONDITIONER (1)

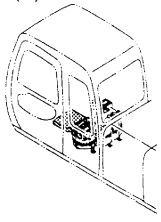

目　　次
CONTENTS

エアコンディショナ (1) 〈Z〉 ····· 285
AIR CONDITIONER (1)

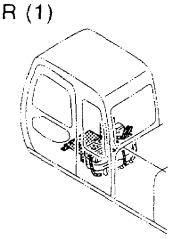

エアコンディショナ (1-1) 〈Z〉 ····· 287
AIR CONDITIONER (1-1)

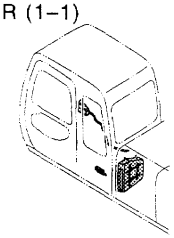

エアコンディショナ (2) 〈選択〉 ····· 289
AIR CONDITIONER (2)

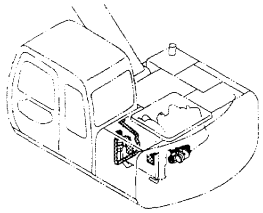

エアコンディショナ (3) 〈選択〉 ····· 291
AIR CONDITIONER (3)

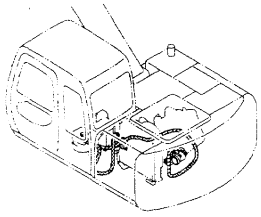

エアコンユニット 〈選択〉 ····· 293
AIR-CON. UNIT

120,SS,HG,LV,X,E,H,K
: 001001～054250
Z : 050001～054471

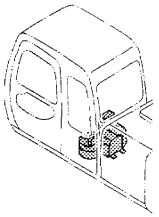

エアコンユニット 〈選択〉 ····· 295
AIR-CON. UNIT

120,SS,HG,LV,X,E,H,K
: 054251～
Z : 054472～

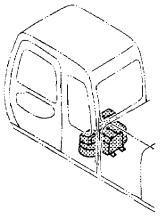

エバポレータ 〈選択〉 ····· 297
EVAPORATOR

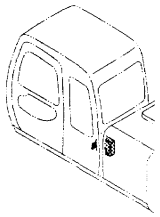

エアコン用品 〈120,SS,HG,LV,X,E,H,K〉 ····· 299
AIR-CON. PARTS

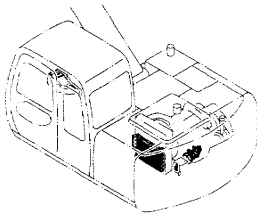

エアコン用品 〈Z〉 ····· 301
AIR-CON. PARTS

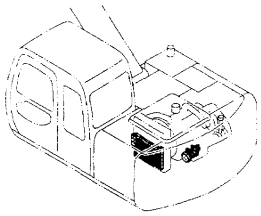

温水配管 〈120,SS,HG,LV,X,E,H,K〉 ····· 303
HEATER PIPING

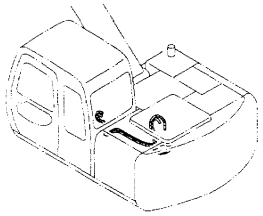

温水配管 〈Z〉 ····· 305
HEATER PIPING

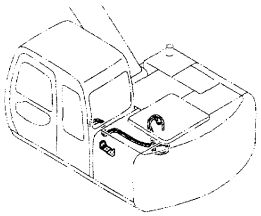

カーヒータ 〈E〉 ····· 307
CAR HEATER

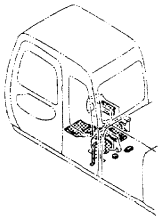

目　　次
CONTENTS

カーヒータ〈Z〉 …… 309
CAR HEATER

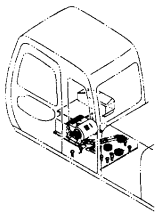

ヒータユニット〈E〉 …… 311
HEATER UNIT

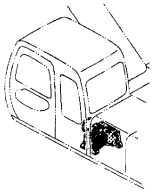

ヒータユニット〈Z〉 …… 313
HEATER UNIT

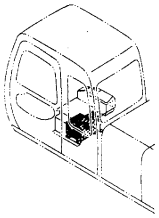

ヒータコントローラ〈E〉 …… 315
HEATER CONTROLLER

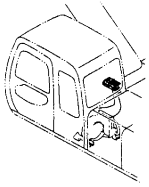

ヒータ用品〈選択〉 …… 317
HEATER PARTS

054251～

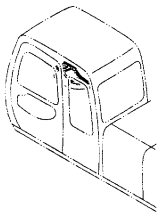

ダクト(1)〈選択〉 …… 319
DUCT (1)

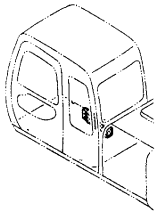

ダクト(2)〈選択〉 …… 321
DUCT (2)

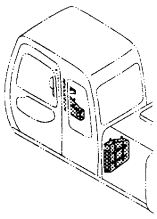

ダクト(3)〈選択〉 …… 323
DUCT (3)

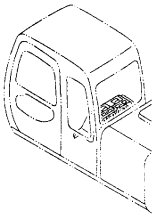

リヤボックス（エアコン）〈選択〉 …… 325
REAR BOX (AIR-CON.)

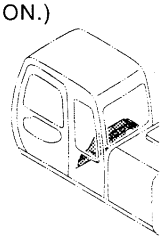

リヤボックス（ヒータ）〈選択〉 …… 327
REAR BOX (HEATER)

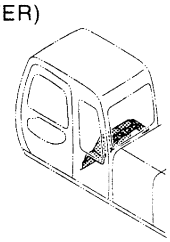

リヤカバー〈選択〉 …… 329
REAR COVER

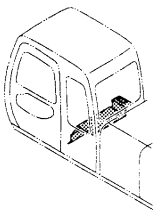

キャブグループ …… 331
CAB GROUP

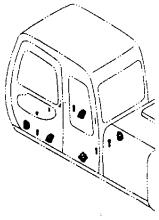

目　　次
CONTENTS

キャブ 〈120,SS,HG,LV,X,E,Z,H〉 ····· 333
CAB

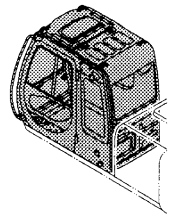

キャブ [Bタイプ] 〈K〉 ····· 335
CAB [B-Type]

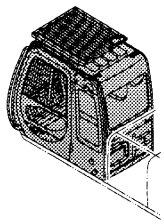

キャブ [HGタイプ] 〈K〉 ····· 337
CAB [HG-Type]

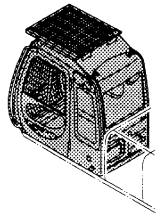

キャブ (1) 〈120,SS,LV,X,E,H〉 ····· 339
CAB (1)

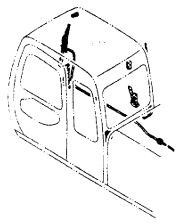

キャブ (1) 〈HG〉 ····· 341
CAB (1)

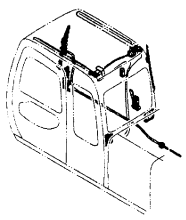

キャブ (1) 〈Z〉 ····· 343
CAB (1)

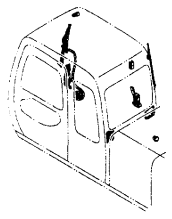

キャブ (1) [Bタイプ] 〈K〉 ····· 345
CAB (1) [B-Type]

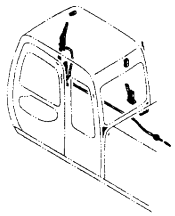

キャブ (1) [HGタイプ] 〈K〉 ····· 347
CAB (1) [HG-Type]

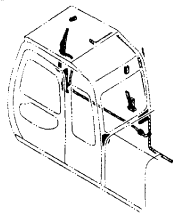

キャブ (2) 〈120,SS,LV,X,E,H〉 ····· 349
CAB (2)

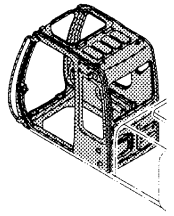

キャブ (2) 〈HG〉 ····· 351
CAB (2)

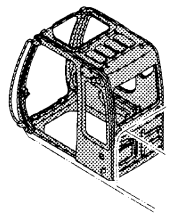

キャブ (2) 〈Z〉 ····· 353
CAB (2)

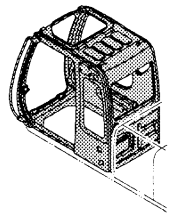

キャブ (2) [Bタイプ] 〈K〉 ····· 355
CAB (2) [B-Type]

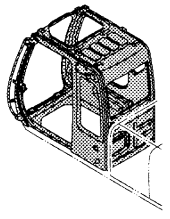

目　　次
CONTENTS

キャブ (2) [HG タイプ] 〈K〉 ····· 357
CAB (2) [HG-Type]

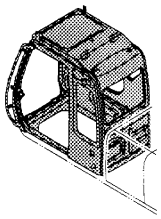

キャブ (3) ····· 359
CAB (3)

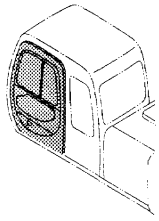

キャブ (4) 〈120,SS,LV,X,E,Z,H,K〉 ····· 361
CAB (4)

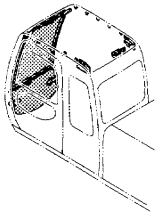

キャブ (4) 〈HG〉 ····· 363
CAB (4)

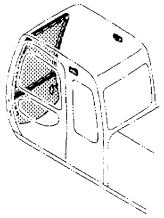

キャブ (5) 〈120,SS,HG,LV,X,E,H,K〉 ····· 365
CAB (5)

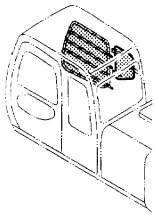

キャブ (5) 〈Z〉 ····· 367
CAB (5)

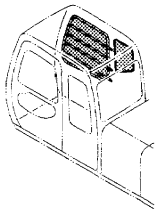

キャブ (6) 〈120,SS,HG,LV,X,E,Z,H〉 ····· 369
CAB (6)

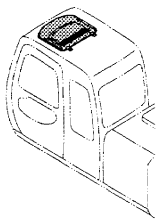

キャブ (6) [B タイプ] 〈K〉 ····· 371
CAB (6) [B-Type]

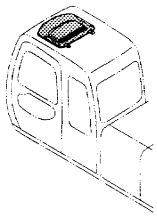

キャブ (6) [HG タイプ] 〈K〉 ····· 373
CAB (6) [HG-Type]

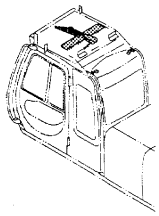

キャブ (7) ····· 375
CAB (7)

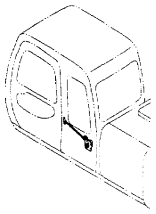

キャブ (8) [B タイプ] 〈K〉 ····· 377
CAB (8) [B-Type]

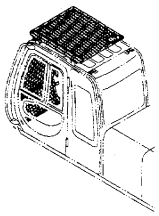

キャブ (8) [HG タイプ] 〈K〉 ····· 379
CAB (8) [HG-Type]

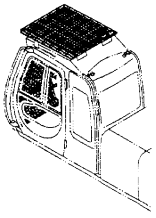

目　　次
CONTENTS

バックミラー (左) 〈選択〉 …… 381
REARVIEW MIRROR (LEFT)

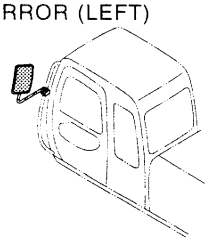

パワーウィンド 〈選択〉 …… 383
POWER WINDOW

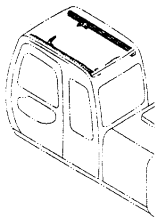

パワーウィンド部品 〈選択〉 …… 385
POWER WINDOW PARTS

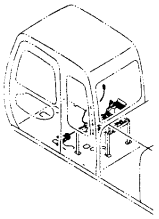

ウィンドウォッシャ 〈120,SS,LV,H,K〉 …… 387
WINDOW WASHER

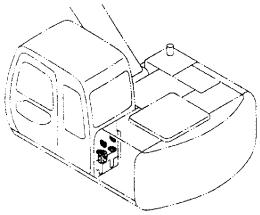

ウィンドウォッシャ 〈HG,X〉 …… 389
WINDOW WASHER

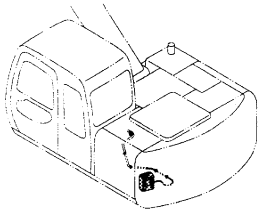

サンシェード 〈選択〉 …… 391
SUNSHADE

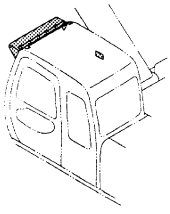

フロアパーツ 〈120,SS,HG,LV,X,E,H〉 …… 393
FLOOR PARTS

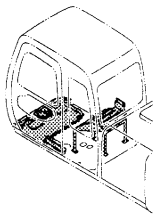

フロアパーツ 〈Z〉 …… 395
FLOOR PARTS

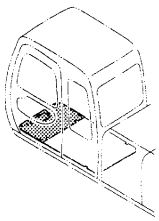

フロアパーツ 〈K〉 …… 397
FLOOR PARTS

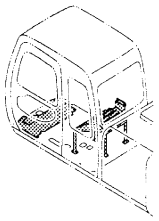

フロアパーツ (HG) 〈HG,X〉 …… 399
FLOOR PARTS (HG)

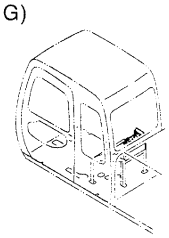

フロアプレート …… 401
FLOOR PLATE

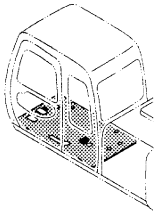

シート 〈120,SS,HG,LV,X,H,K〉 …… 403
SEAT

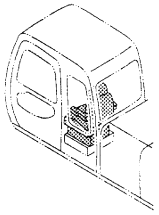

目　　次
CONTENTS

シート 〈E〉 ····· 405
SEAT

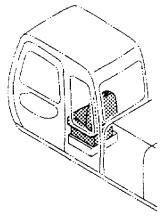

シート 〈Z〉 ····· 407
SEAT

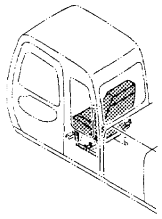

シートスタンド 〈120,SS,HG,LV,X,E,H,K〉 ····· 409
SEAT STAND

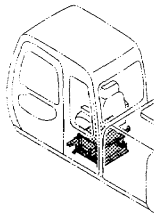

シートスタンド 〈Z〉 ····· 411
SEAT STAND

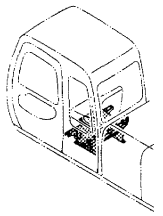

カバー (1) ····· 413
COVER (1)

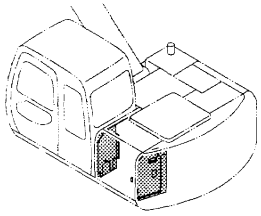

カバー (2) ····· 415
COVER (2)

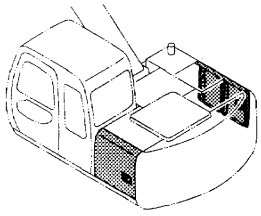

カバー (3) ····· 417
COVER (3)

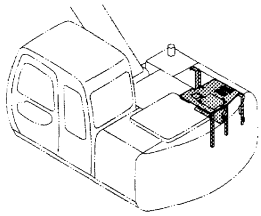

カバー (4) 〈120,HG,LV,X,E,Z,H,K〉 ····· 419
COVER (4)

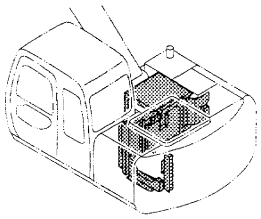

カバー (4) 〈SS〉 ····· 421
COVER (4)

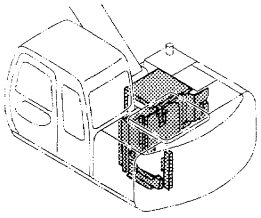

カバー (5) 〈120,HG,LV,X,E,Z,H,K〉 ····· 423
COVER (5)

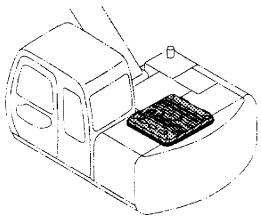

カバー (5) 〈SS〉 ····· 425
COVER (5)

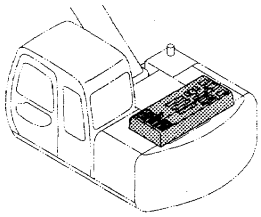

トロピカルカバー 〈選択〉 ····· 427
TROPICAL COVER

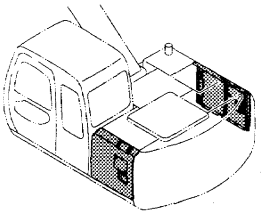

目　　次
CONTENTS

ドアロック (1) ····· 429
DOOR LOCK (1)

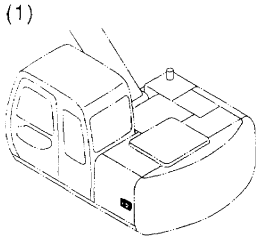

ドアロック (2) ····· 431
DOOR LOCK (2)

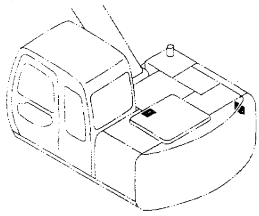

ウェザーストリップ ····· 433
WEATHER-STRIP

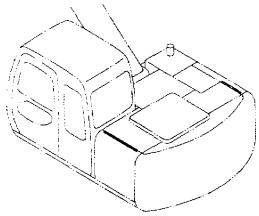

ツールカバー 〈120,SS,LV,E,Z,H,K〉 ····· 435
TOOL COVER

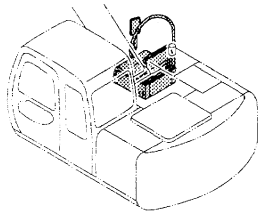

ツールカバー 〈HG,X〉 ····· 437
TOOL COVER

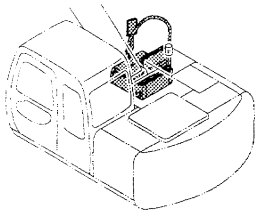

ラッチ（ドアロック） ····· 439
LATCH (DOOR LOCK)

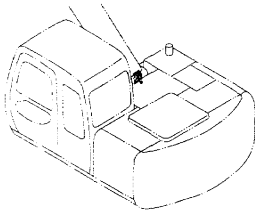

アンダーカバー 〈120,SS,HG,LV,X,E,Z〉 ····· 441
UNDER COVER

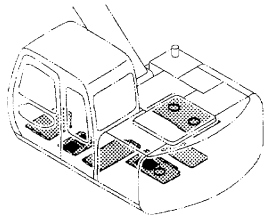

アンダーカバー [B タイプ] 〈H,K〉 ····· 443
UNDER COVER [B-Type]

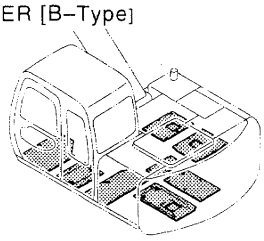

アンダーカバー [HG タイプ] 〈K〉 ····· 445
UNDER COVER [HG-Type]

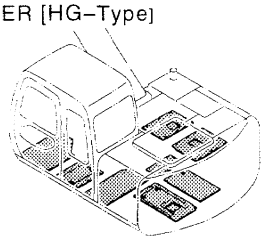

下 部 走 行 体
UNDERCARRIAGE

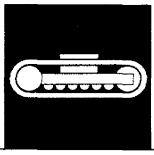

トラックフレーム ····· 447
TRACK FRAME

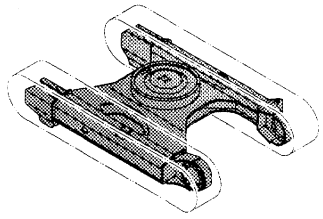

トラックフレーム（ブレード）〈選択〉 ····· 449
TRACK FRAME (BLADE)

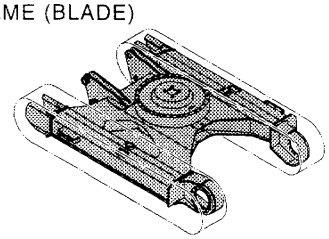

目　　次
CONTENTS

トラックガード …… 451
TRACK GUARD

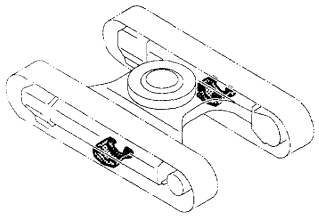

トラックリンクガイド (右) …… 453
TRACK-LINK GUIDE (R)

120,H,K : 002919～
SS,LV : 050001～
HG : 040078～
X,Z : 050001～
E : 030305～

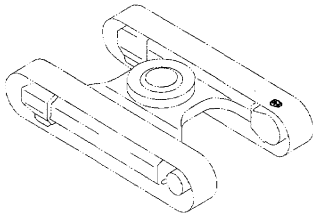

トラックリンクガイド (左) …… 455
TRACK-LINK GUIDE (L)

120,H,K : 002919～
SS,LV : 050001～
HG : 040078～
X,Z : 050001～
E : 030305～

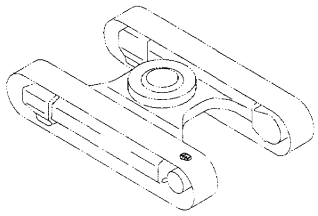

トラックアンダーカバー …… 457
TRACK UNDER COVER

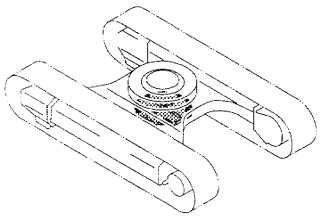

ステップ〈H,K〉 …… 459
STEP

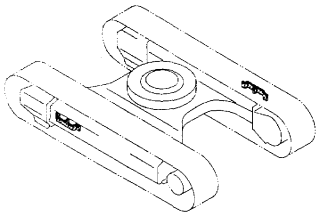

旋回輪 …… 461
SWING BEARING

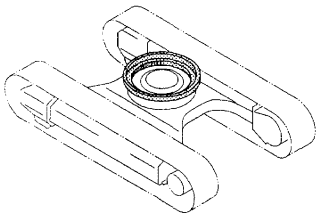

旋回輪取付部品 …… 463
SWING BEARING SUPPORT

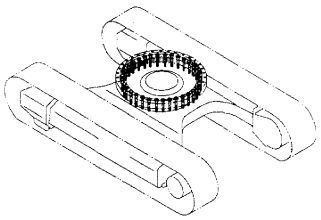

グリースバスカバー …… 465
GREASE-BATH COVER

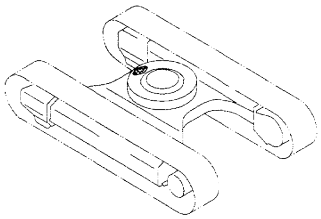

走行装置 …… 467
TRAVEL DEVICE

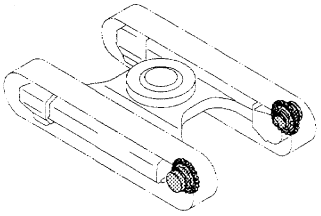

走行装置取付部品 …… 469
TRAVEL DEVICE SUPPORT

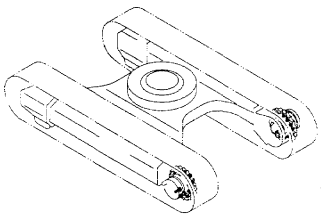

フロントアイドラ（鉄クローラ） …… 471
FRONT IDLER (STEEL CRAWLER)

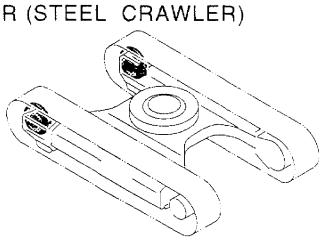

フロントアイドラ（ゴムクローラ）〈選択〉 …… 473
FRONT IDLER (RUBBER CRAWLER)

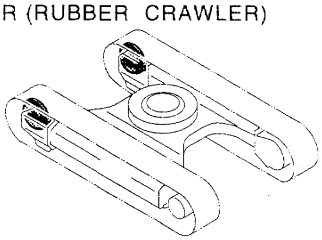

目　　次
CONTENTS

アジャスタ（鉄クローラ） …… 475
ADJUSTER (STEEL CRAWLER)

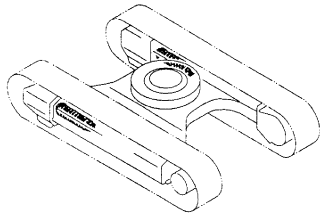

アジャスタ（ゴムクローラ）〈選択〉 …… 477
ADJUSTER (RUBBER CRAWLER)

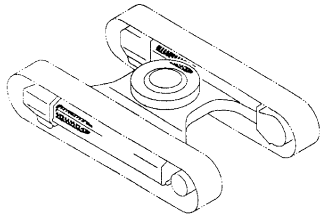

上ローラ …… 479
UPPER ROLLER

001001～D97/08

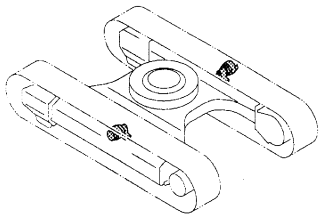

上ローラ …… 481
UPPER ROLLER

D97/09～

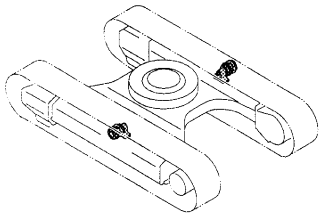

下ローラ (鉄クローラ) …… 483
LOWER ROLLER (STEEL CRAWLER)

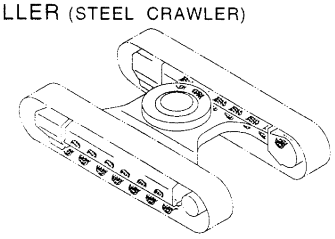

下ローラ (ゴムクローラ)〈選択〉 …… 485
LOWER ROLLER (RUBBER CRAWLER)

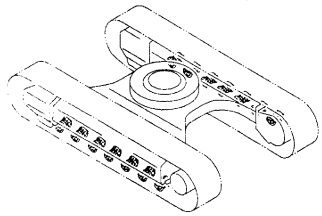

下ローラ取付部品 …… 487
LOWER ROLLER SUPPORT

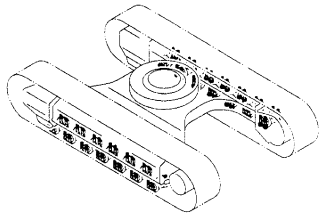

トラックリンク各種〈選択〉 …… 489
TRACK-LINK

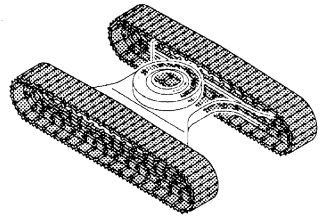

トラックリンク 600G〈選択〉 …… 491
TRACK-LINK

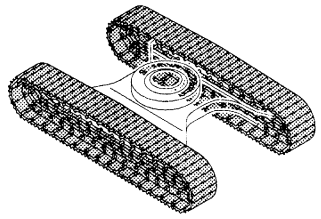

トラックリンク 500G (オイル封入)〈選択〉 …… 493
TRACK-LINK 500G (LUBRICATED TYPE)

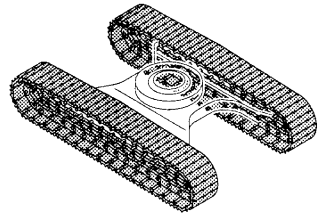

パッドクローラ 500〈選択〉 …… 495
PAD CRAWLER 500

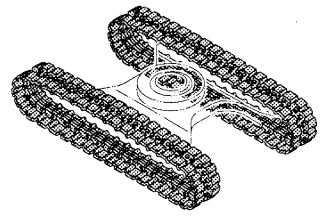

ゴムクローラ〈選択〉 …… 497
RUBBER CRAWLER

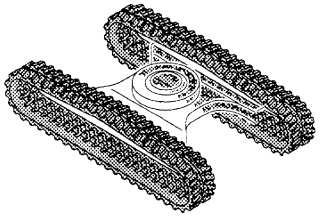

目　　次
CONTENTS

センタージョイント ····· 499
CENTER JOINT

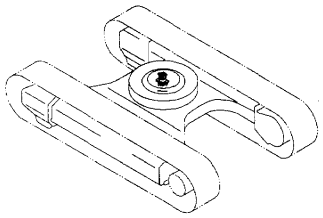

センタージョイント（ブレード）〈選択〉 ····· 501
CENTER JOINT (BLADE)

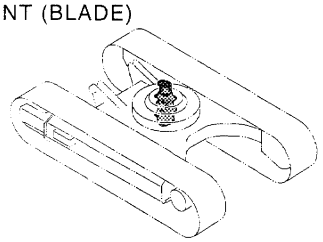

センタージョイント取付部品（トラック） ····· 503
CENTER JOINT SUPPORT (TRACK)

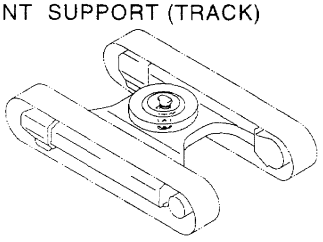

走行配管〈120,SS,HG,LV,X,E,H,K〉 ····· 505
TRAVEL PIPING

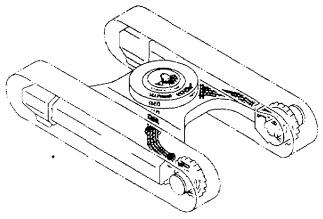

走行配管〈Z〉 ····· 507
TRAVEL PIPING

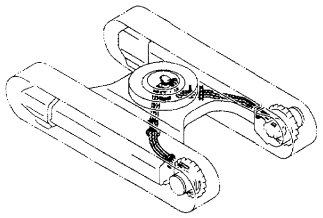

走行モータカバー ····· 509
TRAVEL MOTOR COVER

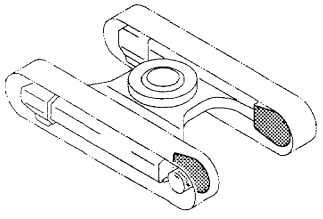

フロントアタッチメント
FRONT-END ATTACHMENTS

スタンダードブーム〈120,SS,LV,E,Z,H〉 ····· 511
STD. BOOM

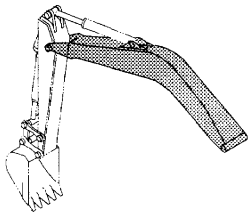

HG ブーム〈HG〉 ····· 513
HG BOOM

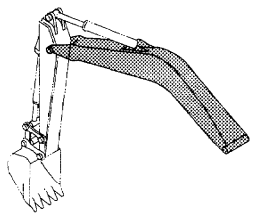

EFCT ブーム〈X〉 ····· 515
EFCT BOOM

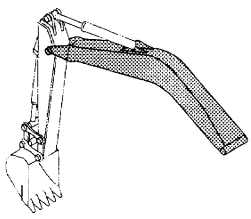

K ブーム〈K〉 ····· 517
K BOOM

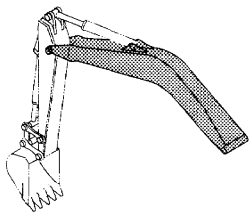

H ブーム〈選択〉 ····· 519
H BOOM

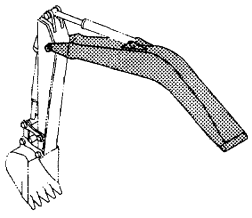

目　　次
CONTENTS

スタンダードアーム 2.52M 〈120,SS,LV,E,Z,H〉… 521
STD. ARM 2.52M

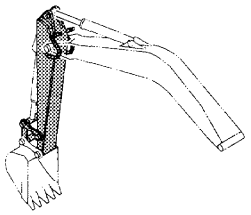

HG アーム 2.52M 〈HG〉 …… 523
HG ARM 2.52M

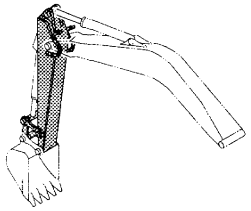

EFCT アーム 2.52M 〈X〉 …… 525
EFCT ARM 2.52M

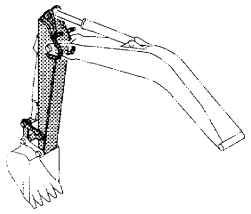

K アーム 2.52M [B タイプ] 〈K〉 …… 527
K ARM 2.52M [B-Type]

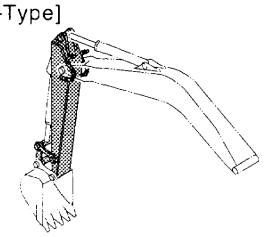

K アーム 2.52M [HG タイプ] 〈K〉 …… 529
K ARM 2.52M [HG-Type]

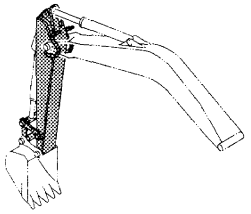

H アーム 2.52M 〈選択〉…… 531
H ARM 2.52M

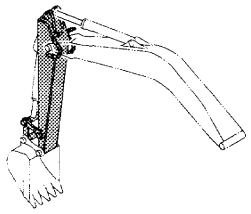

ショートアーム 2.1M 〈選択〉 …… 533
SHORT ARM 2.1M

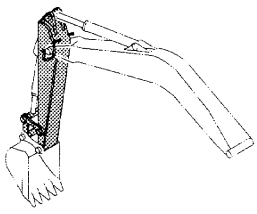

ロングアーム 3.01M 〈選択〉 …… 535
LONG ARM 3.01M

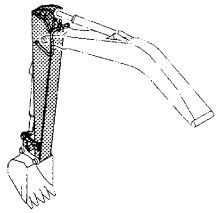

角度センサ 〈HG〉 …… 537
ANGLE SENSOR

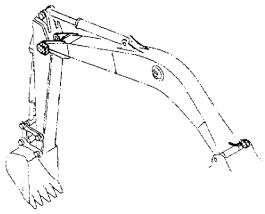

角度センサ 〈X〉 …… 539
ANGLE SENSOR

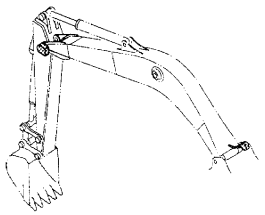

角度センサハーネス 〈X〉 …… 541
ANGLE SENSOR HARNESS

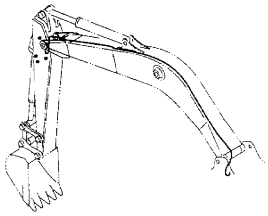

レーザ受光器 〈X〉 …… 543
LASER KIT

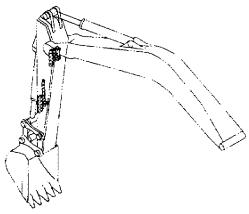

目　　次
CONTENTS

フロント配管 …… 545
FRONT PIPING

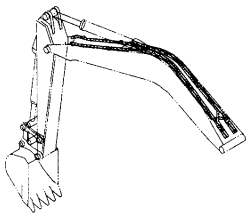

ブームシリンダ（右） …… 547
BOOM CYLINDER (R)

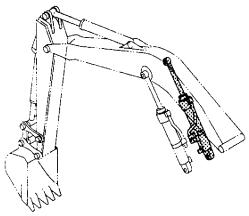

ブームシリンダ（左） …… 549
BOOM CYLINDER (L)

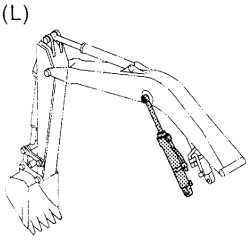

アームシリンダ …… 551
ARM CYLINDER

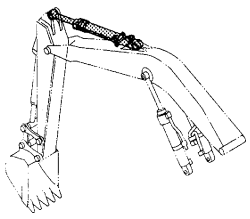

バケットシリンダ〈120,SS,HG,LV,E,Z,H,K〉…… 553
BUCKET CYLINDER

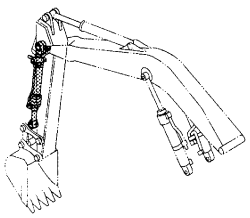

バケットシリンダ〈X〉 …… 555
BUCKET CYLINDER

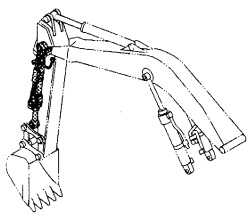

給脂配管〈120,SS,LV,X,E,Z,H,K〉…… 557
LUBRICATE PIPING

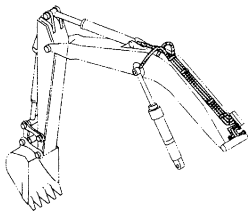

給脂配管（ロングアーム）〈選択〉 …… 559
LUBRICATE PIPING (LONG ARM)

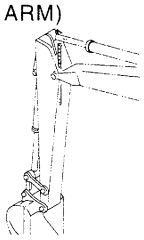

自動給脂装置〈HG〉〈選択〉 …… 561
AUTO. LUBRICATE DEVICE

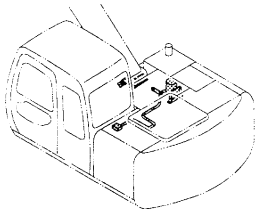

自動給脂配管（ブーム）〈HG〉〈選択〉…… 563
AUTO. LUBRICATE PIPING (BOOM)

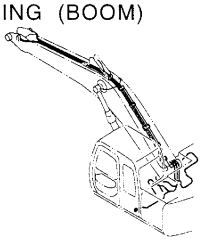

自動給脂配管（アーム）〈HG〉〈選択〉…… 565
AUTO. LUBRICATE PIPING (ARM)

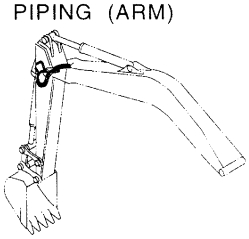

バケット 0.19 [新JIS]〈選択〉 …… 567
BUCKET 0.19 [JIS 94]

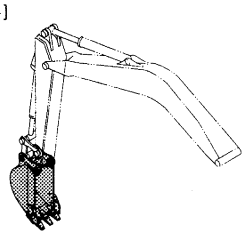

目　　次
CONTENTS

バケット 0.3 [新JIS]〈選択〉 ····· 569
BUCKET 0.3 [JIS 94]

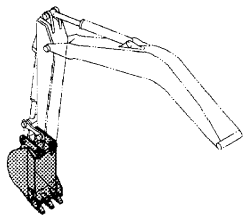

バケット 0.4 [新JIS]〈選択〉 ····· 571
BUCKET 0.4 [JIS 94]

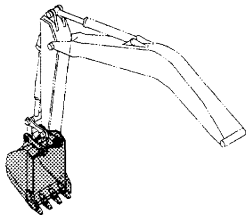

バケット 0.45 [新JIS]〈選択〉 ····· 573
BUCKET 0.45 [JIS 94]

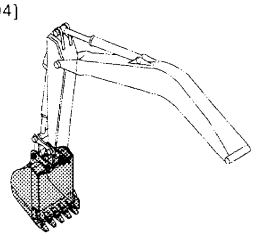

バケット 0.5 [新JIS]〈選択〉 ····· 575
BUCKET 0.5 [JIS 94]

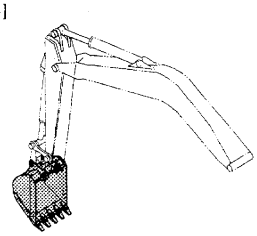

K バケット 0.5 [新JIS]〈選択〉 ····· 577
K BUCKET 0.5 [JIS 94]

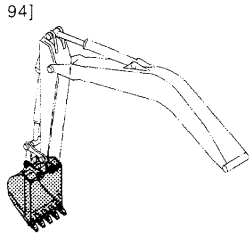

H バケット 0.5 [新JIS]〈選択〉 ····· 579
H BUCKET 0.5 [JIS 94]

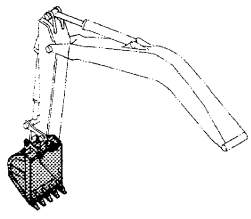

バケット 0.59 [新JIS]〈選択〉 ····· 581
BUCKET 0.59 [JIS 94]

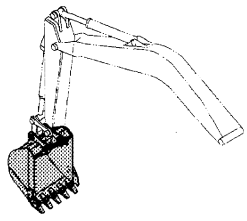

バケット 0.66 [新JIS]〈選択〉 ····· 583
BUCKET 0.66 [JIS 94]

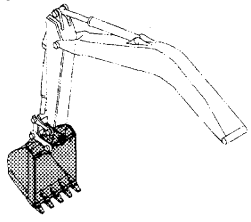

横ピンバケット 0.5 [新JIS]〈選択〉 ····· 585
SIDE-PIN TYPE BUCKET 0.5 [JIS 94]

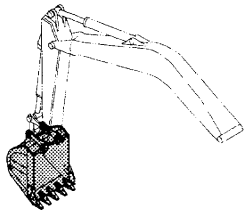

1本爪リッパ〈選択〉 ····· 587
ONE-POINT RIPPER

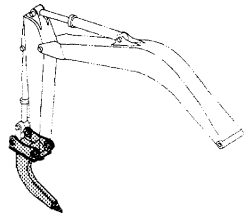

法面バケット〈選択〉 ····· 589
SLOPE-FINISHING BLADE

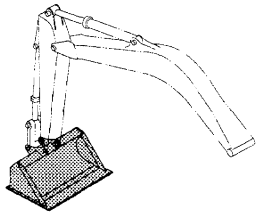

クラムシェルバケット (1)〈選択〉 ····· 591
CLAMSHELL BUCKET (1)

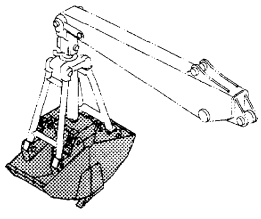

目　　次
CONTENTS

クラムシェルバケット (2) 〈選択〉 ····· 593
CLAMSHELL BUCKET (2)

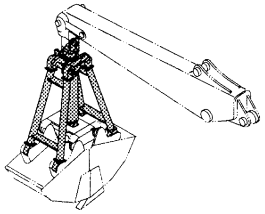

クラムシェルバケット (3) 〈選択〉 ····· 595
CLAMSHELL BUCKET (3)

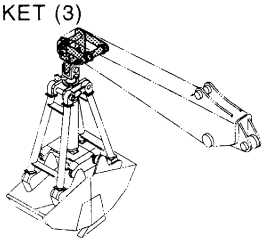

クラムシェル配管 〈選択〉 ····· 597
CLAMSHELL PIPING

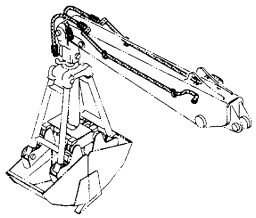

ホースラプチャーバルブ配管（ブーム）：1 〈選択〉 ····· 599
HOSE RUPTURE VALVE PIPING (BOOM) : 1

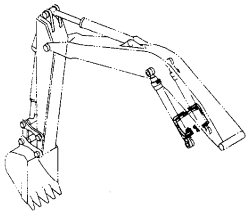

ホースラプチャーバルブ配管（ブーム）：2 〈選択〉 ····· 601
HOSE RUPTURE VALVE PIPING (BOOM) : 2

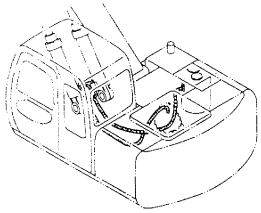

ホースラプチャーバルブ配管（ブーム）：3 〈選択〉 ····· 603
HOSE RUPTURE VALVE PIPING (BOOM) : 3

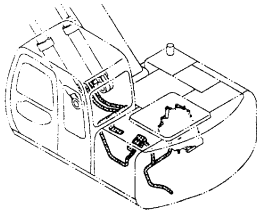

ホースラプチャーバルブ配管（アーム）：1 〈選択〉 ····· 605
HOSE RUPTURE VALVE PIPING (ARM) : 1

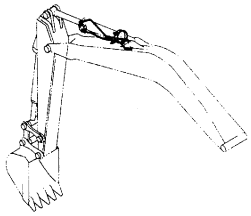

ホースラプチャーバルブ配管（アーム）：2 〈選択〉 ····· 607
HOSE RUPTURE VALVE PIPING (ARM) : 2

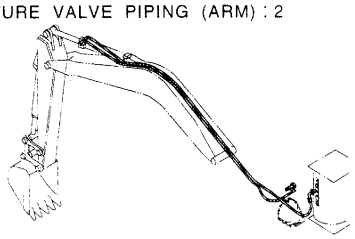

ホースラプチャーバルブ配管（アーム）：3 〈選択〉 ····· 609
HOSE RUPTURE VALVE PIPING (ARM) : 3

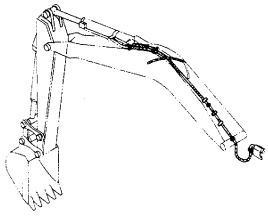

側溝掘関係部品
OFFSET BOOM PARTS

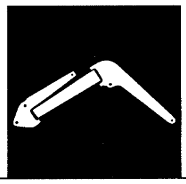

側溝掘ブーム (1) ····· 611
OFFSET BOOM (1)

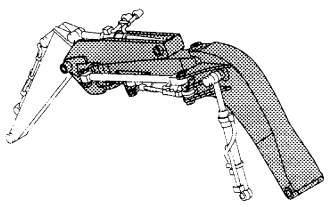

側溝掘ブーム (2) ····· 613
OFFSET BOOM (2)

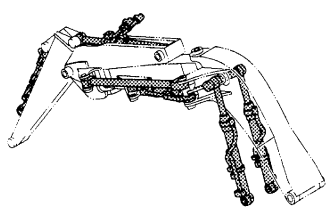

目　　次
CONTENTS

操作ペダル（側溝掘） …… 615
CONTROL PEDAL (OFFSET BOOM)

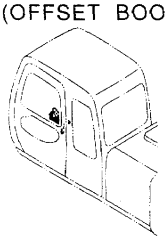

ペダルストッパ（側溝掘） …… 617
PEDAL STOPPER (OFFSET BOOM)

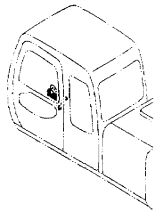

パイロット配管（側溝掘） …… 619
PILOT PIPING (OFFSET BOOM)

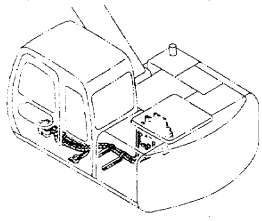

メイン配管（側溝掘） …… 621
MAIN PIPING (OFFSET BOOM)

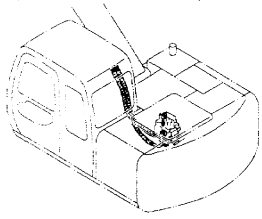

ブームボトム配管（側溝掘） …… 623
BOOM BOTTOM PIPING (OFFSET BOOM)

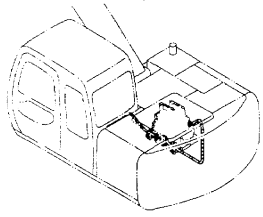

フロント配管（側溝掘）：1 …… 625
FRONT PIPING (OFFSET BOOM) : 1

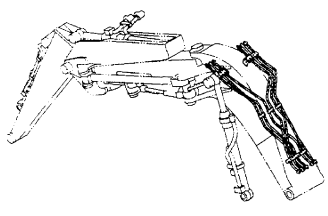

フロント配管（側溝掘）：2 …… 627
FRONT PIPING (OFFSET BOOM) : 2

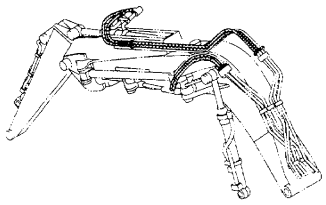

フロント配管（側溝掘）：3 …… 629
FRONT PIPING (OFFSET BOOM) : 3

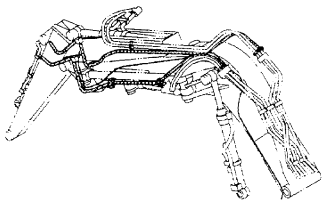

給脂配管（側溝掘） …… 631
LUBRICATE PIPING (OFFSET BOOM)

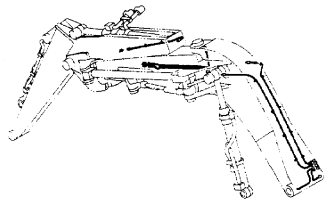

ブレード関係部品 BLADE PARTS

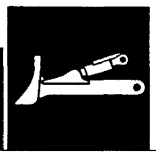

ポンプ装置（ブレード）〈E〉 …… (039)
PUMP DEVICE (BLADE)

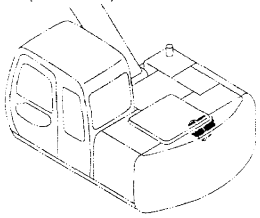

リターン配管（ブレード）〈選択〉 …… 633
RETURN PIPING (BLADE)

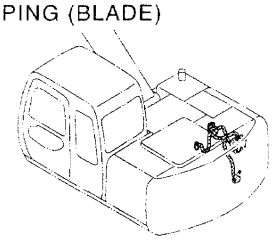

目　　次
CONTENTS

メイン配管（ブレード）：1〈選択〉 …… 635
MAIN PIPING (BLADE) : 1

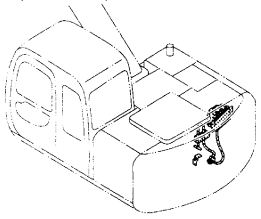

メイン配管（ブレード）：2〈選択〉 …… 637
MAIN PIPING (BLADE) : 2

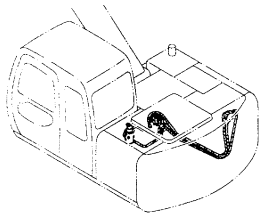

トラックフレーム（ブレード）〈選択〉 …… (449)
TRACK FRAME (BLADE)

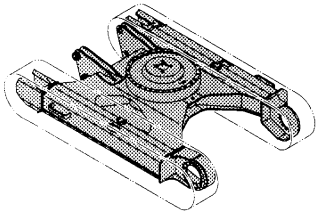

センタージョイント（ブレード）〈選択〉 …… (501)
CENTER JOINT (BLADE)

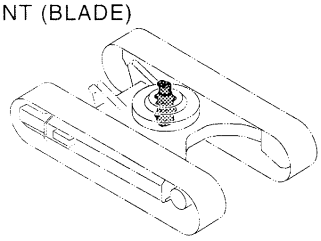

ブレード〈選択〉 …… 639
BLADE

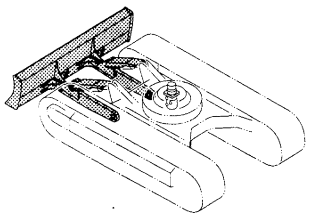

ブレード操作レバー〈選択〉 …… 641
BLADE CONTROL LEVER

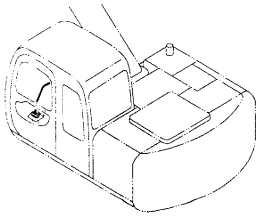

ブレード操作レバー [右コンソール取付タイプ]〈選択〉 … 643
BLADE CONTROL LEVER [RIGHT CONSOLE Type]

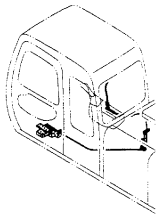

ブレード配管〈選択〉 …… 645
BLADE PIPING

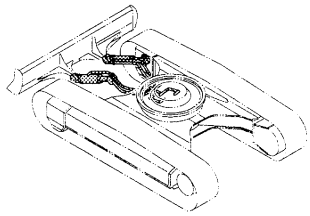

パイロット配管（ブレード）：1〈選択〉 …… 647
PILOT PIPING (BLADE) : 1

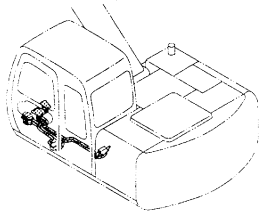

パイロット配管（ブレード）：2〈選択〉 …… 649
PILOT PIPING (BLADE) : 2

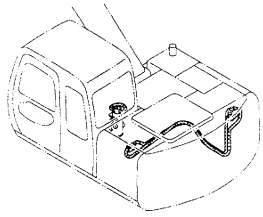

パイロット配管（ブレード）：3〈選択〉 …… 651
PILOT PIPING (BLADE) : 3

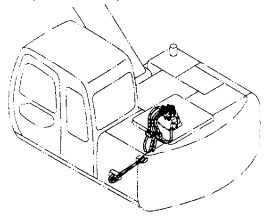

パイロット配管（ブレード）[右コンソール取付タイプ]〈選択〉 … 653
PILOT PIPING (BLADE) [RIGHT CONSOLE Type]

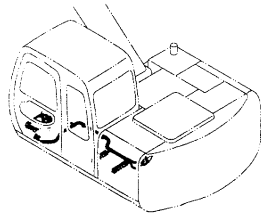

目　　次
CONTENTS

ポンプコントロール配管（ブレード）〈E〉 …… 655
PUMP CONTROL PIPING (BLADE)

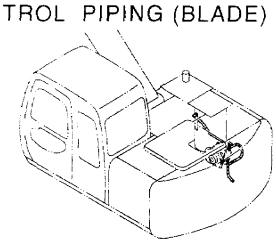

アーム配管（ブレーカ & クラッシャ）〈選択〉… 665
ARM PIPING (BREAKER & CRUSHER)

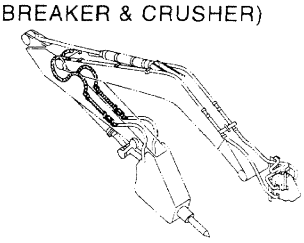

OKD 共用配管（ブレーカ & クラッシャ）〈選択〉…… 667
OKD COMMON PIPING (BREAKER & CRUSHER)

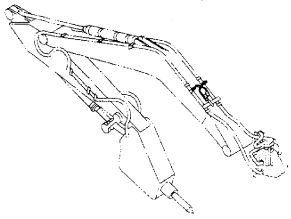

ブレーカ & クラッシャ部品
BREAKER & CRUSHER PARTS

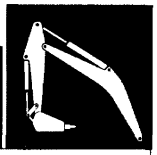

操作ペダル（ブレーカ & クラッシャ）〈選択〉… 657
CONTROL PEDAL (BREAKER & CRUSHER)

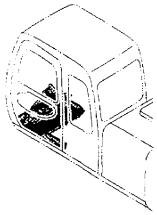

リリーフバルブ（ブレーカ & クラッシャ）〈選択〉 …… 669
RELIFE VALVE (BREAKER & CRUSHER)

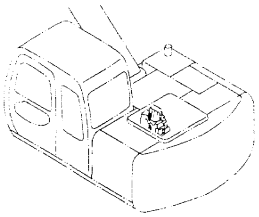

パイロット配管（ブレーカ & クラッシャ）〈選択〉 …… 659
PILOT PIPING (BREAKER & CRUSHER)

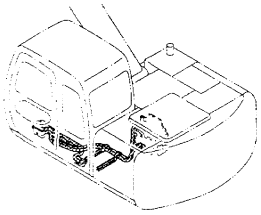

メイン配管（2 速切換）〈選択〉…… 671
MAIN PIPING (FLOW RATE SELECTOR)

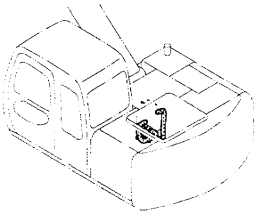

メイン配管（ブレーカ & クラッシャ）〈選択〉… 661
MAIN PIPING (BREAKER & CRUSHER)

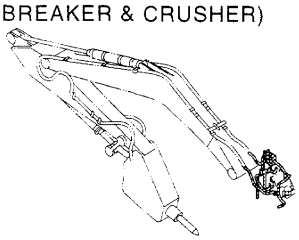

パイロット配管（2 速切換）：1〈選択〉 …… 673
PILOT PIPING (FLOW RATE SELECTOR) : 1

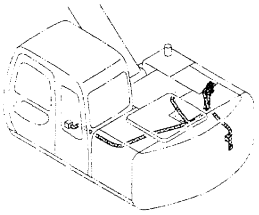

ブーム配管（ブレーカ & クラッシャ）〈選択〉… 663
BOOM PIPING (BREAKER & CRUSHER)

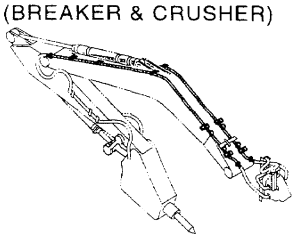

パイロット配管（2 速切換）：2〈選択〉 …… 675
PILOT PIPING (FLOW RATE SELECTOR) : 2

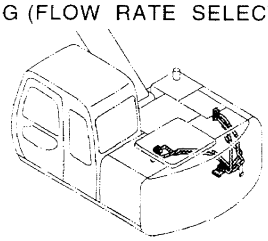

目　　次
CONTENTS

パイロット配管（2速切換）：3〈選択〉 …… 677
PILOT PIPING (FLOW RATE SELECTOR) : 3

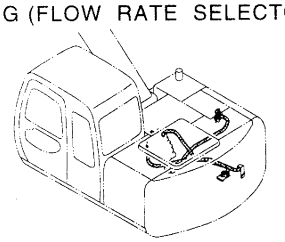

パイロット配管（2速切換）：4〈選択〉 …… 679
PILOT PIPING (FLOW RATE SELECTOR) : 4

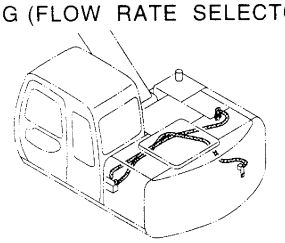

電気部品（2速切換）〈選択〉 …… 681
ELECTRIC PARTS (FLOW RATE SELECTOR)

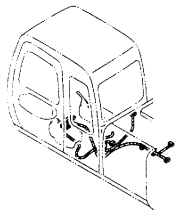

マルチレバー配管 (2) 〈選択〉 …… 687
MULTI LEVER PIPING (2)

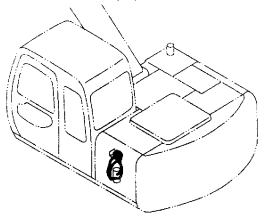

マルチレバー配管 (3) 〈選択〉 …… 689
MULTI LEVER PIPING (3)

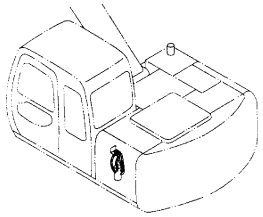

マルチレバー配管 (4) 〈選択〉 …… 691
MULTI LEVER PIPING (4)

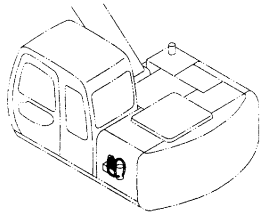

マルチレバー配管 (5) 〈選択〉 …… 693
MULTI LEVER PIPING (5)

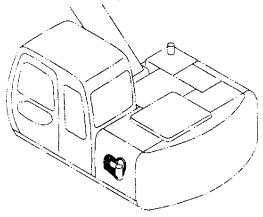

その他 ETC. ETC

マルチレバー〈選択〉 …… 683
MULTI LEVER

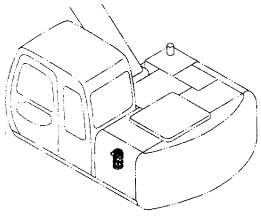

マルチレバー配管 (1) 〈選択〉 …… 685
MULTI LEVER PIPING (1)

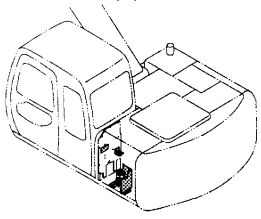

工　具 TOOLS

工具〈120,SS,HG,LV,X,H,K〉 …… 695
TOOLS

目　　次
CONTENTS

ネームプレート NAME-PLATE

レンタル用ネームプレート（日本語）〈選択〉… 697
NAME-PLATE FOR RENTAL (JAPANESE)
ネームプレート（日本語）…… 699
NAME-PLATE (JAPANESE)

索　　引 PARTS INDEX

索　引 …… 701
PARTS INDEX

CONTENTS

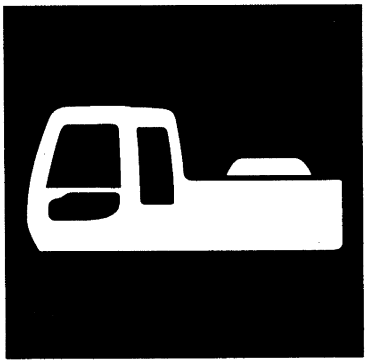

上　部　旋　回　体
UPPERSTRUCTURE

001A

フレーム
FRAME

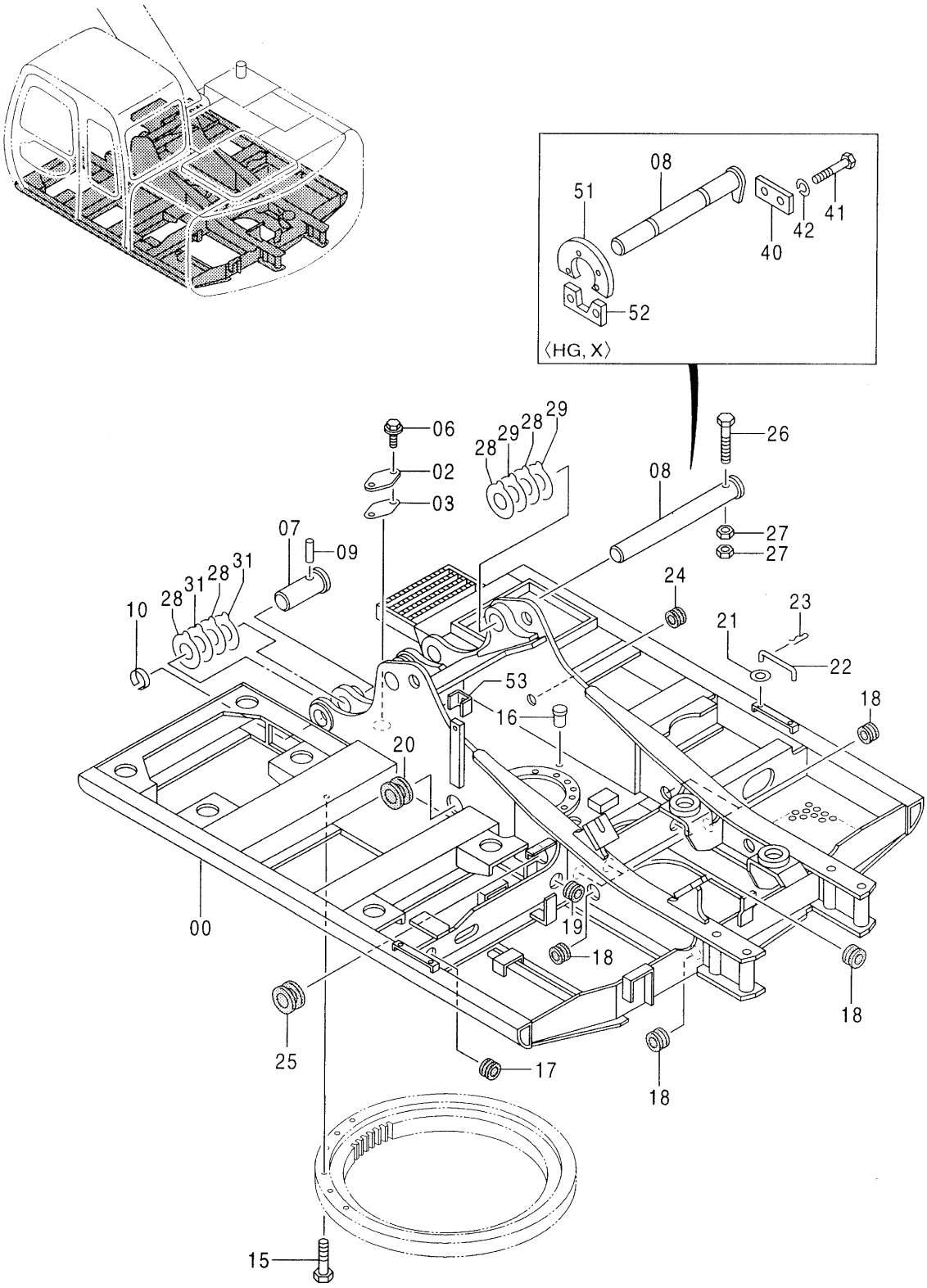

Ⓜ

フレーム
FRAME

001001-

符号 ITEM	部品番号 PART NO.	部品名	PART NAME	数量 Q'TY	サービスコード S.C	適用号機 SERIAL NO.	互換性 ICA	代替部品 REPLACEABLE PART 部品番号 PART NO.	代替部品 REPLACEABLE PART 数量 Q'TY
00	5004295	フレーム;メイン	FRAME;MAIN	1					
		<120, HG, LV, X, E, Z>							
00	+++++++	フレーム;メイン	FRAME;MAIN	1					
		<SS>							
00	+++++++	フレーム;メイン	FRAME;MAIN	1					
		<H, K>							
02	4255799	カバー	COVER	1					
03	4161735	パッキン	PACKING	1					
06	J021025	ボルト;セムス	BOLT;SEMS	2					
07	3051616	ピン	PIN	2					
08	3050671	ピン	PIN	1		-051295	I	3081004	1
		<120, SS, LV, E, Z, H, K>							
08	3081004	ピン	PIN	1		051296-			
		<120, SS, LV, E, Z, H, K>							
08	8061993	ピン		1					
		<HG, X>							
09	4106307	ピン	PIN	2					
10	4098716	リング	RING	2					
15	J921890	ボルト	BOLT	30					
16	4334971	ピン;ノック	PIN;KNOCK	3					
17	4201995	ブッシング;ラバー	BUSHING;RUBBER	1					
18	4509404	ブッシング;ラバー	BUSHING;RUBBER	7					
19	4509404	ブッシング;ラバー	BUSHING;RUBBER	1					
20	4190960	ブッシング;ラバー	BUSHING;RUBBER	1					
21	A590108	ワッシャ;プレーン	WASHER;PLANE	2	#				
22	4341788	ステー	STAY	2					
23	4022697	ピン;ロック	PIN;LOCK	2					
24	4221018	ブッシング;ラバー	BUSHING;RUBBER	1					
25	4221019	ブッシング;ラバー	BUSHING;RUBBER	1					
26	4342146	ボルト	BOLT	1					
		<120, SS, LV, E, Z, H, K>							
27	J950020	ナット	NUT	2					
		<120, SS, LV, E, Z, H, K>							
28	4361293	プレート;スラスト 1.0	PLATE;THRUST 1.0	6	R				
29	4361294	プレート;スラスト 2.0	PLATE;THRUST 2.0	2	R				
31	4361294	プレート;スラスト 2.0	PLATE;THRUST 2.0	4	R				
40	4363619	プレート <HG, X>	PLATE	1					
41	J931630	ボルト <HG, X>	BOLT	2					
42	A590916	ワッシャ;スプリング <HG, X>	WASHER;SPRING	2					
51	4354964	ブラケット <HG, X>	BRACKET	1	W				

001B

フレーム
FRAME

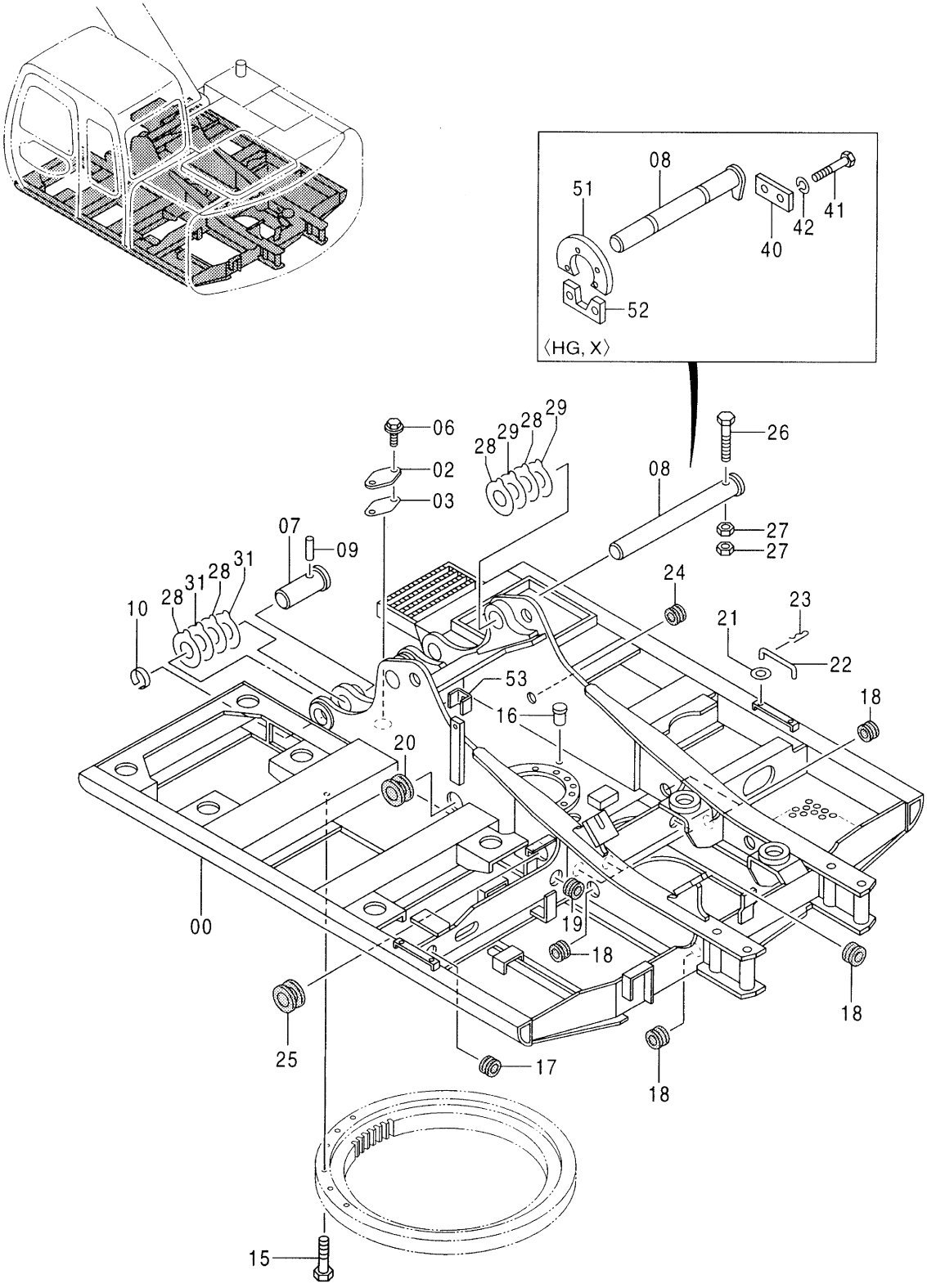

Ⓜ

フレーム
FRAME

001001-

符号 ITEM	部品番号 PART NO.	部品名	PART NAME	数量 Q'TY	サービスコード S.C	適用号機 SERIAL NO.	互換性 ICA	代替部品 REPLACEABLE PART 部品番号 PART NO.	代替部品 REPLACEABLE PART 数量 Q'TY
52	4363318	ｽﾄｯﾊﾟ <HG,X>	STOPPER	1	W				
53	9733476	ｼｰﾄ;ｽｸﾘｭ <HG,X>	SEAT;SCREW	1	W				

003

センタージョイント部品（旋回体）
CENTER JOINT PARTS (UPPERSTRUCTURE)

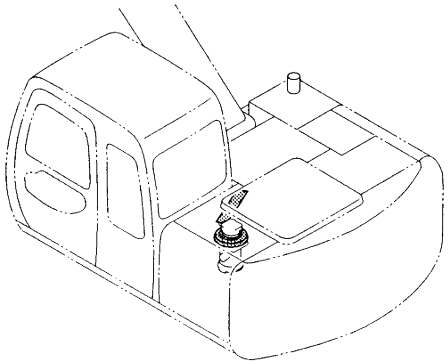

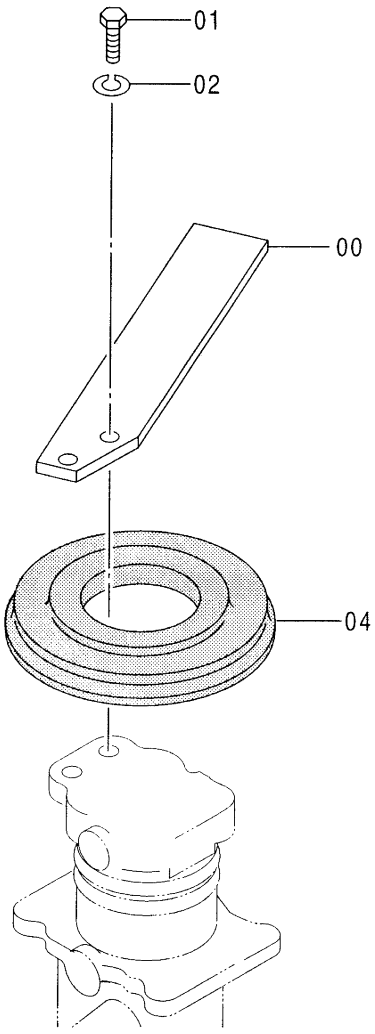

センタージョイント部品(旋回体)
CENTER JOINT PARTS (UPPERSTRUCTURE)

001001-

符号 ITEM	部品番号 PART NO.	部品名	PART NAME	数量 Q'TY	サービスコード S.C	適用号機 SERIAL NO.	互換性 ICA	代替部品 REPLACEABLE PART 部品番号 PART NO.	代替部品 REPLACEABLE PART 数量 Q'TY
00	3057962	ストッパ	STOPPER	1					
01	J901435	ボルト	BOLT	2					
02	A590914	ワッシャ;スプリング	WASHER;SPRING	2					
04	4258592	カバー;ブーツ	COVER;BOOT	1					

カウンタウェイト
COUNTERWEIGHT

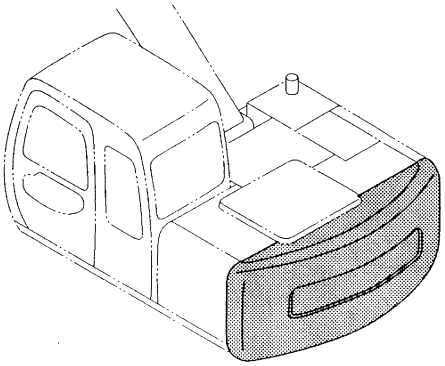

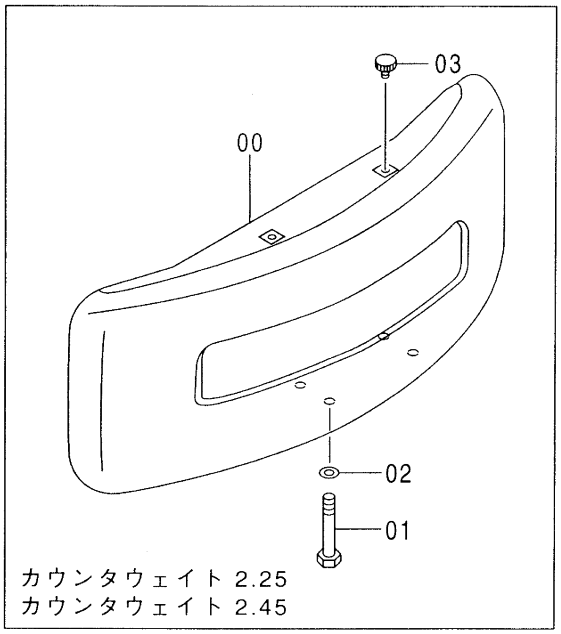

カウンタウェイト 2.25
カウンタウェイト 2.45

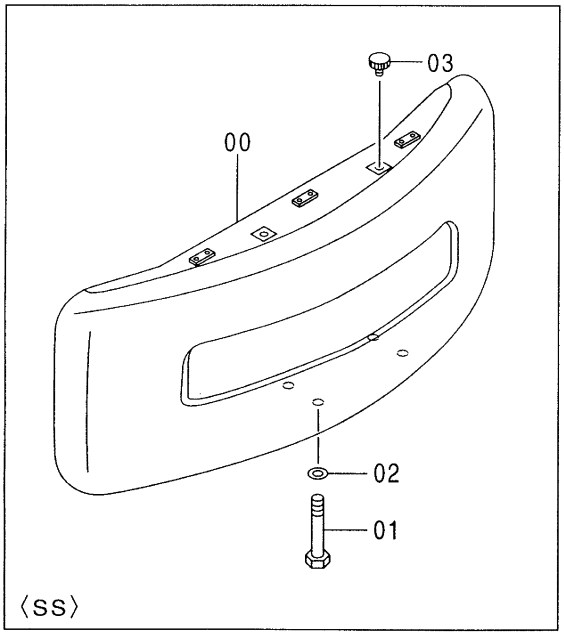

〈SS〉

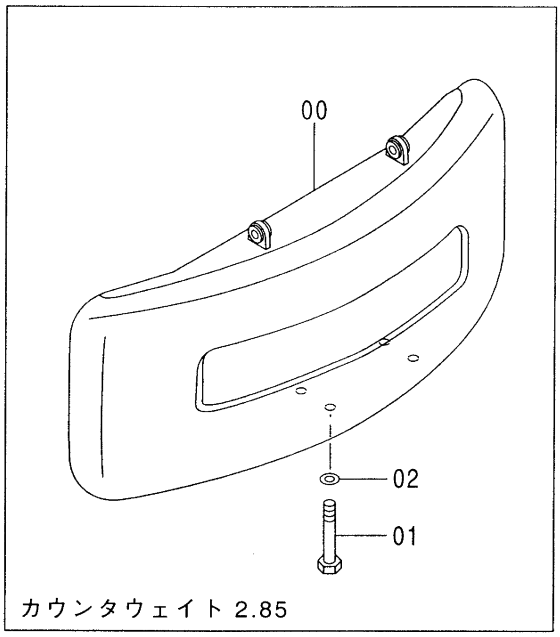

カウンタウェイト 2.85

Ⓜ

カウンタウエイト
COUNTERWEIGHT

001001-

符号 ITEM	部品番号 PART NO.	部品名	PART NAME	数量 Q'TY	サービスコード S.C	適用号機 SERIAL NO.	互換性 ICA	代替部品 REPLACEABLE PART 部品番号 PART NO.	代替部品 REPLACEABLE PART 数量 Q'TY
	カウンタウエイト 2.25 <120, SS, HG, LV, X, E, Z>								
00	5004228	ウエイト;カウンタ	WEIGHT;COUNTER	1					
		<120, HG, LV, X, E, Z>							
00	5005372	ウエイト;カウンタ	WEIGHT;COUNTER	1					
		<SS>							
01	J932722	ボルト	BOLT	4					
02	4126485	ワッシャ	WASHER	4					
03	4149678	キャップ	CAP	2					
	カウンタウエイト 2.45 <H, K>								
00	5004511	ウエイト;カウンタ	WEIGHT;COUNTER	1					
01	J932722	ボルト	BOLT	4					
02	4126485	ワッシャ	WASHER	4					
03	4149678	キャップ	CAP	2					
	カウンタウエイト 2.85 <K>								
00	5004277	ウイエト;カウンタ	WEIGHT;COUNTER	1					
01	J932722	ボルト	BOLT	4					
02	4126485	ワッシャ	WASHER	4					

エンジン
ENGINE

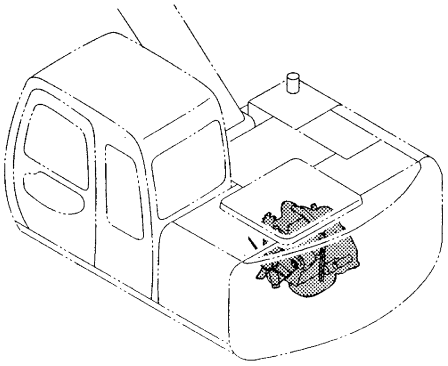

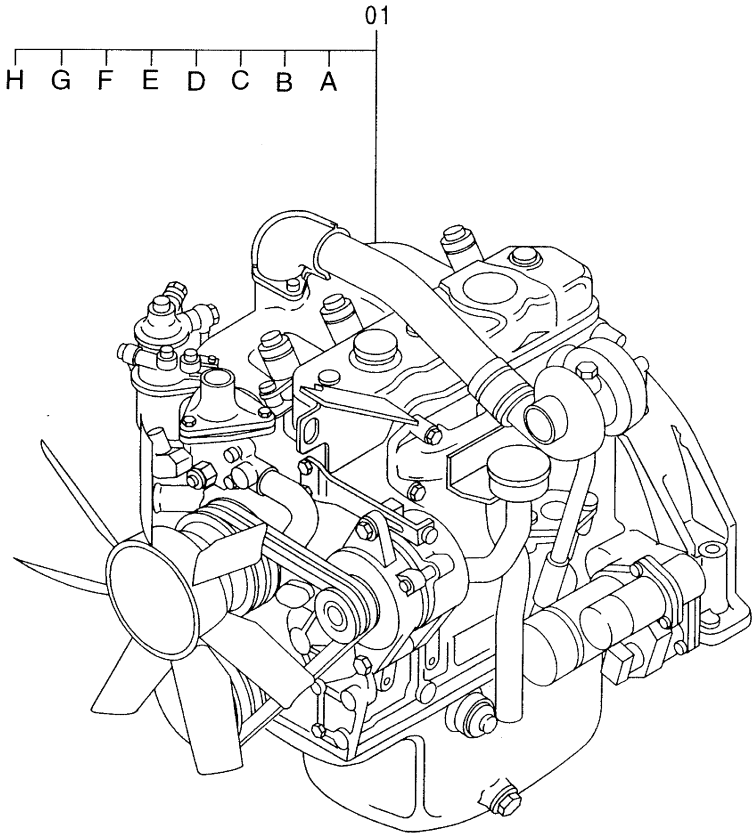

エンジン
ENGINE

001001-

符号 ITEM	部品番号 PART NO.	部品名	PART NAME	数量 Q'TY	サービスコード S.C	適用号機 SERIAL NO.	互換性 ICA	代替部品 REPLACEABLE PART 部品番号 PART NO.	代替部品 REPLACEABLE PART 数量 Q'TY
01	4334253	エンジン <120, HG, LV, X, E, H, K>	ENGINE	1	Z				
01	4381534	エンジン <SS>	ENGINE	1	Z				
01	4381554	エンジン <Z>	ENGINE	1	Z				
01A	4365741	・ベルト;V (1=2本) <120, HG, LV, X, E, Z, H, K>	・BELT;V (1=2 PIECES)	1	Z				
01A	4386518	・ベルト;V (1=2本) <SS>	・BELT;V (1=2 PIECES)	1	Z				
01B	4183853	・フィルタ;オイル (メイン)	・FILTER;OIL (MAIN)	1	Z				
01C	4285642	・フィルタ;オイル (バイパス)	・FILTER;OIL (BYPASS)	1	Z				
01D	4285643	・フィルタ;フユーエル	・FILTER;FUEL	1	Z				
01E	4201132	・スイッチ;プレッシャ	・SWITCH;PRESSURE	1	Z				
01F	4371318	・スイッチ;サーモ (オーバーヒートワーニング)	・SWITCH;THERMOMETER (OVER HEAT WARNING)	1	Z				
01G	4296370	・ジェネレータ	・GENERATOR	1	Z				
01H	4371903	・スイッチ;レベル <120, SS, HG, LV, X, E, H, K>	・SWITCH;LEVEL	1	Z				

エンジン取付部品
ENGINE SUPPORT

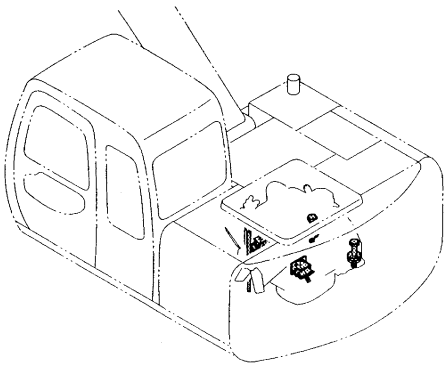

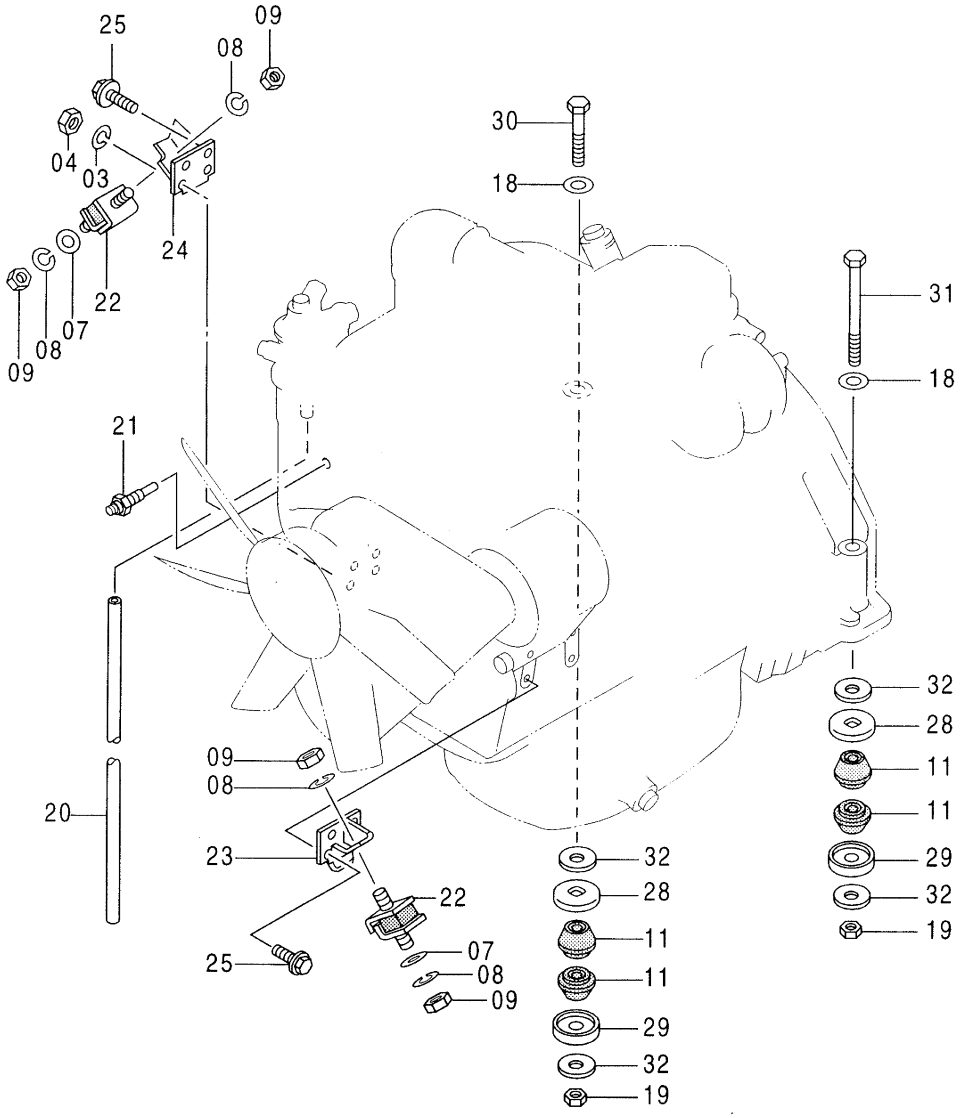

ｴﾝｼﾞﾝ取付部品
ENGINE SUPPORT

001001-

符号 ITEM	部品番号 PART NO.	部品名	PART NAME	数量 Q'TY	サービスコード S.C	適用号機 SERIAL NO.	互換性 ICA	代替部品 REPLACEABLE PART 部品番号 PART NO.	代替部品 REPLACEABLE PART 数量 Q'TY
03	A590910	ﾜｯｼﾔ;ｽﾌﾟﾘﾝｸﾞ	WASHER;SPRING	1					
04	J952010	ﾅｯﾄ	NUT	1					
07	4086894	ﾜｯｼﾔ	WASHER	2					
08	A590914	ﾜｯｼﾔ;ｽﾌﾟﾘﾝｸﾞ	WASHER;SPRING	4					
09	J950014	ﾅｯﾄ	NUT	4					
11	4341825	ﾗﾊﾞｰ	RUBBER	4					
18	J222016	ﾜｯｼﾔ	WASHER	2					
19	J950016	ﾅｯﾄ	NUT	2					
20	4171509	ﾎｰｽ;ﾋﾞﾆｰﾙ	HOSE;VINYL	1					
21	4257129	ﾕﾆｯﾄ	UNIT	1					
22	4334526	ﾗﾊﾞｰ	RUBBER	2					
23	8064364	ﾌﾞﾗｹｯﾄ	BRACKET	1					
24	8064357	ﾌﾞﾗｹｯﾄ	BRACKET	1					
25	M171025	ﾎﾞﾙﾄ;ｾﾑｽ	BOLT;SEMS	7					
28	4365281	ｽﾄｯﾊﾟ	STOPPER	2					
29	4365280	ｽﾄｯﾊﾟ	STOPPER	2					
30	J921614	ﾎﾞﾙﾄ	BOLT	1					
31	4365735	ﾎﾞﾙﾄ	BOLT	1					
32	4366699	ｽﾄｯﾊﾟ	STOPPER	4					

ラジエータ
RADIATOR

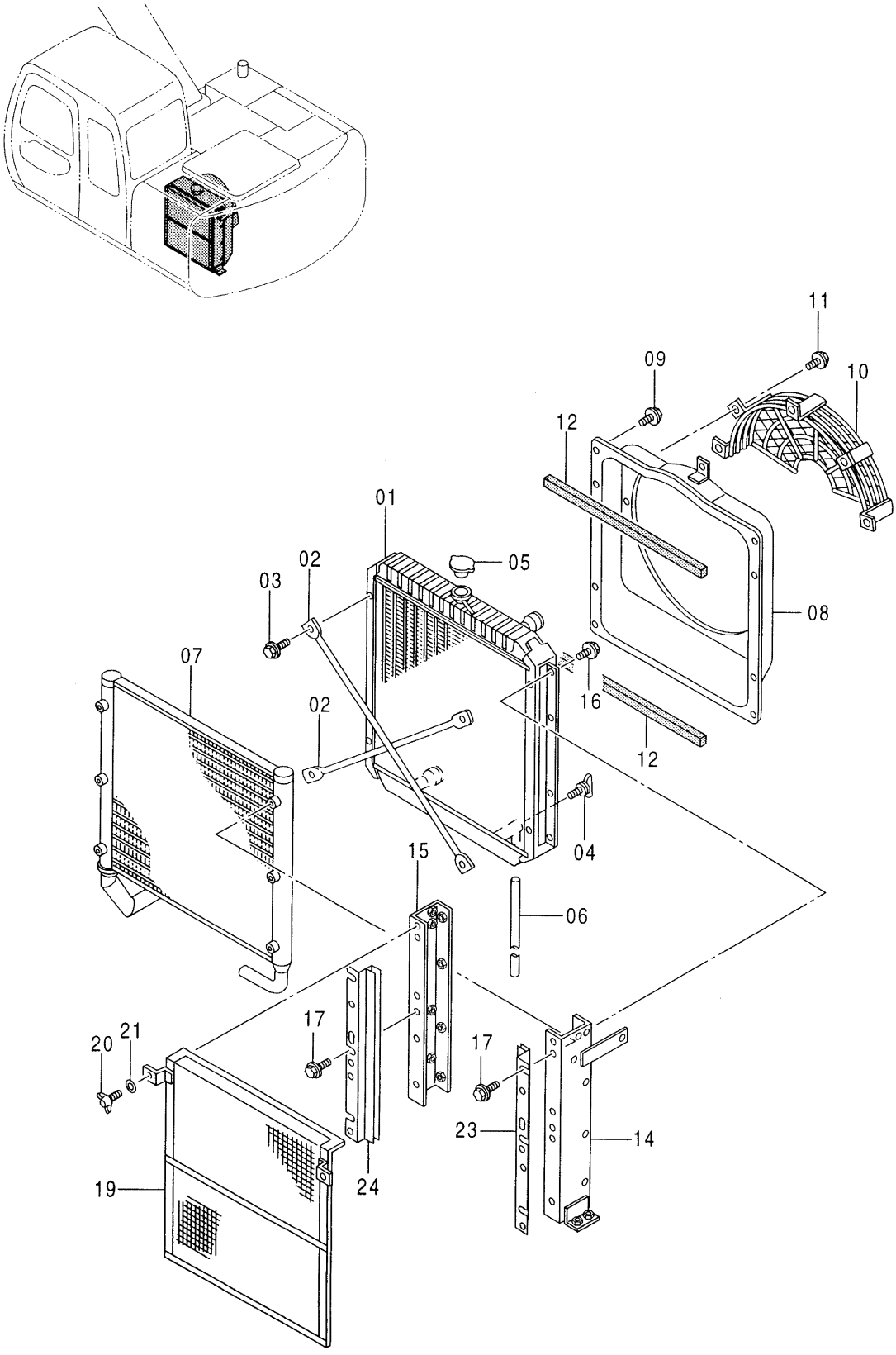

ﾗｼﾞｴｰﾀ
RADIATOR

001001-

符号 ITEM	部品番号 PART NO.	部品名	PART NAME	数量 Q'TY	サービスコード S.C	適用号機 SERIAL NO.	互換性 ICA	代替部品 REPLACEABLE PART 部品番号 PART NO.	代替部品 REPLACEABLE PART 数量 Q'TY
	4341878	ﾗｼﾞｴｰﾀ ｱｯｾﾝ	RADIATOR ASS'Y	1					
01	4365743	･ｺｱ;ﾗｼﾞｴｰﾀ	･CORE;RADIATOR	1					
02	4287044	･ﾛｯﾄﾞ	･ROD	2					
03	4371242	･ﾎﾞﾙﾄ;ｾﾑｽ	･BOLT;SEMS	4					
04	4206928	･ﾌﾟﾗｸﾞ;ﾄﾞﾚｰﾝ	･PLUG;DRAIN	1					
05	4343268	･ｷｬｯﾌﾟ	･CAP	1					
06	4285641	･ﾎｰｽ	･HOSE	1					
07	4365742	･ｸｰﾗ;ｵｲﾙ	･COOLER;OIL	1					
08	4370437	･ｶﾞｲﾄﾞ;ﾌｧﾝ	･GUIDE;FAN	1					
09	4371243	･ﾎﾞﾙﾄ;ｾﾑｽ	･BOLT;SEMS	8					
10	4370438	･ｶﾞｰﾄﾞ;ﾌｧﾝ	･GUARD;FAN	1					
11	4371258	･ﾎﾞﾙﾄ;ｾﾑｽ	･BOLT;SEMS	5					
12	4370439	･ﾊﾟｯｷﾝ	･PACKING	2					
14	4370440	･ﾌﾞﾗｹｯﾄ	･BRACKET	1					
15	4370441	･ﾌﾞﾗｹｯﾄ	･BRACKET	1					
16	4371258	･ﾎﾞﾙﾄ;ｾﾑｽ	･BOLT;SEMS	8					
17	4371258	･ﾎﾞﾙﾄ;ｾﾑｽ	･BOLT;SEMS	6					
19	4370442	･ﾈｯﾄ	･NET	1					
20	4229973	･ﾎﾞﾙﾄ;ｳｲﾝｸﾞ	･BOLT;WING	2					
21	4206931	･ﾜｯｼﾔ	･WASHER	2					
23	4371005	･ﾌﾞﾗｹｯﾄ	･BRACKET	1					
24	4371006	･ﾌﾞﾗｹｯﾄ	･BRACKET	1					

ラジエータ取付部品
RADIATOR SUPPORT

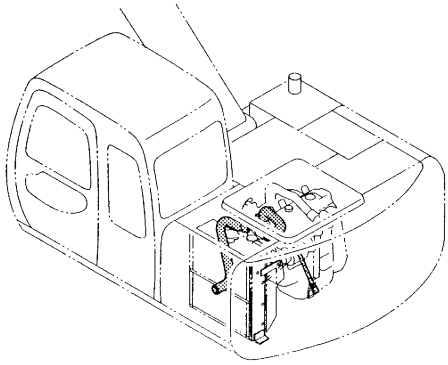

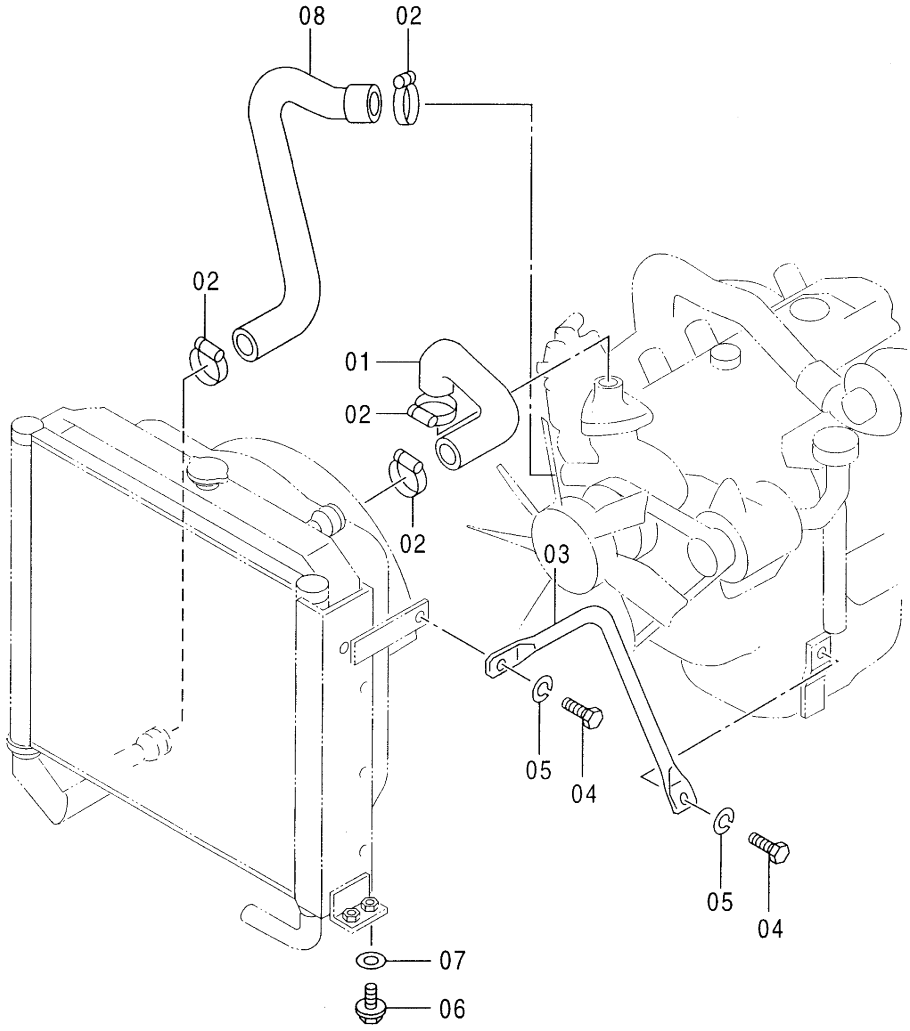

ﾗｼﾞｴｰﾀ取付部品
RADIATOR SUPPORT

001001-

符号 ITEM	部品番号 PART NO.	部品名	PART NAME	数量 Q'TY	サービスコード S.C	適用号機 SERIAL NO.	互換性 ICA	代替部品 REPLACEABLE PART 部品番号 PART NO.	代替部品 REPLACEABLE PART 数量 Q'TY
01	3068516	ﾎｰｽ;ｳｵｰﾀ	HOSE;WATER	1					
02	4504198	ｸﾗﾝﾌﾟ;ﾎｰｽ	CLAMP;HOSE	4					
03	3052439	ｽﾃｰ	STAY	1					
04	J901635	ﾎﾞﾙﾄ	BOLT	2					
05	A590916	ﾜｯｼｬ;ｽﾌﾟﾘﾝｸﾞ	WASHER;SPRING	2					
06	J011230	ﾎﾞﾙﾄ;ｾﾑｽ	BOLT;SEMS	4					
07	J222012	ﾜｯｼｬ	WASHER	4					
08	3073998	ﾎｰｽ;ｳｵｰﾀ	HOSE;WATER	1					

リザーブタンク
RESERVE TANK

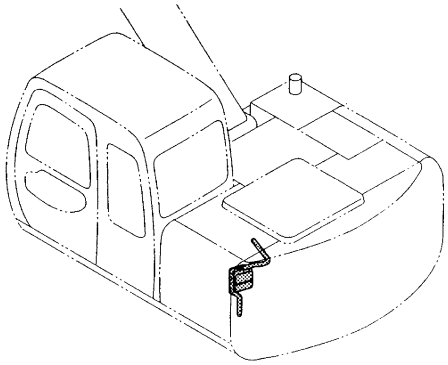

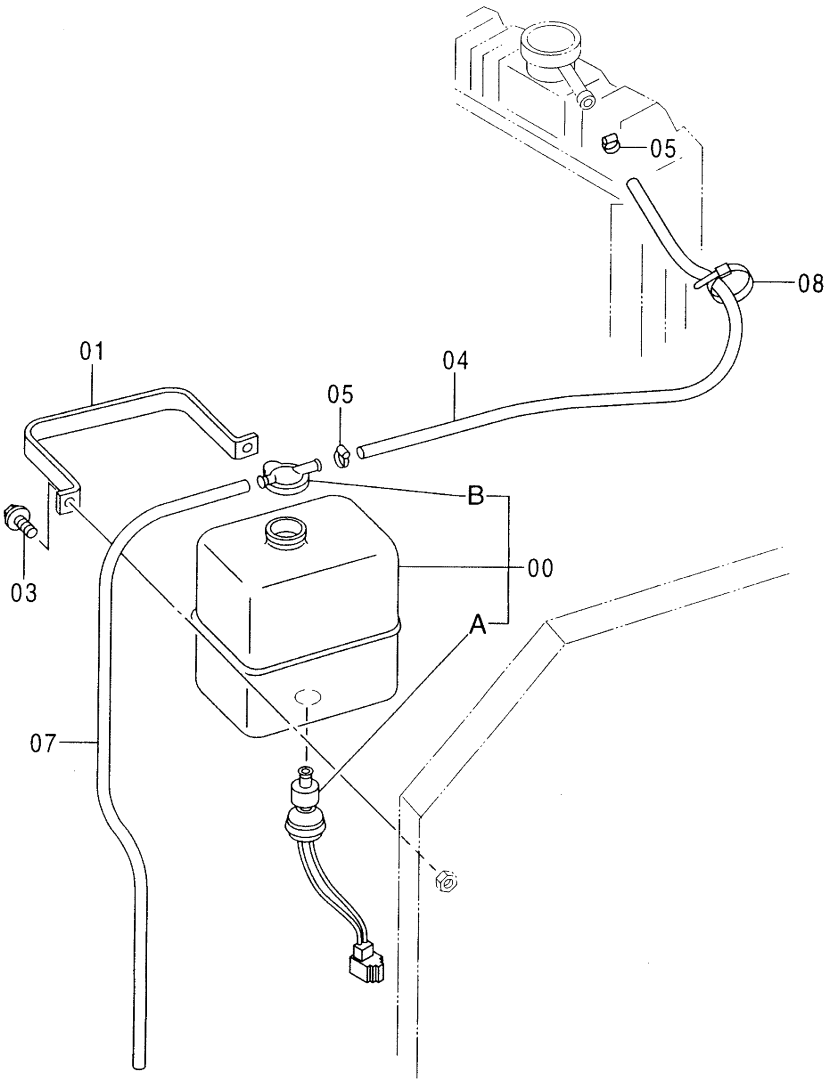

ﾘｻﾞｰﾌﾞﾀﾝｸ
RESERVE TANK

001001-

符号 ITEM	部品番号 PART NO.	部品名	PART NAME	数量 Q'TY	サービスコード S.C	適用号機 SERIAL NO.	互換性 ICA	代替部品 REPLACEABLE PART 部品番号 PART NO.	代替部品 REPLACEABLE PART 数量 Q'TY
00	4130139	ﾀﾝｸ;ｳｵｰﾀ	TANK;WATER	1					
00A	4153251	・ｽｲｯﾁ;ﾚﾍﾞﾙ	・SWITCH;LEVEL	1					
00B	4153250	・ｷｬｯﾌﾟ	・CAP	1		-050853	P	4396809	1
00B	4396809	・ｷｬｯﾌﾟ	・CAP	1	#	050854-			
01	4180555	ｸﾗﾝﾌﾟ	CLAMP	1					
03	J020820	ﾎﾞﾙﾄ;ｾﾑｽ	BOLT;SEMS	2					
04	4208073	ﾎｰｽ;ｳｵｰﾀ	HOSE;WATER	1					
05	4508575	ｸﾗﾝﾌﾟ;ﾎｰｽ	CLAMP;HOSE	2					
07	4142844	ﾎｰｽ;ﾋﾞﾆｰﾙ	HOSE;VINYL	1					
08	4055311	ｸﾘｯﾌﾟ;ﾊﾞﾝﾄﾞ	CLIP;BAND	1					

エアクリーナ
AIR CLEANER

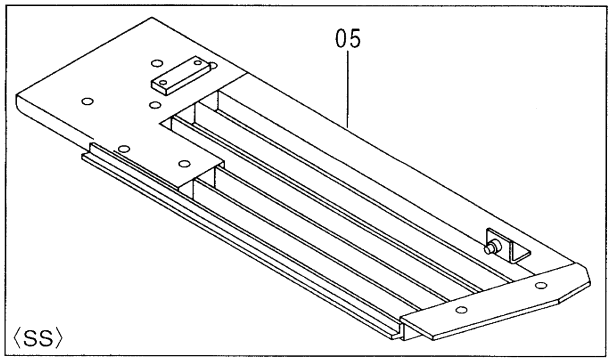

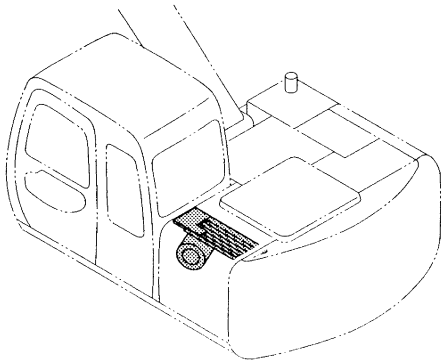

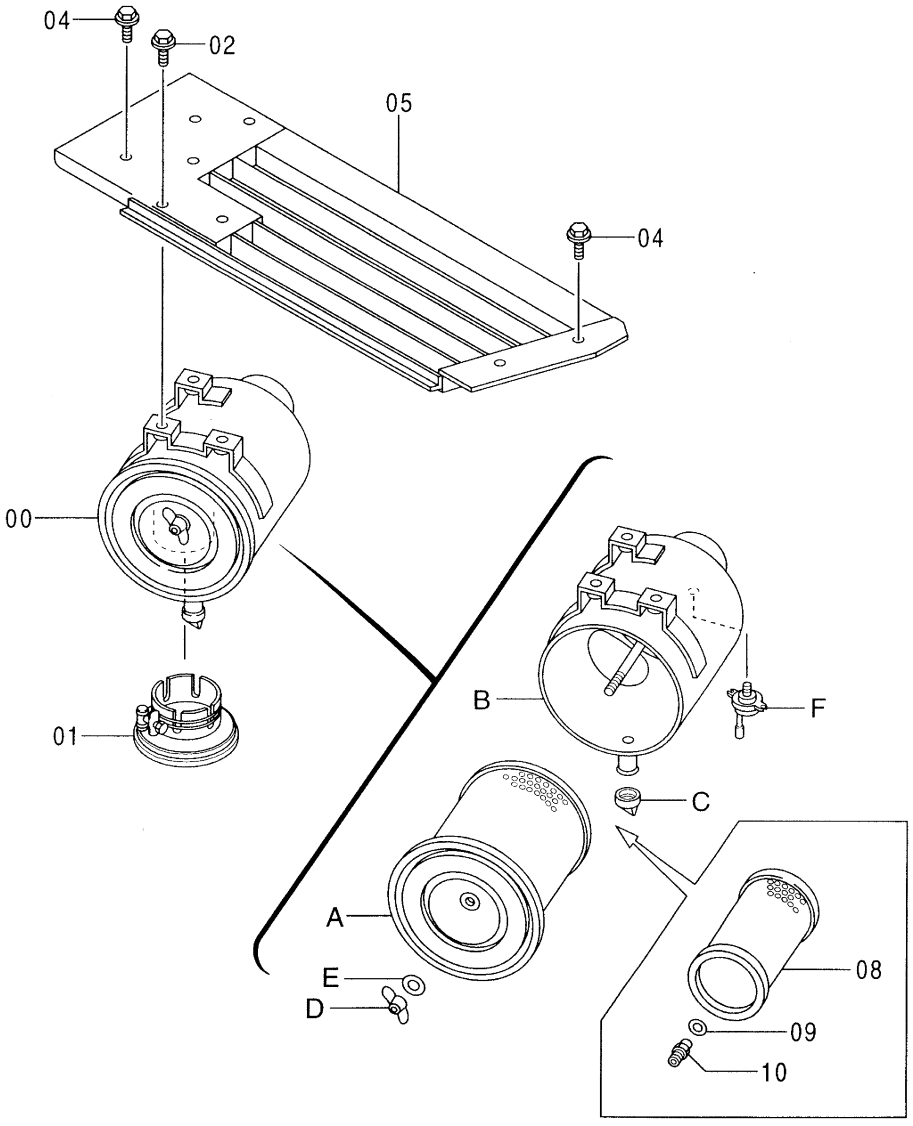

Ⓜ

エア クリーナ
AIR CLEANER

001001-

符号 ITEM	部品番号 PART NO.	部品名	PART NAME	数量 Q'TY	サービスコード S.C	適用号機 SERIAL NO.	互換性 ICA	代替部品 REPLACEABLE PART 部品番号 PART NO.	代替部品 REPLACEABLE PART 数量 Q'TY
00	4334612	クリーナ;エア アッセン	CLEANER;AIR ASS'Y	1					
00A	4285619	・エレメント	・ELEMENT	1					
00B	4369995	・ボディ	・BODY	1					
00C	4206552	・バルブ	・VALVE	1					
00D	4285621	・ナット;ウイング	・NUT;WING	1					
00E	4285622	・パッキン	・PACKING	1					
00F	4334759	・インジケータ	・INDICATOR	1					
01	4334755	スクリーン	SCREEN	1					
02	J021055	ボルト;セムス	BOLT;SEMS	3					
04	J021030	ボルト;セムス	BOLT;SEMS	5					
05	7030840	カバー <120, HG, LV, X, E, Z, H, K>	COVER	1					
05	7032320	カバー <SS>	COVER	1					
08	4209588	エレメント <選択>	ELEMENT	1					
09	4178404	パッキン <選択>	PACKING	1					
10	4178406	ナット <選択>	NUT	1					

エアクリーナ取付部品
AIR CLEANER SUPPORT

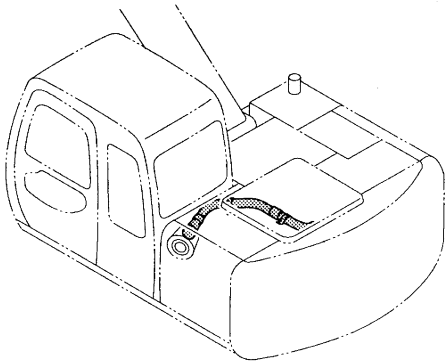

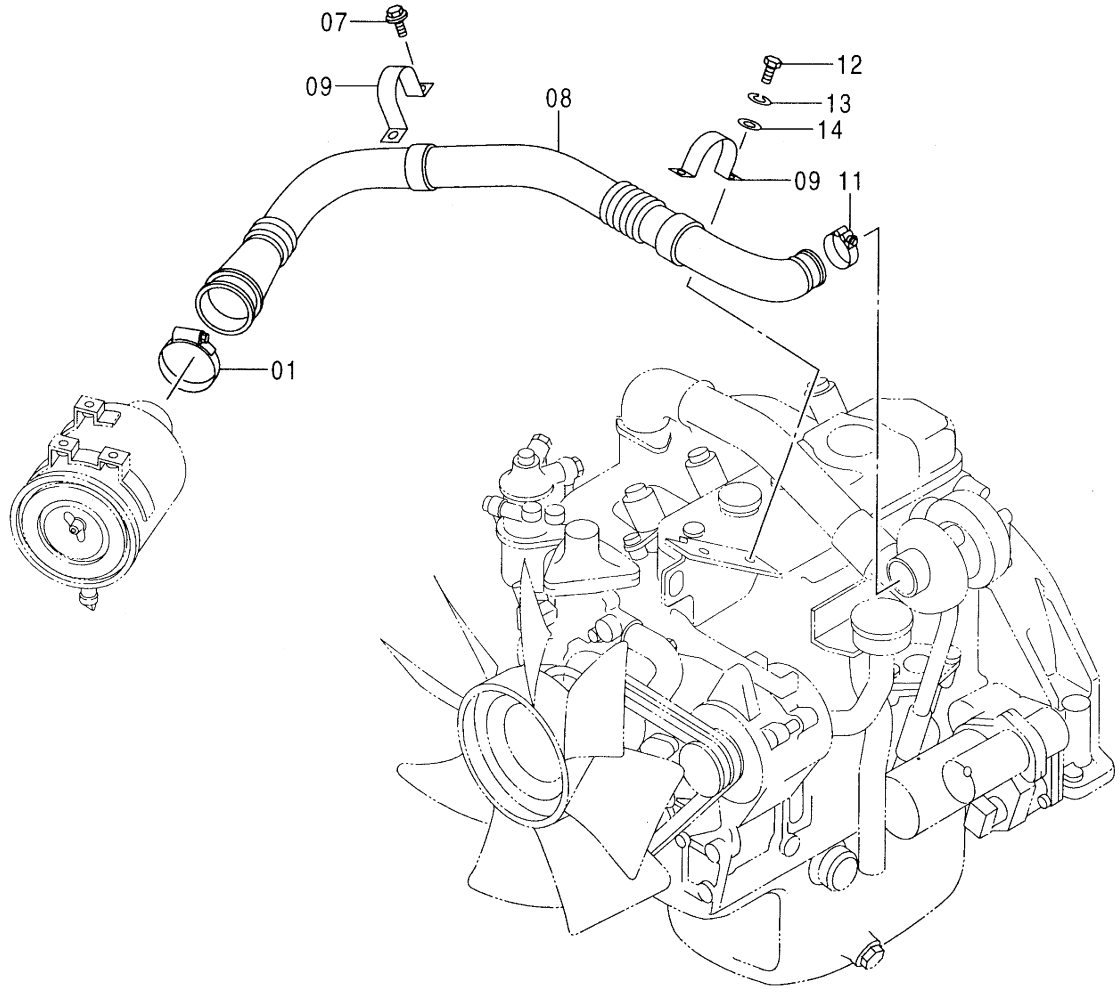

Ⓜ

ｴｱ ｸﾘｰﾅ取付部品
AIR CLEANER SUPPORT

001001-

符号 ITEM	部品番号 PART NO.	部品名	PART NAME	数量 Q'TY	サービスコード S.C	適用号機 SERIAL NO.	互換性 ICA	代替部品 REPLACEABLE PART 部品番号 PART NO.	代替部品 REPLACEABLE PART 数量 Q'TY
01	4507397	ｸﾗﾝﾌﾟ;ﾎｰｽ	CLAMP;HOSE	1					
07	J021030	ﾎﾞﾙﾄ;ｾﾑｽ	BOLT;SEMS	2					
08	4353638	ﾀﾞｸﾄ;ｴｱ	DUCT;AIR	1					
09	4353703	ｸﾗﾝﾌﾟ;ﾊﾟｲﾌﾟ	CLAMP;PIPE	2					
11	4282478	ｸﾗﾝﾌﾟ;ﾎｰｽ	CLAMP;HOSE	1					
12	M111030	ﾎﾞﾙﾄ	BOLT	2					
13	A590910	ﾜｯｼﾔ;ｽﾌﾟﾘﾝｸﾞ	WASHER;SPRING	2					
14	A590110	ﾜｯｼﾔ;ﾌﾟﾚｰﾝ	WASHER;PLANE	2					

プレクリーナ
PRE CLEANER

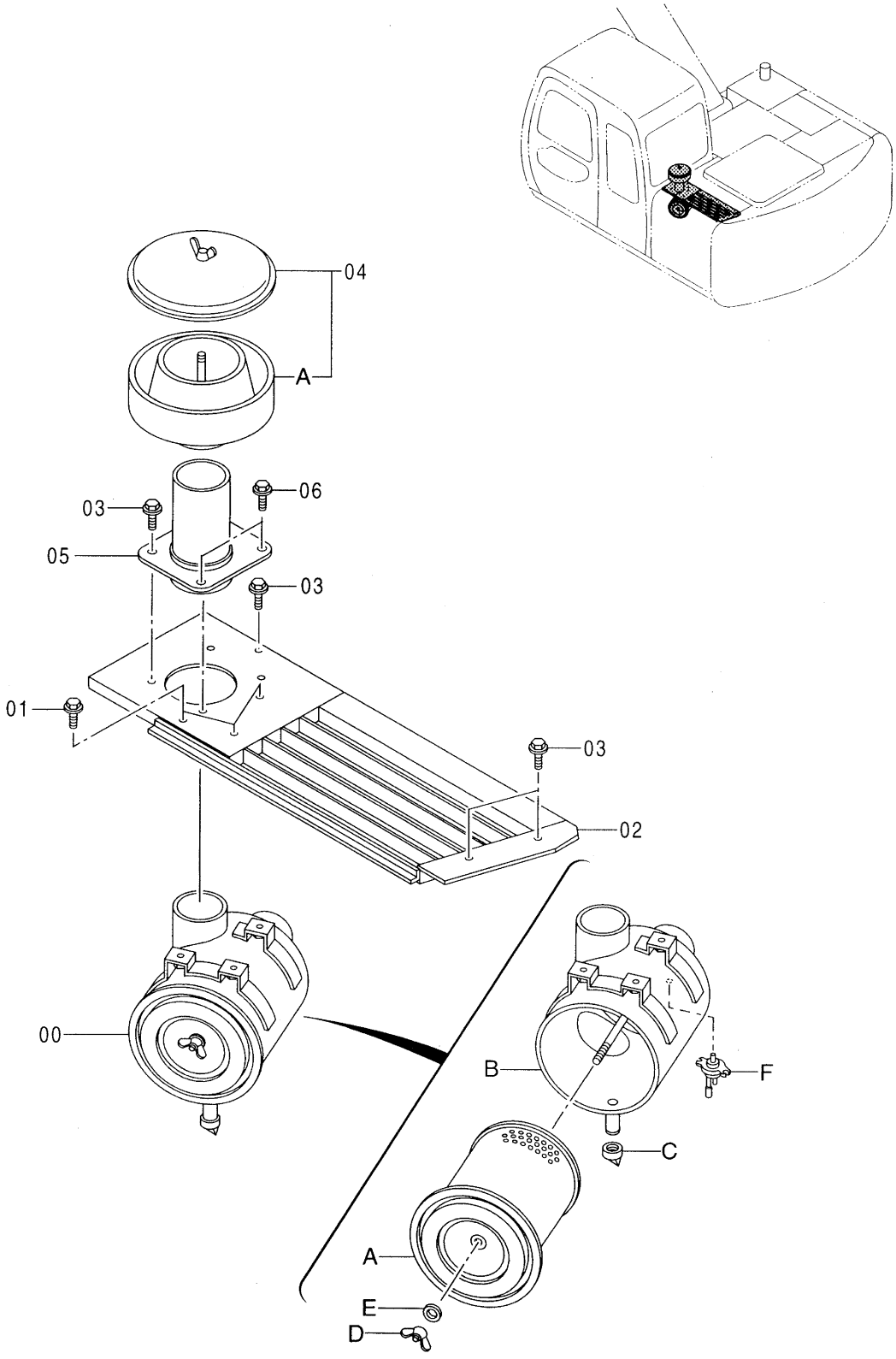

プレ クリーナ
PRE CLEANER

001001-

符号 ITEM	部品番号 PART NO.	部品名	PART NAME	数量 Q'TY	サービスコード S.C	適用号機 SERIAL NO.	互換性 ICA	代替部品 REPLACEABLE PART 部品番号 PART NO.	代替部品 REPLACEABLE PART 数量 Q'TY
00	4356693	クリーナ;エア アッセン	CLEANER;AIR ASS'Y	1					
00A	4285619	・エレメント	・ELEMENT	1					
00B	4369996	・ボディ	・BODY	1					
00C	4206552	・バルブ	・VALVE	1					
00D	4285621	・ナット;ウイング	・NUT;WING	1					
00E	4285622	・パッキン	・PACKING	1					
00F	4334759	・インジケータ	・INDICATOR	1					
01	J021055	ボルト;セムス	BOLT;SEMS	3					
02	7030600	カバー	COVER	1					
03	J021030	ボルト;セムス	BOLT;SEMS	5					
04	4505403	クリーナ;プレ	CLEANER;PRE	1					
04A	4045174	・ダストコレクタ	・DUST-COLLECTOR	1					
05	8063708	パイプ	PIPE	1					
06	J021025	ボルト;セムス	BOLT;SEMS	2					

マフラー
MUFFLER

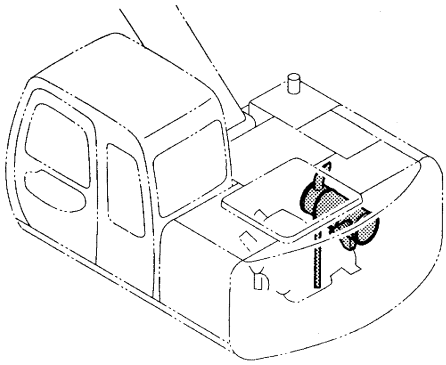

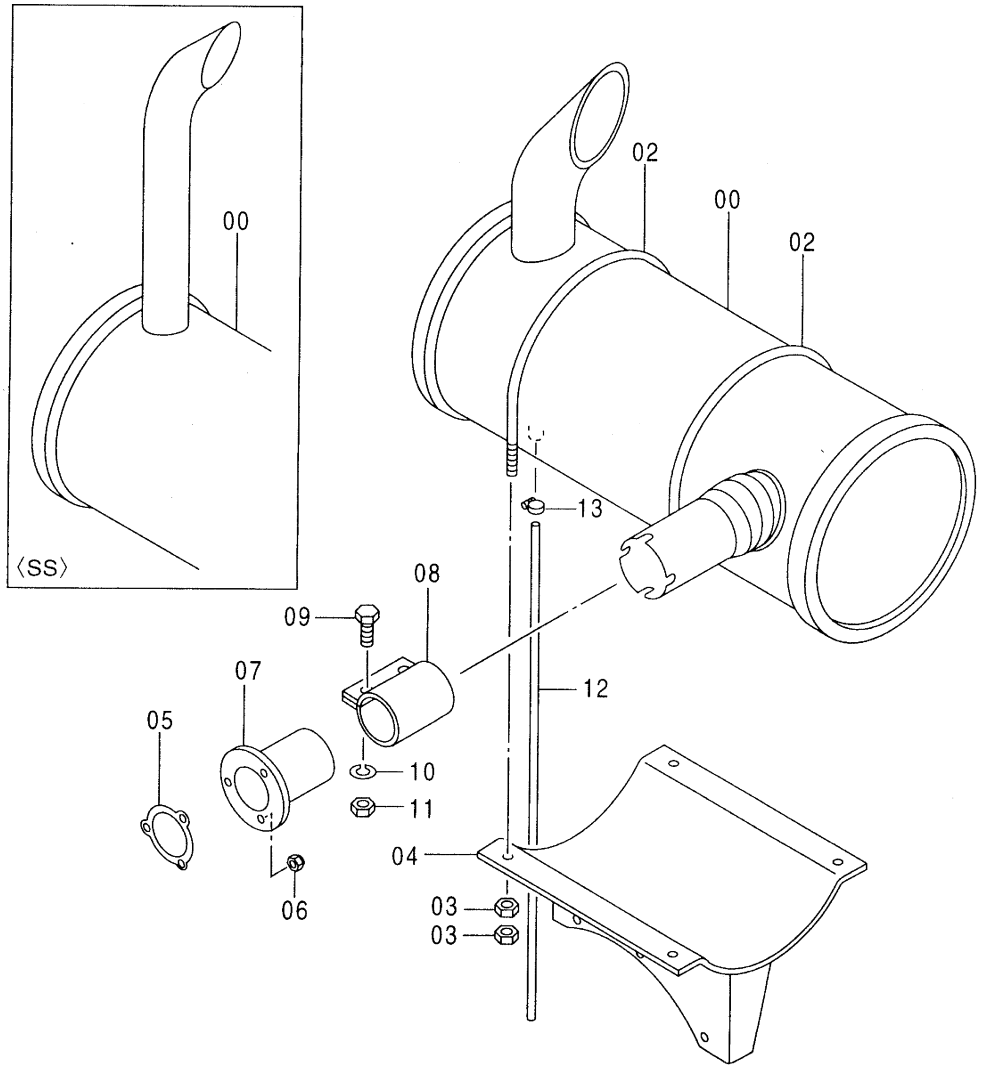

マフラー
MUFFLER

001001-

符号 ITEM	部品番号 PART NO.	部品名	PART NAME	数量 Q'TY	サービスコード S.C	適用号機 SERIAL NO.	互換性 ICA	代替部品 REPLACEABLE PART 部品番号 PART NO.	代替部品 REPLACEABLE PART 数量 Q'TY
00	4333182	マフラー	MUFFLER	1					
00	4375153	マフラー <SS>	MUFFLER	1					
02	4332488	ボルト;U	BOLT;U	2					
03	J950010	ナット	NUT	8					
04	7029779	ブラケット	BRACKET	1					
05	4263386	ガスケット	GASKET	1					
06	4252898	ナット;U	NUT;U	3					
07	8060437	パイプ;エキゾースト	PIPE;EXHAUST	1					
08	4213017	クランプ	CLAMP	1					
09	J901240	ボルト	BOLT	2					
10	A590912	ワッシャ;スプリング	WASHER;SPRING	2					
11	M520012	ナット	NUT	2					
12	4276831	チューブ	TUBE	1					
13	4508575	クランプ;ホース	CLAMP;HOSE	1		120 :-051926 SS :-051562	Y	4396451	1
						HG :-040079 LV :-052110 X :-051671 E :-051965 Z :-051974			
13	4396451	クランプ;ホース	CLAMP;HOSE	1		H :-052053 K :-052110 120 :051927- SS :051563- HG :040080-			
						LV :052111- X :051672- E :051966- Z :051975- H :052054-			
						K :052111-			

燃料タンク
FUEL TANK

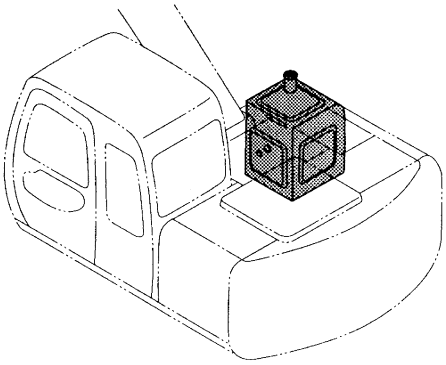

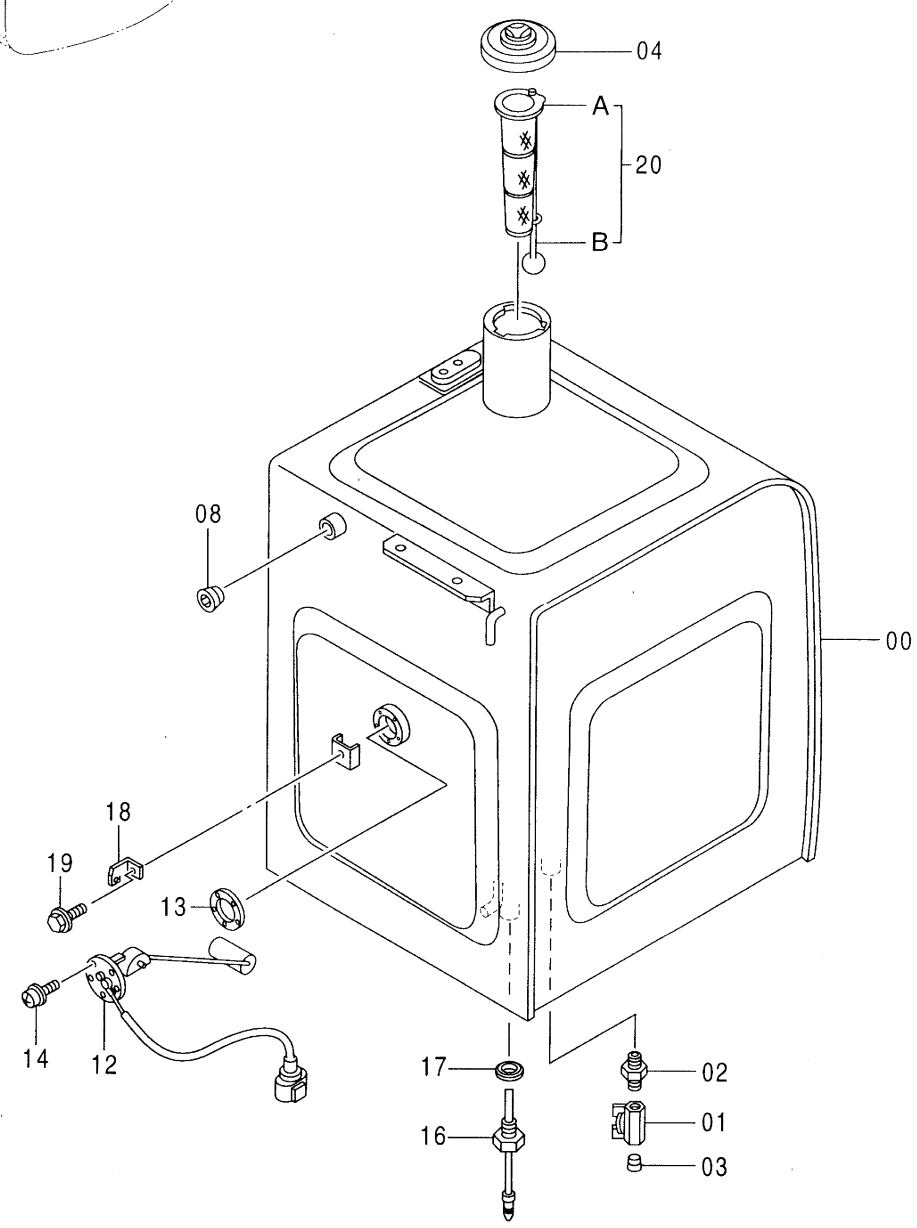

Ⓜ

燃料ﾀﾝｸ
FUEL TANK

001001-

符号 ITEM	部品番号 PART NO.	部品名	PART NAME	数量 Q'TY	サービスコード S.C	適用号機 SERIAL NO.	互換性 ICA	代替部品 REPLACEABLE PART 部品番号 PART NO.	代替部品 REPLACEABLE PART 数量 Q'TY
00	6014170	ﾀﾝｸ;ﾋｭｰｴﾙ	TANK;FUEL	1					
		<120, SS, HG, LV, X, E, H, K>							
00	6016644	ﾀﾝｸ;ﾋｭｰｴﾙ	TANK;FUEL	1					
		<Z>							
01	4216448	ﾊﾞﾙﾌﾞ;ﾎﾞｰﾙ	VALVE;BALL	1		-001765	Y	4374265	1
01	4374265	ﾊﾞﾙﾌﾞ;ﾎﾞｰﾙ	VALVE;BALL	1		001766-			
02	J70782	ｱﾀﾞﾌﾟﾀ	ADAPTER	1					
03	94-2011	ﾌﾟﾗｸﾞ	PLUG	1		-D98/07			
04	4361638	ｷｬｯﾌﾟ	CAP	1					
08	94-2013	ﾌﾟﾗｸﾞ	PLUG	1					
12	4257128	ﾌﾛｰﾄ	FLOAT	1					
13	4269607	ﾊﾟｯｷﾝ	PACKING	1					
14	J450510	ｽｸﾘｭ;ｾﾑｽ	SCREW;SEMS	5					
16	4259788	ｽｲｯﾁ;ﾚﾍﾞﾙ	SWITCH;LEVEL	1					
		<120, SS, HG, LV, X, E, H, K>							
17	4157648	ﾜｯｼｬ;ｼｰﾙ	WASHER;SEAL	1					
		<120, SS, HG, LV, X, E, H, K>							
18	4257159	ﾌﾞﾗｹｯﾄ	BRACKET	1					
19	J011016	ﾎﾞﾙﾄ;ｾﾑｽ	BOLT;SEMS	1					
20	4353560	ｽﾄﾚｰﾅ	STRAINER	1					
20A	4372619	・ｽﾄﾚｰﾅ	・STRAINER	1					
20B	4372620	・ﾌﾛｰﾄ	・FLOAT	1					

燃料タンク取付部品
FUEL TANK SUPPORT

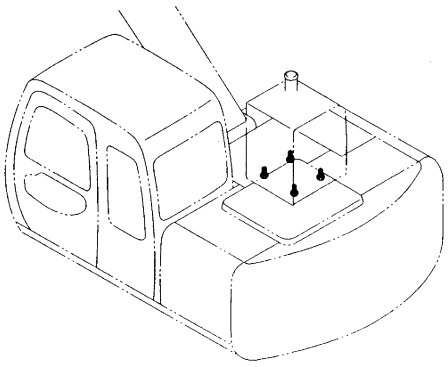

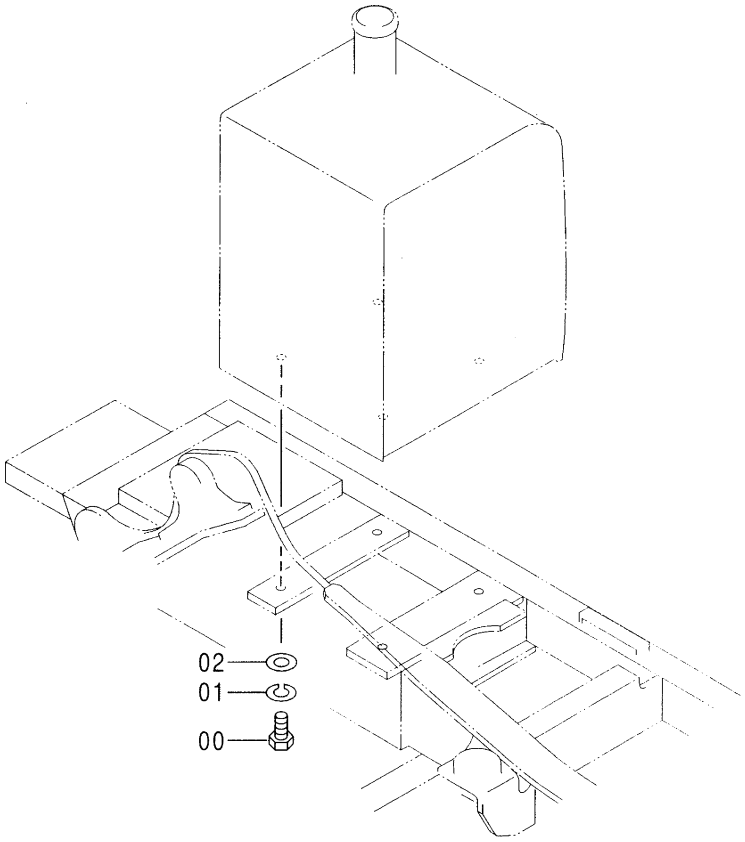

Ⓜ

燃料ﾀﾝｸ取付部品
FUEL TANK SUPPORT

001001-

符号 ITEM	部品番号 PART NO.	部品名	PART NAME	数量 Q'TY	サービスコード S.C	適用号機 SERIAL NO.	互換性 ICA	代替部品 REPLACEABLE PART 部品番号 PART NO.	代替部品 REPLACEABLE PART 数量 Q'TY
00	J901635	ﾎﾞﾙﾄ	BOLT	4		-D98/07	Y	4288155	1
00	4288155	ﾎﾞﾙﾄ	BOLT	4	#	D98/08-			
01	A590916	ﾜｯｼﾔ;ｽﾌﾟﾘﾝｸﾞ	WASHER;SPRING	4					
02	J222016	ﾜｯｼﾔ	WASHER	4					

燃料配管
FUEL PIPING

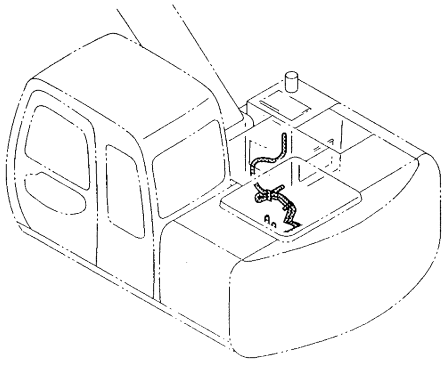

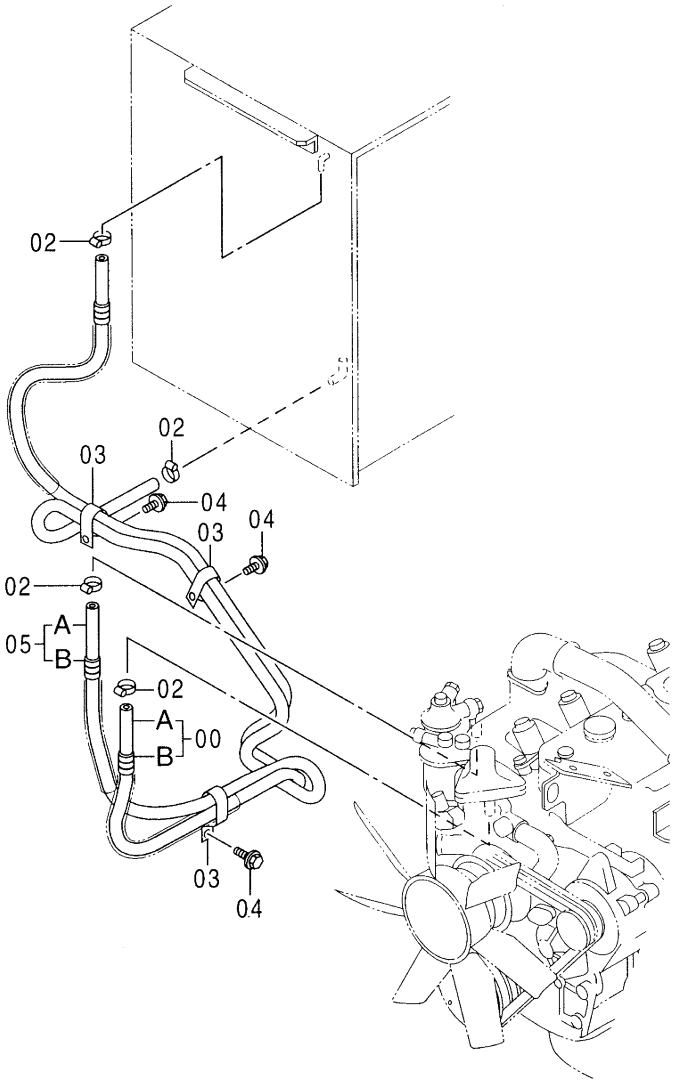

Ⓜ

燃料配管
FUEL PIPING

001001-

符号 ITEM	部品番号 PART NO.	部品名	PART NAME	数量 Q'TY	サービスコード S.C	適用号機 SERIAL NO.	互換性 ICA	代替部品 REPLACEABLE PART 部品番号 PART NO.	代替部品 REPLACEABLE PART 数量 Q'TY
00	9136663	ﾎｰｽ;ﾌｭｰｴﾙ	HOSE;FUEL	1					
00A	4266081	・ﾎｰｽ;ﾌｭｴﾙ	・HOSE;FUEL	1					
00B	4189715	・ﾁｭｰﾌﾞ	・TUBE	2					
02	4514700	ｸﾘｯﾌﾟ;ﾎｰｽ	CLIP;HOSE	4					
03	4192034	ｸﾘｯﾌﾟ	CLIP	3					
04	J011020	ﾎﾞﾙﾄ;ｾﾑｽ	BOLT;SEMS	3					
05	9141222	ﾎｰｽ;ﾌｭｴﾙ	HOSE;FUEL	1					
05A	4332701	・ﾎｰｽ;ﾌｭｰｴﾙ	・HOSE;FUEL	1					
05B	4355531	・ﾁｭｰﾌﾞ	・TUBE	1					

燃料給油ポンプ〈選択〉
FUEL FEED PUMP

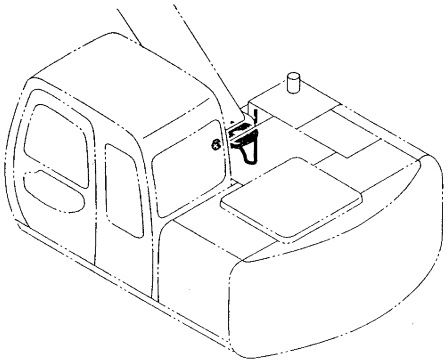

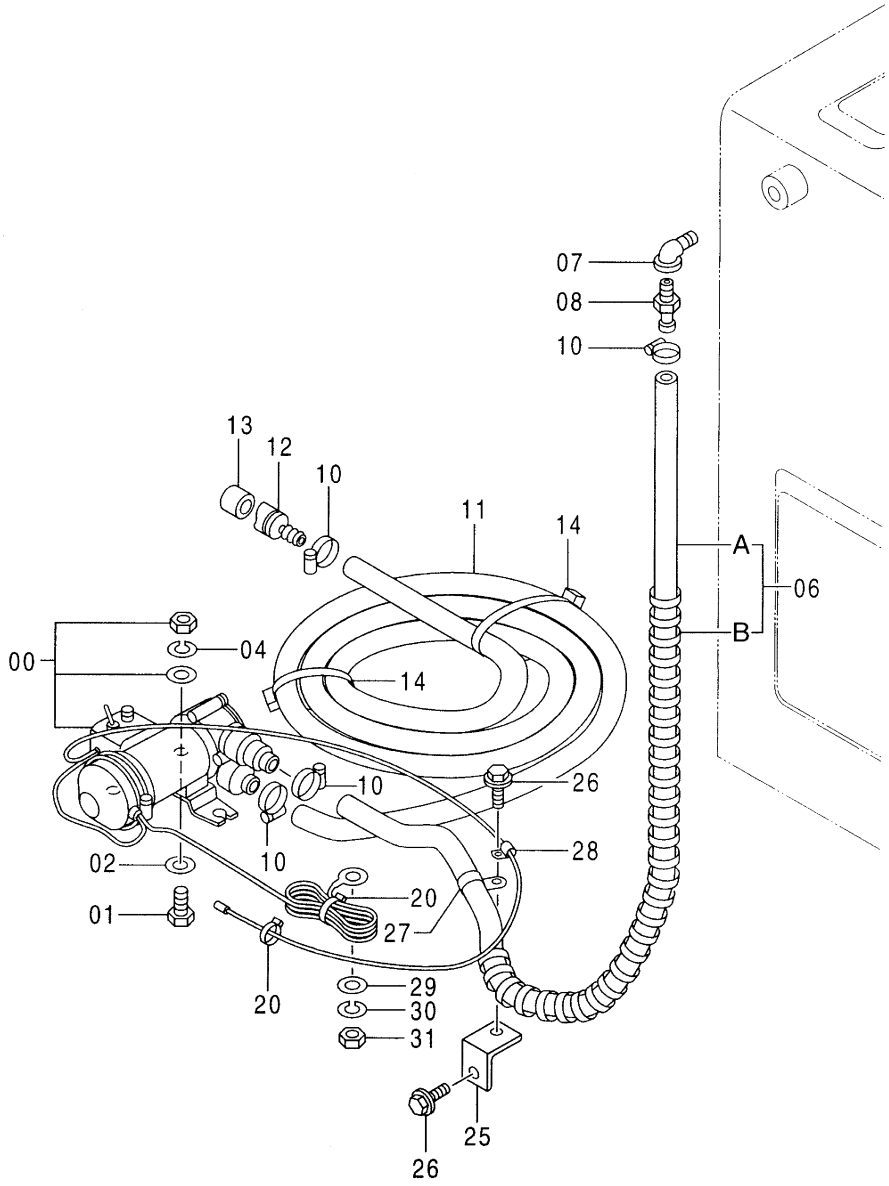

Ⓜ

燃料給油ﾎﾟﾝﾌﾟ <選択>
FUEL FEED PUMP

001001-

符号 ITEM	部品番号 PART NO.	部品名	PART NAME	数量 Q'TY	サービスコード S.C	適用号機 SERIAL NO.	互換性 ICA	代替部品 REPLACEABLE PART 部品番号 PART NO.	代替部品 REPLACEABLE PART 数量 Q'TY
00	4291162	ﾎﾟﾝﾌﾟ	PUMP	1					
01	J900835	ﾎﾞﾙﾄ	BOLT	3					
02	A590108	ﾜｯｼﾔ;ﾌﾟﾚｰﾝ	WASHER;PLANE	3					
04	A590908	ﾜｯｼﾔ;ｽﾌﾟﾘﾝｸﾞ	WASHER;SPRING	3					
06	9152420	ﾎｰｽ ｱｯｾﾝ	HOSE ASS'Y	1					
06A	4164874	･ﾎｰｽ;ﾋﾞﾆｰﾙ	･HOSE;VINYL	1					
06B	4044420	･ﾌﾟﾛﾃｸﾀ	･PROTECTOR	1					
07	94-0632	ｴﾙﾎﾞ;S	ELBOW;S	1					
08	4004589	ｼﾞﾖｲﾝﾄ	JOINT	1					
10	4504367	ｸﾗﾝﾌﾟ;ﾎｰｽ	CLAMP;HOSE	4					
11	4164875	ﾎｰｽ;ﾋﾞﾆｰﾙ	HOSE;VINYL	1					
12	4103527	ｽﾄﾚｰﾅ	STRAINER	1					
13	4507650	ｽﾄﾚｰﾅ	STRAINER	1					
14	4055312	ｸﾘｯﾌﾟ;ﾊﾞﾝﾄﾞ	CLIP;BAND	2					
20	4055311	ｸﾘｯﾌﾟ;ﾊﾞﾝﾄﾞ	CLIP;BAND	2					
25	9743953	ﾌﾞﾗｹｯﾄ	BRACKET	1					
26	J021025	ﾎﾞﾙﾄ;ｾﾑｽ	BOLT;SEMS	2					
27	4192035	ｸﾘｯﾌﾟ	CLIP	1					
28	4190271	ｸﾘｯﾌﾟ	CLIP	1					
29	A590106	ﾜｯｼﾔ;ﾌﾟﾚｰﾝ	WASHER;PLANE	1					
30	A590906	ﾜｯｼﾔ;ｽﾌﾟﾘﾝｸﾞ	WASHER;SPRING	1					
31	M500605	ﾅｯﾄ	NUT	1					

燃料ダブルフィルタ〈選択〉
FUEL DOUBLE FILTER

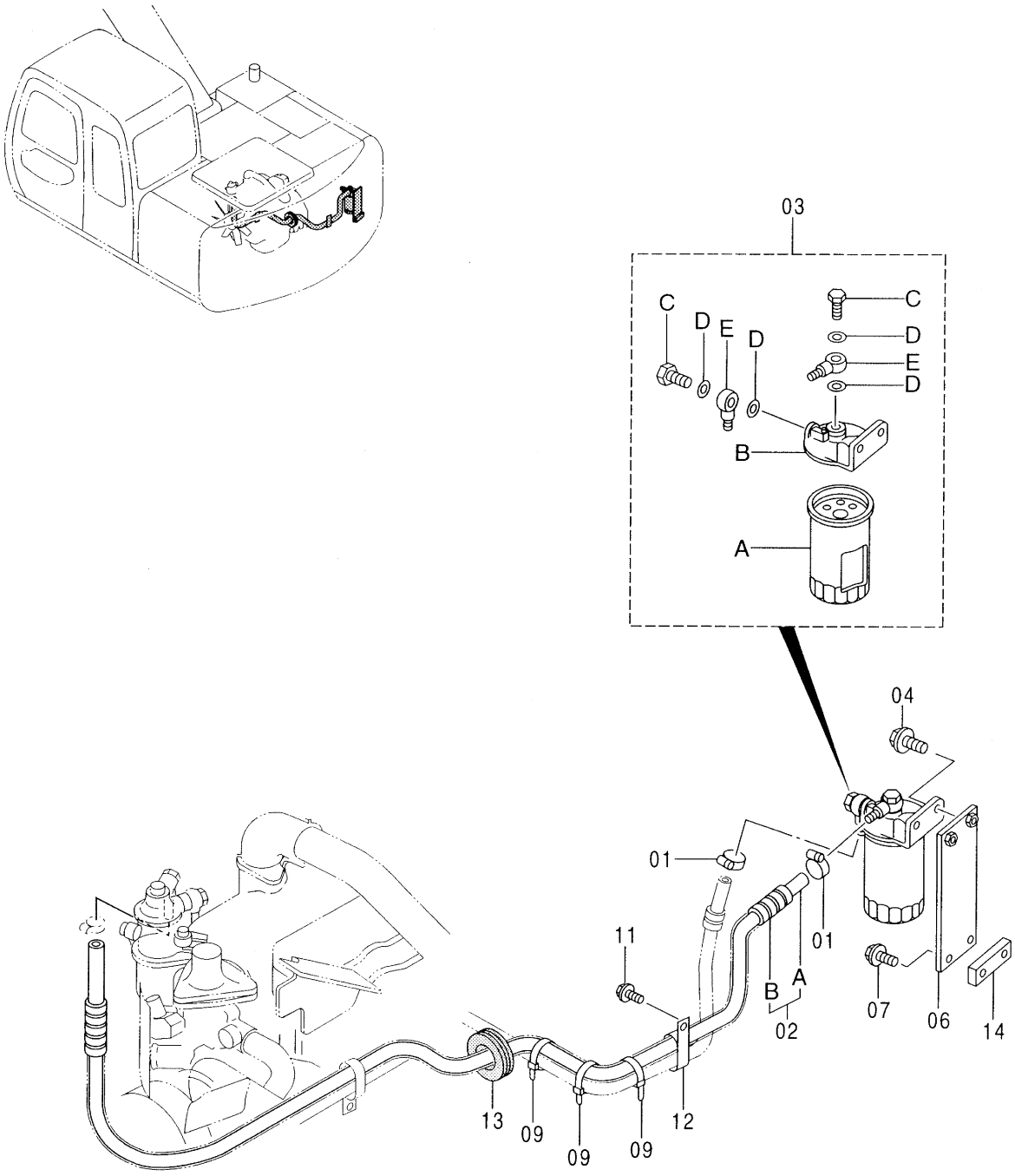

Ⓜ

燃料ﾀﾞﾌﾞﾙ ﾌｨﾙﾀ <選択>
FUEL DOUBLE FILTER

001001-

符号 ITEM	部品番号 PART NO.	部品名	PART NAME	数量 Q'TY	サービスコード S.C	適用号機 SERIAL NO.	互換性 ICA	代替部品 REPLACEABLE PART 部品番号 PART NO.	代替部品 REPLACEABLE PART 数量 Q'TY
	9144175	ﾀﾞﾌﾞﾙﾌｨﾙﾀ	DOUBLE FILTER	1					
01	4514700	･ｸﾘｯﾌﾟ;ﾎｰｽ	･CLIP;HOSE	2					
02	9147366	･ﾎｰｽ;ﾌｭｴﾙ ｱｯｾﾝ	･HOSE;FUEL ASS'Y	1					
02A	4333976	･･ﾎｰｽ;ﾌｭｴﾙ	･･HOSE;FUEL	1					
02B	4334185	･･ﾁｭｰﾌﾞ	･･TUBE	1					
03	4335136	･ﾌｨﾙﾀ;ﾌｭｰｴﾙ ｱｯｾﾝ	･FILTER;FUEL ASS'Y	1					
03A	4326739	･･ﾌｨﾙﾀ;ﾌｭｰｴﾙ	･･FILTER;FUEL	1					
03B	4326807	･･ﾍｯﾄﾞ	･･HEAD	1					
03C	4326740	･･ﾎﾞﾙﾄ	･･BOLT	2					
03D	4326741	･･ｶﾞｽｹｯﾄ	･･GASKET	4					
03E	4326742	･･ﾊﾟｲﾌﾟ;ﾌｭｰｴﾙ	･･PIPE;FUEL	2					
04	J021035	･ﾎﾞﾙﾄ;ｾﾑｽ	･BOLT;SEMS	2					
06	9742034	･ﾌﾞﾗｹｯﾄ	･BRACKET	1					
07	J011225	･ﾎﾞﾙﾄ;ｾﾑｽ	･BOLT;SEMS	2					
09	4055312	･ｸﾘｯﾌﾟ;ﾊﾞﾝﾄﾞ	･CLIP;BAND	3					
11	J011020	･ﾎﾞﾙﾄ;ｾﾑｽ	･BOLT;SEMS	1					
12	4192034	･ｸﾘｯﾌﾟ	･CLIP	1					
13	4509404	･ﾌﾞｯｼﾝｸﾞ;ﾗﾊﾞｰ	･BUSHING;RUBBER	1					
14	4154093	･ｼｰﾄ;ｽｸﾘｭ	･SEAT;SCREW	1	W				

ポンプ装置〈120, SS, HG, LV, X, H, K〉
PUMP DEVICE

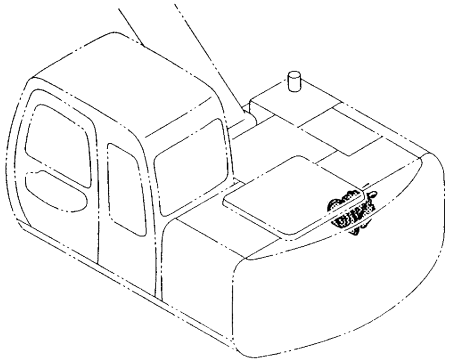

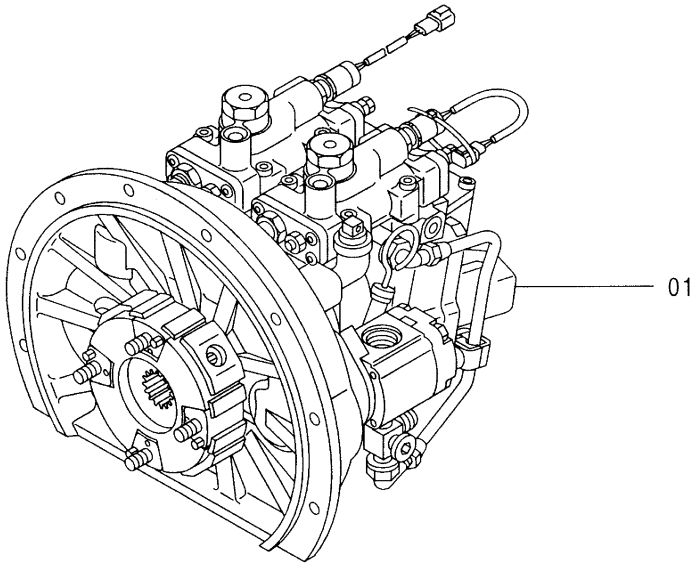

ﾎﾟﾝﾌﾟ装置 <120, SS, HG, LV, X, H, K>
PUMP DEVICE

001001-

符号 ITEM	部品番号 PART NO.	部品名	PART NAME	数量 Q'TY	サービスコード S.C	適用号機 SERIAL NO.	互換性 ICA	代替部品 REPLACEABLE PART 部品番号 PART NO.	代替部品 REPLACEABLE PART 数量 Q'TY
01	9147343	ﾎﾟﾝﾌﾟｿｰﾁ (本体組付用)	PUMP DEVICE (for assembly of machine)	1	H		I	9149201	1
01	(9149201)	ﾎﾟﾝﾌﾟｿｰﾁ (輸送用)	PUMP DEVICE (for transportation)	1	SH				

ポンプ装置〈E〉
PUMP DEVICE

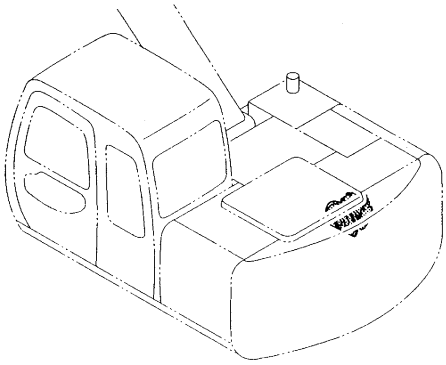

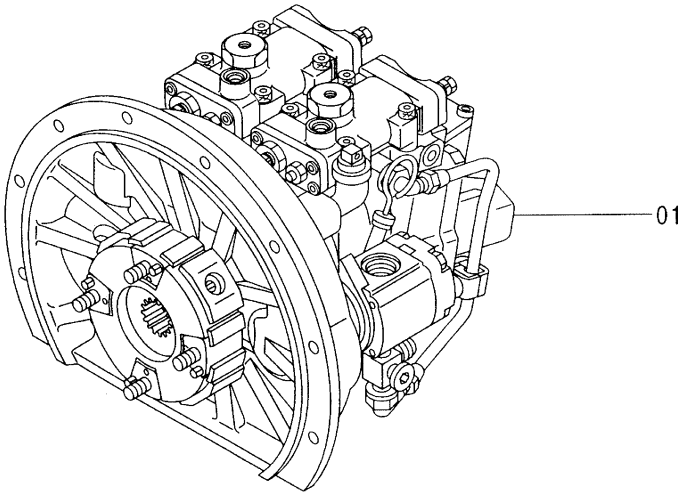

ﾎﾟﾝﾌﾟ装置 <E>
PUMP DEVICE

030001-

符号 ITEM	部品番号 PART NO.	部品名	PART NAME	数量 Q'TY	サービスコード S.C	適用号機 SERIAL NO.	互換性 ICA	代替部品 REPLACEABLE PART 部品番号 PART NO.	代替部品 REPLACEABLE PART 数量 Q'TY
01	9151416	ﾎﾟﾝﾌﾟｿｰﾁ (本体組付用)	PUMP DEVICE (for assembly of machine)	1	H		I	9153026	1
01	(9153026)	ﾎﾟﾝﾌﾟｿｰﾁ (輸送用)	PUMP DEVICE (for transportation)	1	SH				

ポンプ装置（ブレード）〈E〉
PUMP DEVICE (BLADE)

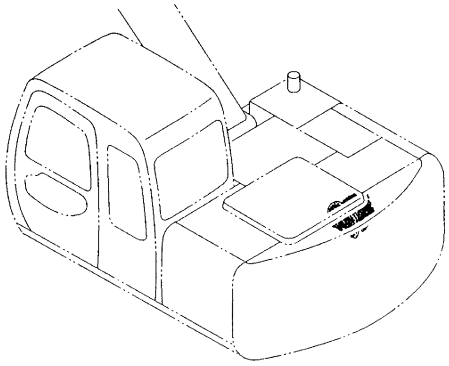

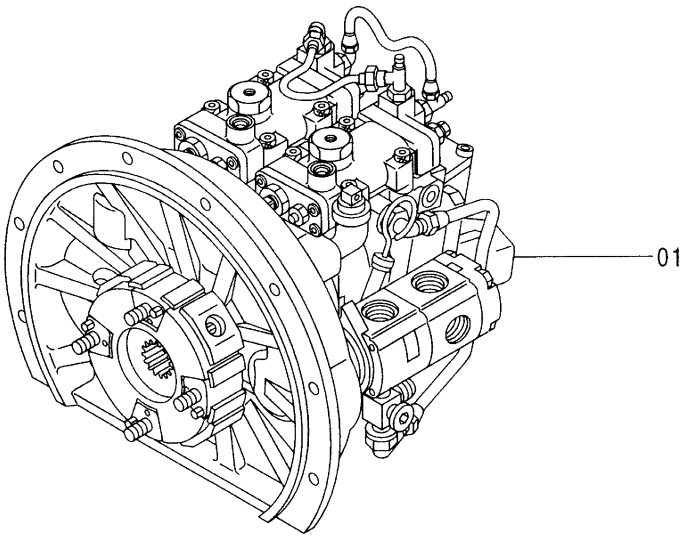

ﾎﾟﾝﾌﾟ装置 (ﾌﾞﾚｰﾄﾞ) <E>
PUMP DEVICE (BLADE)

030001-

符号 ITEM	部品番号 PART NO.	部品名	PART NAME	数量 Q'TY	サービスコード S.C	適用号機 SERIAL NO.	互換性 ICA	代替部品 REPLACEABLE PART 部品番号 PART NO.	代替部品 REPLACEABLE PART 数量 Q'TY
01	9158018	ﾎﾟﾝﾌﾟｿｰﾁ (本体組付用)	PUMP DEVICE (for assembly of machine)	1	H		I	9159230	1
01	(9159230)	ﾎﾟﾝﾌﾟｿｰﾁ (輸送用)	PUMP DEVICE (for transportation)	1	SH				

ポンプ装置〈Z〉
PUMP DEVICE

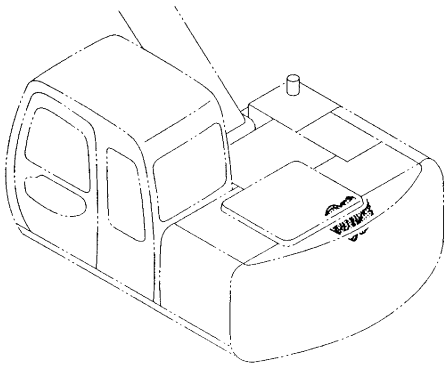

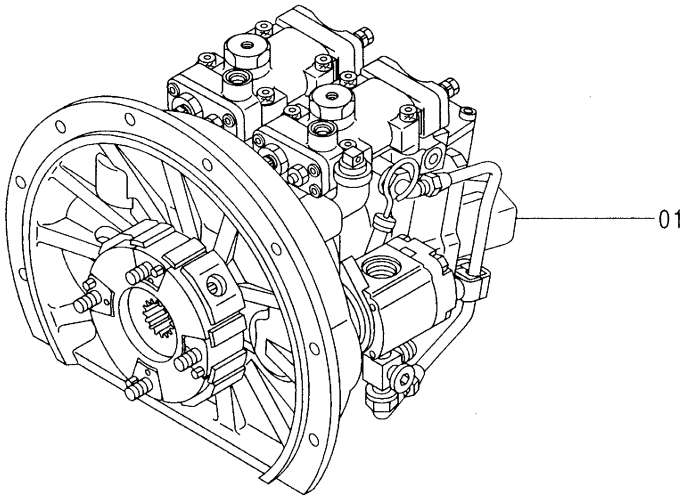

ﾎﾟﾝﾌﾟ装置 <Z>
PUMP DEVICE

050001-

符号 ITEM	部品番号 PART NO.	部品名	PART NAME	数量 Q'TY	サービスコード S.C	適用号機 SERIAL NO.	互換性 ICA	代替部品 REPLACEABLE PART 部品番号 PART NO.	代替部品 REPLACEABLE PART 数量 Q'TY
01	9156221	ﾎﾟﾝﾌﾟｿｰﾁ (本体組付用)	PUMP DEVICE (for assembly of machine)	1	H		I	9156259	1
01	(9156259)	ﾎﾟﾝﾌﾟｿｰﾁ (輸送用)	PUMP DEVICE (for transportation)	1	SH				

ポンプ装置取付部品
PUMP DEVICE SUPPORT

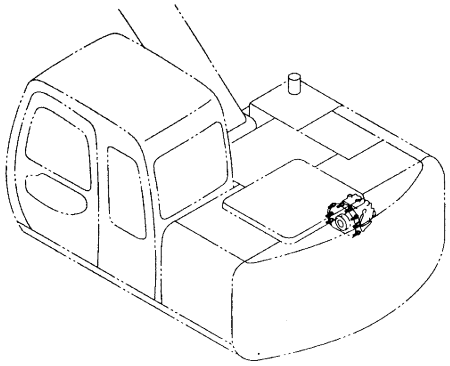

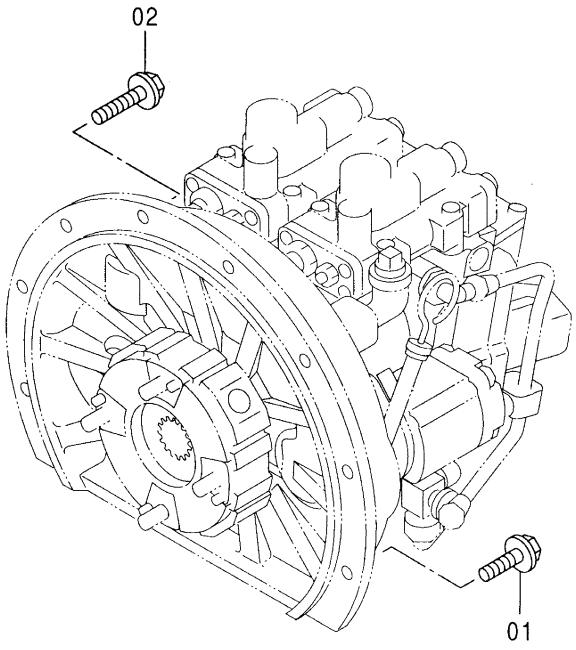

ﾎﾟﾝﾌﾟ装置取付部品
PUMP DEVICE SUPPORT

001001-

符号 ITEM	部品番号 PART NO.	部品名	PART NAME	数量 Q'TY	サービスコード S.C	適用号機 SERIAL NO.	互換性 ICA	代替部品 REPLACEABLE PART 部品番号 PART NO.	代替部品 REPLACEABLE PART 数量 Q'TY
01	J011030	ﾎﾞﾙﾄ;ｾﾑｽ	BOLT;SEMS	5					
02	J011035	ﾎﾞﾙﾄ;ｾﾑｽ	BOLT;SEMS	3					

旋回装置
SWING DEVICE

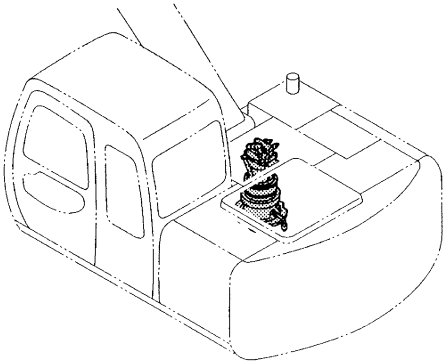

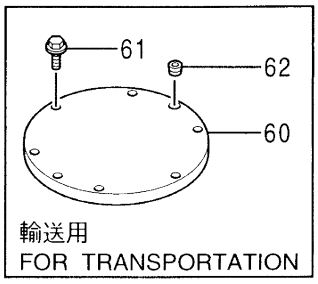

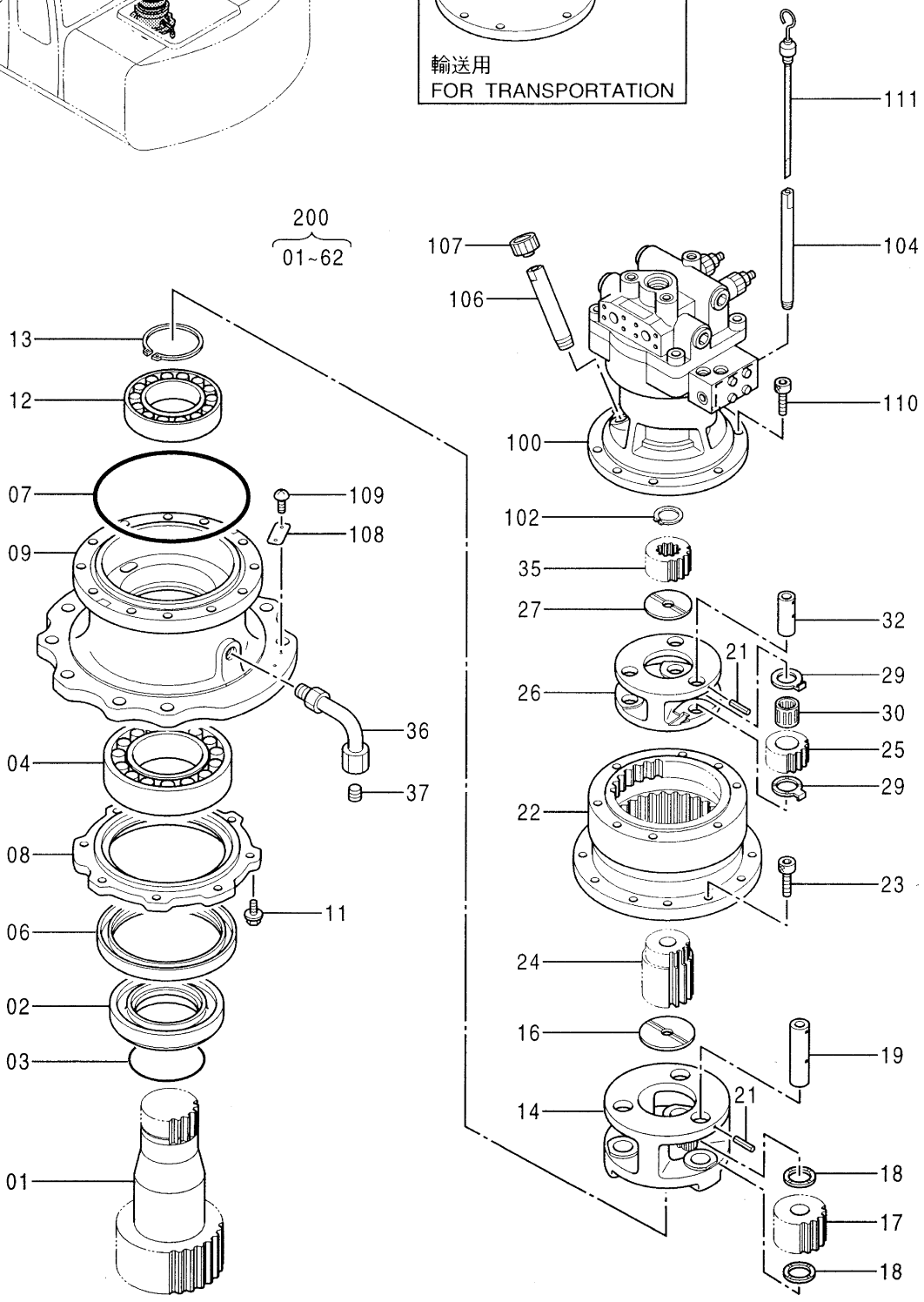

Ⓜ

旋回装置
SWING DEVICE

001001-

符号 ITEM	部品番号 PART NO.	部品名	PART NAME	数量 Q'TY	サービスコード S.C	適用号機 SERIAL NO.	互換性 ICA	代替部品 REPLACEABLE PART 部品番号 PART NO.	代替部品 REPLACEABLE PART 数量 Q'TY
01	2036830	ｼｬﾌﾄ;ﾌﾟﾛﾍﾟﾗ	SHAFT;PROP.	1		-H02459	Y	2028036	1
01	2028036	ｼｬﾌﾄ;ﾌﾟﾛﾍﾟﾗ	SHAFT;PROP.	1		H02460-			
02	4244693	ｽﾘｰﾌﾞ	SLEEVE	1					
03	A811100	O-ﾘﾝｸﾞ	O-RING	1					
04	4248609	ﾍﾞｱﾘﾝｸﾞ;ｽﾌｪﾘｶﾙ	BRG.;SPH.ROL.	1					
06	4244691	ｼｰﾙ;ｵｲﾙ	SEAL;OIL	1					
07	4247567	O-ﾘﾝｸﾞ	O-RING	1					
08	3058620	ｶﾊﾞｰ	COVER	1					
09	1020380	ﾊｳｼﾞﾝｸﾞ	HOUSING	1					
11	J011035	ﾎﾞﾙﾄ;ｾﾑｽ	BOLT;SEMS	8					
12	4293424	ﾍﾞｱﾘﾝｸﾞ;ｽﾌｪﾘｶﾙ	BRG.;SPH.ROL.	1					
13	991350	ﾘﾝｸﾞ;ﾘﾃｲﾆﾝｸﾞ	RING;RETAINING	1					
14	2036804	ｷｬﾘｱ	CARRIER	1					
16	4258089	ﾌﾟﾚｰﾄ;ｽﾗｽﾄ	PLATE;THRUST	1					
17	9742788	ｷﾞﾔ;ﾌﾟﾗﾈﾀﾘ	GEAR;PLANETARY	3					
18	4266255	ﾌﾟﾚｰﾄ;ｽﾗｽﾄ	PLATE;THRUST	6					
19	4337638	ﾋﾟﾝ	PIN	3					
21	4116308	ﾋﾟﾝ;ｽﾌﾟﾘﾝｸﾞ	PIN;SPRING	6					
22	2036811	ｷﾞﾔ;ﾘﾝｸﾞ	GEAR;RING	1					
23	M341440	ﾎﾞﾙﾄ;ｿｹｯﾄ	BOLT;SOCKET	12					
24	3069697	ｷﾞﾔ;ｻﾝ	GEAR;SUN	1					
25	3069725	ｷﾞﾔ;ﾌﾟﾗﾈﾀﾘ	GEAR;PLANETARY	3					
26	2036832	ｷｬﾘｱ	CARRIER	1					
27	4176070	ﾌﾟﾚｰﾄ;ｽﾗｽﾄ	PLATE;THRUST	1					
29	4269480	ﾌﾟﾚｰﾄ;ｽﾗｽﾄ	PLATE;THRUST	6					
30	4330377	ﾍﾞｱﾘﾝｸﾞ;ﾆｰﾄﾞﾙ	BRG.;NEEDLE	3					
32	4337637	ﾋﾟﾝ	PIN	3					
35	3069727	ｷﾞﾔ;ｻﾝ	GEAR;SUN	1					
36	8050210	ﾊﾟｲﾌﾟ	PIPE	1					
37	94-2012	ﾌﾟﾗｸﾞ	PLUG	1					
60	8065302	ｶﾊﾞｰ (輸送用)	COVER (for transportation)	1					
61	J011050	ﾎﾞﾙﾄ;ｾﾑｽ (輸送用)	BOLT;SEMS (for transportation)	8					
62	94-2011	ﾌﾟﾗｸﾞ (輸送用)	PLUG (for transportation)	1					
100	4330219	ﾓｰﾀ;ｵｲﾙ	MOTOR;OIL	1	H				
102	927488	ﾘﾝｸﾞ;ﾘﾃｲﾆﾝｸﾞ	RING;RETAINING	1					
104	4264452	ﾊﾟｲﾌﾟ	PIPE	1					
106	4255227	ﾊﾟｲﾌﾟ	PIPE	1					

旋回装置
SWING DEVICE

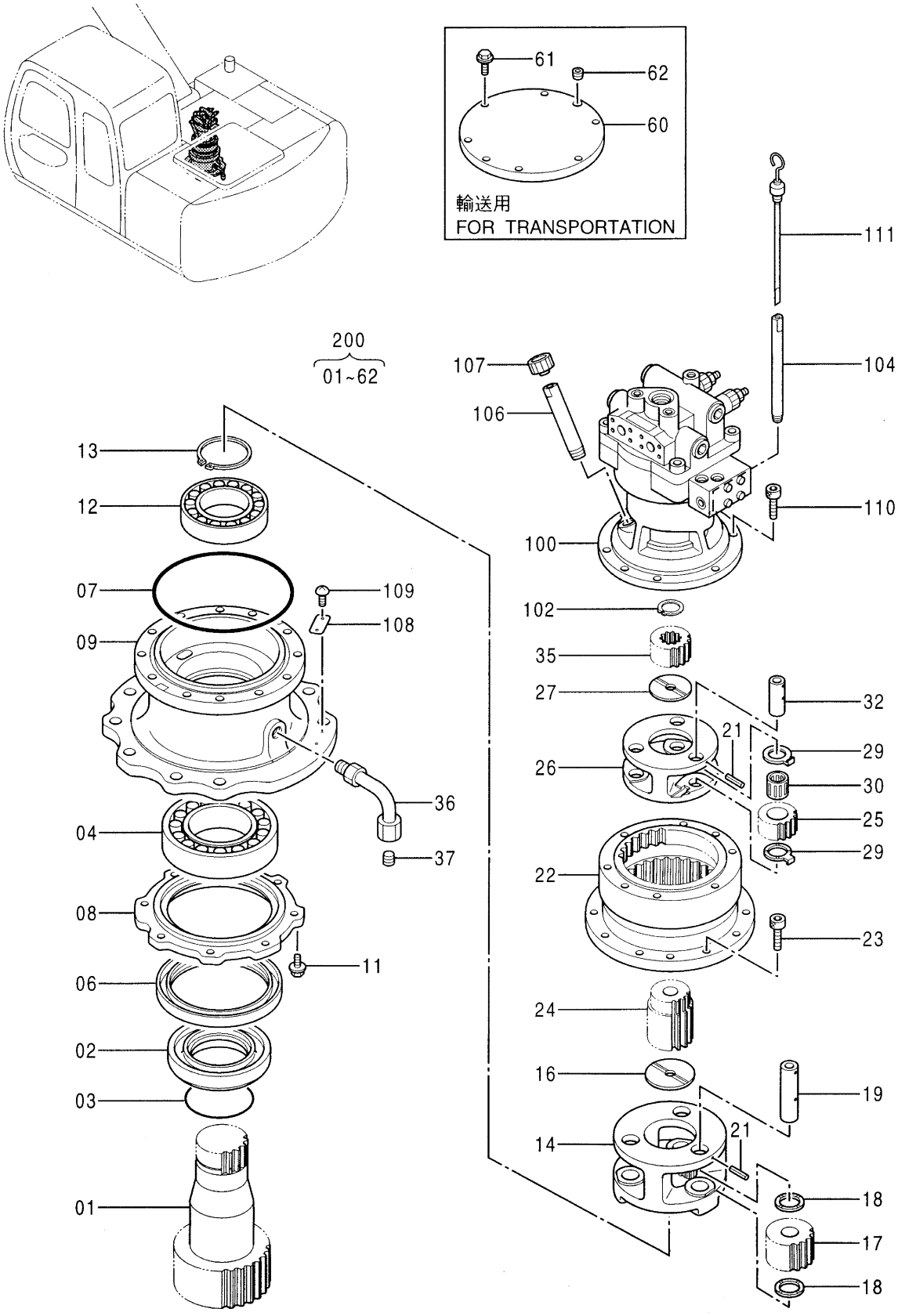

Ⓜ

旋回装置
SWING DEVICE

001001-

符号 ITEM	部品番号 PART NO.	部品名	PART NAME	数量 Q'TY	サービスコード S.C	適用号機 SERIAL NO.	互換性 ICA	代替部品 REPLACEABLE PART 部品番号 PART NO.	代替部品 REPLACEABLE PART 数量 Q'TY
107	4298608	ｷｬｯﾌﾟ	CAP	1					
108	3053093	ﾈｰﾑﾌﾟﾚｰﾄ	NAME-PLATE	1					
109	M492564	ｽｸﾘｭ;ﾄﾞﾗｲﾌﾞ	SCREW;DRIVE	2					
110	M341025	ﾎﾞﾙﾄ;ｿｹｯﾄ	BOLT;SOCKET	7					
111	3074223	ｹﾞｰｼﾞ;ﾚﾍﾞﾙ	GAUGE;LEVEL	1					
200	9148921	ｾﾝｶｲｿｰﾁ (ﾓｰﾀ不付)	SWING DEVICE (WITHOUT MOTOR)	1					

旋回装置取付部品
SWING DEVICE SUPPORT

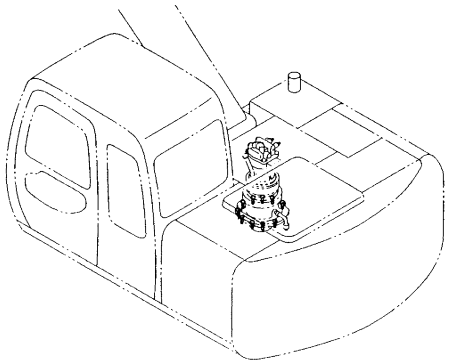

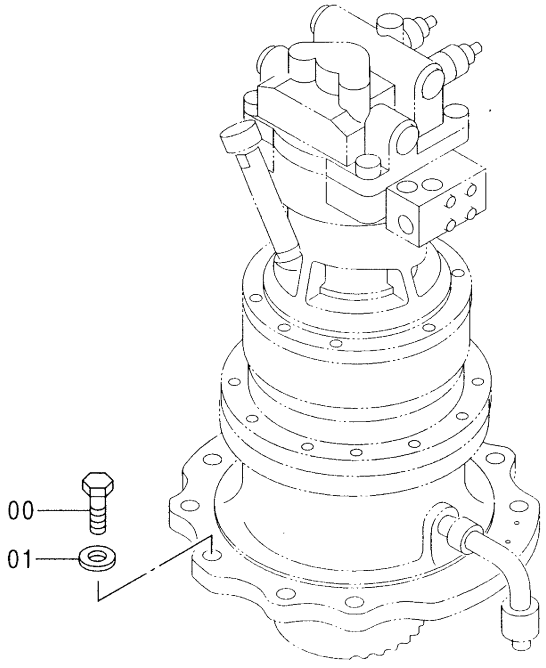

旋回装置取付部品
SWING DEVICE SUPPORT

001001-

符号 ITEM	部品番号 PART NO.	部品名	PART NAME	数量 Q'TY	サービスコード S.C	適用号機 SERIAL NO.	互換性 ICA	代替部品 REPLACEABLE PART 部品番号 PART NO.	代替部品 REPLACEABLE PART 数量 Q'TY
00	J922060	ﾎﾞﾙﾄ	BOLT	10					
01	J222020	ﾜｯｼﾔ	WASHER	10					

オイルタンク
OIL TANK

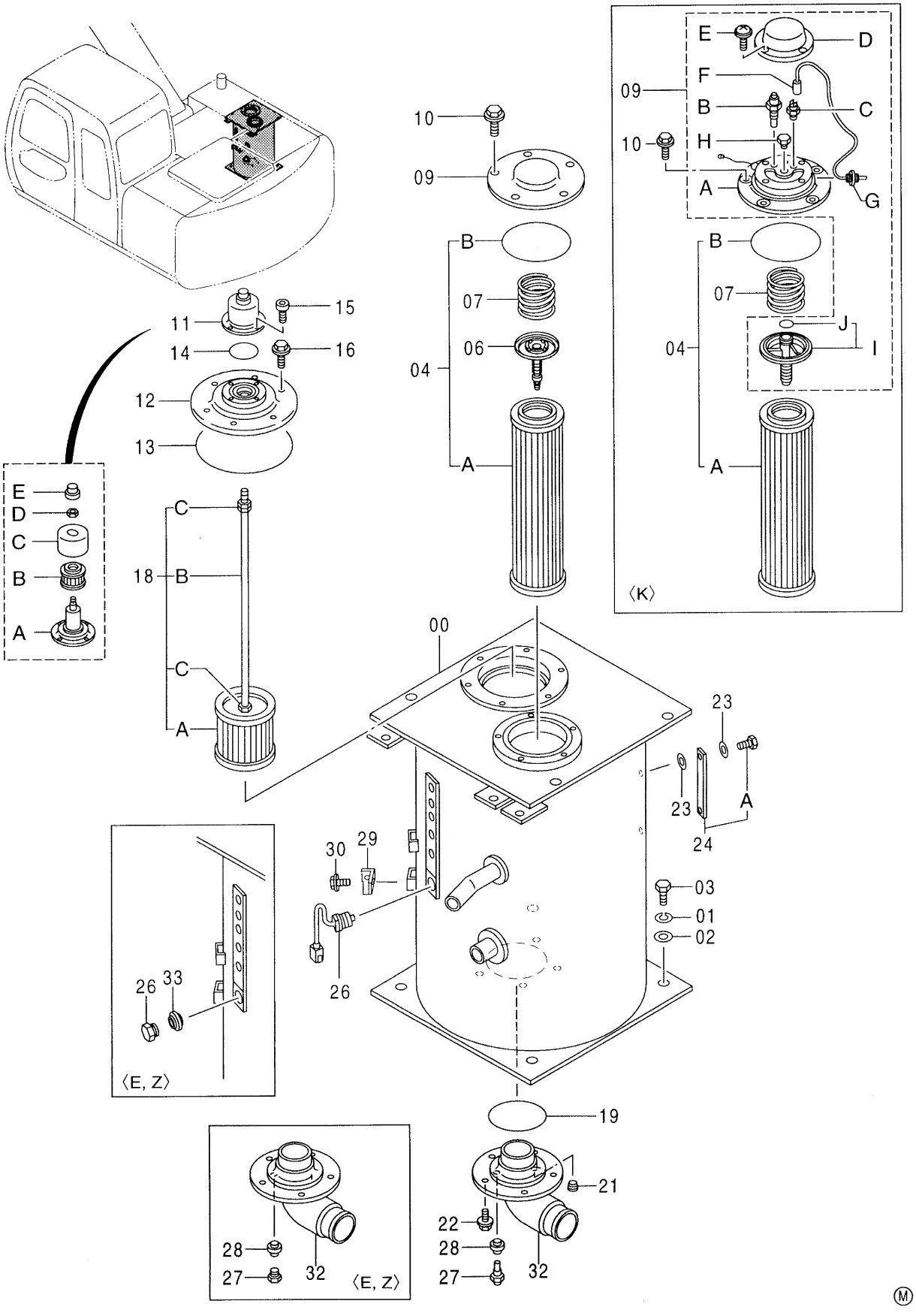

Ⓜ

ｵｲﾙ ﾀﾝｸ
OIL TANK

001001-

符号 ITEM	部品番号 PART NO.	部品名	PART NAME	数量 Q'TY	サービスコード S.C	適用号機 SERIAL NO.	互換性 ICA	代替部品 REPLACEABLE PART 部品番号 PART NO.	代替部品 REPLACEABLE PART 数量 Q'TY
00	5004850	ﾀﾝｸ;ｵｲﾙ	TANK;OIL	1					
		<120, HG, LV, X, H, K>							
00	5005373	ﾀﾝｸ;ｵｲﾙ	TANK;OIL	1					
		<SS>							
00	6014171	ﾀﾝｸ;ｵｲﾙ	TANK;OIL	1					
		<E, Z>							
01	A590916	ﾜｯｼﾔ;ｽﾌﾟﾘﾝｸﾞ	WASHER;SPRING	4					
02	J222016	ﾜｯｼﾔ	WASHER	4					
03	J901640	ﾎﾞﾙﾄ	BOLT	4					
04	4227353	ｴﾚﾒﾝﾄ;ﾌｲﾙﾀ	ELEMENT;FILTER	1					
		<120, SS, HG, LV, X, E, Z, H>							
04A	4132686	･ｴﾚﾒﾝﾄ;ﾌｲﾙﾀ	･ELEMENT;FILTER	1					
		<120, SS, HG, LV, X, E, Z, H>							
04B	A810145	･O-ﾘﾝｸﾞ	･O-RING	1					
04	4326625	ｴﾚﾒﾝﾄ;ﾌｲﾙﾀ	ELEMENT;FILTER	1					
		<K>							
04A	4311307	･ｴﾚﾒﾝﾄ;ﾌｲﾙﾀ	･ELEMENT;FILTER	1					
		<K>							
04B	A810145	･O-ﾘﾝｸﾞ	･O-RING	1					
06	4065280	ﾊﾞﾙﾌﾞ	VALVE	1					
		<120, SS, HG, LV, X, E, Z, H>							
07	4109393	ｽﾌﾟﾘﾝｸﾞ	SPRING	1					
		<120, SS, HG, LV, X, E, Z, H>							
07	4314277	ｽﾌﾟﾘﾝｸﾞ	SPRING	1					
		<K>							
09	4264508	ｶﾊﾞｰ	COVER	1					
		<120, SS, HG, LV, X, E, Z, H>							
09	4311308	COVER-ASS'Y <K>	COVER-ASS'Y	1					
09A	4314248	･ｶﾊﾞｰ <K>	･COVER	1					
09B	4305119	･ｲﾝｼﾞｹｰﾀ <K>	･INDICATOR	1					
09C	4314249	･ｻｰﾓｽﾀｯﾄ <K>	･THERMOSTAT	1					
09D	4314247	･ｷｬｯﾌﾟ <K>	･CAP	1					
09E	J450408	･ｽｸﾘｭ;ｾﾑｽ <K>	･SCREW;SEMS	4					
09F	4270568	･ﾜｲﾔ <k>	･WIRE	1					
09G	4270569	･ｱﾀﾞﾌﾟﾀ <K>	･ADAPTER	1					
09H	4270657	･ﾌﾟﾗｸﾞ <K>	･PLUG	1					
09I	4316063	･ﾊﾞﾙﾌﾞ;ﾘﾘｰﾌ <K>	･VALVE;RELIEF	1					
09J	955655	･･O-ﾘﾝｸﾞ <K>	･･O-RING	1					
10	J011020	ﾎﾞﾙﾄ;ｾﾑｽ	BOLT;SEMS	5		-D97/02	Y	J011018	5
		<120, SS, HG, LV, X, E, Z, H>							

オイルタンク
OIL TANK

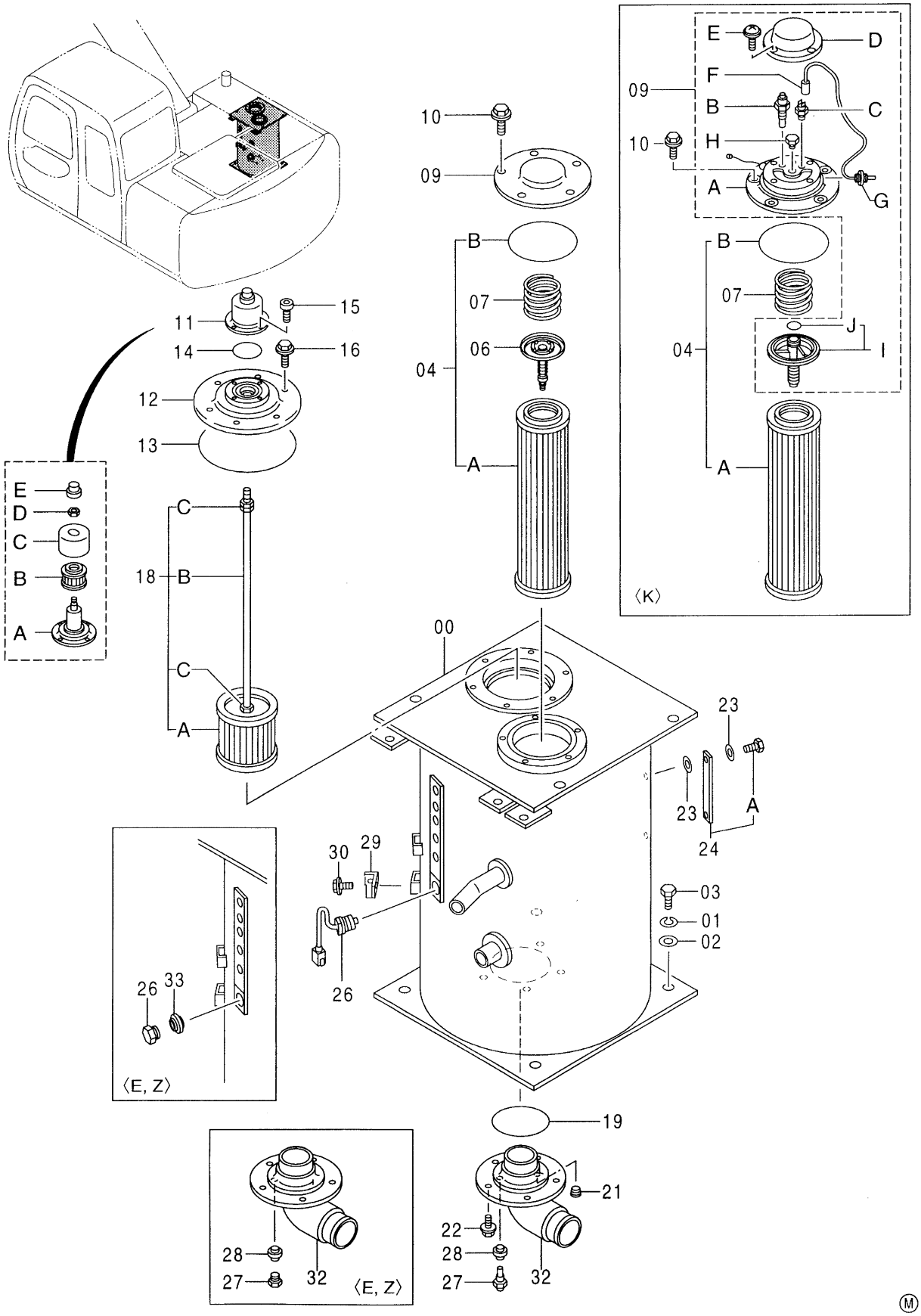

Ⓜ

オイル タンク
OIL TANK

001001-

符号 ITEM	部品番号 PART NO.	部品名	PART NAME	数量 Q'TY	サービスコード S.C	適用号機 SERIAL NO.	互換性 ICA	代替部品 REPLACEABLE PART 部品番号 PART NO.	代替部品 REPLACEABLE PART 数量 Q'TY
10	J011018	ﾎﾞﾙﾄ;ｾﾑｽ	BOLT;SEMS	5		D97/03-			
		<120, SS, HG, LV, X, E, Z, H>							
10	J011025	ﾎﾞﾙﾄ;ｾﾑｽ	BOLT;SEMS	5					
		<K>							
11	4334587	ﾌﾞﾘｰｻﾞ;ｴｱ ｱｯｾﾝ	BREATHER;AIR ASS'Y	1					
11A	4371822	・ﾎﾞﾃﾞｨ	・BODY	1					
11B	4371823	・ｴﾚﾒﾝﾄ	・ELEMENT	1					
11C	4371824	・ｶﾊﾞｰ	・COVER	1					
11D	4371825	・ﾅｯﾄ	・NUT	1					
11E	4371826	・ｷｬｯﾌﾟ	・CAP	1					
12	8060810	ｶﾊﾞｰ	COVER	1					
13	A810160	O-ﾘﾝｸﾞ	O-RING	1					
14	A810060	O-ﾘﾝｸﾞ	O-RING	1					
15	J780616	ﾎﾞﾙﾄ;ｿｹｯﾄ	BOLT;SOCKET	4					
16	J011022	ﾎﾞﾙﾄ;ｾﾑｽ	BOLT;SEMS	6					
18	4256202	ﾌｨﾙﾀ;ｻｸｼｮﾝ ｱｯｾﾝ	FILTER;SUCTION ASS'Y	1					
18A	4285577	・ｽﾄﾚｰﾅ	・STRAINER	1					
18B	4285578	・ﾛｯﾄﾞ	・ROD	1					
18C	J950010	・ﾅｯﾄ	・NUT	3					
19	934333	O-ﾘﾝｸﾞ	O-RING	1					
21	94-2011	ﾌﾟﾗｸﾞ	PLUG	1					
22	J011030	ﾎﾞﾙﾄ;ｾﾑｽ	BOLT;SEMS	5					
23	449558	ﾜｯｼｬ;ｼｰﾙ	WASHER;SEAL	4					
24	8053499	ｹﾞｰｼﾞ;ﾚﾍﾞﾙ	GAUGE;LEVEL	1					
24A	4100967	・ﾎﾞﾙﾄ	・BOLT	2					
26	4259787	ｽｲｯﾁ;ﾚﾍﾞﾙ	SWITCH;LEVEL	1					
		<120, SS, HG, LV, X, H, K>							
26	4354135	ﾌﾟﾗｸﾞ	PLUG	1					
		<E, Z>							
27	4250260	ｾﾝｻ	SENSOR	1					
		<120, SS, HG, LV, X, H, K>							
27	4364969	ﾌﾟﾗｸﾞ	PLUG	1					
		<E, Z>							
28	4250261	ｶﾞｽｹｯﾄ	GASKET	1					
29	4257159	ﾌﾞﾗｹｯﾄ	BRACKET	1					
		<120, SS, HG, LV, X, H, K>							
30	J011016	ﾎﾞﾙﾄ;ｾﾑｽ	BOLT;SEMS	1					
		<120, SS, HG, LV, X, H, K>							
32	2038156	ﾊﾟｲﾌﾟ;ｻｸｼｮﾝ	PIPE;SUCTION	1					
33	4354091	ﾜｯｼｬ;ｼｰﾙ	WASHER;SEAL	1					

サクション配管
SUCTION PIPING

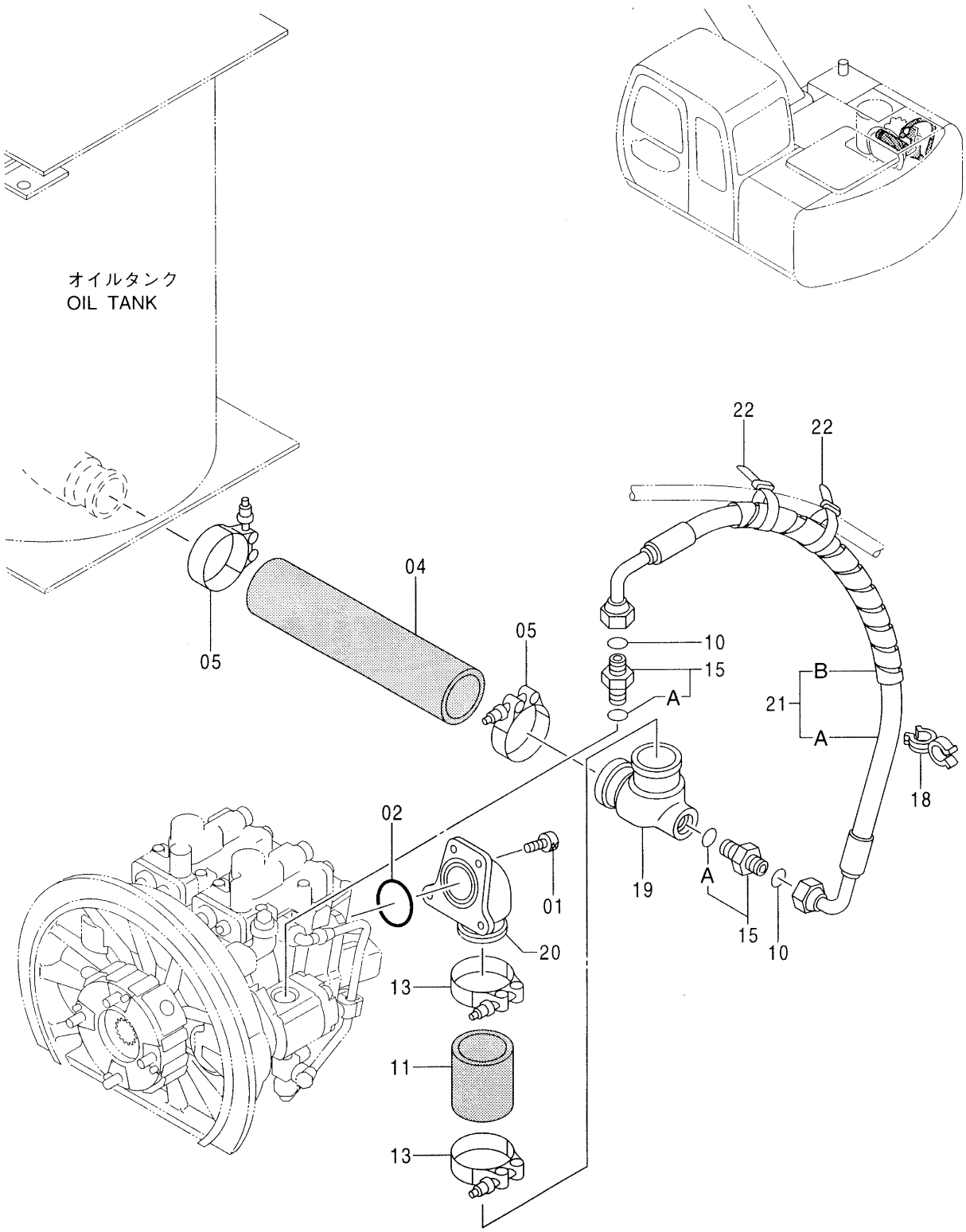

Ⓜ

ｻｸｼｮﾝ配管
SUCTION PIPING

001001-

符号 ITEM	部品番号 PART NO.	部品名	PART NAME	数量 Q'TY	サービスコード S.C	適用号機 SERIAL NO.	互換性 ICA	代替部品 REPLACEABLE PART 部品番号 PART NO.	代替部品 REPLACEABLE PART 数量 Q'TY
01	J781230	ﾎﾞﾙﾄ;ｿｹｯﾄ	BOLT;SOCKET	4		-001261			
01	J781228	ﾎﾞﾙﾄ;ｿｹｯﾄ	BOLT;SOCKET	4		001262-051723	Y	J781230	4
01	J781230	ﾎﾞﾙﾄ;ｿｹｯﾄ	BOLT;SOCKET	4		051724-			
02	A811075	O-ﾘﾝｸﾞ	O-RING	1					
04	4120310	ﾎｰｽ;ﾗﾊﾞｰ	HOSE;RUBBER	1					
05	4263765	ｸﾗﾝﾌﾟ;ﾎｰｽ	CLAMP;HOSE	2					
10	4187308	O-ﾘﾝｸﾞ	O-RING	2					
11	4352438	ﾎｰｽ;ﾗﾊﾞｰ	HOSE;RUBBER	1					
13	4282483	ｸﾗﾝﾌﾟ;ﾎｰｽ	CLAMP;HOSE	2					
15	4189619	ｱﾀﾞﾌﾟﾀ;S	ADAPTER;S	2					
15A	4506424	･O-ﾘﾝｸﾞ	･O-RING	1					
18	4356526	ｸﾗﾝﾌﾟ;ﾎｰｽ	CLAMP;HOSE	1					
19	3073276	ﾊﾟｲﾌﾟ;ｻｸｼｮﾝ	PIPE;SUCTION	1					
20	3073277	ﾊﾟｲﾌﾟ;ｻｸｼｮﾝ	PIPE;SUCTION	1					
21	9150069	ﾎｰｽ ｱｯｾﾝ	HOSE ASS'Y	1					
21A	4358996	･ﾎｰｽ	･HOSE	1					
21B	4327294	･ﾌﾟﾛﾃｸﾀ	･PROTECTOR	1					
22	4055312	ｸﾘｯﾌﾟ;ﾊﾞﾝﾄﾞ	CLIP;BAND	2					

デリベリ配管
DELIVERY PIPING

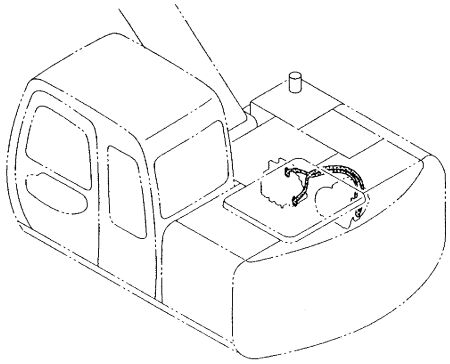

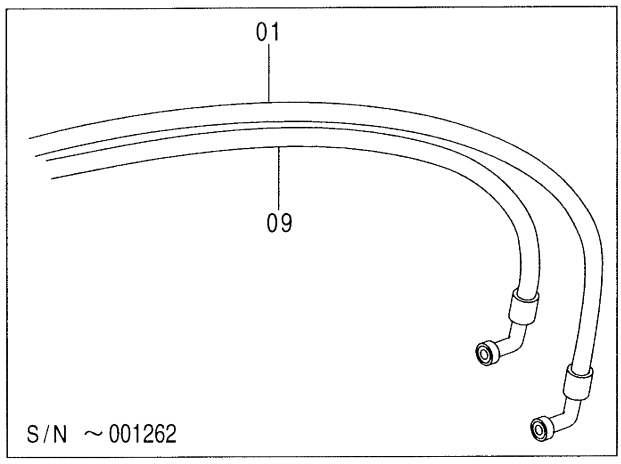

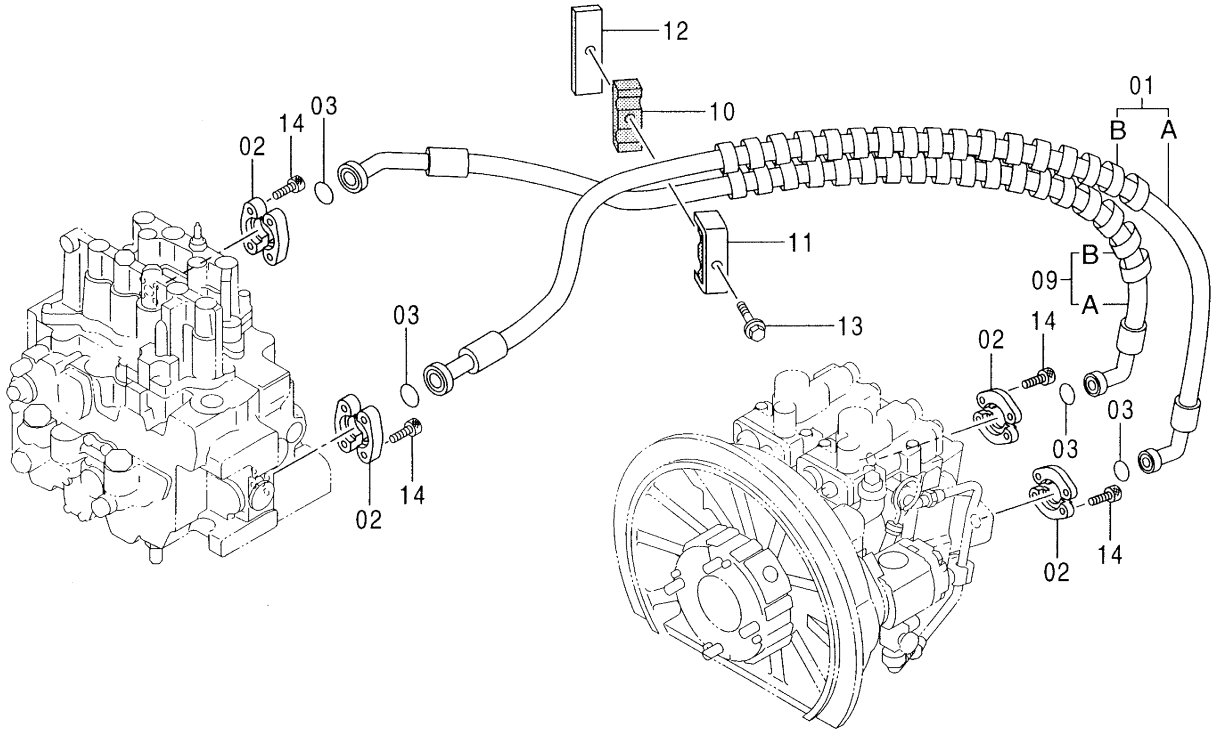

ﾃﾞﾘﾍﾞﾘ配管
DELIVERY PIPING

001001-

符号 ITEM	部品番号 PART NO.	部品名	PART NAME	数量 Q'TY	サービスコード S.C	適用号機 SERIAL NO.	互換性 ICA	代替部品 REPLACEABLE PART 部品番号 PART NO.	代替部品 REPLACEABLE PART 数量 Q'TY
01	4333588	ﾎｰｽ	HOSE	1		-001262	I	9153563	1
01	9153563	ﾎｰｽ ｱｯｾﾝ	HOSE ASS'Y	1		001263-			
01A	4333588	･ﾎｰｽ	･HOSE	1		001263-			
01B	4327294	･ﾌﾟﾛﾃｸﾀ	･PROTECTOR	1		001263-			
02	4506459	ﾌﾗﾝｼﾞ;ｽﾌﾟﾘｯﾄ	FLANGE;SPLIT	8					
03	971489	O-ﾘﾝｸﾞ	O-RING	4					
09	4349870	ﾎｰｽ	HOSE	1		-001262	I	9153564	1
09	9153564	ﾎｰｽ	HOSE	1		001263-			
09A	4349870	･ﾎｰｽ	･HOSE	1		001263-			
09B	4327294	･ﾌﾟﾛﾃｸﾀ	･PROTECTOR	1		001263-			
10	4285722	ﾗﾊﾞｰ	RUBBER	1					
11	4285723	ｸﾗﾝﾌﾟ;ﾊﾟｲﾌﾟ	CLAMP;PIPE	1					
12	9738975	ｸﾗﾝﾌﾟ	CLAMP	1					
13	J011275	ﾎﾞﾙﾄ;ｾﾑｽ	BOLT;SEMS	1					
14	J781035	ﾎﾞﾙﾄ;ｿｹｯﾄ	BOLT;SOCKET	16					

リターン配管 (1)
RETURN PIPING (1)

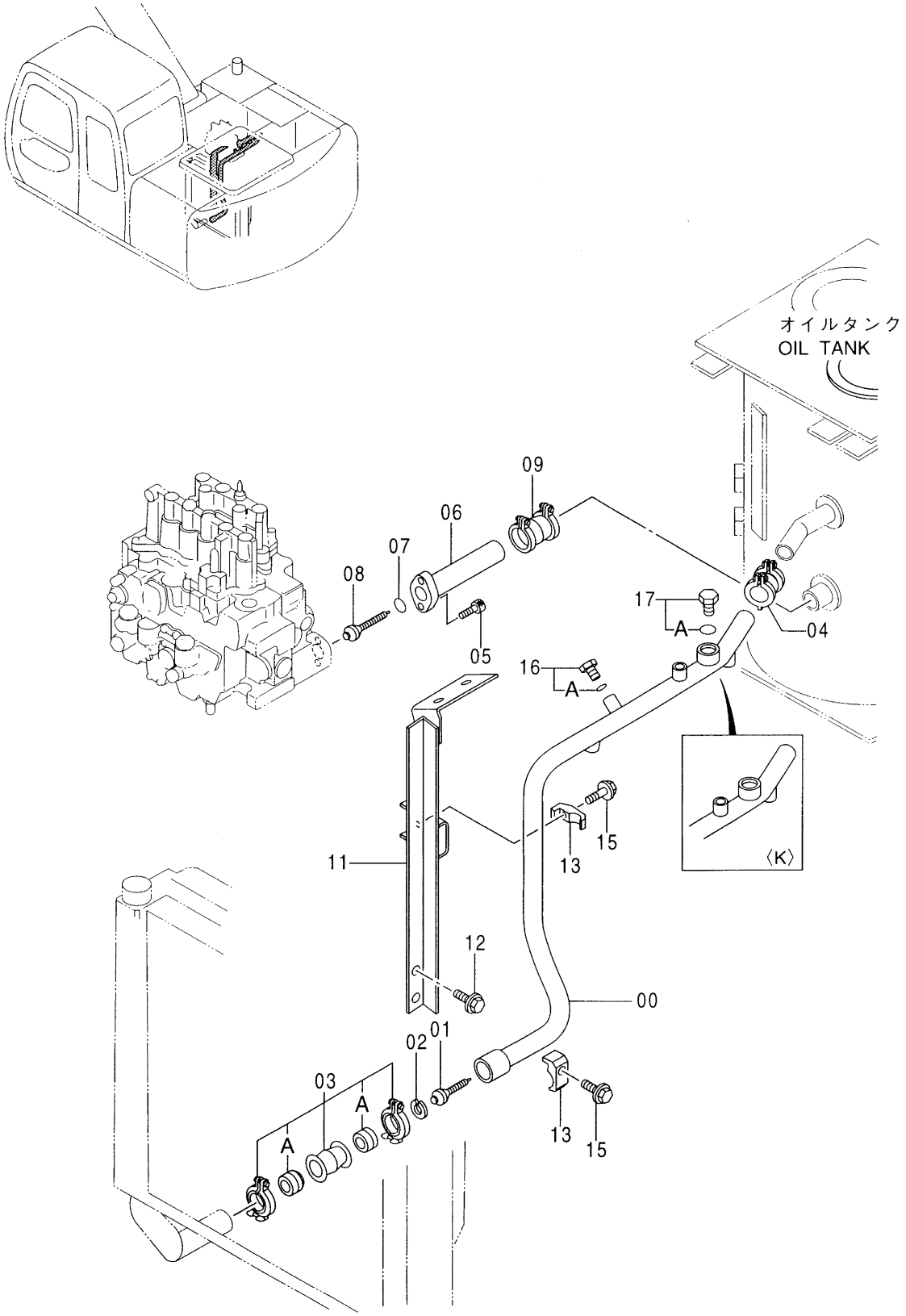

リターン配管 (1)
RETURN PIPING (1)

001001-

符号 ITEM	部品番号 PART NO.	部品名	PART NAME	数量 Q'TY	サービスコード S.C	適用号機 SERIAL NO.	互換性 ICA	代替部品 REPLACEABLE PART 部品番号 PART NO.	代替部品 REPLACEABLE PART 数量 Q'TY
00	7030148	ﾊﾟｲﾌﾟ	PIPE	1					
01	4276584	ﾊﾞﾙﾌﾞ	VALVE	1					
02	991718	ﾘﾝｸﾞ;ﾘﾃｲﾆﾝｸﾞ	RING;RETAINING	1					
03	4067834	ｶﾂﾌﾟﾘﾝｸﾞ	COUPLING	1					
03A	4196260	･ｼｰﾙ	･SEAL	2					
04	4071213	ｶﾂﾌﾟﾘﾝｸﾞ	COUPLING	1					
05	J781040	ﾎﾞﾙﾄ;ｿｹｯﾄ	BOLT;SOCKET	2					
06	8064356	ﾊﾟｲﾌﾟ;ﾘﾀｰﾝ	PIPE;RETURN	1					
07	A811040	O-ﾘﾝｸﾞ	O-RING	1					
08	4266481	ﾊﾞﾙﾌﾞ	VALVE	1					
09	4069801	ｶﾂﾌﾟﾘﾝｸﾞ	COUPLING	1					
11	8060969	ｻﾎﾟｰﾄ	SUPPORT	1					
12	J021030	ﾎﾞﾙﾄ;ｾﾑｽ	BOLT;SEMS	2					
13	4190127	ｸﾗﾝﾌﾟ;ﾊﾟｲﾌﾟ	CLAMP;PIPE	2					
15	J011270	ﾎﾞﾙﾄ;ｾﾑｽ	BOLT;SEMS	2					
16	4092534	ﾌﾟﾗｸﾞ	PLUG	1					
16A	4509180	･O-ﾘﾝｸﾞ	･O-RING	1					
17	4174542	ﾌﾟﾗｸﾞ	PLUG	1					
		<120, SS, HG, LV, X, E, Z, H>							
17A	4506424	･O-ﾘﾝｸﾞ	･O-RING	1					
		<120, SS, HG, LV, X, E, Z, H>							

リターン配管 (2)
RETURN PIPING (2)

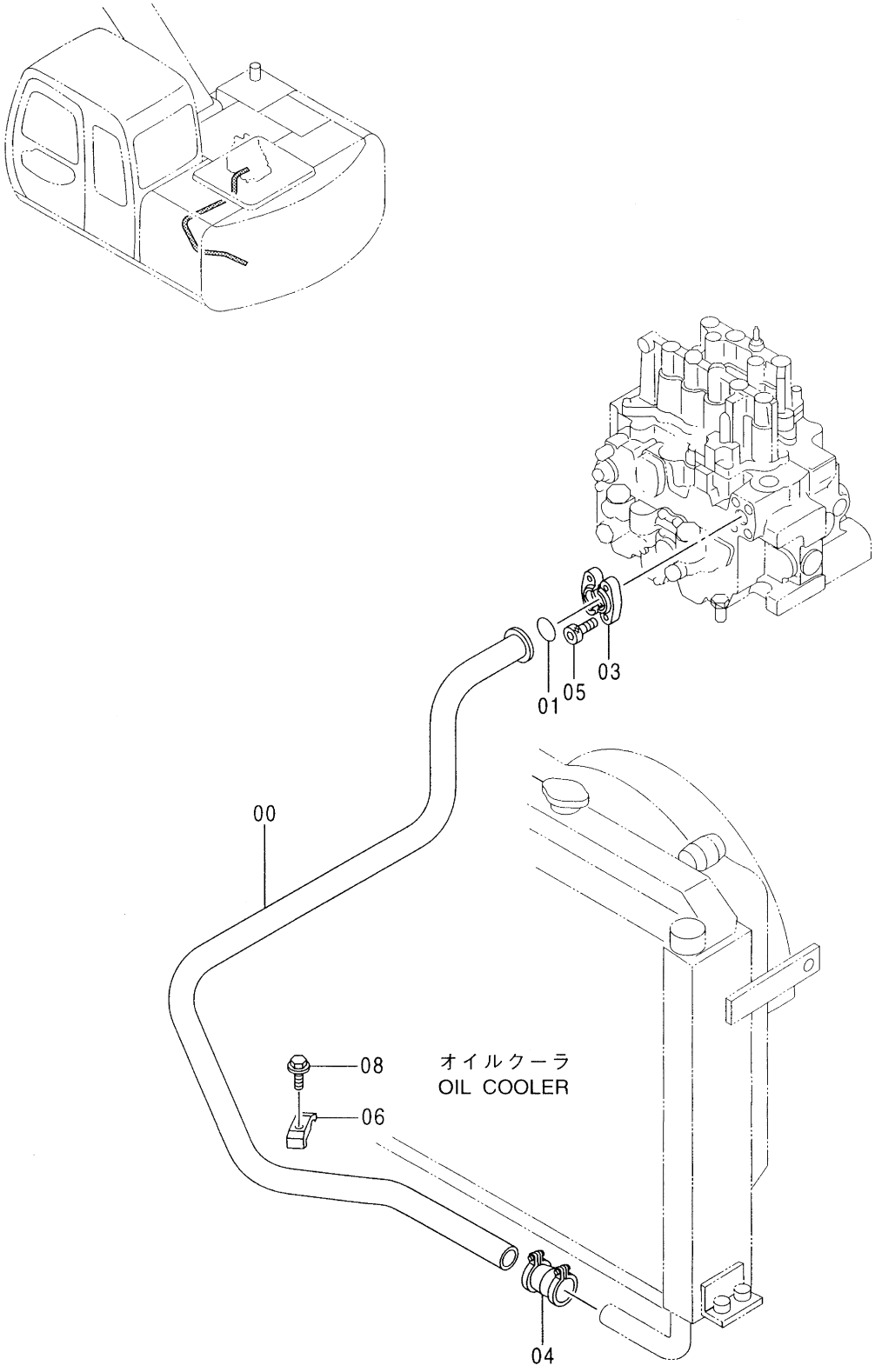

リターン配管 (2)
RETURN PIPING (2)

001001-

符号 ITEM	部品番号 PART NO.	部品名	PART NAME	数量 Q'TY	サービスコード S.C	適用号機 SERIAL NO.	互換性 ICA	代替部品 REPLACEABLE PART 部品番号 PART NO.	代替部品 REPLACEABLE PART 数量 Q'TY
00	7028333	パイプ	PIPE	1					
01	966993	O-リング	O-RING	1					
03	962453	フランジ;スプリット	FLANGE;SPLIT	2					
04	4071213	カップリング	COUPLING	1					
05	J781030	ボルト;ソケット	BOLT;SOCKET	4					
06	4190127	クランプ;パイプ	CLAMP;PIPE	1					
08	J011270	ボルト;セムス	BOLT;SEMS	1					

ドレン配管 〈120, SS, HG, LV, X, H, K〉
DRAIN PIPING

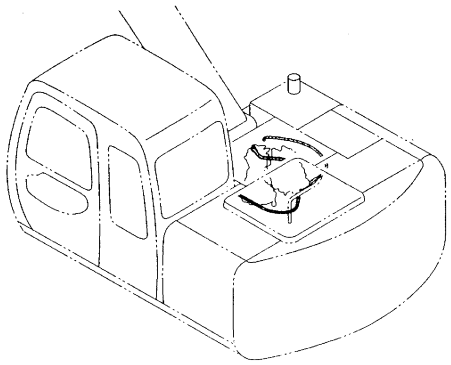

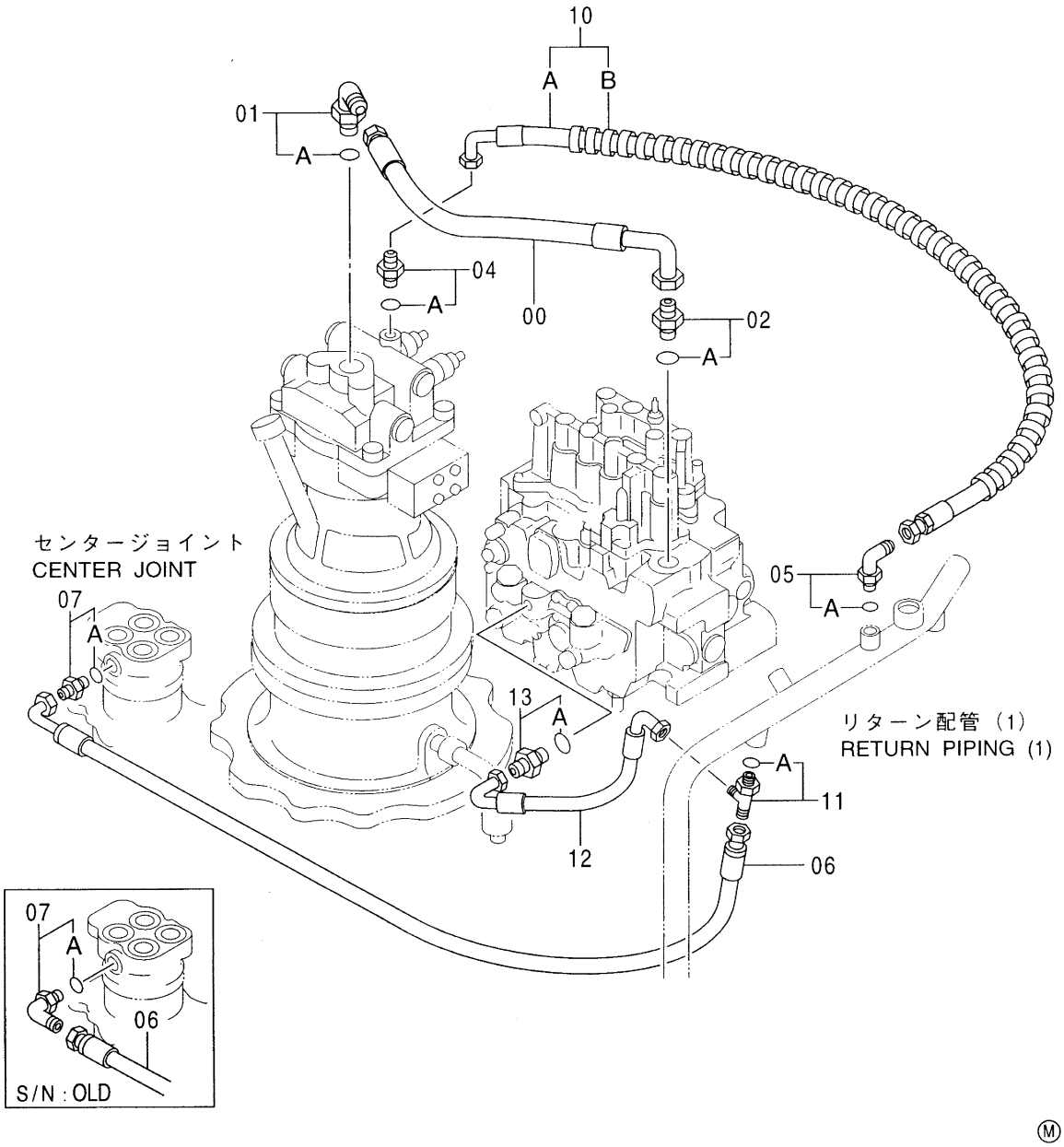

Ⓜ

ﾄﾞﾚﾝ配管 <120, SS, HG, LV, X, H, K>
DRAIN PIPING

001001-

符号 ITEM	部品番号 PART NO.	部品名	PART NAME	数量 Q'TY	サービスコード S.C	適用号機 SERIAL NO.	互換性 ICA	代替部品 REPLACEABLE PART 部品番号 PART NO.	代替部品 REPLACEABLE PART 数量 Q'TY
00	4259451	ﾎｰｽ	HOSE	1					
01	4157562	ｴﾙﾎﾞ;S	ELBOW;S	1					
01A	4506424	･O-ﾘﾝｸﾞ	･O-RING	1					
02	4189619	ｱﾀﾞﾌﾟﾀ;S	ADAPTER;S	1					
02A	4506424	･O-ﾘﾝｸﾞ	･O-RING	1					
04	4200466	ｱﾀﾞﾌﾟﾀ;S	ADAPTER;S	1					
04A	4509180	･O-ﾘﾝｸﾞ	･O-RING	1					
05	4154671	ｴﾙﾎﾞ;S	ELBOW;S	1					
05A	4509180	･O-ﾘﾝｸﾞ	･O-RING	1					
06	4340882	ﾎｰｽ	HOSE	1		120 :-052421	T	4398466	1
						SS :-052620		4221290	1
						HG :-040079			
						X :-052443			
						H :-052182			
						K :-052433			
06	4398466	ﾎｰｽ	HOSE	1		120 :052422-			
						SS :052621-			
						HG :040080-			
						LV :050001-			
						X :052444-			
						H :052183-			
						K :052434-			
07	4219345	ｴﾙﾎﾞ;S	ELBOW;S	1		120 :-052421			
						SS :-052620			
						HG :-040079			
						X :-052443			
						H :-052182			
						K :-052433			
07	4221290	ｱﾀﾞﾌﾟﾀ;S	ADAPTER;S	1		120 :052422-			
						SS :052621-			
						HG :040080-			
						LV :050001-			
						X :052444-			
						H :052183-			
						K :052434-			
07A	4509180	･O-ﾘﾝｸﾞ	･O-RING	1					
10	9150072	ﾎｰｽ ｱｯｾﾝ	HOSE ASS'Y	1					
10A	4351173	･ﾎｰｽ;ﾌﾟﾗｽﾃｨｯｸ	･HOSE;PLASTIC	1					
10B	4327293	･ﾌﾟﾛﾃｸﾀ	･PROTECTOR	1					
11	4270679	ﾁｰ;S	TEE;S	1					

ドレン配管 〈120, SS, HG, LV, X, H, K〉
DRAIN PIPING

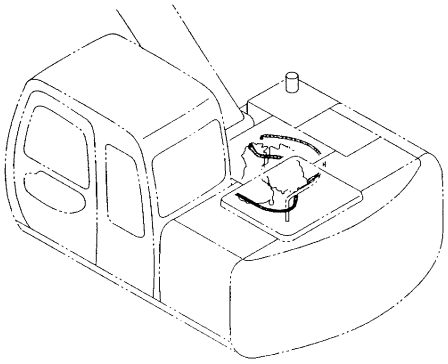

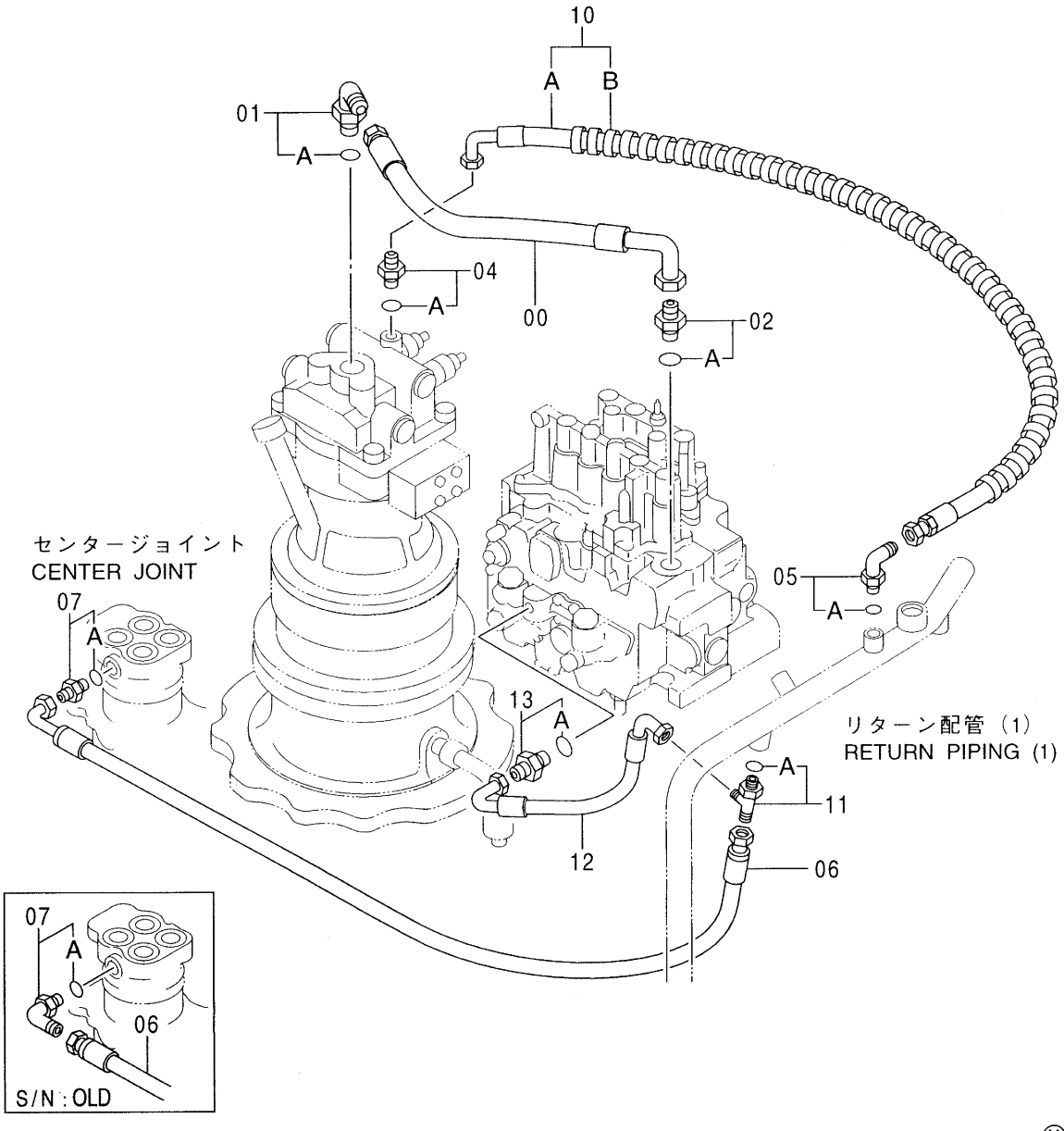

Ⓜ

ﾄﾞﾚﾝ配管 <120, SS, HG, LV, X, H, K>
DRAIN PIPING

001001-

符号 ITEM	部品番号 PART NO.	部品名	PART NAME	数量 Q'TY	サービスコード S.C	適用号機 SERIAL NO.	互換性 ICA	代替部品 REPLACEABLE PART 部品番号 PART NO.	代替部品 REPLACEABLE PART 数量 Q'TY
11A	4506418	･O-ﾘﾝｸﾞ	･O-RING	1					
12	4371409	ﾎｰｽ	HOSE	1					
13	4200465	ｱﾀﾞﾌﾟﾀ;S	ADAPTER;S	1					
13A	957366	･O-ﾘﾝｸﾞ	･O-RING	1					

ドレン配管 〈E,Z〉
DRAIN PIPING

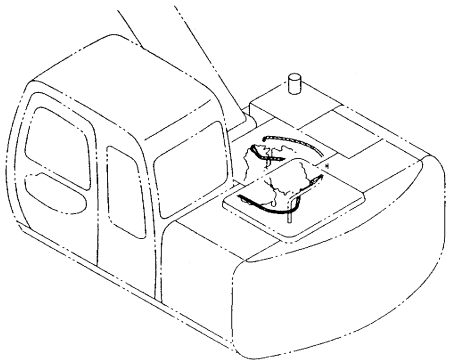

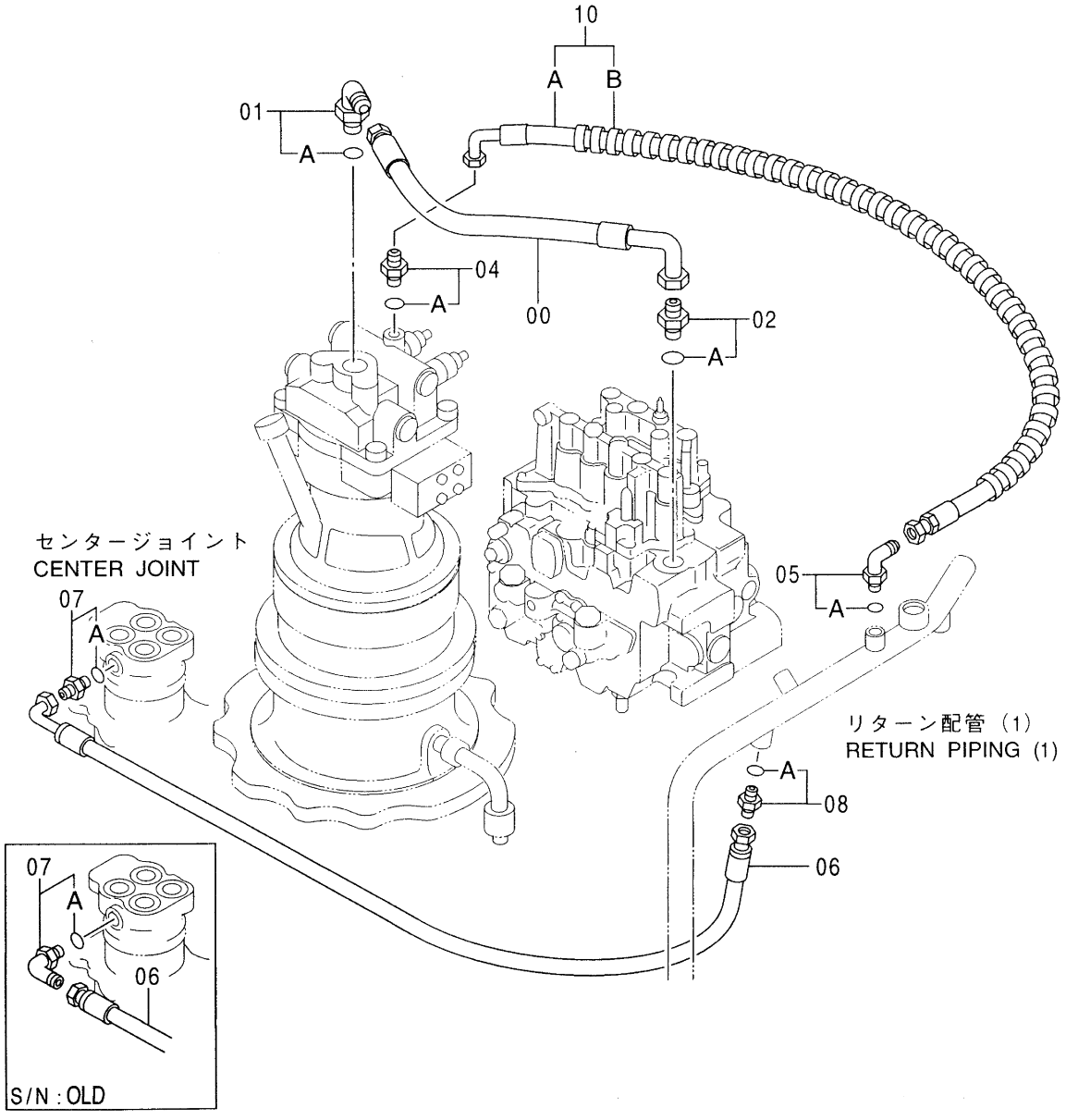

Ⓜ

ﾄﾞﾚﾝ配管 <E, Z>
DRAIN PIPING

030001-

符号 ITEM	部品番号 PART NO.	部品名	PART NAME	数量 Q'TY	サービスコード S.C	適用号機 SERIAL NO.	互換性 ICA	代替部品 REPLACEABLE PART 部品番号 PART NO.	代替部品 REPLACEABLE PART 数量 Q'TY
00	4259451	ﾎｰｽ	HOSE	1					
01	4157562	ｴﾙﾎﾞ;S	ELBOW;S	1					
01A	4506424	･O-ﾘﾝｸﾞ	･O-RING	1					
02	4189619	ｱﾀﾞﾌﾟﾀ;S	ADAPTER;S	1					
02A	4506424	･O-ﾘﾝｸﾞ	･O-RING	1					
04	4200466	ｱﾀﾞﾌﾟﾀ;S	ADAPTER;S	1					
04A	4509180	･O-ﾘﾝｸﾞ	･O-RING	1					
05	4154671	ｴﾙﾎﾞ;S	ELBOW;S	1					
05A	4509180	･O-ﾘﾝｸﾞ	･O-RING	1					
06	4340882	ﾎｰｽ	HOSE	1		E :-052425	T	4398466	1
						Z :-052429		4221290	1
06	4398466	ﾎｰｽ	HOSE	1		E :052426-			
						Z :052430-			
07	4219345	ｴﾙﾎﾞ;S	ELBOW;S	1		E :-052425			
						Z :-052429			
07	4221290	ｱﾀﾞﾌﾟﾀ;S	ADAPTER;S	1		E :052426-			
						Z :052430-			
07A	4509180	･O-ﾘﾝｸﾞ	･O-RING	1					
08	4210361	ｱﾀﾞﾌﾟﾀ;S	ADAPTER;S	1					
08A	4506418	･O-ﾘﾝｸﾞ	･O-RING	1					
10	9150072	ﾎｰｽ ｱｯｾﾝ	HOSE ASS'Y	1					
10A	4351173	･ﾎｰｽ;ﾌﾟﾗｽﾃｨｯｸ	･HOSE;PLASTIC	1					
10B	4327293	･ﾌﾟﾛﾃｸﾀ	･PROTECTOR	1					

メイン配管 (1)
MAIN PIPING (1)

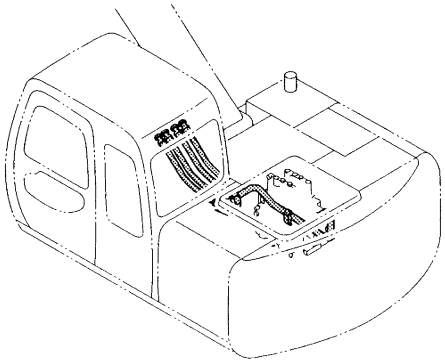

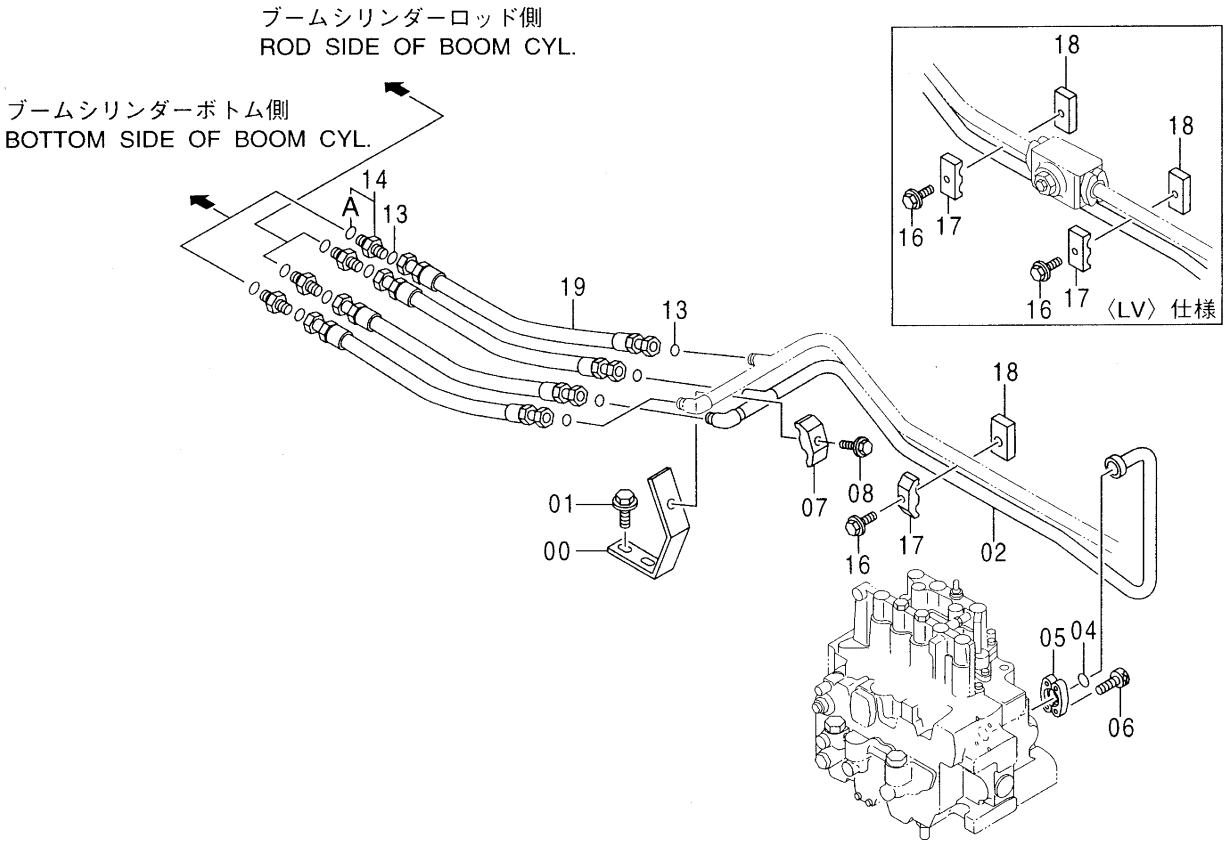

Ⓜ

メイン配管 (1)
MAIN PIPING (1)

001001-

符号 ITEM	部品番号 PART NO.	部品名	PART NAME	数量 Q'TY	サービスコード S.C	適用号機 SERIAL NO.	互換性 ICA	代替部品 REPLACEABLE PART 部品番号 PART NO.	代替部品 REPLACEABLE PART 数量 Q'TY
00	9737118	ｻﾎﾟｰﾄ	SUPPORT	1					
01	J021225	ﾎﾞﾙﾄ;ｾﾑｽ	BOLT;SEMS	2					
02	8060350	ﾊﾟｲﾌﾟ	PIPE	1					
04	4510167	O-ﾘﾝｸﾞ	O-RING	1					
05	4510173	ﾌﾗﾝｼﾞ;ｽﾌﾟﾘｯﾄ	FLANGE;SPLIT	2					
06	J780825	ﾎﾞﾙﾄ;ｿｹｯﾄ	BOLT;SOCKET	4					
07	4189858	ｸﾗﾝﾌﾟ;ﾊﾟｲﾌﾟ	CLAMP;PIPE	2					
08	J011260	ﾎﾞﾙﾄ;ｾﾑｽ	BOLT;SEMS	1					
13	4138938	O-ﾘﾝｸﾞ	O-RING	8					
14	4189602	ｱﾀﾞﾌﾟﾀ;S	ADAPTER;S	4					
14A	4506418	･O-ﾘﾝｸﾞ	･O-RING	1					
16	J011250	ﾎﾞﾙﾄ;ｾﾑｽ <120, SS, HG, X, E, Z, H, K>	BOLT;SEMS	1					
16	J011055	ﾎﾞﾙﾄ;ｾﾑｽ <LV>	BOLT;SEMS	2					
17	4189858	ｸﾗﾝﾌﾟ;ﾊﾟｲﾌﾟ <120, SS, HG, X, E, Z, H, K>	CLAMP;PIPE	1					
17	4124052	ｸﾗﾝﾌﾟ;ﾊﾟｲﾌﾟ <LV>	CLAMP;PIPE	2					
18	4369262	ｼｰﾄ;ｽｸﾘｭ <120, SS, HG, X, E, Z, H, K>	SEAT;SCREW	1					
18	4376248	ｼｰﾄ;ｽｸﾘｭ <LV>	SEAT;SCREW	2					
19	4285464	ﾎｰｽ	HOSE	4					

メイン配管 (2)
MAIN PIPING (2)

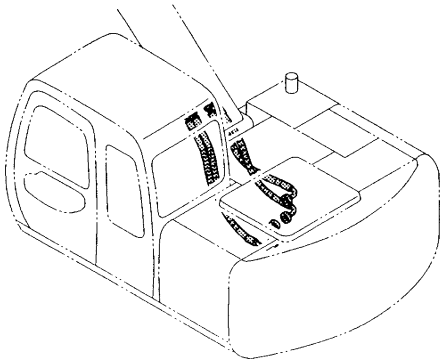

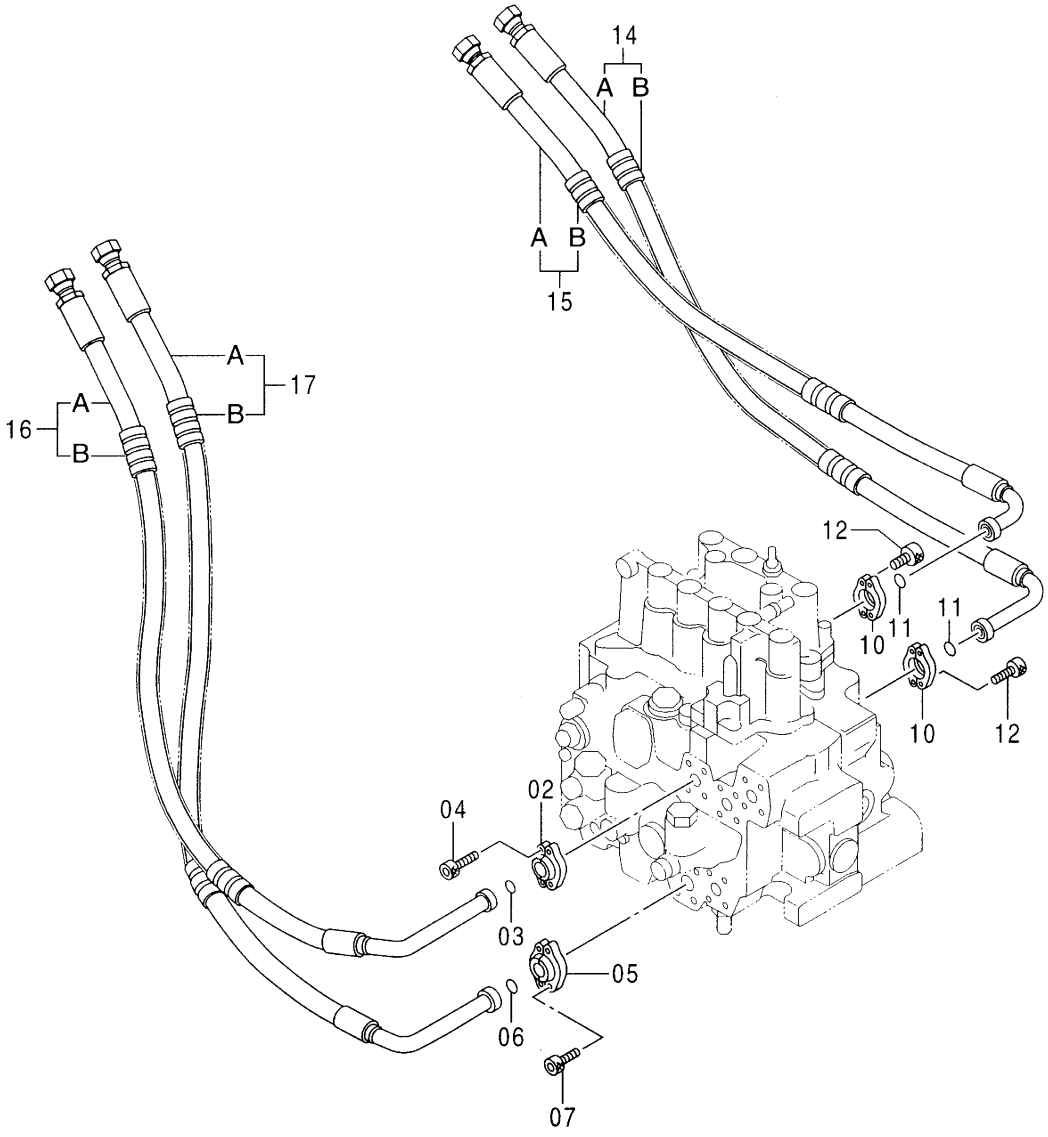

メイン配管 (2)
MAIN PIPING (2)

001001-

符号 ITEM	部品番号 PART NO.	部品名	PART NAME	数量 Q'TY	サービスコード S.C	適用号機 SERIAL NO.	互換性 ICA	代替部品 REPLACEABLE PART 部品番号 PART NO.	代替部品 REPLACEABLE PART 数量 Q'TY
02	4510173	ﾌﾗﾝｼﾞ;ｽﾌﾟﾘｯﾄ	FLANGE;SPLIT	2					
03	4510167	O-ﾘﾝｸﾞ	O-RING	1					
04	J780825	ﾎﾞﾙﾄ;ｿｹｯﾄ	BOLT;SOCKET	4					
05	986910	ﾌﾗﾝｼﾞ;ｽﾌﾟﾘｯﾄ	FLANGE;SPLIT	2					
06	971489	O-ﾘﾝｸﾞ	O-RING	1					
07	J781030	ﾎﾞﾙﾄ;ｿｹｯﾄ	BOLT;SOCKET	4					
10	4510173	ﾌﾗﾝｼﾞ;ｽﾌﾟﾘｯﾄ	FLANGE;SPLIT	4					
11	4510167	O-ﾘﾝｸﾞ	O-RING	2					
12	J780825	ﾎﾞﾙﾄ;ｿｹｯﾄ	BOLT;SOCKET	8					
14	9149508	ﾎｰｽ ｱｯｾﾝ	HOSE ASS'Y	1					
14A	4332830	･ﾎｰｽ	･HOSE	1					
14B	4327294	･ﾌﾟﾛﾃｸﾀ	･PROTECTOR	1					
15	9149509	ﾎｰｽ ｱｯｾﾝ	HOSE ASS'Y	1					
15A	4334301	･ﾎｰｽ	･HOSE	1					
15B	4327294	･ﾌﾟﾛﾃｸﾀ	･PROTECTOR	2					
16	9149507	ﾎｰｽ ｱｯｾﾝ	HOSE ASS'Y	1					
16A	4332827	･ﾎｰｽ	･HOSE	1					
16B	4327294	･ﾌﾟﾛﾃｸﾀ	･PROTECTOR	2					
17	9149510	ﾎｰｽ ｱｯｾﾝ	HOSE ASS'Y	1					
17A	4357774	･ﾎｰｽ	･HOSE	1					
17B	4327294	･ﾌﾟﾛﾃｸﾀ	･PROTECTOR	2					

メイン配管 (3)
MAIN PIPING (3)

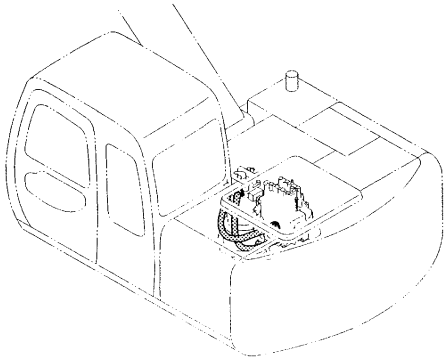

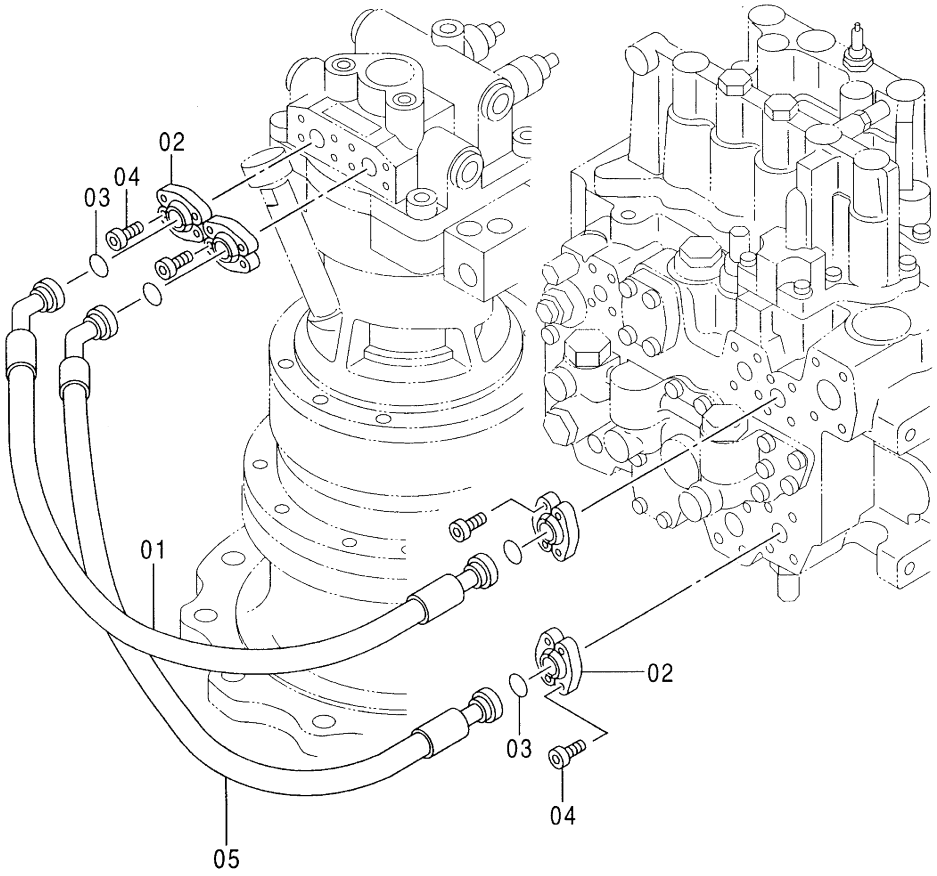

メイン配管 (3)
MAIN PIPING (3)

001001-

符号 ITEM	部品番号 PART NO.	部品名	PART NAME	数量 Q'TY	サービスコード S.C	適用号機 SERIAL NO.	互換性 ICA	代替部品 REPLACEABLE PART 部品番号 PART NO.	代替部品 REPLACEABLE PART 数量 Q'TY
01	4333700	ﾎｰｽ	HOSE	1					
02	4510173	ﾌﾗﾝｼﾞ;ｽﾌﾟﾘｯﾄ	FLANGE;SPLIT	8					
03	4510167	O-ﾘﾝｸﾞ	O-RING	4					
04	J780825	ﾎﾞﾙﾄ;ｿｹｯﾄ	BOLT;SOCKET	16					
05	4333699	ﾎｰｽ	HOSE	1					

メイン配管 (4)
MAIN PIPING (4)

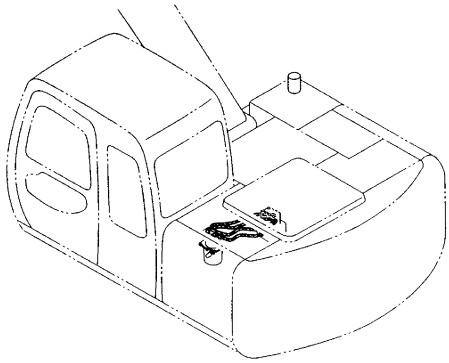

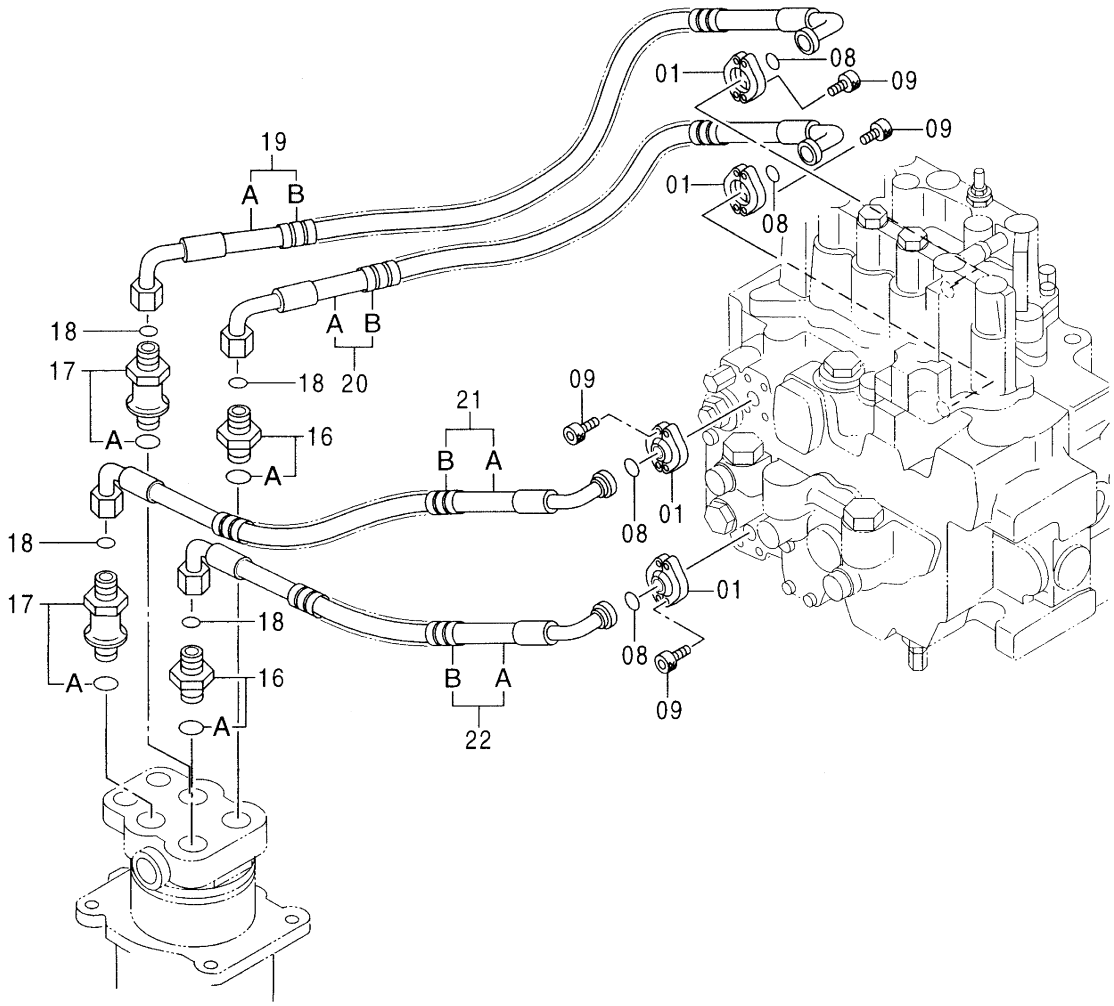

センタージョイント
CENTER JOINT

メイン配管 (4)
MAIN PIPING (4)

001001-

符号 ITEM	部品番号 PART NO.	部品名	PART NAME	数量 Q'TY	サービスコード S.C	適用号機 SERIAL NO.	互換性 ICA	代替部品 REPLACEABLE PART 部品番号 PART NO.	代替部品 REPLACEABLE PART 数量 Q'TY
01	4510173	ﾌﾗﾝｼﾞ;ｽﾌﾟﾘｯﾄ	FLANGE;SPLIT	8					
08	4510167	O-ﾘﾝｸﾞ	O-RING	4					
09	J780825	ﾎﾞﾙﾄ;ｿｹｯﾄ	BOLT;SOCKET	16					
16	4188623	ｱﾀﾞﾌﾟﾀ;S	ADAPTER;S	2					
16A	4506424	･O-ﾘﾝｸﾞ	･O-RING	1					
17	4188625	ｱﾀﾞﾌﾟﾀ;S	ADAPTER;S	2					
17A	4506424	･O-ﾘﾝｸﾞ	･O-RING	1					
18	4138938	O-ﾘﾝｸﾞ	O-RING	4					
19	9149511	ﾎｰｽ ｱｯｾﾝ	HOSE ASS'Y	1					
19A	4203130	･ﾎｰｽ	･HOSE	1					
19B	4327294	･ﾌﾟﾛﾃｸﾀ	･PROTECTOR	1					
20	9149512	ﾎｰｽ ｱｯｾﾝ	HOSE ASS'Y	1					
20A	4203129	･ﾎｰｽ	･HOSE	1					
20B	4327294	･ﾌﾟﾛﾃｸﾀ	･PROTECTOR	1					
21	9149513	ﾎｰｽ ｱｯｾﾝ	HOSE ASS'Y	1					
21A	4192047	･ﾎｰｽ	･HOSE	1					
21B	4327294	･ﾌﾟﾛﾃｸﾀ	･PROTECTOR	1					
22	9149514	ﾎｰｽ ｱｯｾﾝ	HOSE ASS'Y	1					
22A	4354467	･ﾎｰｽ	･HOSE	1					
22B	4327294	･ﾌﾟﾛﾃｸﾀ	･PROTECTOR	1					

ブームボトム配管〈120, SS, HG, X, E, Z, H, K〉
BOOM BOTTOM PIPING

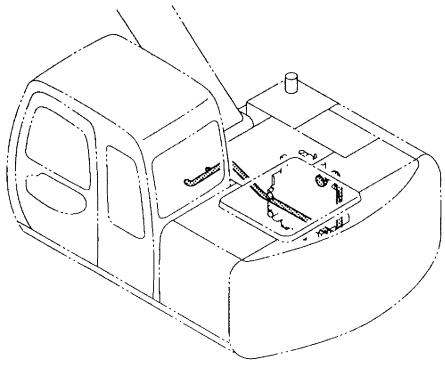

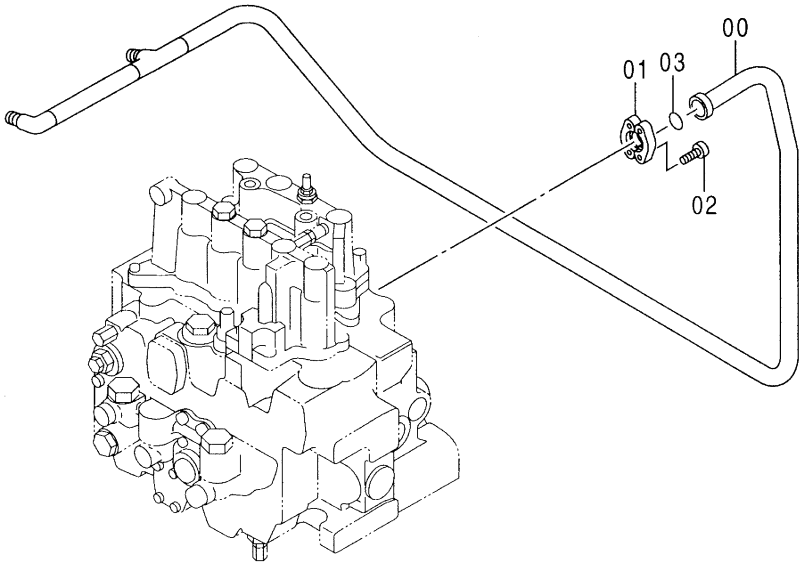

コントロールバルブ
CONTROL VALVE

ﾌﾞｰﾑ ﾎﾞﾄﾑ配管 <120, SS, HG, X, E, Z, H, K>
BOOM BOTTOM PIPING

001001-

符号 ITEM	部品番号 PART NO.	部品名	PART NAME	数量 Q'TY	サービスコード S.C	適用号機 SERIAL NO.	互換性 ICA	代替部品 REPLACEABLE PART 部品番号 PART NO.	代替部品 REPLACEABLE PART 数量 Q'TY
00	8062469	ﾊﾟｲﾌﾟ	PIPE	1					
01	4510173	ﾌﾗﾝｼﾞ;ｽﾌﾟﾘｯﾄ	FLANGE;SPLIT	2					
02	J780825	ﾎﾞﾙﾄ;ｿｹｯﾄ	BOLT;SOCKET	4					
03	4510167	O-ﾘﾝｸﾞ	O-RING	1					

ブームボトム配管 〈LV〉
BOOM BOTTOM PIPING

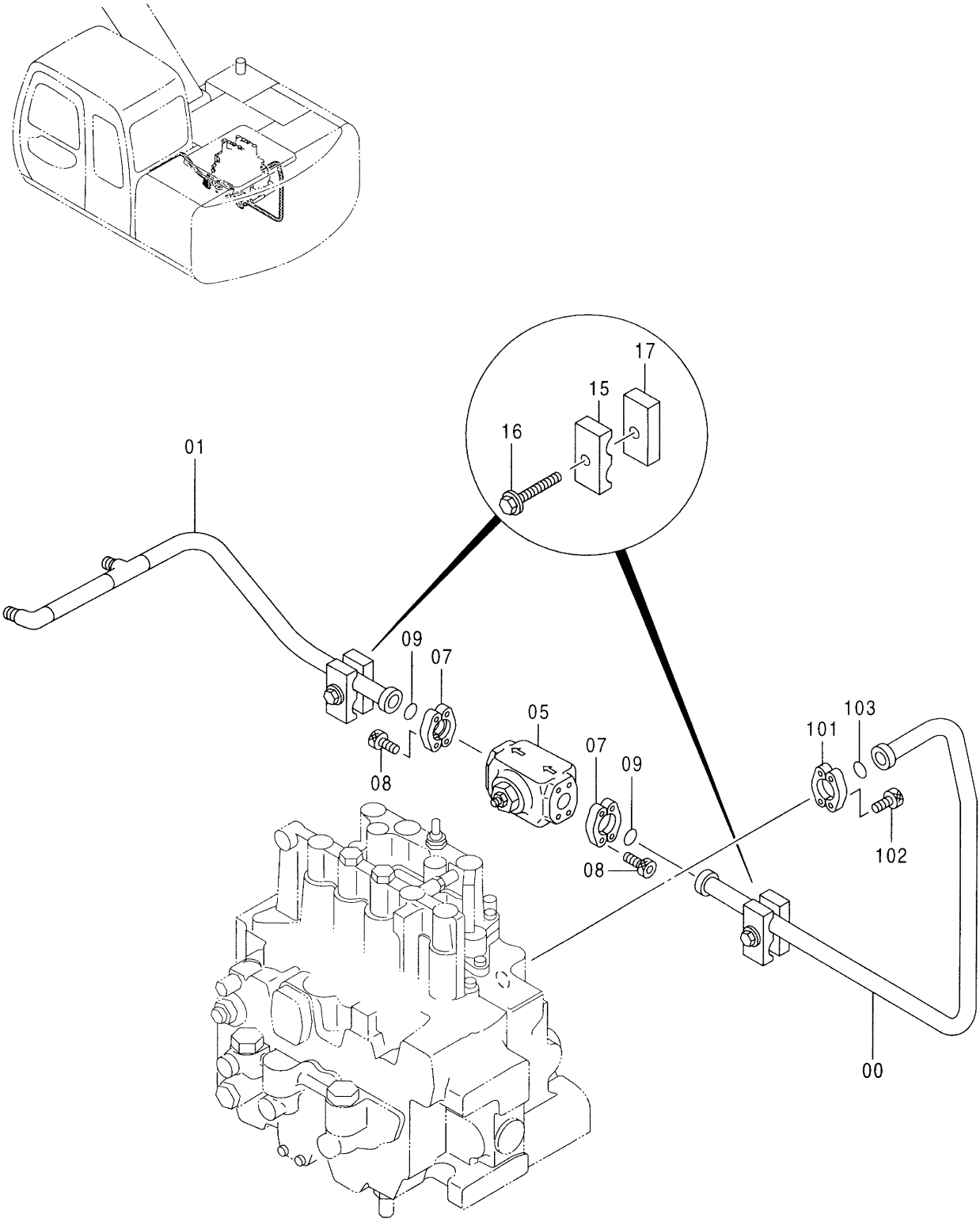

Ⓜ

ﾌﾞｰﾑ ﾎﾞﾄﾑ配管 <LV>
BOOM BOTTOM PIPING

050001-

符号 ITEM	部品番号 PART NO.	部品名	PART NAME	数量 Q'TY	サービスコード S.C	適用号機 SERIAL NO.	互換性 ICA	代替部品 REPLACEABLE PART 部品番号 PART NO.	代替部品 REPLACEABLE PART 数量 Q'TY
00	8067274	ﾊﾟｲﾌﾟ	PIPE	1					
01	8067275	ﾊﾟｲﾌﾟ	PIPE	1					
05	4330223	ﾊﾞﾙﾌﾞ;ｽﾛｰﾘﾀｰﾝ	VALVE;SLOWRETUR	1					
07	986910	ﾌﾗﾝｼﾞ;ｽﾌﾟﾘｯﾄ	FLANGE;SPLIT	4					
08	J781030	ﾎﾞﾙﾄ;ｿｹｯﾄ	BOLT;SOCKET	8					
09	971489	O-ﾘﾝｸﾞ	O-RING	2					
15	4124052	ｸﾗﾝﾌﾟ;ﾊﾟｲﾌﾟ	CLAMP;PIPE	2					
16	J011055	ﾎﾞﾙﾄ;ｾﾑｽ	BOLT;SEMS	2					
17	4376248	ｼｰﾄ;ｽｸﾘｭ	SEAT;SCREW	2					
101	4510173	ﾌﾗﾝｼﾞ;ｽﾌﾟﾘｯﾄ	FLANGE;SPLIT	2					
102	J780825	ﾎﾞﾙﾄ;ｿｹｯﾄ	BOLT;SOCKET	4					
103	4510167	O-ﾘﾝｸﾞ	O-RING	1					

旋回揺戻防止弁 〈選択〉
SWING REACTIONLESS VALVE

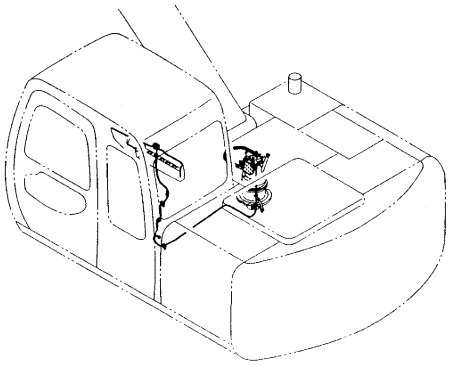

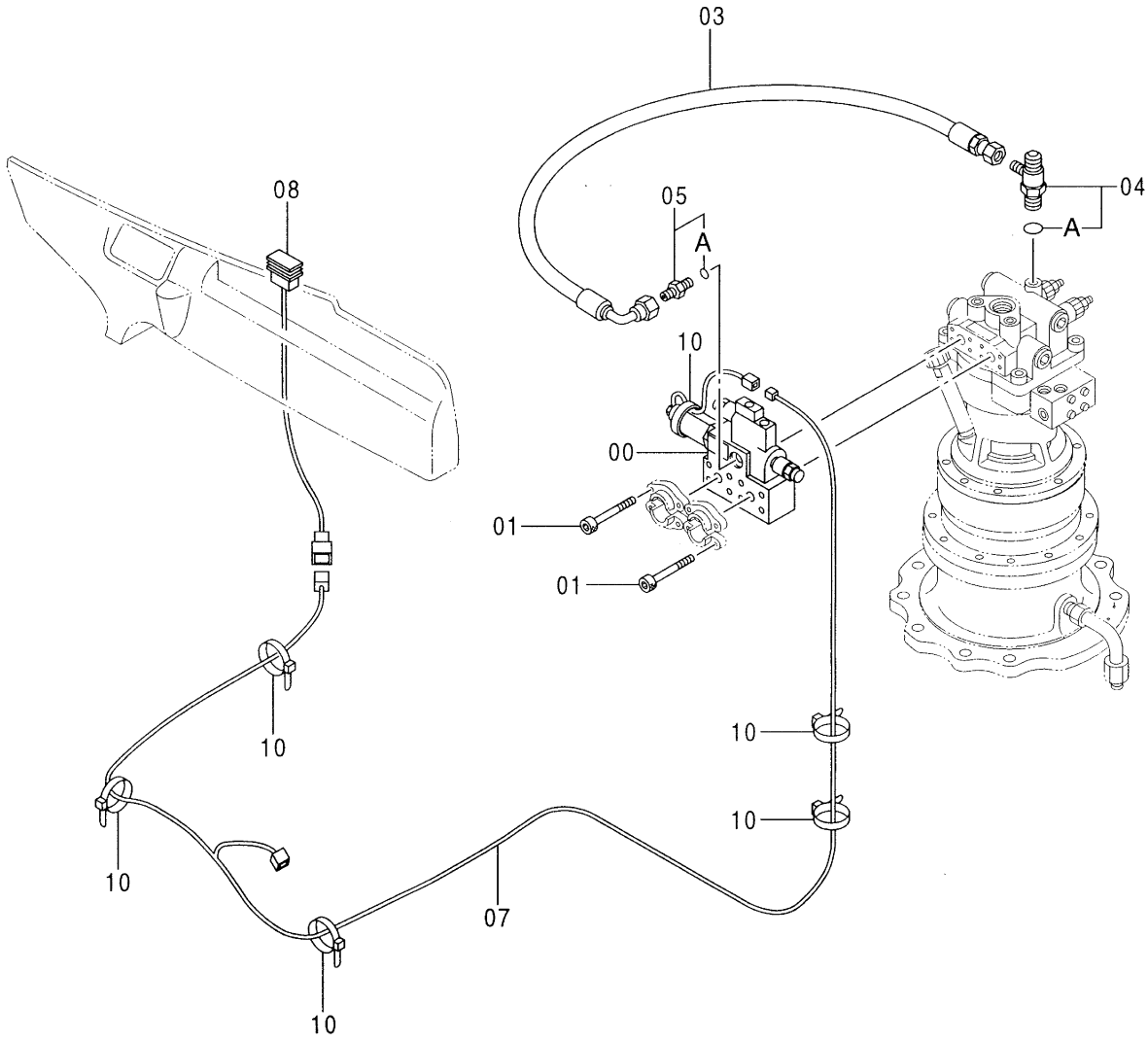

Ⓜ

旋回揺戻防止弁 <選択>
SWING REACTIONLESS VALVE

001001-

符号 ITEM	部品番号 PART NO.	部品名	PART NAME	数量 Q'TY	サービスコード S.C	適用号機 SERIAL NO.	互換性 ICA	代替部品 REPLACEABLE PART 部品番号 PART NO.	代替部品 REPLACEABLE PART 数量 Q'TY
00	4361884	ﾊﾞﾙﾌﾞ	VALVE	1	H				
01	J780875	ﾎﾞﾙﾄ;ｿｹｯﾄ	BOLT;SOCKET	8					
03	4350836	ﾎｰｽ	HOSE	1					
04	4208909	ﾁｰ;S	TEE;S	1					
04A	4509180	･O-ﾘﾝｸﾞ	･O-RING	1					
05	4200465	ｱﾀﾞﾌﾟﾀ;S	ADAPTER;S	1					
05A	957366	･O-ﾘﾝｸﾞ	･O-RING	1					
07	3072228	ﾊｰﾈｽ;ﾜｲﾔ	HARNESS;WIRE	1					
08	4352947	ｽｲｯﾁ	SWITCH	1					
10	4055312	ｸﾘｯﾌﾟ;ﾊﾞﾝﾄﾞ	CLIP;BAND	9					

エンジンコントロール〈120, SS, HG, LV, X, E, H, K〉
ENGINE CONTROL

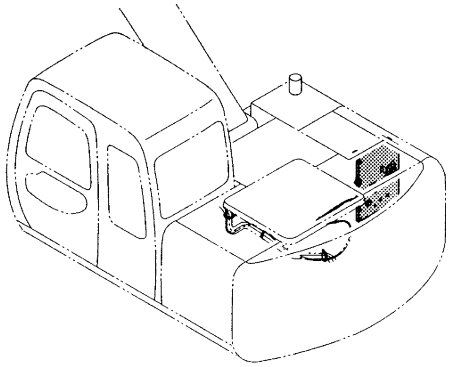

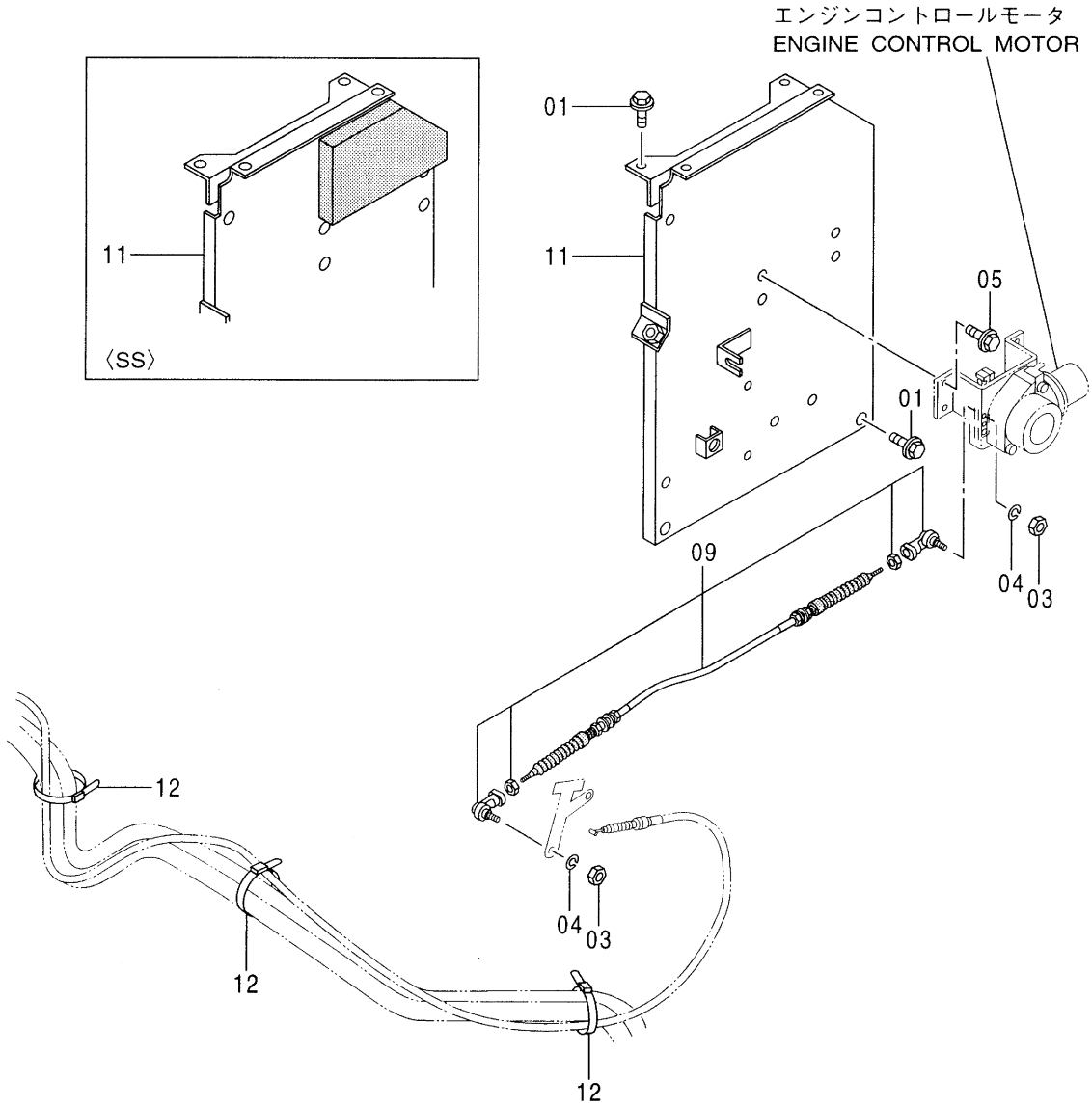

Ⓜ

エンジン コントロール <120, SS, HG, LV, X, E, H, K>
ENGINE CONTROL

001001-

符号 ITEM	部品番号 PART NO.	部品名	PART NAME	数量 Q'TY	サービスコード S.C	適用号機 SERIAL NO.	互換性 ICA	代替部品 REPLACEABLE PART 部品番号 PART NO.	代替部品 REPLACEABLE PART 数量 Q'TY
01	J031025	ボルト;セムス	BOLT;SEMS	4					
03	M500605	ナット	NUT	2					
04	A590906	ワッシャ;スプリング	WASHER;SPRING	2					
05	J011020	ボルト;セムス	BOLT;SEMS	4					
09	4341761	ケーブル;コントロール	CABLE;CONTROL	1		120 :-051785			
09	4373551	ケーブル;コントロール	CABLE;CONTROL	1		HG, LV:-051785 X, H, K:-051785 SS :-051651 120 :051786- HG, LV:051786- X, H, K:051786- SS :051652- E :030001- -051631			
11	7030232	ブラケット <120, HG, LV, X, H, K>	BRACKET	1					
11	7033458	ブラケット <120, HG, LV, X, H, K>	BRACKET	1		050632-051785			
11	7033896	ブラケット <120, HG, LV, X, H, K>	BRACKET	1		051786-			
11	7032319	ブラケット <SS>	BRACKET	1		-051651			
11	7033998	ブラケット <SS>	BRACKET	1		051652-			
11	7031246	カバー <E>	COVER	1		-050631			
11	7033459	カバー <E>	COVER	1		050632-			
12	4055312	クリップ;バンド	CLIP;BAND	3					

エンジンコントロール (1) 〈Z〉
ENGINE CONTROL (1)

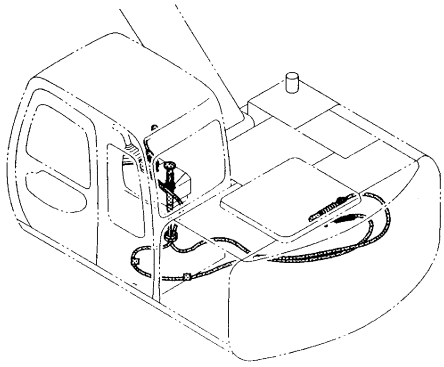

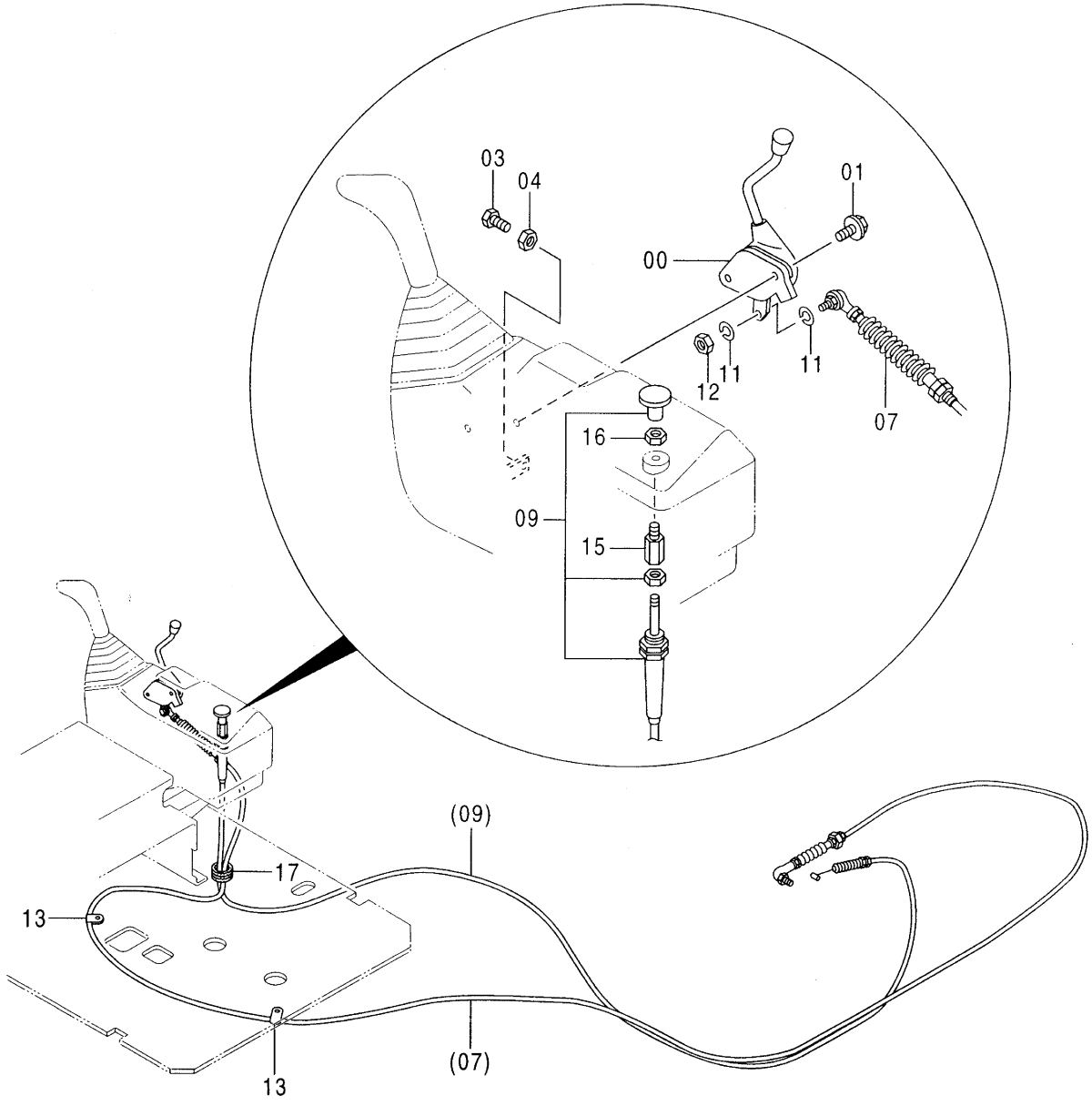

Ⓜ

エンジン コントロール (1) <Z>
ENGINE CONTROL (1)

050001-

符号 ITEM	部品番号 PART NO.	部品名	PART NAME	数量 Q'TY	サービスコード S.C	適用号機 SERIAL NO.	互換性 ICA	代替部品 REPLACEABLE PART 部品番号 PART NO.	代替部品 REPLACEABLE PART 数量 Q'TY
00	4379223	レバー	LEVER	1					
01	J020820	ボルト;セムス	BOLT;SEMS	2					
03	4282875	ボルト	BOLT	2					
04	M500605	ナット	NUT	4					
07	4380092	ケーブル;コントロール	CABLE;CONTROL	1					
09	4383092	ケーブル;コントロール	CABLE;CONTROL	1					
11	A590906	ワッシャ;スプリング	WASHER;SPRING	2					
12	M500605	ナット	NUT	1					
13	4190272	クリップ	CLIP	2					
15	4382000	ジョイント	JOINT	1					
16	M580005	ナット;(L)	NUT;(L)	1					
17	4381992	ブッシング;ラバー	BUSHING;RUBBER	1					

エンジンコントロール (2) 〈Z〉
ENGINE CONTROL (2)

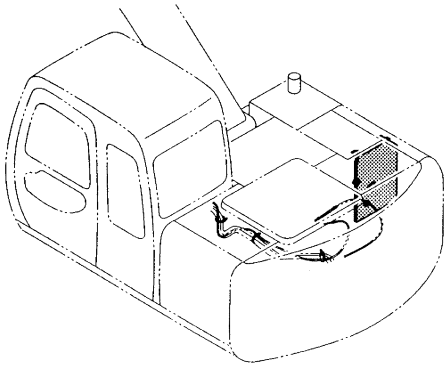

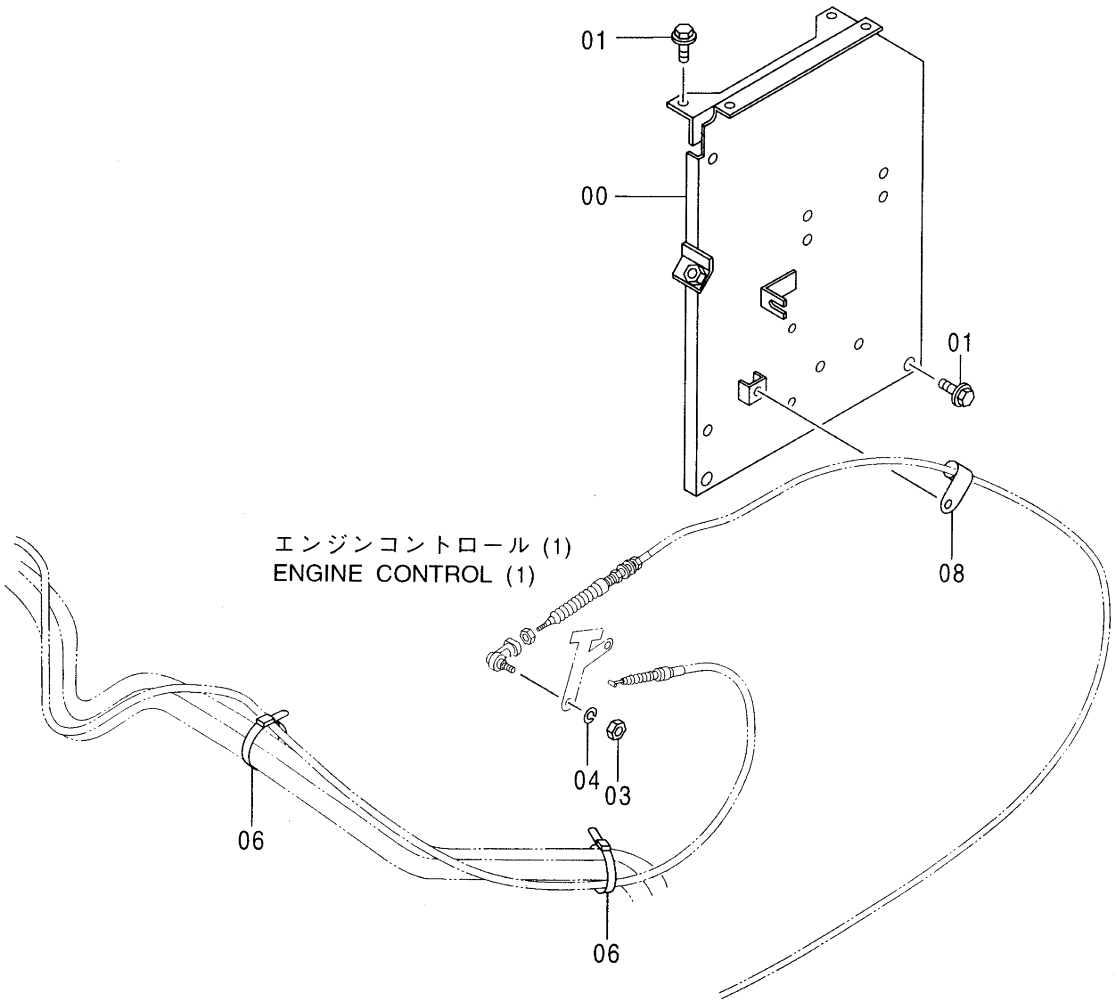

Ⓜ

エンジン コントロール (2) <Z>
ENGINE CONTROL (2)

050001-

符号 ITEM	部品番号 PART NO.	部品名	PART NAME	数量 Q'TY	サービスコード S.C	適用号機 SERIAL NO.	互換性 ICA	代替部品 REPLACEABLE PART 部品番号 PART NO.	代替部品 REPLACEABLE PART 数量 Q'TY
00	7031246	カバー	COVER	1		-050631			
00	7033459	ブラケット	BRACKET	1		050632-			
01	J031025	ボルト;セムス	BOLT;SEMS	4					
03	M500605	ナット	NUT	1					
04	A590906	ワッシャ;スプリング	WASHER;SPRING	1					
06	4055312	クリップ;バンド	CLIP;BAND	2					
08	4190261	クリップ	CLIP	1					

エンジンコントロールモータ〈120, SS, HG, LV, X, H, K〉
ENGINE CONTROL MOTOR

適用号機 120,HG,LV,X,H,K
Serial No. : 001001～051785
SS : 001001～051651

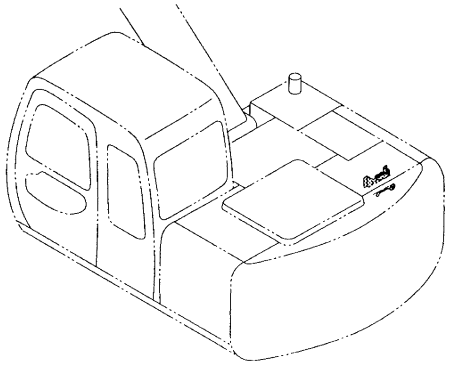

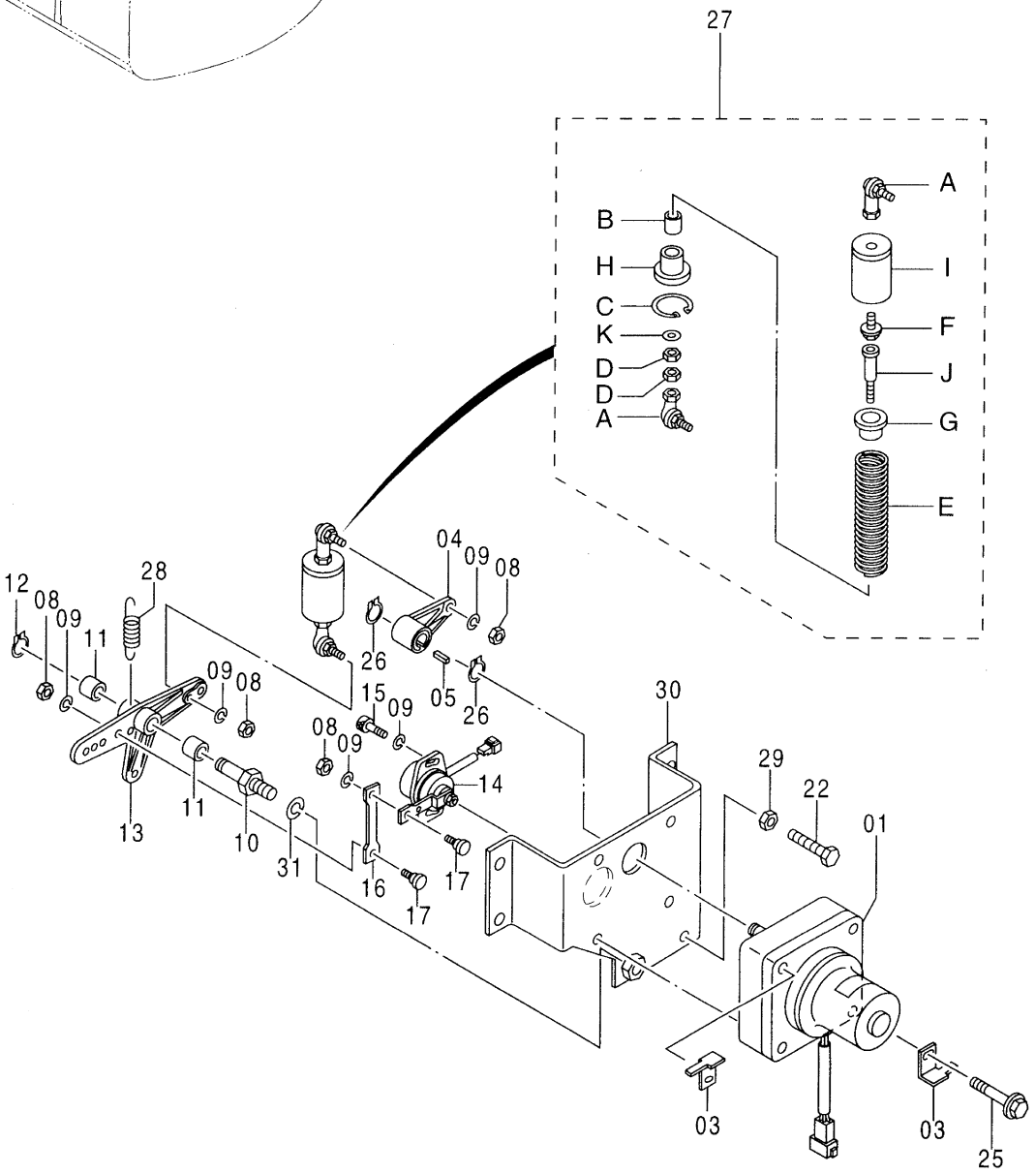

Ⓜ

エンジン コントロール モータ <120, SS, HG, LV, X, H, K>
ENGINE CONTROL MOTOR

120, HG, LV, X, H, K
:001001-051785
SS :001001-051651

符号 ITEM	部品番号 PART NO.	部品名	PART NAME	数量 Q'TY	サービスコード S.C	適用号機 SERIAL NO.	互換性 ICA	代替部品 REPLACEABLE PART 部品番号 PART NO.	代替部品 REPLACEABLE PART 数量 Q'TY
	9095590	モータ アッセン	MOTOR ASS'Y	1					
01	4257163	・モータ;ステップ	・MOTOR;STEP	1					
03	4257159	・ブラケット	・BRACKET	2					
04	3051015	・レバー	・LEVER	1					
05	94-2204	・キー	・KEY	1					
08	M500605	・ナット	・NUT	4					
09	A590906	・ワッシャ;スプリング	・WASHER;SPRING	6					
10	4257162	・ピン	・PIN	1					
11	4260781	・ブッシング	・BUSHING	2					
12	991337	・リング;リテイニング	・RING;RETAINING	1					
13	2030310	・レバー	・LEVER	1					
14	4257164	・センサ;アングル	・SENSOR;ANGLE	1					
15	M340616	・ボルト;ソケット	・BOLT;SOCKET	2					
16	4254025	・リンク	・LINK	1					
17	4254023	・ピン	・PIN	2					
22	4257161	・ボルト	・BOLT	1					
25	J011060	・ボルト;セムス	・BOLT;SEMS	4					
26	991336	・リング;リテイニング	・RING;RETAINING	2					
27	9095828	・スプリング アッセン	・SPRING ASS'Y	1					
27A	4056017	・・ジョイント;ボール	・・JOINT;BALL	2					
27B	4261314	・・ブッシング	・・BUSHING	1					
27C	4064463	・・リング;リテイニング	・・RING;RETAINING	1					
27D	M500605	・・ナット	・・NUT	2					
27E	4258876	・・スプリング	・・SPRING	1					
27F	J010614	・・ボルト;セムス	・・BOLT;SEMS	1					
27G	4266428	・・シート;スプリング	・・SEAT;SPRING	1					
27H	4278445	・・シート;スプリング	・・SEAT;SPRING	1					
27I	9737377	・・リング	・・RING	1					
27J	4278473	・・ロッド	・・ROD	1					
27K	4278446	・・スペーサ	・・SPACER	1					
28	4271909	・スプリング	・SPRING	1					
29	M500807	・ナット	・NUT	1					
30	7024514	・ブラケット	・BRACKET	1					
31	A590914	・ワッシャ;スプリング	・WASHER;SPRING	1					

エンジンコントロールモータ〈120, SS, HG, LV, X, E, H, K〉
ENGINE CONTROL MOTOR

適用号機 120,HG,LV,X,H,K
Serial No. : 051786～
SS : 051652～
E : 030001～

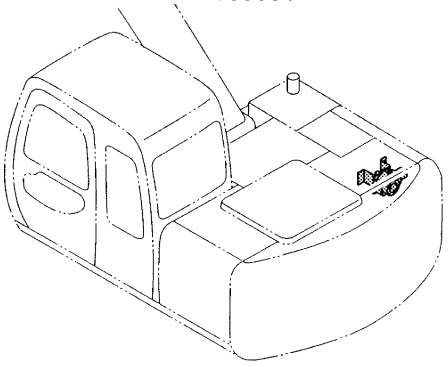

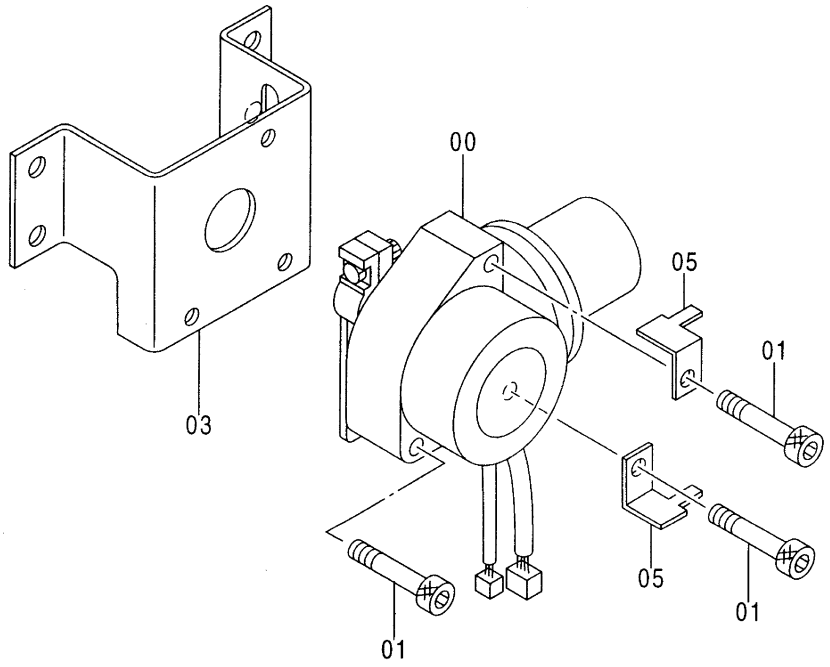

エンジン コントロール モータ <120, SS, HG, LV, X, E, H, K>
ENGINE CONTROL MOTOR

120, HG, LV, X, H, K: 051786-
SS : 051652-
E : 030001-

符号 ITEM	部品番号 PART NO.	部品名	PART NAME	数量 Q'TY	サービスコード S.C	適用号機 SERIAL NO.	互換性 ICA	代替部品 REPLACEABLE PART 部品番号 PART NO.	代替部品 REPLACEABLE PART 数量 Q'TY
	9150161	モータ アッセン	MOTOR ASS'Y	1					
00	4360509	・モータ	・MOTOR	1					
01	J781060	・ボルト;ソケット	・BOLT;SOCKET	3					
03	8065256	・ブラケット	・BRACKET	1					
05	4257159	・ブラケット	・BRACKET	2					

エンジンストップケーブル〈120, SS, HG, LV, X, E, H, K〉
ENGINE STOP CABLE

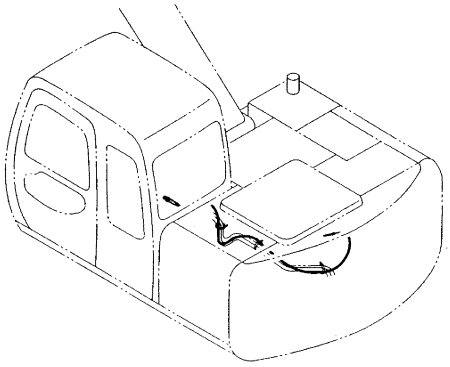

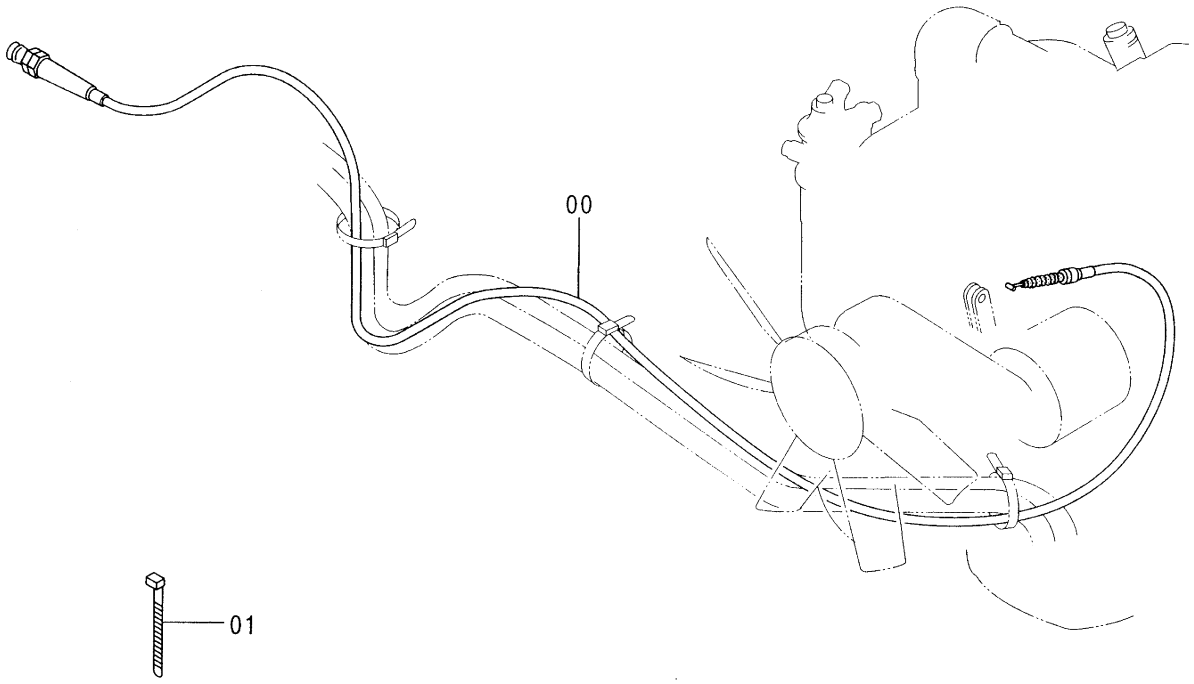

Ⓜ

エンジン ストップ ケーブル <120, SS, HG, LV, X, E, H, K>
ENGINE STOP CABLE

001001-

符号 ITEM	部品番号 PART NO.	部品名	PART NAME	数量 Q'TY	サービスコード S.C	適用号機 SERIAL NO.	互換性 ICA	代替部品 REPLACEABLE PART 部品番号 PART NO.	代替部品 REPLACEABLE PART 数量 Q'TY
00	4341995	ケーブル;コントロール	CABLE;CONTROL	1					
01	4055312	クリップ;バンド	CLIP;BAND	1					

操作レバー（フロント，旋回）
CONTROL LEVER (FRONT & SWING)

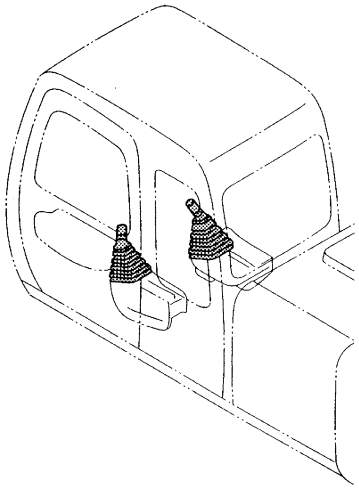

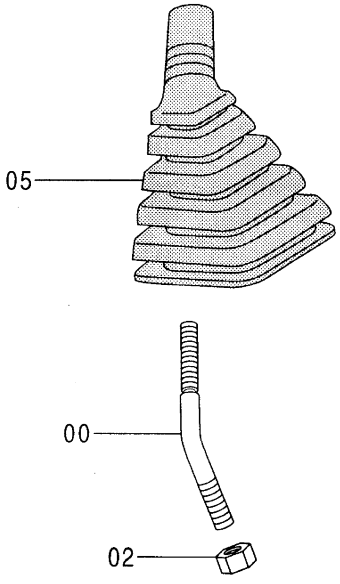

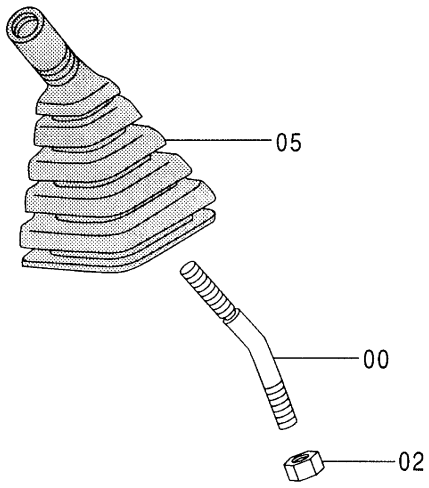

Ⓜ

操作ﾚﾊﾞｰ (ﾌﾛﾝﾄ, 旋回)
CONTROL LEVER (FRONT & SWING)

001001-

符号 ITEM	部品番号 PART NO.	部品名	PART NAME	数量 Q'TY	サービスコード S.C	適用号機 SERIAL NO.	互換性 ICA	代替部品 REPLACEABLE PART 部品番号 PART NO.	代替部品 REPLACEABLE PART 数量 Q'TY
00	4334707	ﾚﾊﾞｰ	LEVER	2					
02	J950014	ﾅｯﾄ	NUT	2					
05	2038578	ﾌﾞｰﾂ	BOOT	2					

グリップ（右）〈120, SS, HG, LV, E, Z, H, K〉
GRIP (R)

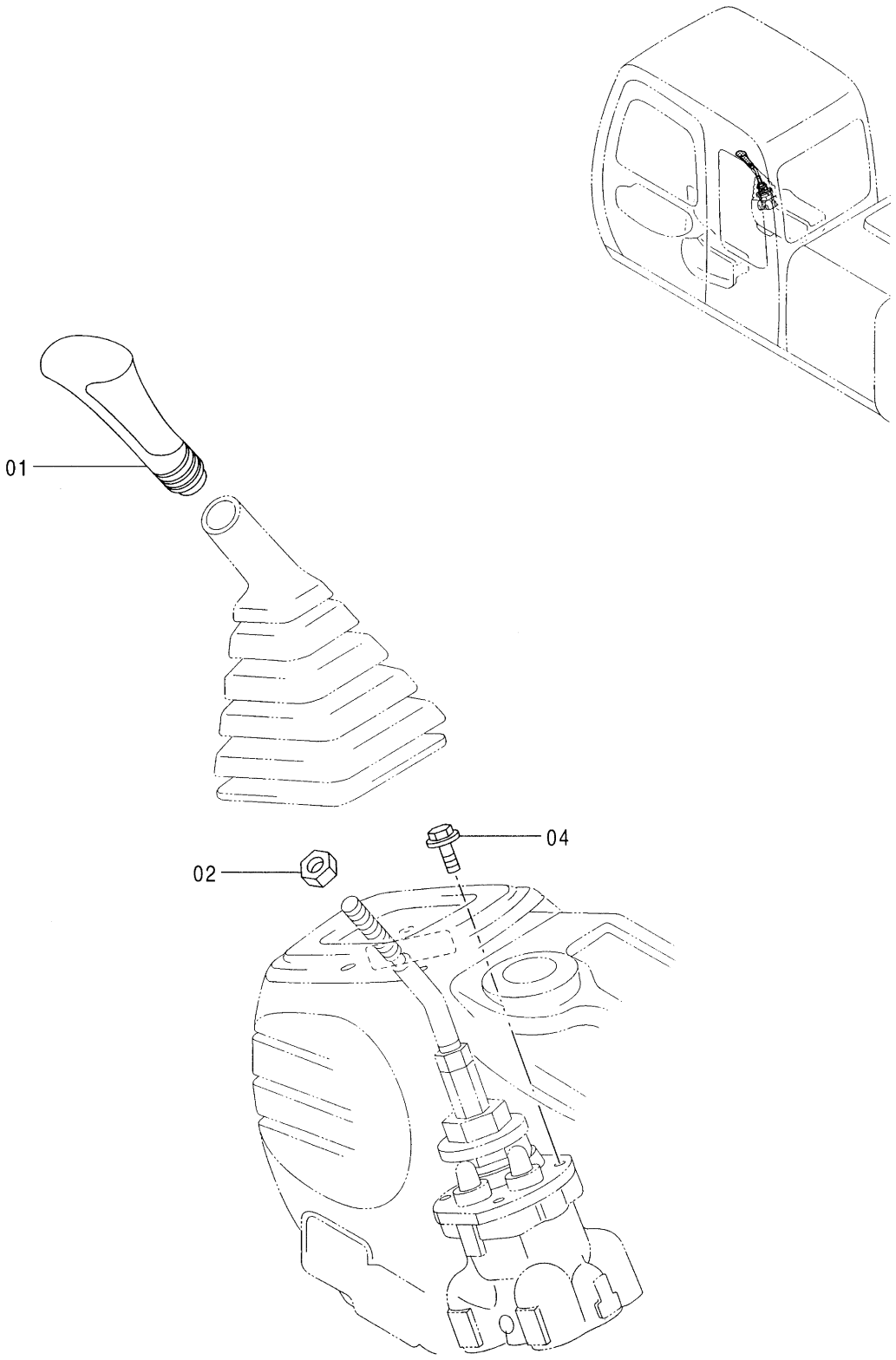

ｸﾞﾘｯﾌﾟ (右) <120, SS, HG, LV, E, Z, H, K>
GRIP (R)

001001-

符号 ITEM	部品番号 PART NO.	部品名	PART NAME	数量 Q'TY	サービスコード S.C	適用号機 SERIAL NO.	互換性 ICA	代替部品 REPLACEABLE PART 部品番号 PART NO.	代替部品 REPLACEABLE PART 数量 Q'TY
01	2038486	ｸﾞﾘｯﾌﾟ	GRIP	1					
02	J952012	ﾅｯﾄ	NUT	1					
04	J020825	ﾎﾞﾙﾄ;ｾﾑｽ	BOLT;SEMS	4					

グリップ（右）〈X〉
GRIP (R)

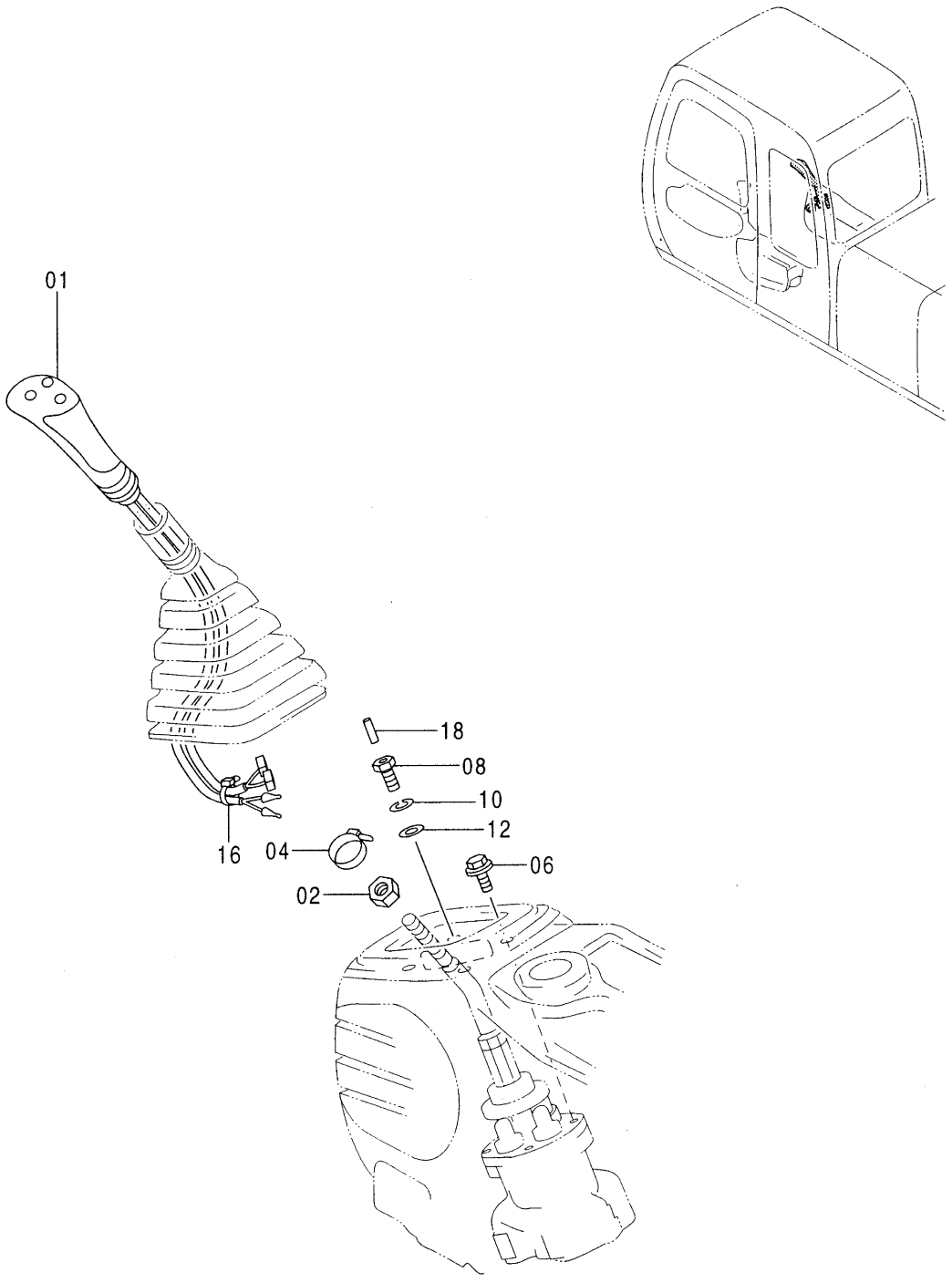

ｸﾞﾘｯﾌﾟ (右) <X>
GRIP (R)

050001-

符号 ITEM	部品番号 PART NO.	部品名	PART NAME	数量 Q'TY	サービスコード S.C	適用号機 SERIAL NO.	互換性 ICA	代替部品 REPLACEABLE PART 部品番号 PART NO.	代替部品 REPLACEABLE PART 数量 Q'TY
01	4391943	ｸﾞﾘｯﾌﾟ	GRIP	1					
02	J952012	ﾅｯﾄ	NUT	1					
04	4055311	ｸﾘｯﾌﾟ;ﾊﾞﾝﾄﾞ	CLIP;BAND	1					
06	J020825	ﾎﾞﾙﾄ;ｾﾑｽ	BOLT;SEMS	3					
08	4342802	ﾎﾞﾙﾄ	BOLT	1					
10	A590908	ﾜｯｼｬ;ｽﾌﾟﾘﾝｸﾞ	WASHER;SPRING	1					
12	A590108	ﾜｯｼｬ;ﾌﾟﾚｰﾝ	WASHER;PLANE	1					
16	4300351	ｸﾘｯﾌﾟ;ﾊﾞﾝﾄﾞ	CLIP;BAND	1					
18	4144011	ﾋﾟﾝ;ｽﾌﾟﾘﾝｸﾞ	PIN;SPRING	1					

グリップ（左）
GRIP (L)

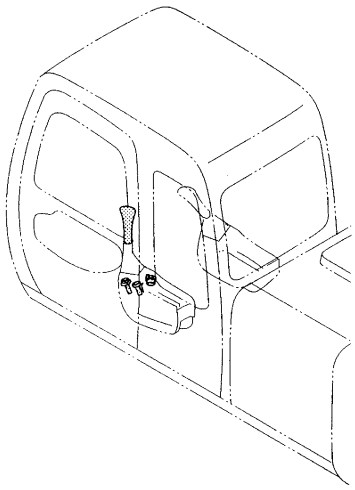

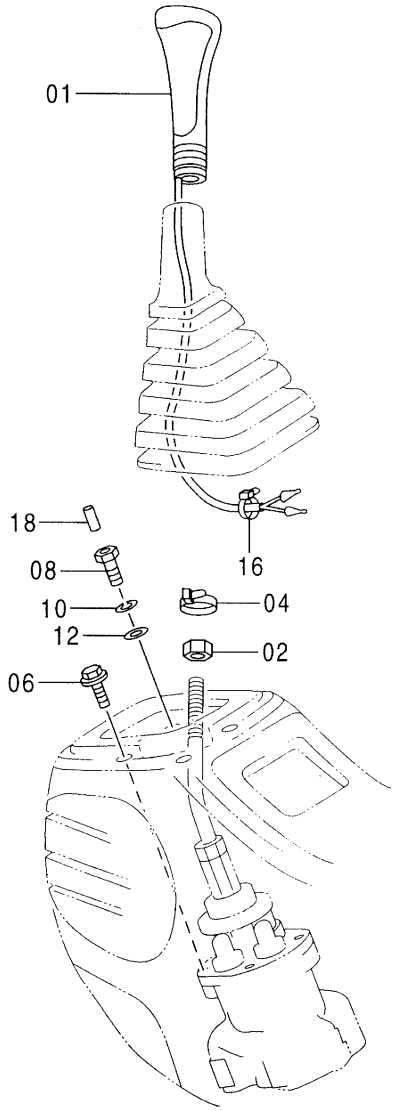

ｸﾞﾘｯﾌﾟ (左)
GRIP (L)

001001-

符号 ITEM	部品番号 PART NO.	部品名	PART NAME	数量 Q'TY	サービスコード S.C	適用号機 SERIAL NO.	互換性 ICA	代替部品 REPLACEABLE PART 部品番号 PART NO.	代替部品 REPLACEABLE PART 数量 Q'TY
01	2038484	ｸﾞﾘｯﾌﾟ	GRIP	1					
02	J952012	ﾅｯﾄ	NUT	1					
04	4055311	ｸﾘｯﾌﾟ;ﾊﾞﾝﾄﾞ	CLIP;BAND	1					
06	J020825	ﾎﾞﾙﾄ;ｾﾑｽ	BOLT;SEMS	3					
08	4342802	ﾎﾞﾙﾄ	BOLT	1					
10	A590908	ﾜｯｼｬ;ｽﾌﾟﾘﾝｸﾞ	WASHER;SPRING	1					
12	A590108	ﾜｯｼｬ;ﾌﾟﾚｰﾝ	WASHER;PLANE	1					
16	4300351	ｸﾘｯﾌﾟ;ﾊﾞﾝﾄﾞ	CLIP;BAND	1					
18	4144011	ﾋﾟﾝ;ｽﾌﾟﾘﾝｸﾞ	PIN;SPRING	1					

パイロット バルブ（フロント, 旋回）
PILOT VALVE (FRONT & SWING)

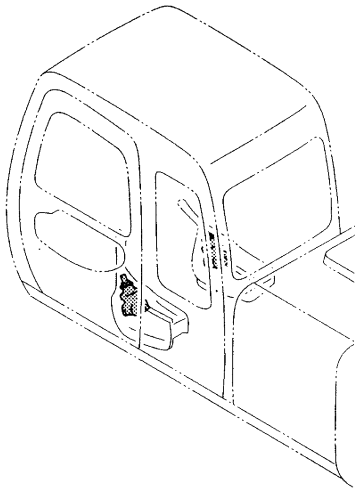

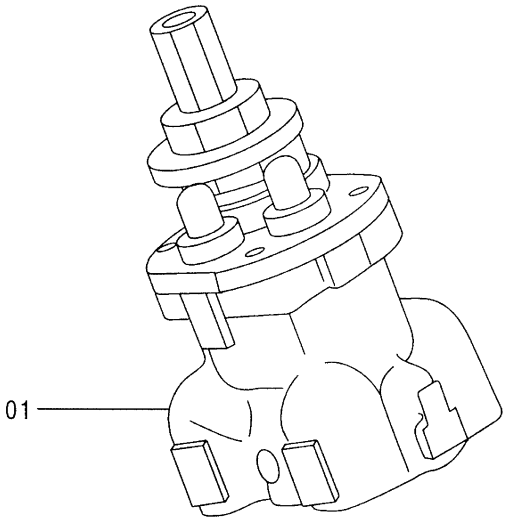

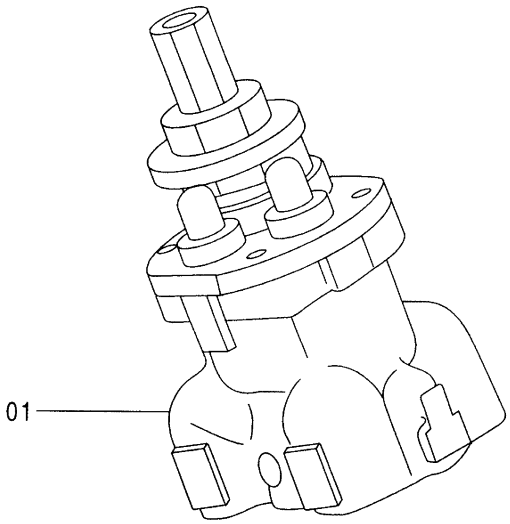

パイロット バルブ (フロント, 旋回)
PILOT VALVE (FRONT & SWING)

001001-

符号 ITEM	部品番号 PART NO.	部品名	PART NAME	数量 Q'TY	サービスコード S.C	適用号機 SERIAL NO.	互換性 ICA	代替部品 REPLACEABLE PART 部品番号 PART NO.	代替部品 REPLACEABLE PART 数量 Q'TY
01	9149232	バルブ;パイロット (本体組付用)	VALVE;PILOT (for assembly of machine)	2	H	120, SS, H, K :-001942 HG :-040034	I	9156581	2
01	(9149234)	バルブ;パイロット (輸送用)	VALVE;POLOT (for transportation)	2	SH	120, SS, H, K :-001942 HG :-040034	I	9156582	2
01	9156581	バルブ;パイロット (本体組付用)	VALVE;PILOT (for assembly of machine)	2	H	120, SS, H, K :001943- HG :040035- LV :050001- X :050001- E :030001- Z :050001-			
01	(9156582)	バルブ;パイロット (輸送用)	VALVE;POLOT (for transportation)	2	SH	120, SS, H, K :001943- HG :040035- LV :050001- X :050001- E :030001- Z :050001-			

操作レバー（走行）〈120, SS, HG, LV, X, E, H, K〉
CONTROL LEVER (TRAVEL)

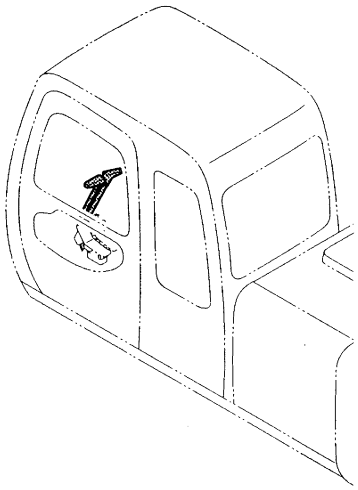

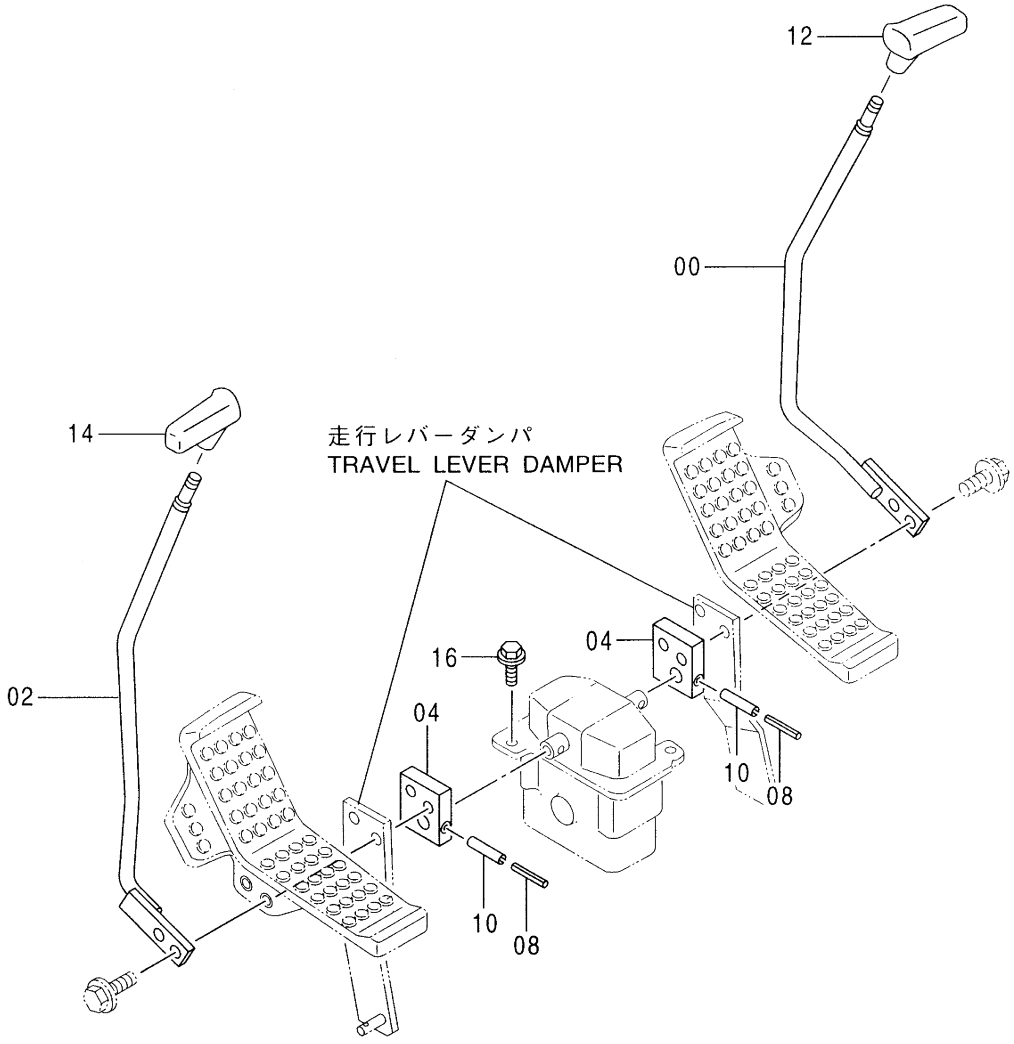

操作ﾚﾊﾞｰ（走行）<120, SS, HG, LV, X, E, H, K>
CONTROL LEVER (TRAVEL)

001001-

符号 ITEM	部品番号 PART NO.	部品名	PART NAME	数量 Q'TY	サービスコード S.C	適用号機 SERIAL NO.	互換性 ICA	代替部品 REPLACEABLE PART 部品番号 PART NO.	代替部品 REPLACEABLE PART 数量 Q'TY
00	8062667	ﾚﾊﾞｰ (R)	LEVER (R)	1					
02	8062623	ﾚﾊﾞｰ (L)	LEVER (L)	1					
04	3072628	ﾌﾞﾗｹｯﾄ	BRACKET	2					
08	4205317	ﾋﾟﾝ;ｽﾌﾟﾘﾝｸﾞ	PIN;SPRING	2					
10	4205318	ﾋﾟﾝ;ｽﾌﾟﾘﾝｸﾞ	PIN;SPRING	2					
12	2038735	ｸﾞﾘｯﾌﾟ	GRIP	1					
14	2038734	ｸﾞﾘｯﾌﾟ	GRIP	1					
16	J021040	ﾎﾞﾙﾄ;ｾﾑｽ	BOLT;SEMS	2					

操作レバー（走行）〈Z〉
CONTROL LEVER (TRAVEL)

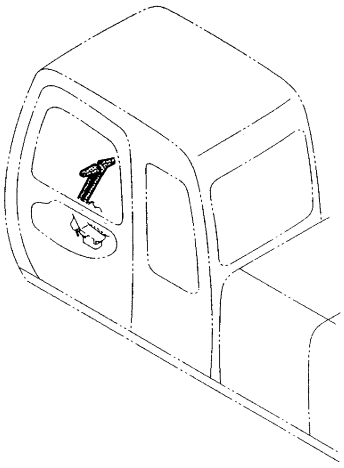

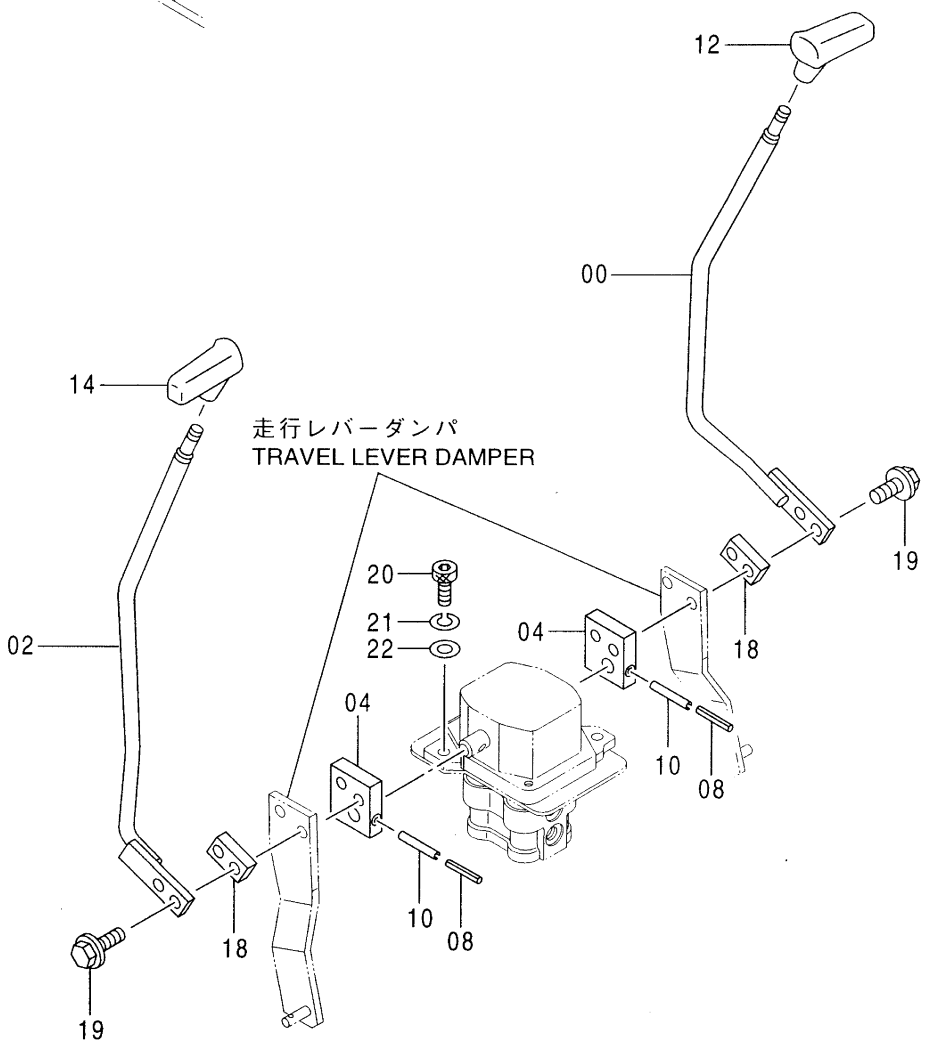

操作ﾚﾊﾞｰ（走行）<Z>
CONTROL LEVER (TRAVEL)

050001-

符号 ITEM	部品番号 PART NO.	部品名	PART NAME	数量 Q'TY	サービスコード S.C	適用号機 SERIAL NO.	互換性 ICA	代替部品 REPLACEABLE PART 部品番号 PART NO.	代替部品 REPLACEABLE PART 数量 Q'TY
00	8062667	ﾚﾊﾞｰ(R)	LEVER	1					
02	8062623	ﾚﾊﾞｰ(L)	LEVER	1					
04	3072628	ﾌﾞﾗｹｯﾄ	BRACKET	2					
08	4205317	ﾋﾟﾝ;ｽﾌﾟﾘﾝｸﾞ	PIN;SPRING	2					
10	4205318	ﾋﾟﾝ;ｽﾌﾟﾘﾝｸﾞ	PIN;SPRING	2					
12	2038735	ｸﾞﾘｯﾌﾟ	GRIP	1					
14	2038734	ｸﾞﾘｯﾌﾟ	GRIP	1					
18	4381282	ｽﾍﾟｰｻ	SPACER	2					
19	J021055	ﾎﾞﾙﾄ;ｾﾑｽ	BOLT;SEMS	4					
20	J781035	ﾎﾞﾙﾄ;ｿｹｯﾄ	BOLT;SOCKET	2					
21	A590910	ﾜｯｼｬ;ｽﾌﾟﾘﾝｸﾞ	WASHER;SPRING	2					
22	A590110	ﾜｯｼｬ;ﾌﾟﾚｰﾝ	WASHER;PLANE	2					

走行ペダル（右）〈120, SS, HG, LV, X, E, H〉
TRAVEL PEDAL (RIGHT)

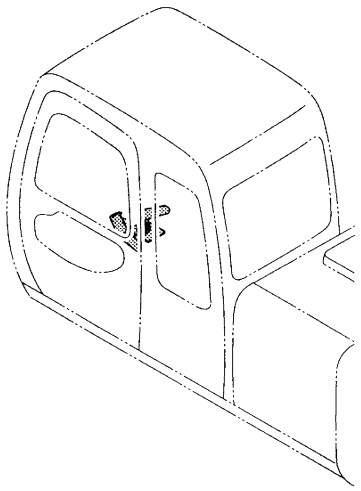

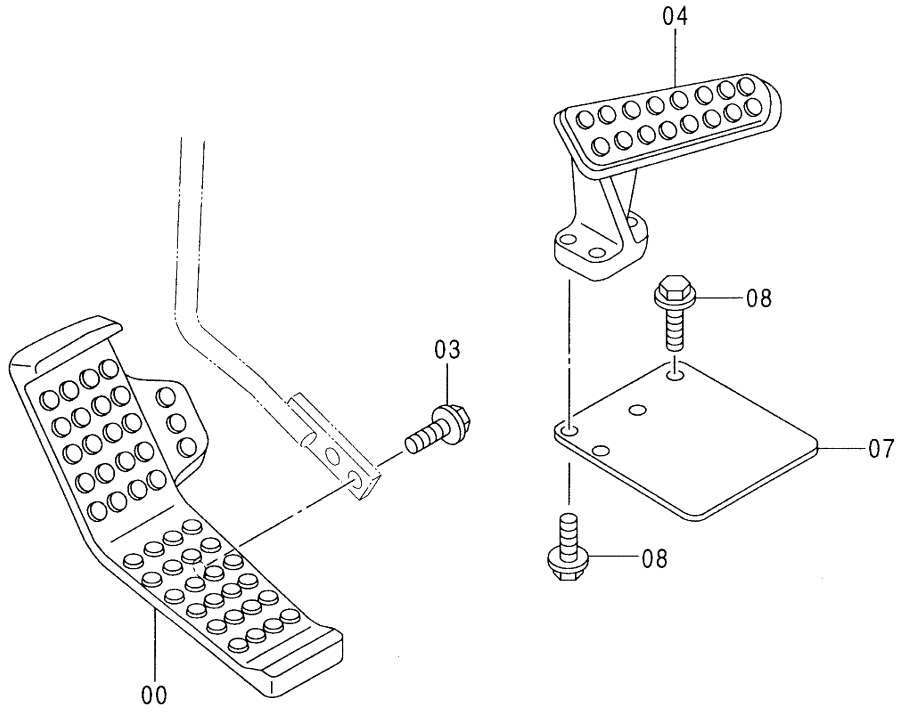

走行ﾍﾟﾀﾞﾙ (右) <120, SS, HG, LV, X, E, H>
TRAVEL PEDAL (RIGHT)

001001-

符号 ITEM	部品番号 PART NO.	部品名	PART NAME	数量 Q'TY	サービスコード S.C	適用号機 SERIAL NO.	互換性 ICA	代替部品 REPLACEABLE PART 部品番号 PART NO.	代替部品 REPLACEABLE PART 数量 Q'TY
00	1019853	ﾍﾟﾀﾞﾙ (R)	PEDAL (R)	1		120 :-050949 HG :-040078 E :-050029 H :-001384	Y	1024384	1
00	1024384	ﾍﾟﾀﾞﾙ (R)	PEDAL (R)	1		120 :050950- HG :040079- E :050030- H :001385- SS, LV:050001- X :050001-			
03	J021055	ﾎﾞﾙﾄ;ｾﾑｽ	BOLT;SEMS	2					
04	1015478	ﾚｽﾄ;ﾌｰﾄ	REST;FOOT	1					
07	3052543	ｶﾊﾞｰ	COVER	1					
08	J011035	ﾎﾞﾙﾄ;ｾﾑｽ	BOLT;SEMS	4					

走行ペダル（右）〈K〉
TRAVEL PEDAL (RIGHT)

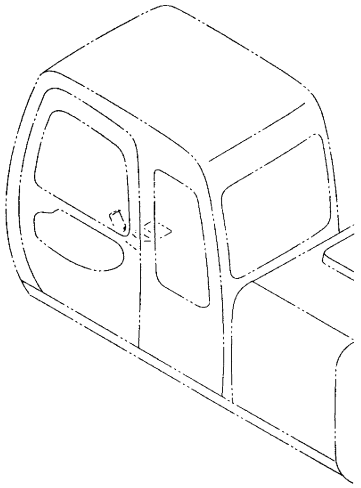

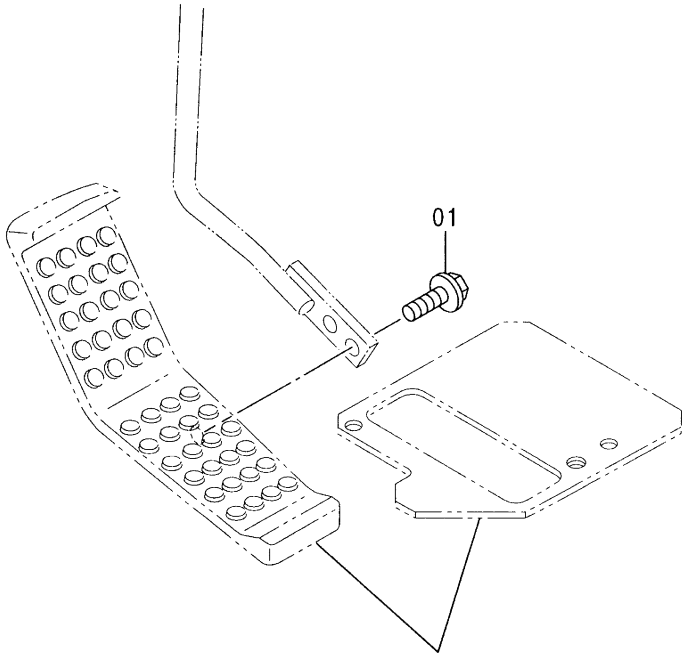

操作ペダル（ブレーカ＆クラッシャ）
CONTROL PEDAL (BREAKER & CRUSHER)

Ⓜ

走行ﾍﾟﾀﾞﾙ (右) <K>
TRAVEL PEDAL (RIGHT)

001001-

符号 ITEM	部品番号 PART NO.	部品名	PART NAME	数量 Q'TY	サービスコード S.C	適用号機 SERIAL NO.	互換性 ICA	代替部品 REPLACEABLE PART 部品番号 PART NO.	代替部品 REPLACEABLE PART 数量 Q'TY
01	J021055	ﾎﾞﾙﾄ;ｾﾑｽ	BOLT;SEMS	2					

フートレスト（右）〈Z〉
FOOT REST (RIGHT)

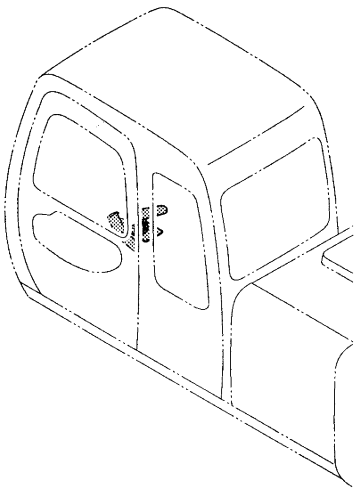

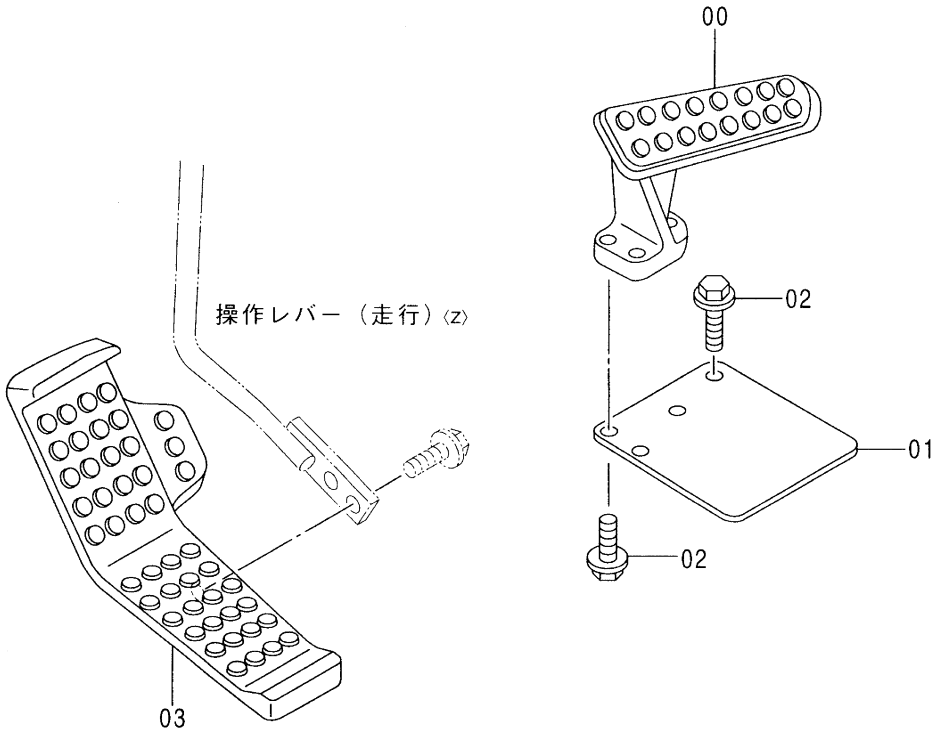

Ⓜ

フート レスト (右) <Z>
FOOT REST(RIGHT)

050001-

符号 ITEM	部品番号 PART NO.	部品名	PART NAME	数量 Q'TY	サービスコード S.C	適用号機 SERIAL NO.	互換性 ICA	代替部品 REPLACEABLE PART 部品番号 PART NO.	代替部品 REPLACEABLE PART 数量 Q'TY
00	1015478	レスト;フート	REST;FOOT	1					
01	3052543	カバー	COVER	1					
02	J011035	ボルト;セムス	BOLT;SEMS	4					
03	1019853	ペダル (R)	PEDAL (R)	1	OP	-D96/12	Y	1024384	1
03	1024384	ペダル (R)	PEDAL (R)	1	OP	D97/01-			

走行ペダル（左）〈120, SS, HG, LV, X, E, H, K〉
TRAVEL PEDAL (LEFT)

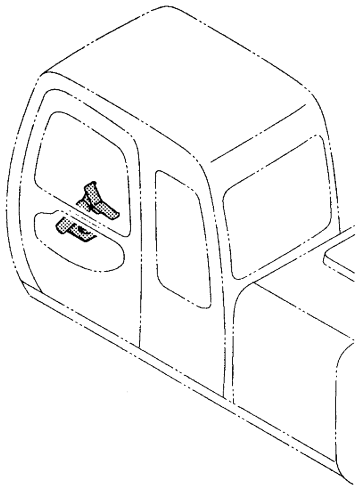

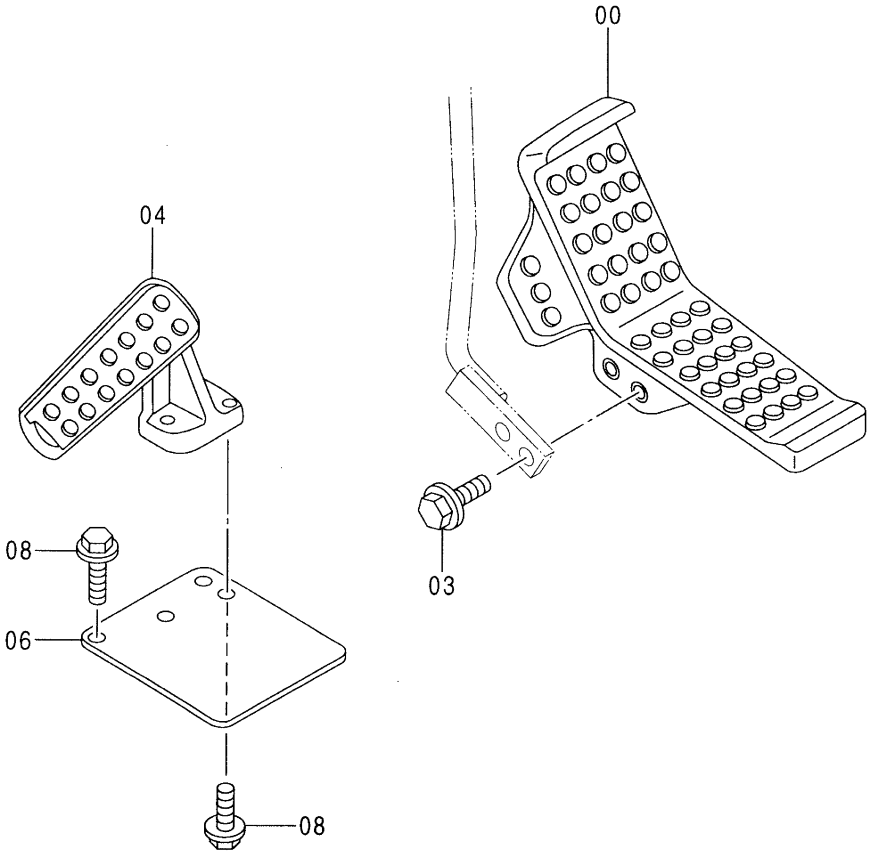

走行ﾍﾟﾀﾞﾙ (左) <120, SS, HG, LV, X, E, H, K>
TRAVEL PEDAL (LEFT)

001001-

符号 ITEM	部品番号 PART NO.	部品名	PART NAME	数量 Q'TY	サービスコード S.C	適用号機 SERIAL NO.	互換性 ICA	代替部品 REPLACEABLE PART 部品番号 PART NO.	代替部品 REPLACEABLE PART 数量 Q'TY
00	1019852	ﾍﾟﾀﾞﾙ (L)	PEDAL (L)	1		120 :-050949 HG :-040078 E :-050029 H :-001384 K :-051272	Y	1024224	1
00	1024224	ﾍﾟﾀﾞﾙ (L)	PEDAL (L)	1		120 :050950- HG :040079- E :050030- H :001385- K :051273-			
						SS, LV :050001- X :050001-			
03	J021055	ﾎﾞﾙﾄ;ｾﾑｽ	BOLT;SEMS	2					
04	1015477	ﾚｽﾄ;ﾌｰﾄ	REST;FOOT	1					
06	3052543	ｶﾊﾞｰ	COVER	1					
08	J011035	ﾎﾞﾙﾄ;ｾﾑｽ	BOLT;SEMS	4					

フートレスト（左）〈Z〉
FOOT REST (LEFT)

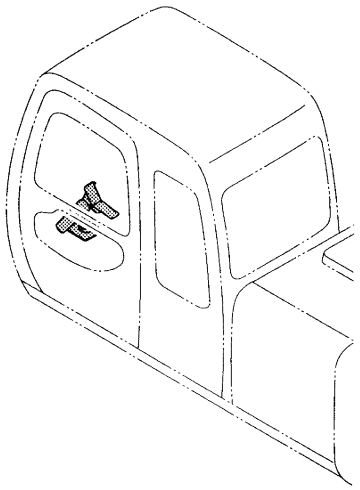

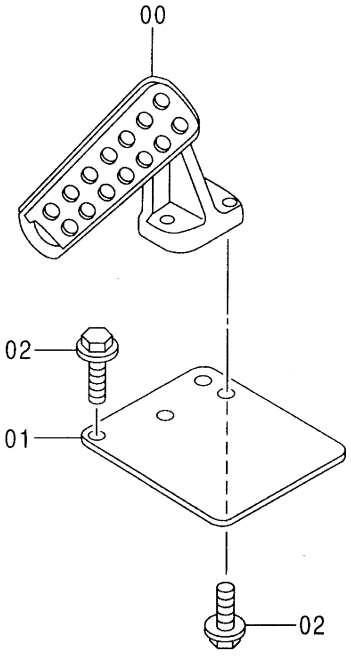

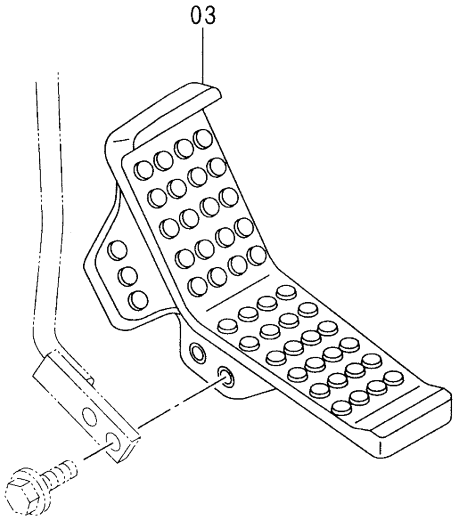

操作レバー（走行）〈Z〉

フート レスト (左) <Z>
FOOT REST (LEFT)

050001-

符号 ITEM	部品番号 PART NO.	部品名	PART NAME	数量 Q'TY	サービスコード S.C	適用号機 SERIAL NO.	互換性 ICA	代替部品 REPLACEABLE PART 部品番号 PART NO.	代替部品 REPLACEABLE PART 数量 Q'TY
00	1015477	レスト;フート	REST;FOOT	1					
01	3052543	カバー	COVER	1					
02	J011035	ボルト;セムス	BOLT;SEMS	4					
03	1019852	ペダル (L)	PEDAL (L)	1	OP	-D96/12	Y	1024224	1
03	1024224	ペダル (L)	PEDAL (L)	1	OP	D97/01-			

パイロットバルブ（走行）
PILOT VALVE (TRAVEL)

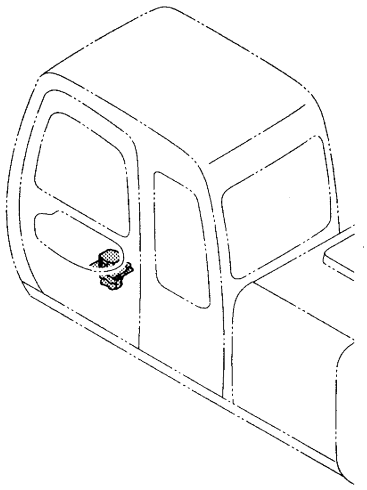

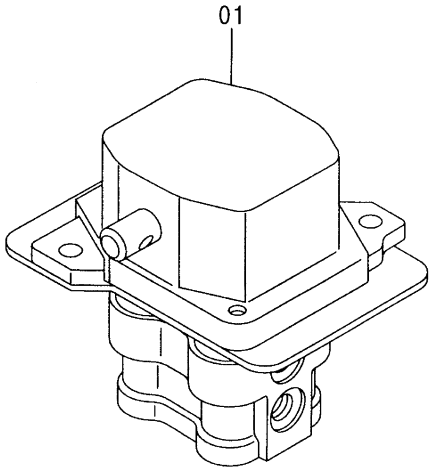

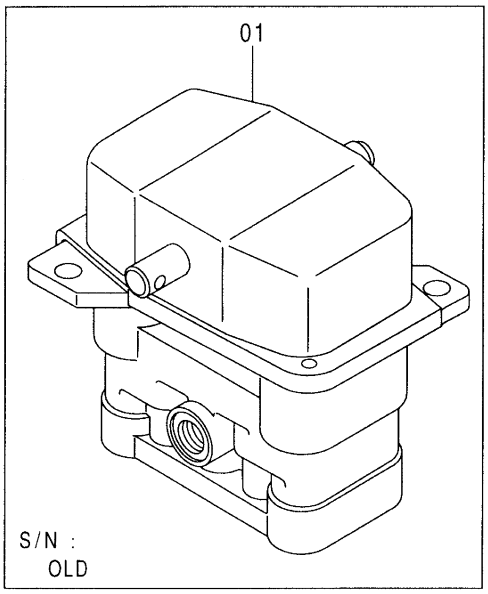

Ⓜ

ﾊﾟｲﾛｯﾄ ﾊﾞﾙﾌﾞ (走行)
PILOT VALVE (TRAVEL)

001001-

符号 ITEM	部品番号 PART NO.	部品名	PART NAME	数量 Q'TY	サービスコード S.C	適用号機 SERIAL NO.	互換性 ICA	代替部品 REPLACEABLE PART 部品番号 PART NO.	代替部品 REPLACEABLE PART 数量 Q'TY
01	9149233	ﾊﾞﾙﾌﾞ;ﾊﾟｲﾛｯﾄ (本体組付用)	VALVE;PILOT (for assembly of machine)	1	H	120 :-051638 LV :-051638 HG,H :-051638 SS :-051651 X :-051653	I	9149235	1
01	(9149235)	ﾊﾞﾙﾌﾞ;ﾊﾟｲﾛｯﾄ (輸送用)	VALVE;PILOT (for transportation)	1	SH	K :-051711 120 :-051638 LV :-051638 HG,H :-051638 SS :-051651			
01	9151777	ﾊﾞﾙﾌﾞ;ﾊﾟｲﾛｯﾄ (本体組付用)	VALVE;PILOT (for assembly of machine)	1	H	X :-051653 K :-051711 120 :051639- LV :051639- HG,H :051639- SS :051652- X :051654- K :051712- E :030001- Z :050001-	I	9151782	1
01	(9151782)	ﾊﾞﾙﾌﾞ;ﾊﾟｲﾛｯﾄ (輸送用)	VALVE;PILOT (for transportation)	1	SH	120 :051639- LV :051639- HG,H :051639- SS :051652- X :051654- K :051712- E :030001- Z :050001-			

走行レバーダンパ
TRAVEL LEVER DAMPER

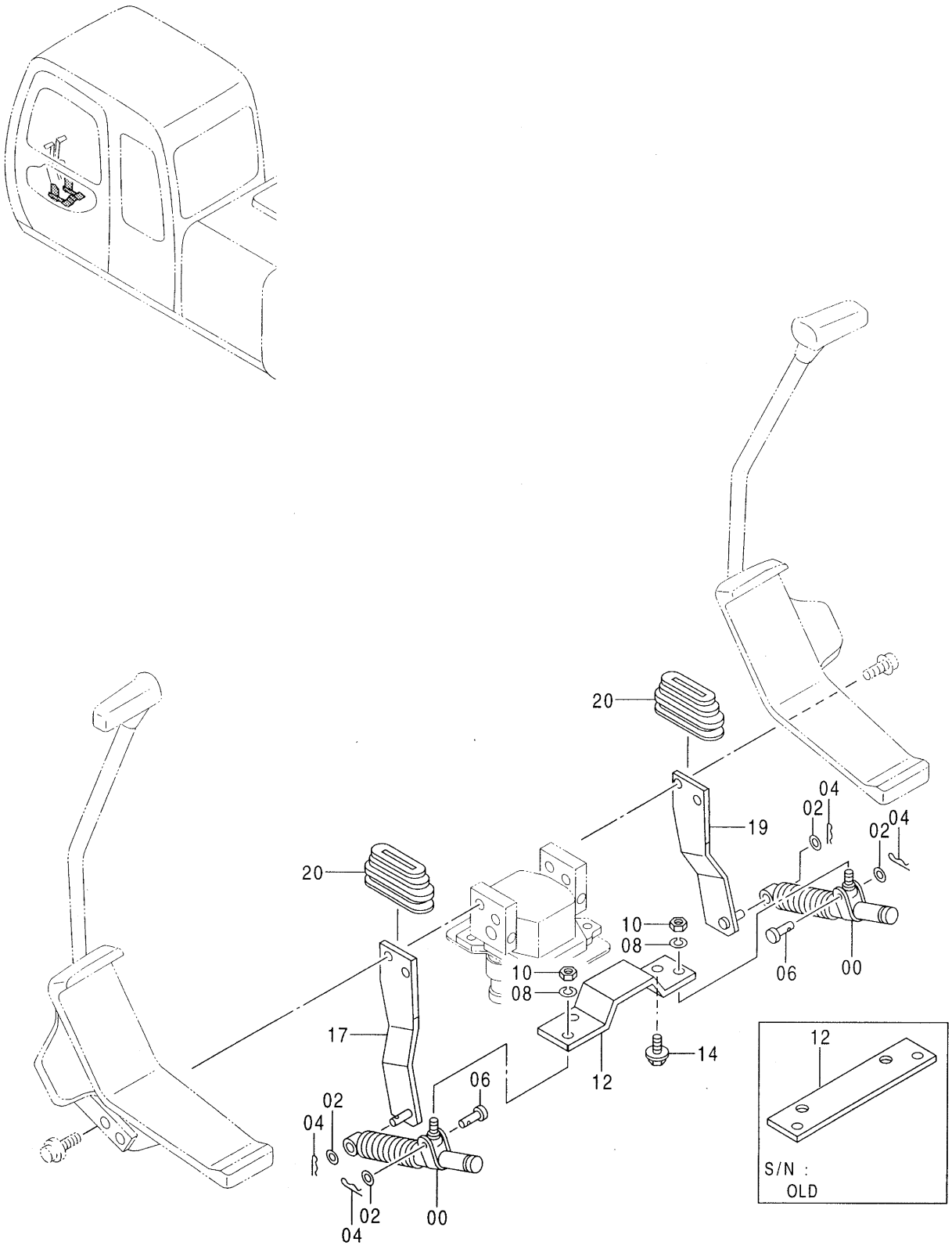

Ⓜ

走行ﾚﾊﾞｰ ﾀﾞﾝﾊﾟ
TRAVEL LEVER DAMPER

001001-

符号 ITEM	部品番号 PART NO.	部品名	PART NAME	数量 Q'TY	サービスコード S.C	適用号機 SERIAL NO.	互換性 ICA	代替部品 REPLACEABLE PART 部品番号 PART NO.	代替部品 REPLACEABLE PART 数量 Q'TY
00	4204959	ﾀﾞﾝﾊﾟ	DAMPER	2					
02	A590108	ﾜｯｼｬ;ﾌﾟﾚｰﾝ	WASHER;PLANE	4					
04	4022697	ﾋﾟﾝ;ﾛｯｸ	PIN;LOCK	4					
06	4044928	ﾋﾟﾝ	PIN	2					
08	A590908	ﾜｯｼｬ;ｽﾌﾟﾘﾝｸﾞ	WASHER;SPRING	2					
10	M500807	ﾅｯﾄ	NUT	2					
12	4335927	ﾌﾟﾚｰﾄ	PLATE	1		120 :-051638 LV :-051638 HG,H :-051638 SS :-051651	I	4359716	1
						X :-051653 K :-051711			
12	4359716	ﾌﾞﾗｹｯﾄ	BRACKET	1		120 :051639- LV :051639- HG,H :051639-			
						SS :051652- X :051654- K :051712- E :030001- Z :050001-			
14	J011020	ﾎﾞﾙﾄ;ｾﾑｽ	BOLT;SEMS	2					
17	9741921	ﾌﾞﾗｹｯﾄ;(L)	BRACKET;(L)	1		120 :-051638 LV :-051638 HG,H :-051638 SS :-051651			
						X :-051653 K :-051711			
17	9742277	ﾌﾞﾗｹｯﾄ;(L)	BRACKET;(L)	1		120 :051639- LV :051639- HG,H :051639-			
						SS :051652- X :051654- K :051712- E :030001- Z :050001-			
19	9741920	ﾌﾞﾗｹｯﾄ;(R)	BRACKET;(R)	1		120 :-051638 LV :-051638 HG,H :-051638 SS :-051651 X :-051653			

走行レバーダンパ
TRAVEL LEVER DAMPER

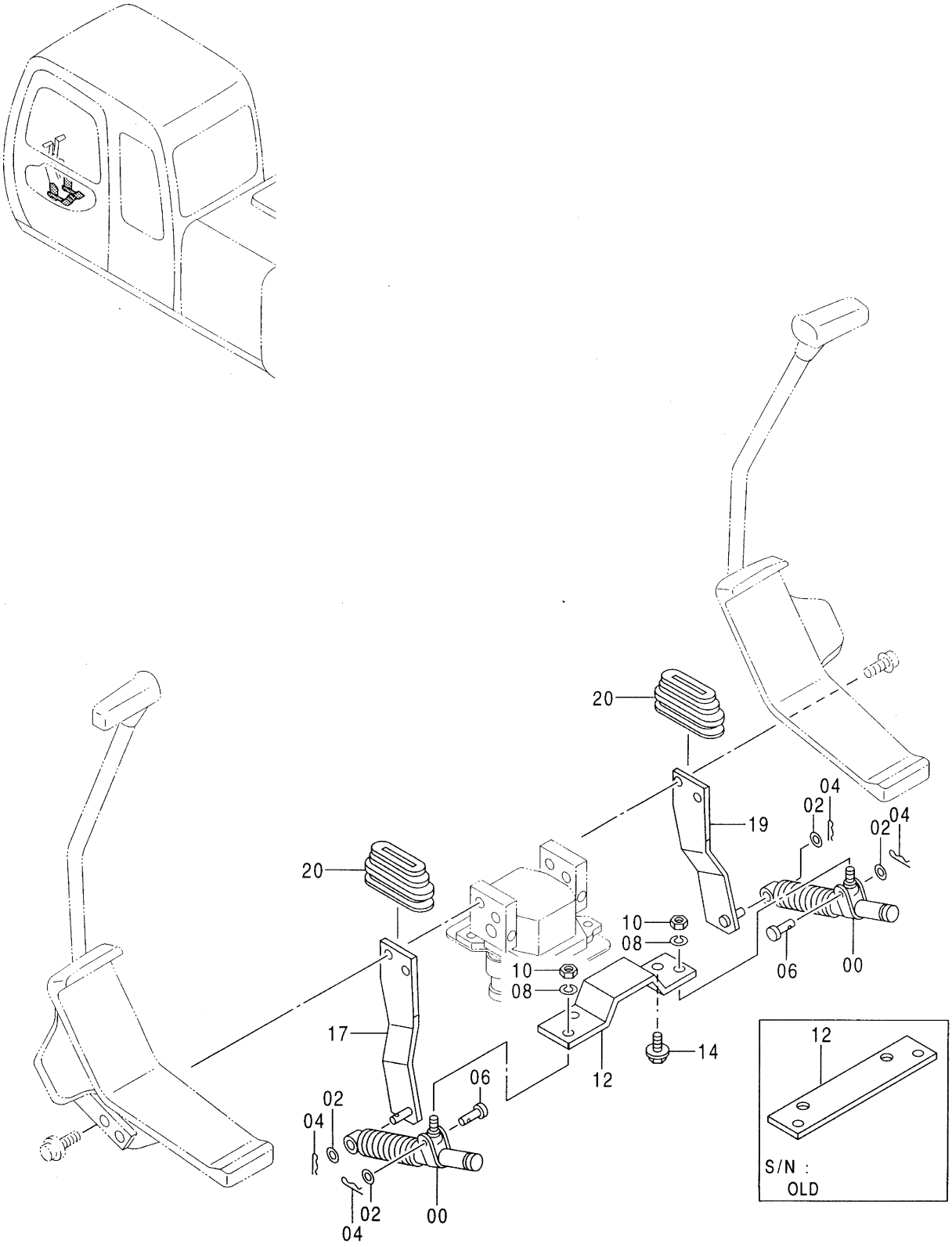

Ⓜ

走行ﾚﾊﾞｰ ﾀﾞﾝﾊﾟ
TRAVEL LEVER DAMPER

001001-

符号 ITEM	部品番号 PART NO.	部品名	PART NAME	数量 Q'TY	サービスコード S.C	適用号機 SERIAL NO.	互換性 ICA	代替部品 REPLACEABLE PART 部品番号 PART NO.	代替部品 REPLACEABLE PART 数量 Q'TY
19	9742276	ﾌﾞﾗｹｯﾄ; (R)	BRACKET; (R)	1		K :-051711 120 :051639- LV :051639- HG, H :051639- SS :051652-			
20	4334712	ﾌﾞｰﾂ	BOOT	2		X :051654- K :051712- E :030001- Z :050001- 120 :-051638 LV :-051638 HG, H :-051638 SS :-051651 X :-051653 K :-051711			
20	3076503	ﾌﾞｰﾂ	BOOT	2		120 :051639- LV :051639- HG, H :051639- SS :051652- X :051654- K :051712- E :030001- Z :050001-			

ロックレバー
LOCK LEVER

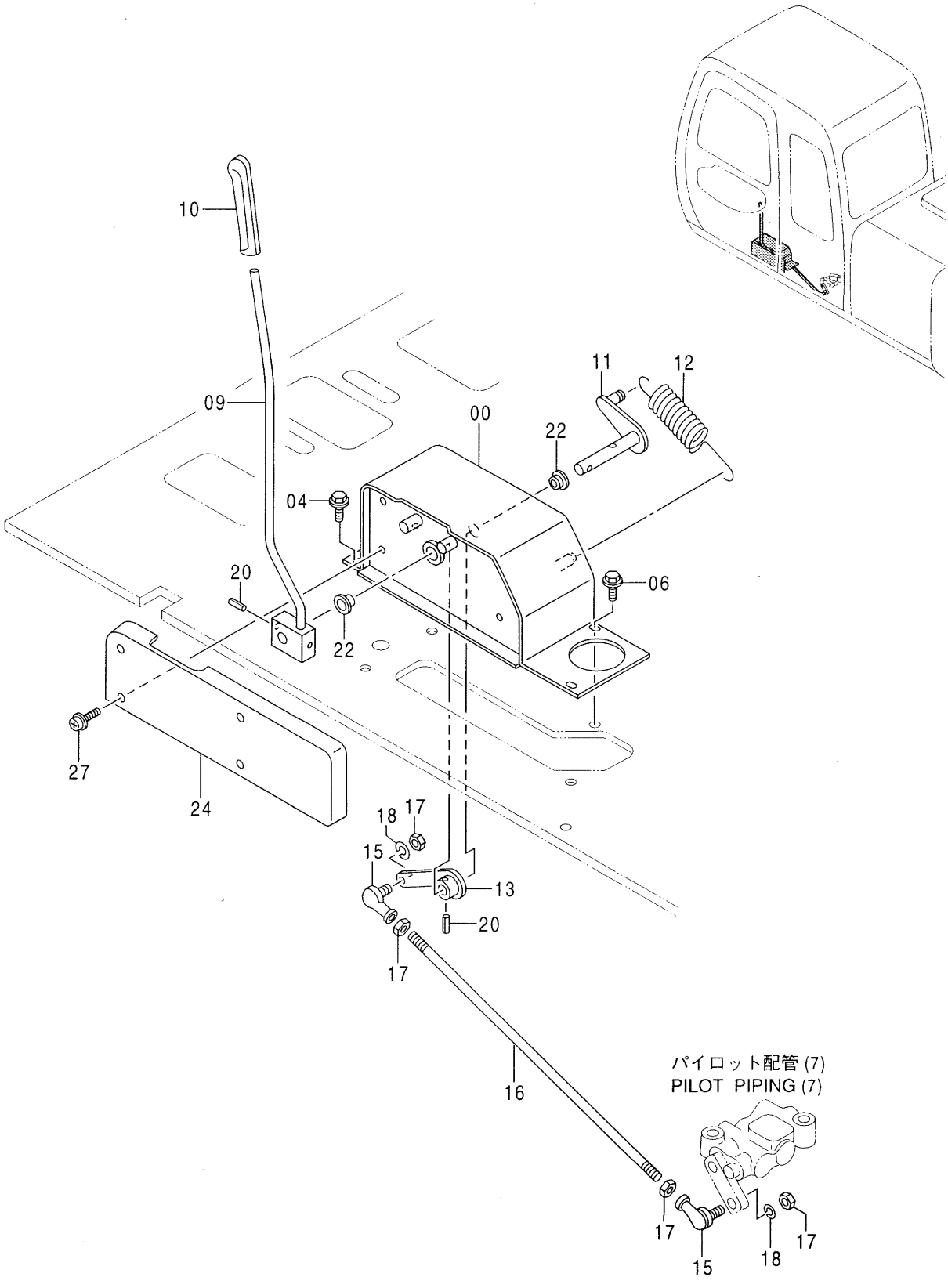

Ⓜ

ﾛｯｸ ﾚﾊﾞｰ
LOCK LEVER

001001-

符号 ITEM	部品番号 PART NO.	部品名	PART NAME	数量 Q'TY	サービスコード S.C	適用号機 SERIAL NO.	互換性 ICA	代替部品 REPLACEABLE PART 部品番号 PART NO.	代替部品 REPLACEABLE PART 数量 Q'TY
00	7029259	ﾎﾞｯｸｽ (L)	BOX (L)	1					
04	J011025	ﾎﾞﾙﾄ;ｾﾑｽ	BOLT;SEMS	2					
06	J021025	ﾎﾞﾙﾄ;ｾﾑｽ	BOLT;SEMS	2					
09	8061138	ﾚﾊﾞｰ;ﾛｯｸ	LEVER;LOCK	1					
10	3051611	ｸﾞﾘｯﾌﾟ	GRIP	1					
11	8060886	RINK	RINK	1					
12	4189184	ｽﾌﾟﾘﾝｸﾞ;ﾃﾝｼｮﾝ	SPRING;TENSION	1					
13	9743595	ﾘﾝｸ	RINK	1					
15	4056018	ｼﾞｮｲﾝﾄ;ﾎﾞｰﾙ	JOINT;BALL	2					
16	4259591	ﾛｯﾄﾞ	ROD	1					
17	M500807	ﾅｯﾄ	NUT	4					
18	A590908	ﾜｯｼｬ;ｽﾌﾟﾘﾝｸﾞ	WASHER;SPRING	2					
20	4027427	ﾋﾟﾝ;ｽﾌﾟﾘﾝｸﾞ	PIN;SPRING	2					
22	4341810	ﾌﾞｯｼﾝｸﾞ	BUSHING	2					
24	2037246	ｶﾊﾞｰ	COVER	1					
27	J680640	ｽｸﾘｭ;ｾﾑｽ	SCREW;SEMS	4					

コントロールバルブ
CONTROL VALVE

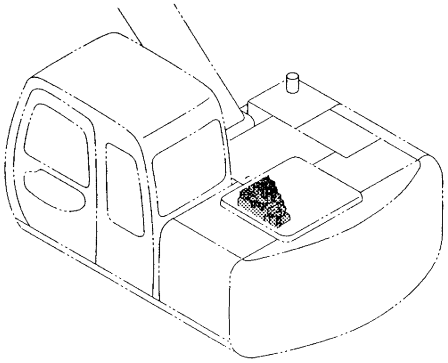

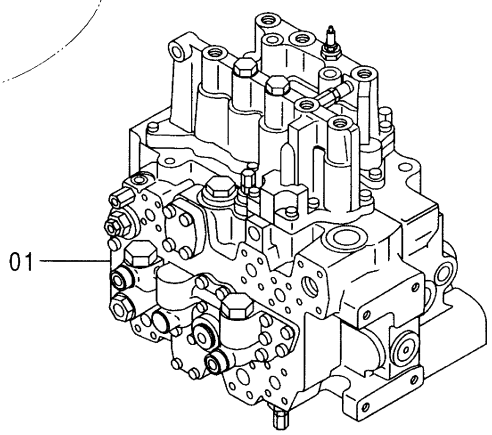

〈120 , SS, HG, LV, X , H , K〉

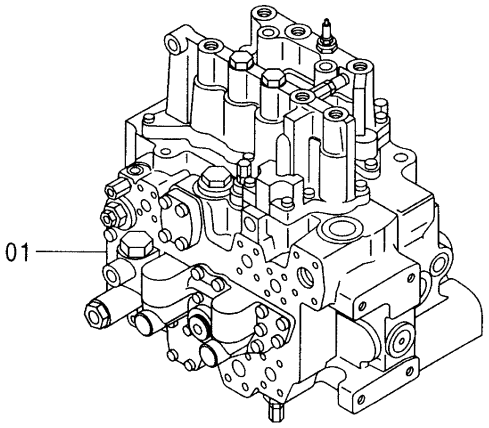

〈E〉

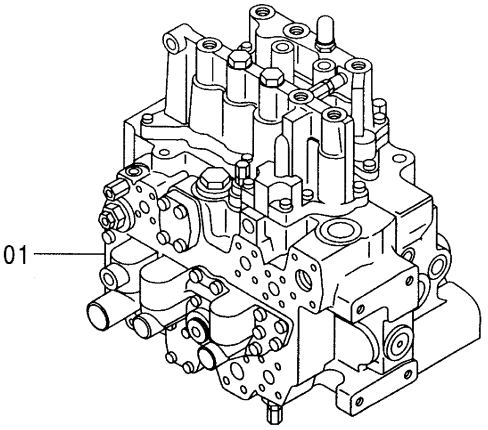

〈Z〉

Ⓜ

コントロール バルブ
CONTROL VALVE

001001-

符号 ITEM	部品番号 PART NO.	部品名	PART NAME	数量 Q'TY	サービスコード S.C	適用号機 SERIAL NO.	互換性 ICA	代替部品 REPLACEABLE PART 部品番号 PART NO.	代替部品 REPLACEABLE PART 数量 Q'TY
01	4330217	バルブ;コントロール <120, SS, HG, LV, X, H, K>	VALVE;CONTROL	1	H				
01	4366958	バルブ;コントロール <E>	VALVE;CONTROL	1	H				
01	4379936	バルブ;コントロール <Z>	VALVE;CONTROL	1	H				

コントロールバルブ取付部品
CONTROL VALVE SUPPORT

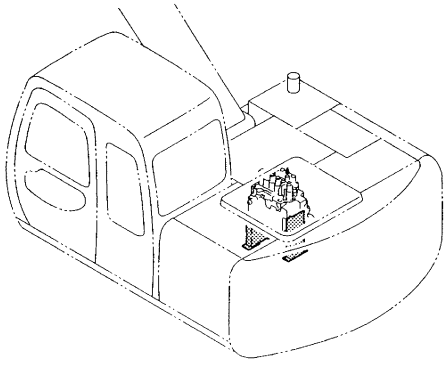

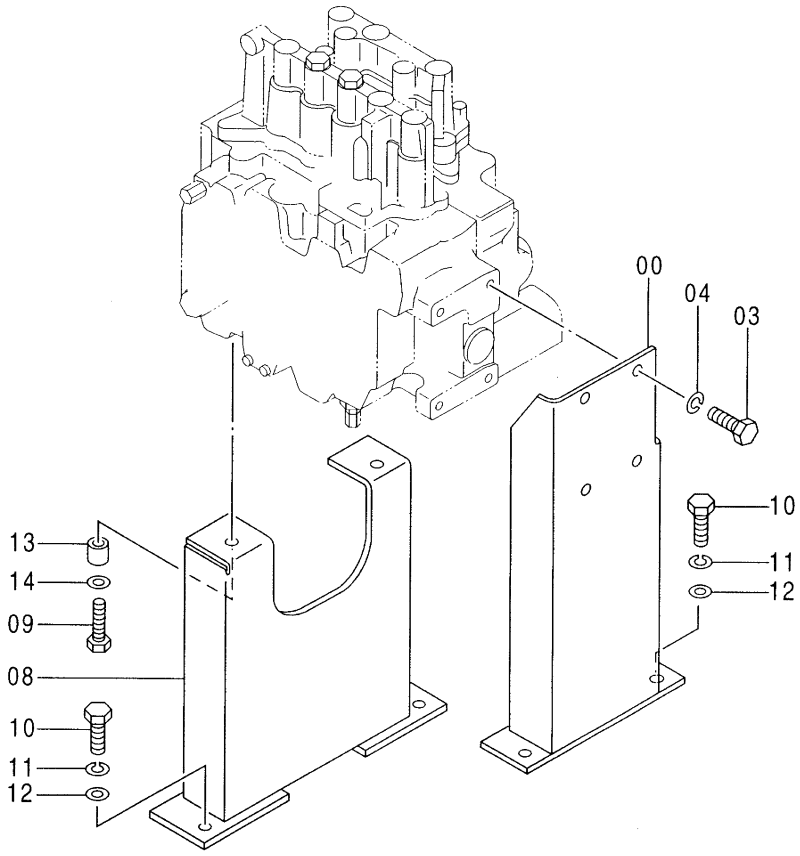

Ⓜ

コントロール バルブ 取付部品
CONTROL VALVE SUPPORT

001001-

符号 ITEM	部品番号 PART NO.	部品名	PART NAME	数量 Q'TY	サービスコード S.C	適用号機 SERIAL NO.	互換性 ICA	代替部品 REPLACEABLE PART 部品番号 PART NO.	代替部品 REPLACEABLE PART 数量 Q'TY
00	8060298	ブラケット	BRACKET	1					
03	J901430	ボルト	BOLT	4					
04	A590914	ワッシャ;スプリング	WASHER;SPRING	4					
08	8062860	ブラケット	BRACKET	1					
09	J901450	ボルト	BOLT	2					
10	J901640	ボルト	BOLT	4					
11	A590916	ワッシャ;スプリング	WASHER;SPRING	4					
12	A590116	ワッシャ;プレーン	WASHER;PLANE	4					
13	4364009	スペーサ	SPACER	2					
14	J222014	ワッシャ	WASHER	2					

ソレノイドバルブ (1) 〈120, SS, HG, LV, X, E, H, K〉
SOLENOID VALVE (1)

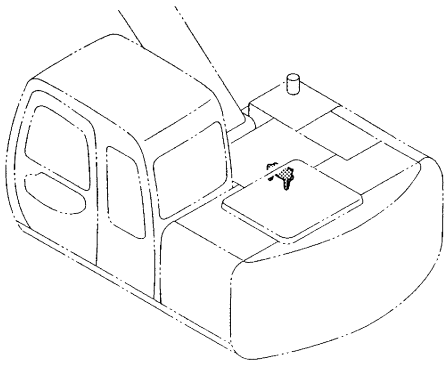

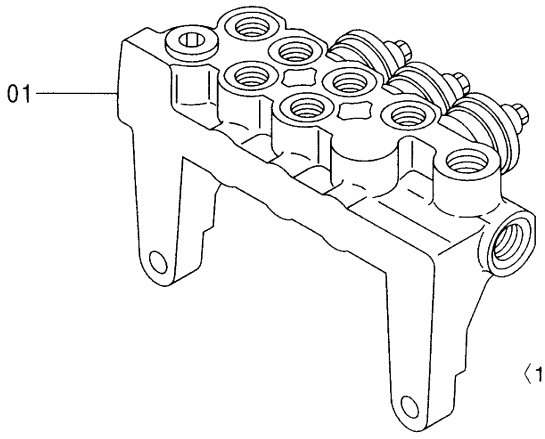

〈120, SS, HG, LV, X, H, K〉

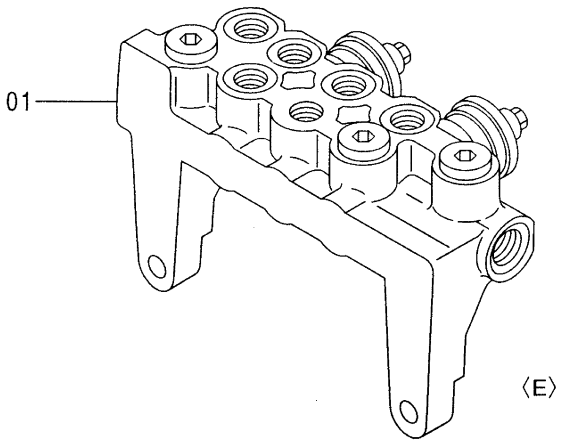

〈E〉

Ⓜ

ソレノイドバルブ (1) <120, SS, HG, LV, X, E, H, K>
SOLENOID VALVE (1)

001001-

符号 ITEM	部品番号 PART NO.	部品名	PART NAME	数量 Q'TY	サービスコード S.C	適用号機 SERIAL NO.	互換性 ICA	代替部品 REPLACEABLE PART 部品番号 PART NO.	代替部品 REPLACEABLE PART 数量 Q'TY
01	4330225	バルブ;ソレノイド <120, SS, HG, LV, X, H, K>	VALVE;SOLENOID	1	H				
01	4355440	バルブ;ソレノイド <E>	VALVE;SOLENOID	1	H				

ソレノイドバルブ (2) 〈120, SS, HG, LV, X, H, K〉
SOLENOID VALVE (2)

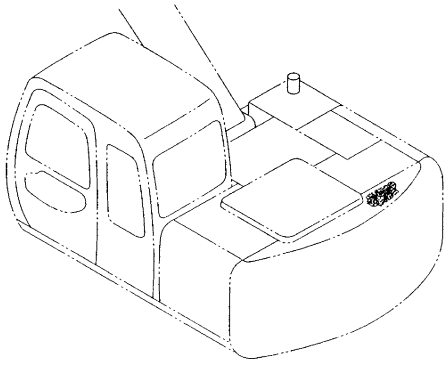

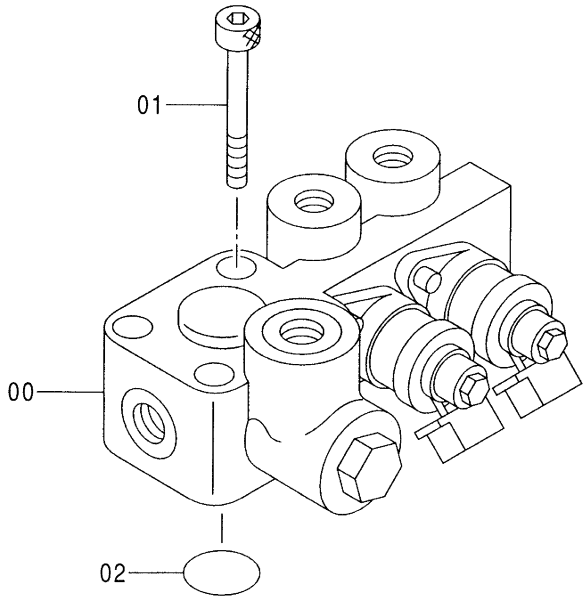

ソレノイドバルブ (2) <120, SS, HG, LV, X, H, K>
SOLENOID VALVE (2)

001001-

符号 ITEM	部品番号 PART NO.	部品名	PART NAME	数量 Q'TY	サービスコード S.C	適用号機 SERIAL NO.	互換性 ICA	代替部品 REPLACEABLE PART 部品番号 PART NO.	代替部品 REPLACEABLE PART 数量 Q'TY
00	4330224	バルブ;ソレノイド	VALVE;SOL.	1	H				
01	J780855	ボルト;ソケット	BOLT;SOCKET	4					
02	4506416	O-リング	O-RING	1					

ショックレスバルブ〈120, SS, LV, H, K〉
SHOCKLESS VALVE

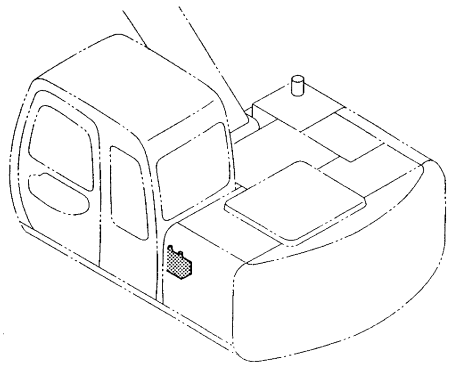

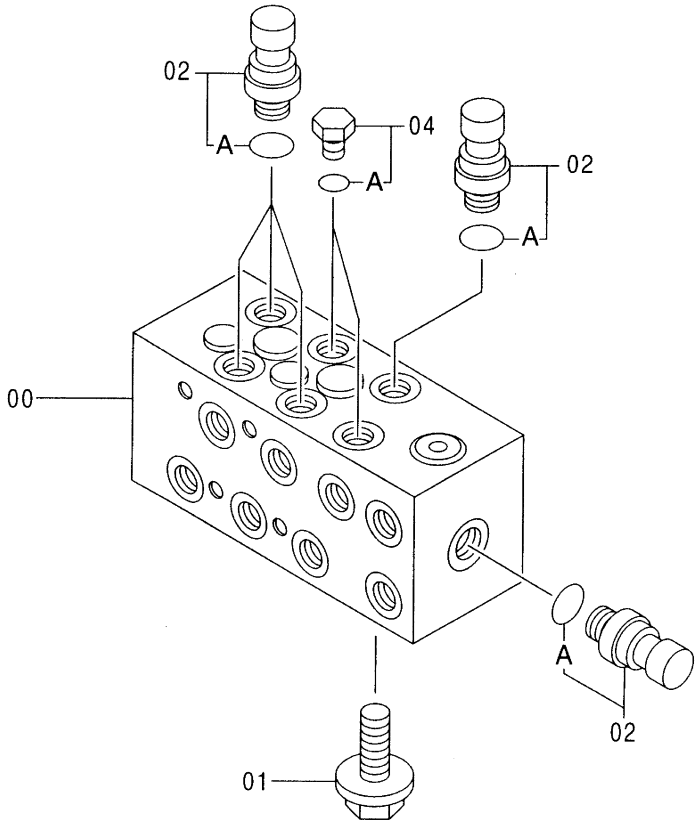

ｼｮｯｸﾚｽ ﾊﾞﾙﾌﾞ <120, SS, LV, H, K>
SHOCKLESS VALVE

001001-

符号 ITEM	部品番号 PART NO.	部品名	PART NAME	数量 Q'TY	サービスコード S.C	適用号機 SERIAL NO.	互換性 ICA	代替部品 REPLACEABLE PART 部品番号 PART NO.	代替部品 REPLACEABLE PART 数量 Q'TY
00	4330228	ﾊﾞﾙﾌﾞ;ﾌﾛｰｺﾝﾄﾛｰﾙ	VALVE;FC	1	H				
01	J011025	ﾎﾞﾙﾄ;ｾﾑｽ	BOLT;SEMS	2					
02	4332040	ｾﾝｻ;ﾌﾟﾚｯｼｬ	SENSOR;PRES.	5					
02A	957366	･O-ﾘﾝｸﾞ	･O-RING	1					
04	4093624	ﾌﾟﾗｸﾞ	PLUG	2					
04A	957366	･O-ﾘﾝｸﾞ	･O-RING	1					

ショックレスバルブ〈E〉
SHOCKLESS VALVE

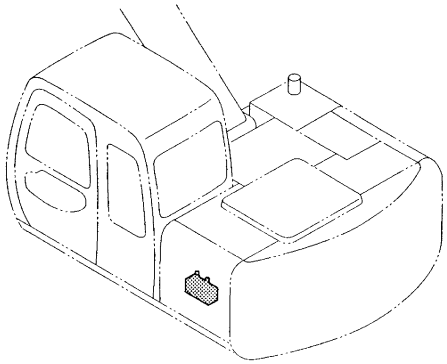

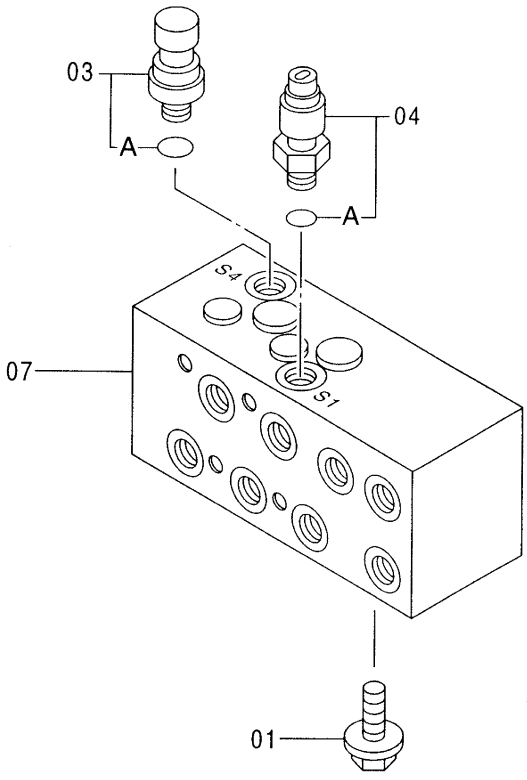

ｼｮｯｸﾚｽ ﾊﾞﾙﾌﾞ <E>
SHOCKLESS VALVE

030001-

符号 ITEM	部品番号 PART NO.	部品名	PART NAME	数量 Q'TY	サービスコード S.C	適用号機 SERIAL NO.	互換性 ICA	代替部品 REPLACEABLE PART 部品番号 PART NO.	代替部品 REPLACEABLE PART 数量 Q'TY
01	J011025	ﾎﾞﾙﾄ;ｾﾑｽ	BOLT;SEMS	2					
03	4332040	ｾﾝｻ;ﾌﾟﾚｯｼｬ	SENSOR;PRES.	1					
03A	957366	･O-ﾘﾝｸﾞ	･O-RING	1					
04	4333040	ﾌﾟﾚｯｼｬ;ｽｲｯﾁ	SWITCH	1					
04A	957366	･O-ﾘﾝｸﾞ	･O-RING	1					
07	4367131	ﾊﾞﾙﾌﾞ;ﾌﾛｰｺﾝﾄﾛｰﾙ	VALVE;FC	1	H				

リリーフバルブ〈E,Z〉
RELIFE VALVE

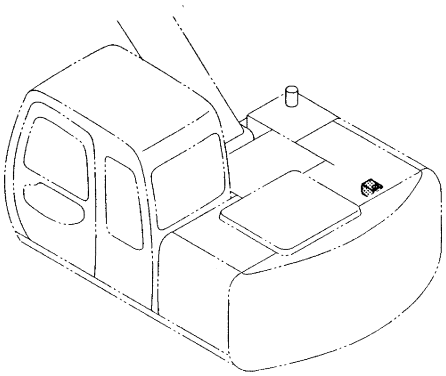

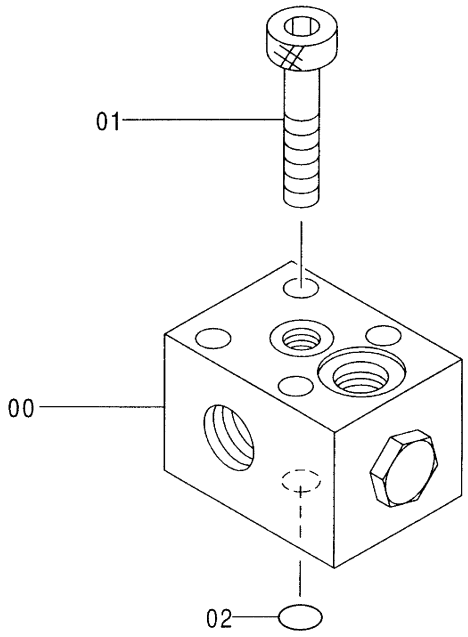

リリーフ バルブ <E, Z>
RELIEF VALVE

030001-

符号 ITEM	部品番号 PART NO.	部品名	PART NAME	数量 Q'TY	サービスコード S.C	適用号機 SERIAL NO.	互換性 ICA	代替部品 REPLACEABLE PART 部品番号 PART NO.	代替部品 REPLACEABLE PART 数量 Q'TY
00	4351142	バルブ;リリーフ	VALVE;RELIEF	1	H				
01	J780865	ボルト;ソケット	BOLT;SOCKET	4					
02	4506416	Oーリング	O-RING	1					

パイロット配管 (1) 〈120, SS, HG, LV, X, H, K〉
PILOT PIPING (1)

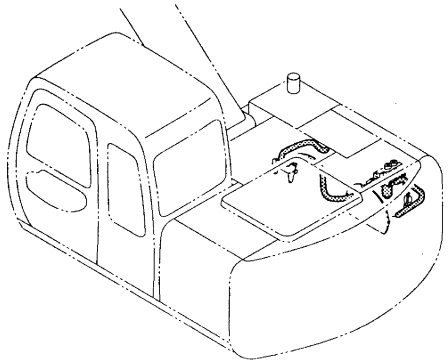

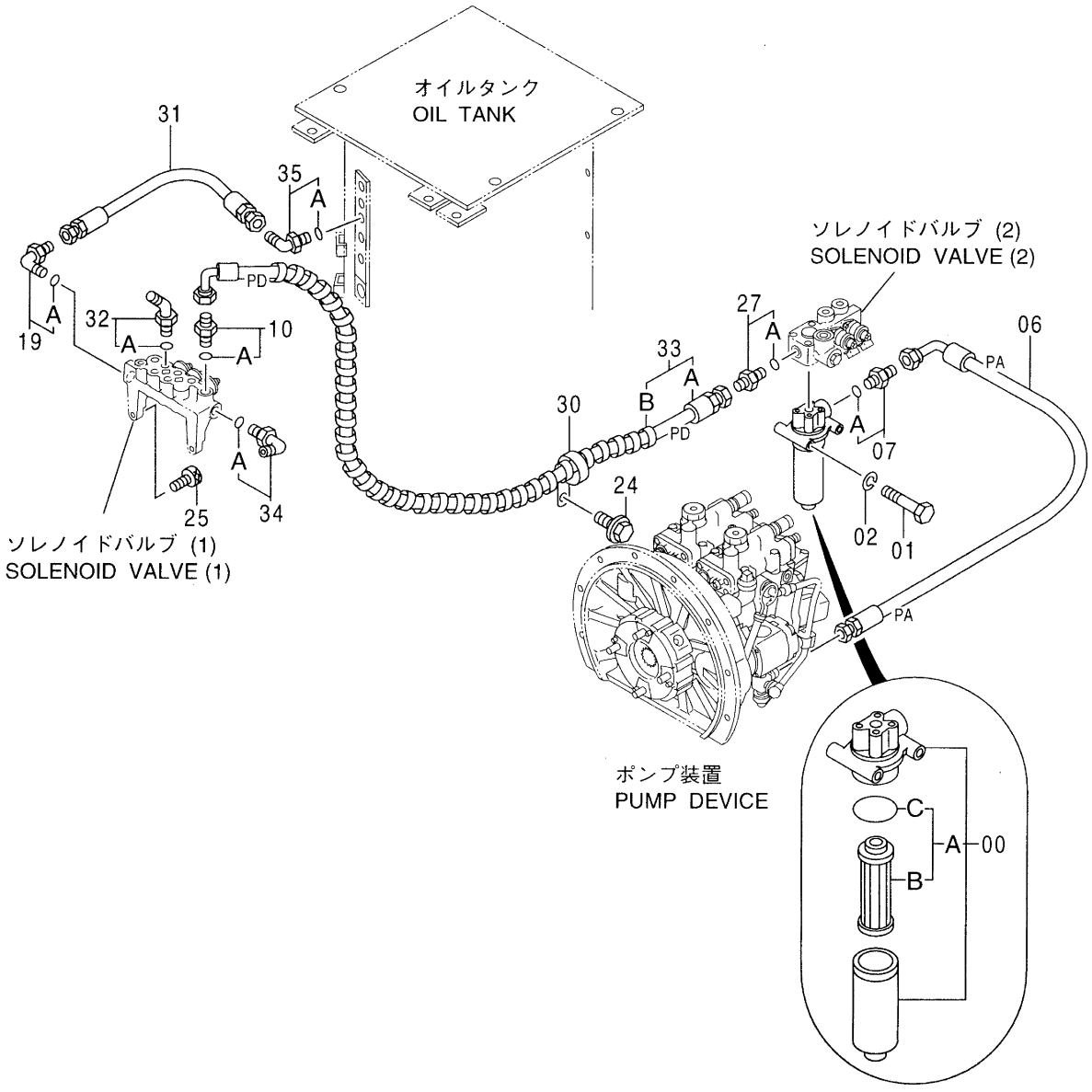

Ⓜ

パイロット配管 (1) <120, SS, HG, LV, X, H, K>
PILOT PIPING (1)

001001-

符号 ITEM	部品番号 PART NO.	部品名	PART NAME	数量 Q'TY	サービスコード S.C	適用号機 SERIAL NO.	互換性 ICA	代替部品 REPLACEABLE PART 部品番号 PART NO.	代替部品 REPLACEABLE PART 数量 Q'TY
00	4330227	フィルタ;オイル	FILTER;OIL	1					
00A	4370435	・エレメント;フィルタ	・ELEMENT;FILTER	1					
00B	4191301	・・エレメント;フィルタ	・・ELEMENT;FILTER	1					
00C	A811060	・・O-リング	・・O-RING	1					
01	J901004	ボルト	BOLT	2					
02	A590910	ワッシャ;スプリング	WASHER;SPRING	2					
06	4332930	ホース (PA)	HOSE (PA)	1					
07	4210361	アダプタ;S	ADAPTER;S	1					
07A	4506418	・O-リング	・O-RING	1					
10	4200466	アダプタ;S	ADAPTER;S	1					
10A	4509180	・O-リング	・O-RING	1					
19	4154671	エルボ;S	ELBOW;S	1					
19A	4509180	・O-リング	・O-RING	1					
24	J011025	ボルト;セムス	BOLT;SEMS	1					
25	J781030	ボルト;ソケット	BOLT;SOCKET	2					
27	4200469	アダプタ;S	ADAPTER;S	1					
27A	4506418	・O-リング	・O-RING	1					
30	4190266	クリップ	CLIP	1					
31	4357773	ホース	HOSE	1					
32	4200472	エルボ;S	ELBOW;S	1					
32A	957366	・O-リング	・O-RING	1					
33	9151242	ホース アッセン	HOSE ASS'Y	1					
33A	4350170	・ホース (PD)	・HOSE (PD)	1					
33B	4327293	・プロテクタ	・PROTECTOR	2					
34	4154671	エルボ;S	ELBOW;S	1					
34A	4509180	・O-リング	・O-RING	1					
35	4154671	エルボ;S	ELBOW;S	1					
35A	4509180	・O-リング	・O-RING	1					

パイロット配管 (1) 〈E〉
PILOT PIPING (1)

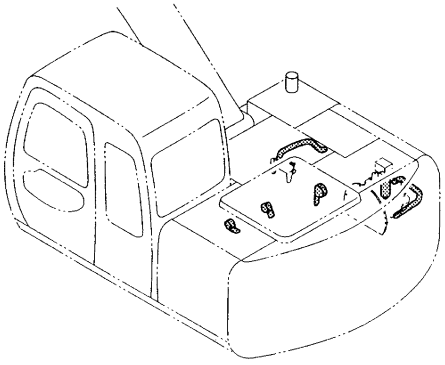

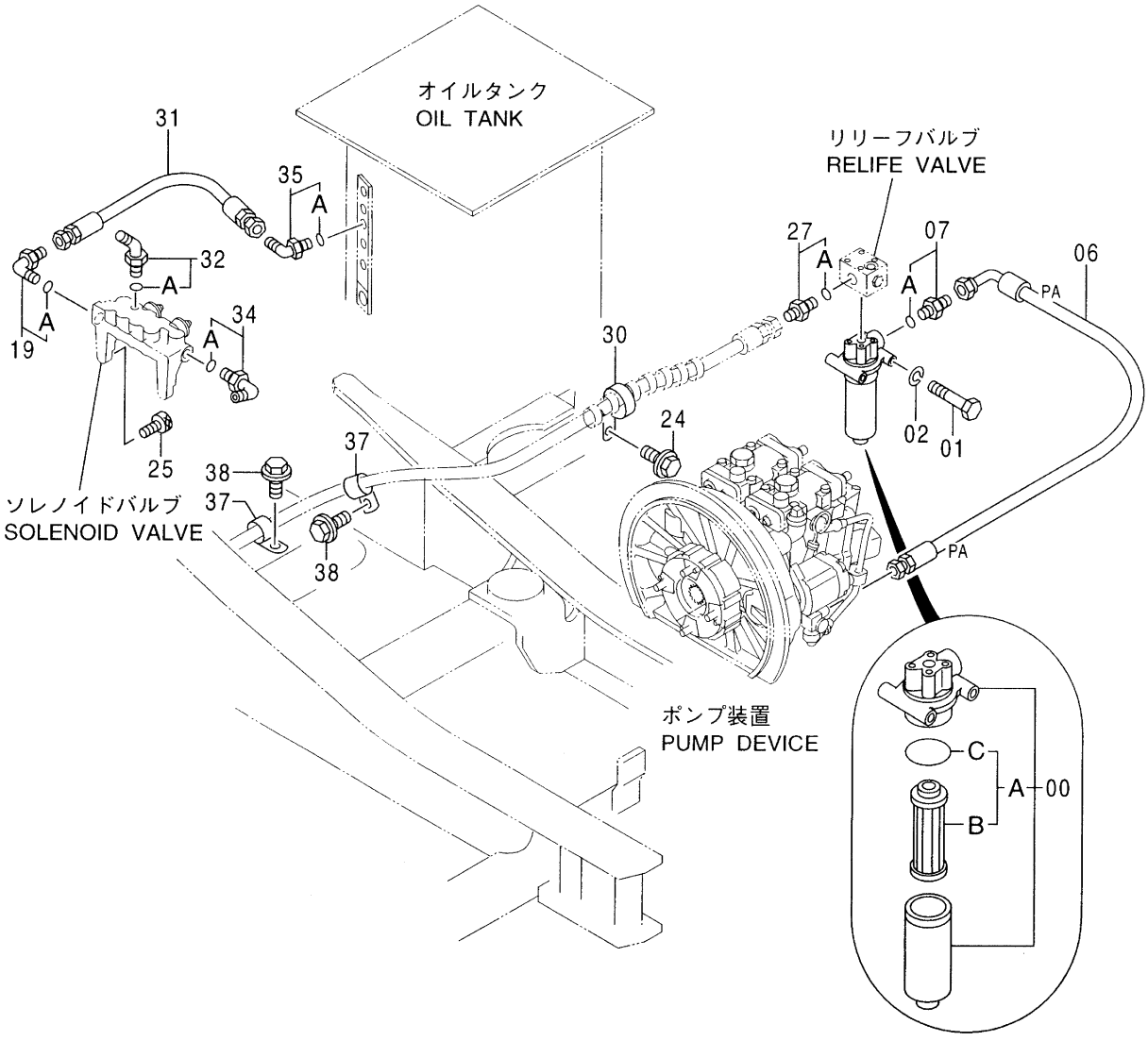

Ⓜ

ﾊﾟｲﾛｯﾄ配管 (1) <E>
PILOT PIPING (1)

030001-

符号 ITEM	部品番号 PART NO.	部品名	PART NAME	数量 Q'TY	サービスコード S.C	適用号機 SERIAL NO.	互換性 ICA	代替部品 REPLACEABLE PART 部品番号 PART NO.	代替部品 REPLACEABLE PART 数量 Q'TY
00	4330227	ﾌｲﾙﾀ;ｵｲﾙ	FILTER;OIL	1					
00A	4370435	･ｴﾚﾒﾝﾄ;ﾌｲﾙﾀ	･ELEMENT;FILTER	1					
00B	4191301	･･ｴﾚﾒﾝﾄ;ﾌｲﾙﾀ	･･ELEMENT;FILTER	1					
00C	A811060	･･O-ﾘﾝｸﾞ	･･O-RING	1					
01	J901004	ﾎﾞﾙﾄ	BOLT	2					
02	A590910	ﾜｯｼｬ;ｽﾌﾟﾘﾝｸﾞ	WASHER;SPRING	2					
06	4332930	ﾎｰｽ (PA)	HOSE (PA)	1					
07	4210361	ｱﾀﾞﾌﾟﾀ;S	ADAPTER;S	1					
07A	4506418	･O-ﾘﾝｸﾞ	･O-RING	1					
19	4154671	ｴﾙﾎﾞ;S	ELBOW;S	1					
19A	4509180	･O-ﾘﾝｸﾞ	･O-RING	1					
24	J011025	ﾎﾞﾙﾄ;ｾﾑｽ	BOLT;SEMS	1					
25	J781030	ﾎﾞﾙﾄ;ｿｹｯﾄ	BOLT;SOCKET	2					
27	4200469	ｱﾀﾞﾌﾟﾀ;S	ADAPTER;S	1					
27A	4506418	･O-ﾘﾝｸﾞ	･O-RING	1					
30	4190266	ｸﾘｯﾌﾟ	CLIP	1					
31	4357773	ﾎｰｽ	HOSE	1					
32	4200472	ｴﾙﾎﾞ;S	ELBOW;S	1					
32A	957366	･O-ﾘﾝｸﾞ	･O-RING	1					
34	4154671	ｴﾙﾎﾞ;S	ELBOW;S	1					
34A	4509180	･O-ﾘﾝｸﾞ	･O-RING	1					
35	4154671	ｴﾙﾎﾞ;S	ELBOW;S	1					
35A	4509180	･O-ﾘﾝｸﾞ	･O-RING	1					
37	4190253	ｸﾘｯﾌﾟ	CLIP	2					
38	J011020	ﾎﾞﾙﾄ;ｾﾑｽ	BOLT;SEMS	2					

パイロット配管 (1) 〈Z〉
PILOT PIPING (1)

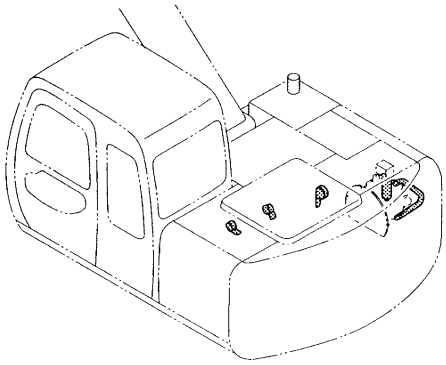

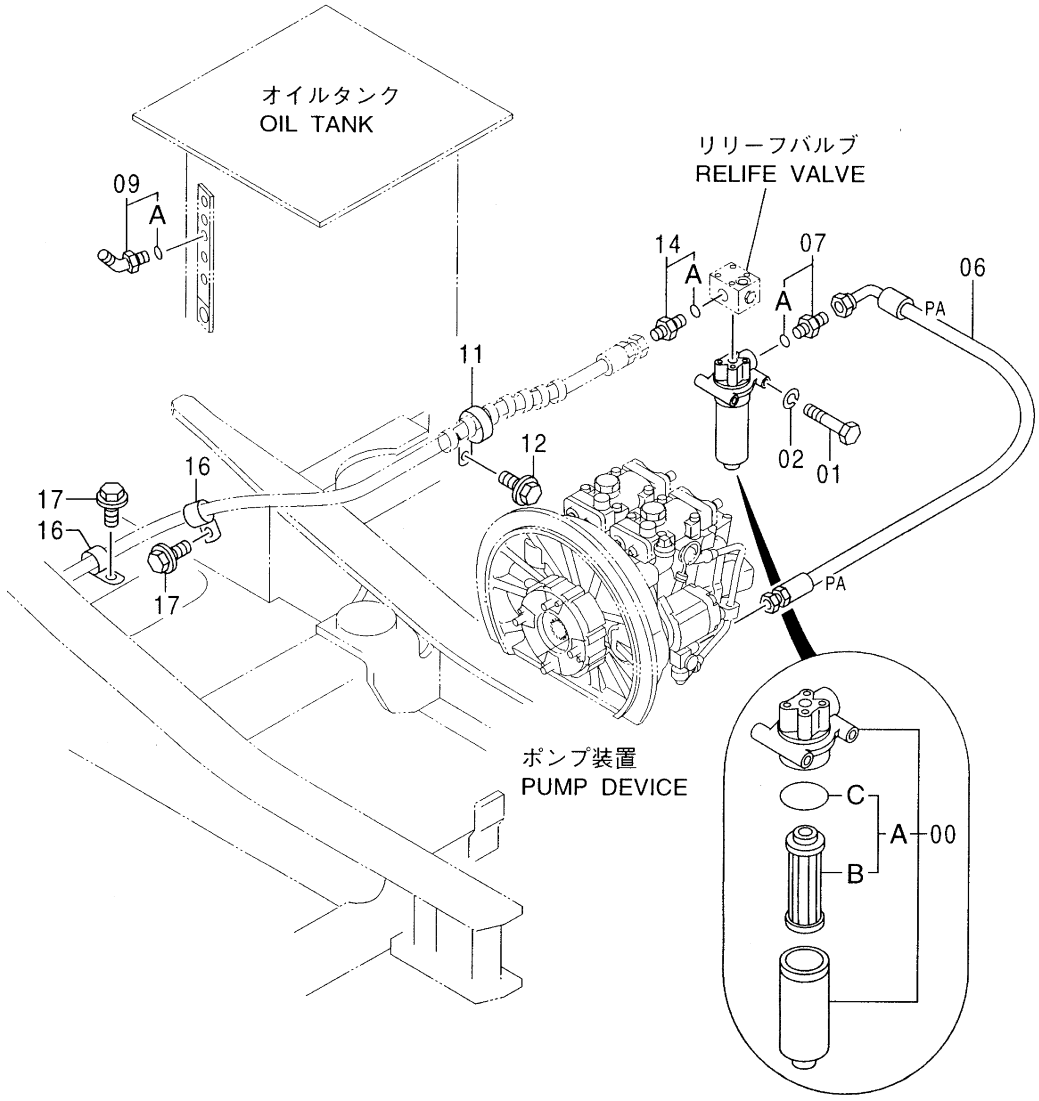

Ⓜ

ﾊﾟｲﾛｯﾄ配管 (1) <Z>
PILOT PIPING (1)

050001-

符号 ITEM	部品番号 PART NO.	部品名	PART NAME	数量 Q'TY	サービスコード S.C	適用号機 SERIAL NO.	互換性 ICA	代替部品 REPLACEABLE PART 部品番号 PART NO.	代替部品 REPLACEABLE PART 数量 Q'TY
00	4330227	ﾌｨﾙﾀ;ｵｲﾙ	FILTER;OIL	1					
00A	4370435	･ｴﾚﾒﾝﾄ;ﾌｨﾙﾀ	･ELEMENT;FILTER	1					
00B	4191301	･･ｴﾚﾒﾝﾄ;ﾌｨﾙﾀ	･･ELEMENT;FILTER	1					
00C	A811060	･･O-ﾘﾝｸﾞ	･･O-RING	1					
01	J901004	ﾎﾞﾙﾄ	BOLT	2					
02	A590910	ﾜｯｼｬ;ｽﾌﾟﾘﾝｸﾞ	WASHER;SPRING	2					
06	4332930	ﾎｰｽ (PA)	HOSE (PA)	1					
07	4210361	ｱﾀﾞﾌﾟﾀ;S	ADAPTER;S	1					
07A	4506418	･O-ﾘﾝｸﾞ	･O-RING	1					
09	4190244	ｴﾙﾎﾞ;S	ELBOW;S	1					
09A	4509180	･O-ﾘﾝｸﾞ	･O-RING	1					
11	4190266	ｸﾘｯﾌﾟ	CLIP	1					
12	J011025	ﾎﾞﾙﾄ;ｾﾑｽ	BOLT;SEMS	1					
14	4200469	ｱﾀﾞﾌﾟﾀ;S	ADAPTER;S	1					
14A	4506418	･O-ﾘﾝｸﾞ	･O-RING	1					
16	4190253	ｸﾘｯﾌﾟ	CLIP	2					
17	J011020	ﾎﾞﾙﾄ;ｾﾑｽ	BOLT;SEMS	2					

パイロット配管 (2) 〈120, SS, HG, LV, X, H, K〉
PILOT PIPING (2)

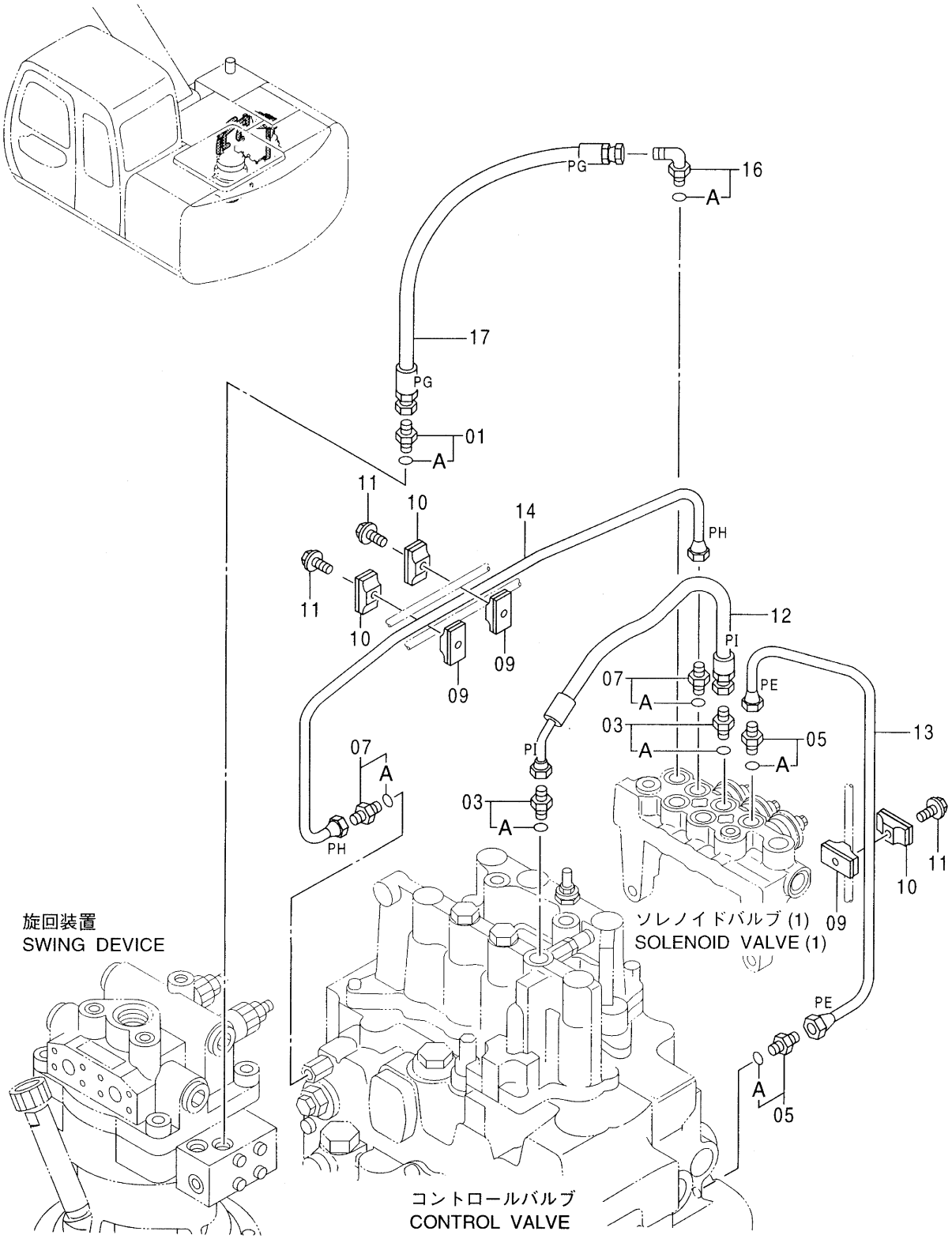

Ⓜ

ﾊﾟｲﾛｯﾄ配管 (2) <120, SS, HG, LV, X, H, K>
PILOT PIPING (2)

001001-

符号 ITEM	部品番号 PART NO.	部品名	PART NAME	数量 Q'TY	サービスコード S.C	適用号機 SERIAL NO.	互換性 ICA	代替部品 REPLACEABLE PART 部品番号 PART NO.	代替部品 REPLACEABLE PART 数量 Q'TY
01	4200465	ｱﾀﾞﾌﾟﾀ;S	ADAPTER;S	1					
01A	957366	･O-ﾘﾝｸﾞ	･O-RING	1					
03	4200465	ｱﾀﾞﾌﾟﾀ;S	ADAPTER;S	2					
03A	957366	･O-ﾘﾝｸﾞ	･O-RING	1					
05	4255304	ﾌｲｯﾃﾝｸﾞ;ﾊﾟｲﾌﾟ	FITTING;PIPE	2					
05A	957366	･O-ﾘﾝｸﾞ	･O-RING	1					
07	4255304	ﾌｲｯﾃﾝｸﾞ;ﾊﾟｲﾌﾟ	FITTING;PIPE	2					
07A	957366	･O-ﾘﾝｸﾞ	･O-RING	1					
09	9735305	ｸﾗﾝﾌﾟ	CLAMP	3					
10	9735306	ｸﾗﾝﾌﾟ	CLAMP	3					
11	J010825	ﾎﾞﾙﾄ;ｾﾑｽ	BOLT;SEMS	3					
12	4350167	ﾎｰｽ (PI)	HOSE (PI)	1					
13	4348614	ﾊﾟｲﾌﾟ (PE)	PIPE (PE)	1					
14	4348615	ﾊﾟｲﾌﾟ (PH)	PIPE (PH)	1					
16	4154670	ｴﾙﾎﾞ;S	ELBOW;S	1					
16A	957366	･O-ﾘﾝｸﾞ	･O-RING	1					
17	4366267	ﾎｰｽ (PG)	HOSE (PG)	1					

パイロット配管 (2) 〈E〉
PILOT PIPING (2)

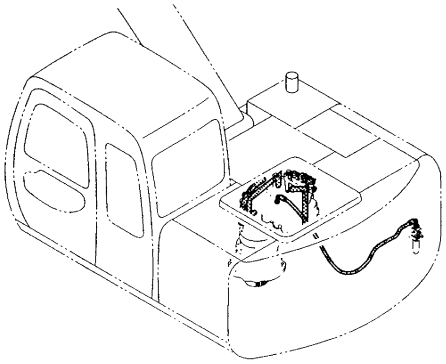

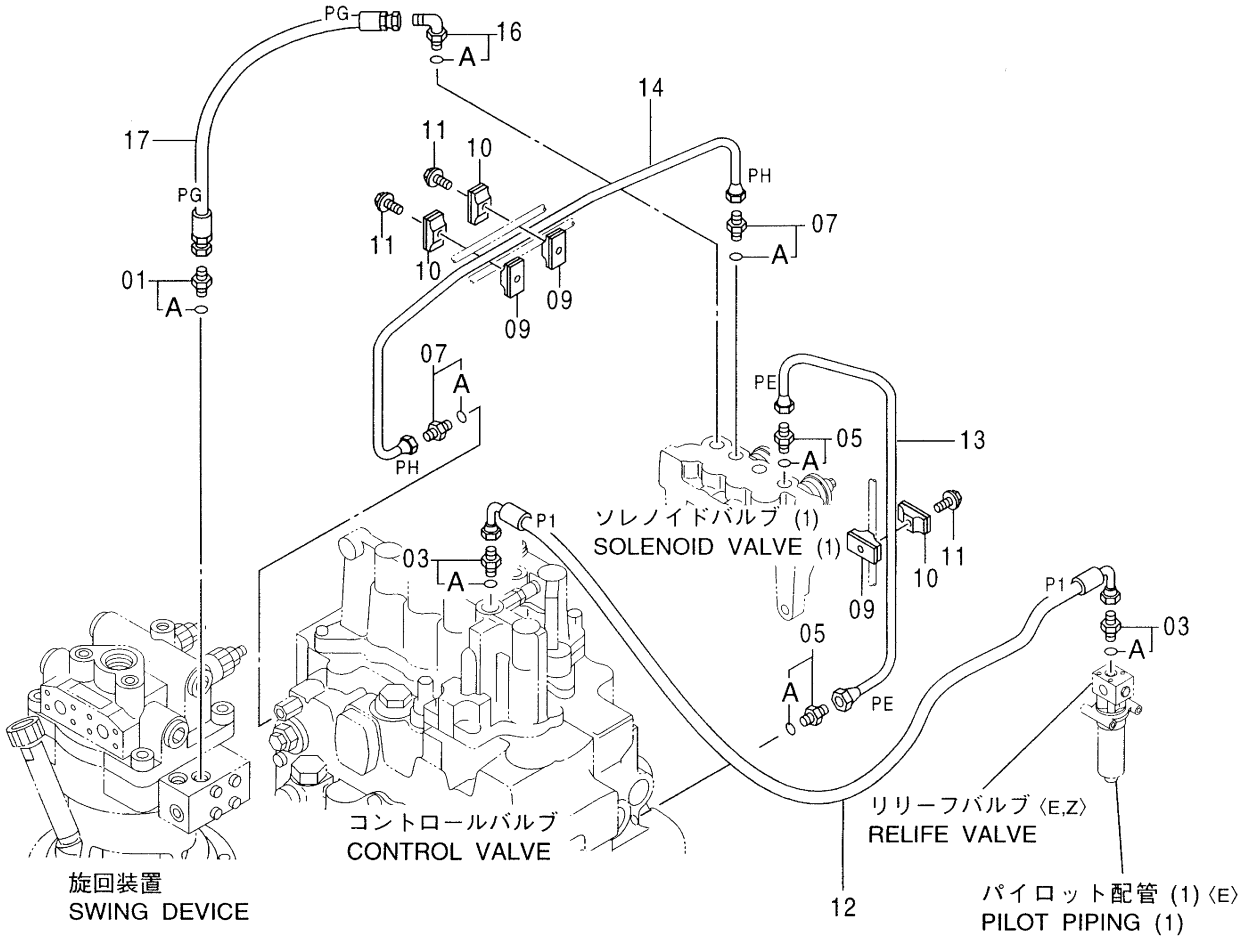

Ⓜ

ﾊﾟｲﾛｯﾄ配管 (2) <E>
PILOT PIPING (2)

030001-

符号 ITEM	部品番号 PART NO.	部品名	PART NAME	数量 Q'TY	サービスコード S.C	適用号機 SERIAL NO.	互換性 ICA	代替部品 REPLACEABLE PART 部品番号 PART NO.	代替部品 REPLACEABLE PART 数量 Q'TY
01	4200465	ｱﾀﾞﾌﾟﾀ;S	ADAPTER;S	1					
01A	957366	･O-ﾘﾝｸﾞ	･O-RING	1					
03	4200465	ｱﾀﾞﾌﾟﾀ;S	ADAPTER;S	2					
03A	957366	･O-ﾘﾝｸﾞ	･O-RING	1					
05	4255304	ﾌｨｯﾃﾝｸﾞ;ﾊﾟｲﾌﾟ	FITTING;PIPE	2					
05A	957366	･O-ﾘﾝｸﾞ	･O-RING	1					
07	4255304	ﾌｨｯﾃﾝｸﾞ;ﾊﾟｲﾌﾟ	FITTING;PIPE	2					
07A	957366	･O-ﾘﾝｸﾞ	･O-RING	1					
09	9735305	ｸﾗﾝﾌﾟ	CLAMP	3					
10	9735306	ｸﾗﾝﾌﾟ	CLAMP	3					
11	J010825	ﾎﾞﾙﾄ;ｾﾑｽ	BOLT;SEMS	3					
12	4376407	ﾎｰｽ (PI)	HOSE (PI)	1					
13	4348614	ﾊﾟｲﾌﾟ (PE)	PIPE (PE)	1					
14	4348615	ﾊﾟｲﾌﾟ (PH)	PIPE (PH)	1					
16	4154670	ｴﾙﾎﾞ;S	ELBOW;S	1					
16A	957366	･O-ﾘﾝｸﾞ	･O-RING	1					
17	4366267	ﾎｰｽ (PG)	HOSE (PG)	1					

パイロット配管 (2) 〈Z〉
PILOT PIPING (2)

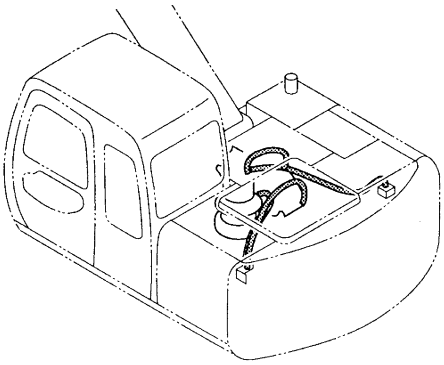

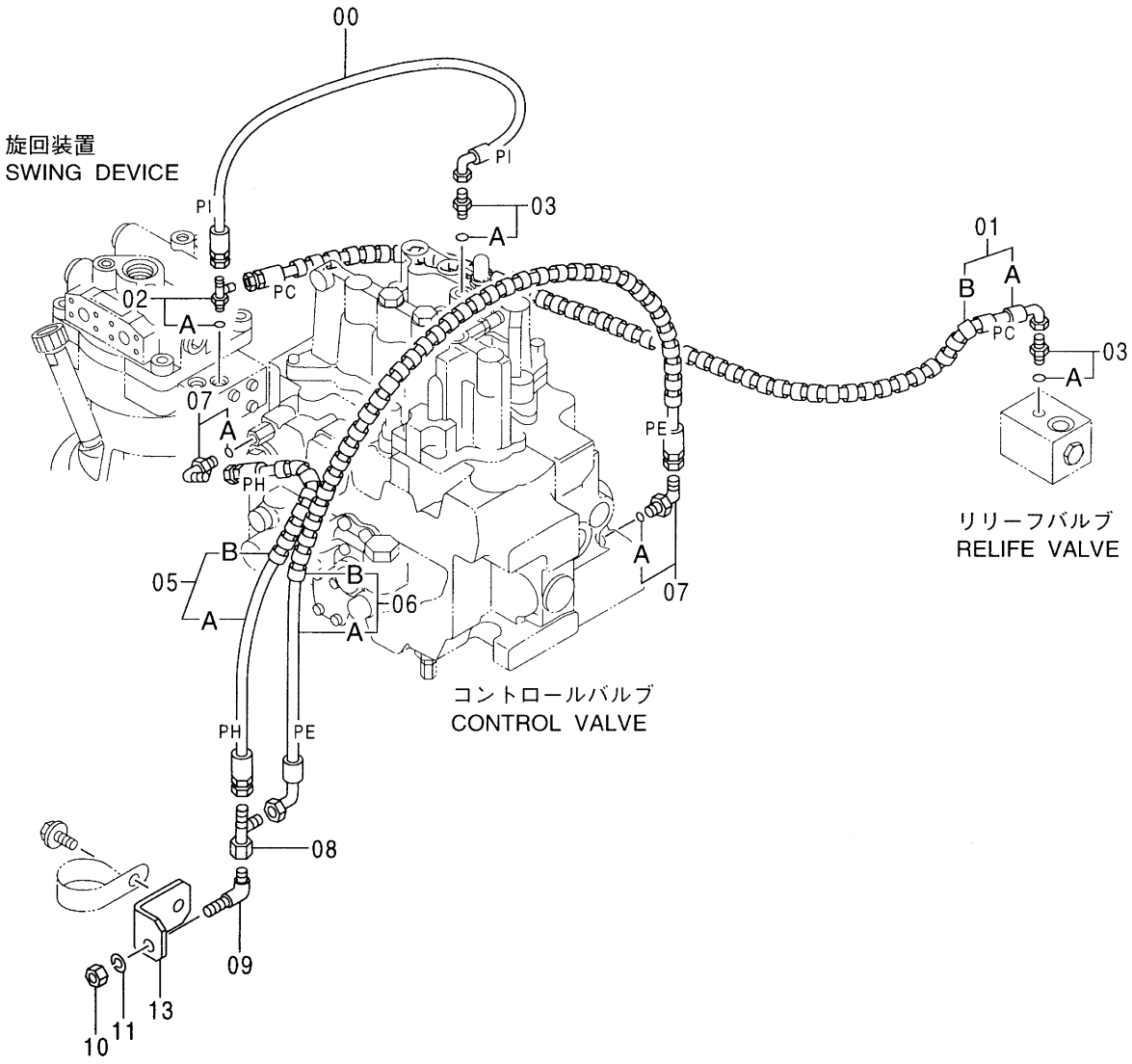

Ⓜ

ﾊﾟｲﾛｯﾄ配管 (2) <Z>
PILOT PIPING (2)

050001-

符号 ITEM	部品番号 PART NO.	部品名	PART NAME	数量 Q'TY	サービスコード S.C	適用号機 SERIAL NO.	互換性 ICA	代替部品 REPLACEABLE PART 部品番号 PART NO.	代替部品 REPLACEABLE PART 数量 Q'TY
00	4384414	ﾎｰｽ (PI)	HOSE (PI)	1					
01	9158648	ﾎｰｽ ｱｯｾﾝ	HOSE ASS'Y	1					
01A	4382020	･ﾎｰｽ (PC)	･HOSE (PC)	1					
01B	4327293	･ﾌﾟﾛﾃｸﾀ	･PROTECTOR	2					
02	4203171	ﾁｰ;S	TEE;S	1					
02A	957366	･O-ﾘﾝｸﾞ	･O-RING	1					
03	4200465	ｱﾀﾞﾌﾟﾀ;S	ADAPTER;S	2					
03A	957366	･O-ﾘﾝｸﾞ	･O-RING	1					
05	9158649	ﾎｰｽ ｱｯｾﾝ	HOSE ASS'Y	1					
05A	4382019	･ﾎｰｽ (PH)	･HOSE (PH)	1					
05B	4327293	･ﾌﾟﾛﾃｸﾀ	･PROTECTOR	1					
06	9158645	ﾎｰｽ ｱｯｾﾝ	HOSE ASS'Y	1					
06A	4382022	･ﾎｰｽ (PE)	･HOSE (PE)	1					
06B	4327293	･ﾌﾟﾛﾃｸﾀ	･PROTECTOR	2					
07	4156434	ｴﾙﾎﾞ;S	ELBOW;S	2					
07A	957366	･O-ﾘﾝｸﾞ	･O-RING	1					
08	4246672	ﾕﾆｵﾝ;M	UNION;M	1					
09	4285863	ｴﾙﾎﾞ;S	ELBOW;S	1					
10	4202531	ﾅｯﾄ	NUT	1					
11	A590914	ﾜｯｼﾔ;ｽﾌﾟﾘﾝｸﾞ	WASHER;SPRING	1					
13	4381908	ﾌﾞﾗｹｯﾄ	BRACKET	1					

パイロット配管 (3) 〈120, SS, HG, LV, X, H, K〉
PILOT PIPING (3)

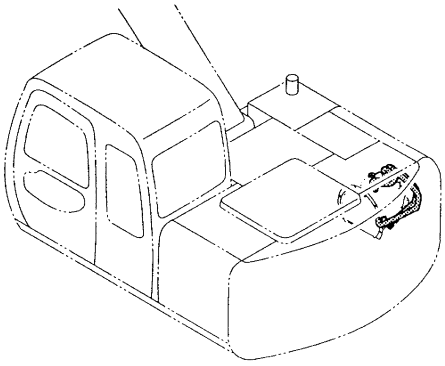

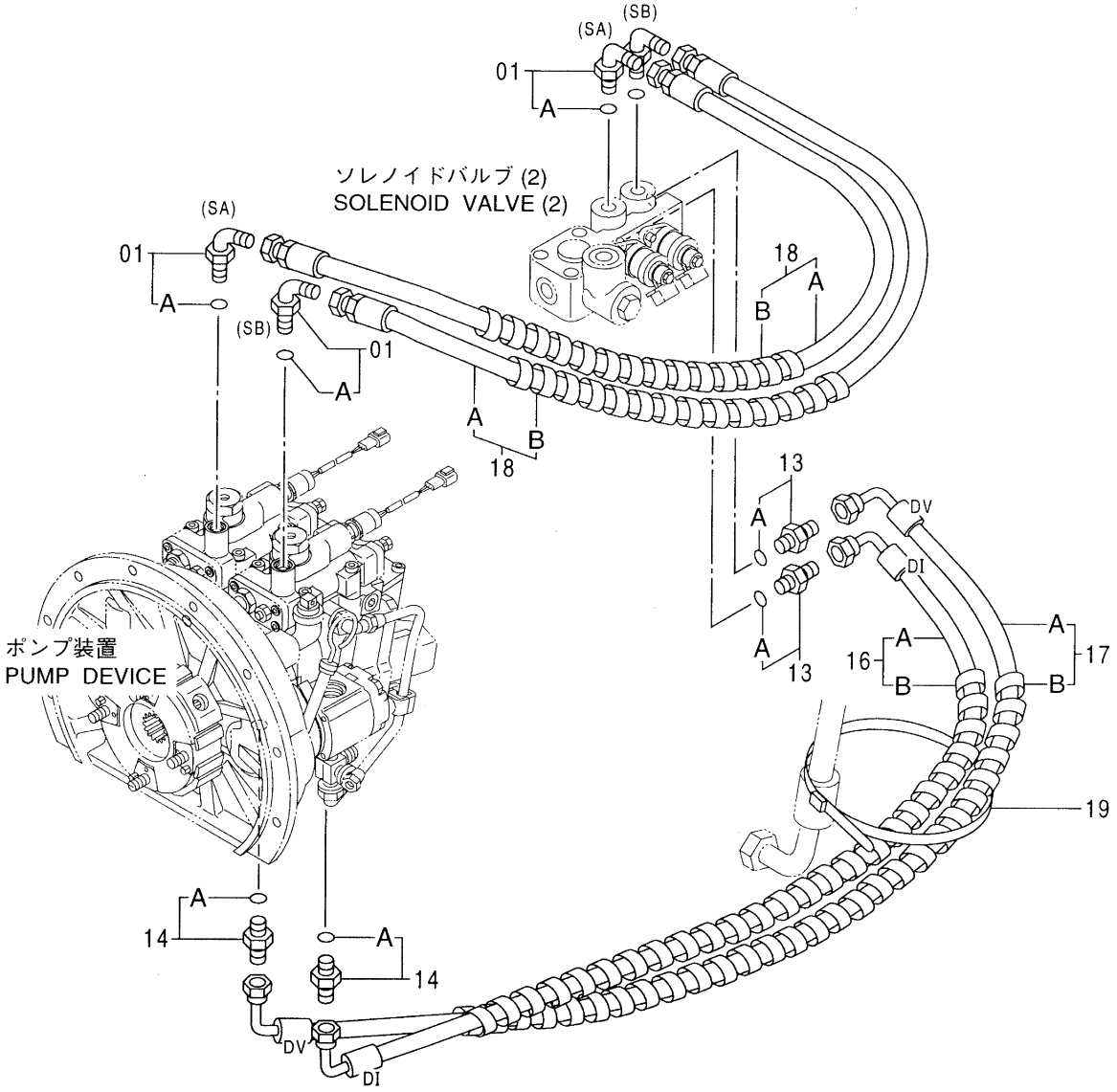

Ⓜ

ﾊﾟｲﾛｯﾄ配管 (3) <120, SS, HG, LV, X, H, K>
PILOT PIPING (3)

001001-

符号 ITEM	部品番号 PART NO.	部品名	PART NAME	数量 Q'TY	サービスコード S.C	適用号機 SERIAL NO.	互換性 ICA	代替部品 REPLACEABLE PART 部品番号 PART NO.	代替部品 REPLACEABLE PART 数量 Q'TY
01	4154670	ｴﾙﾎﾞ;S	ELBOW;S	4					
01A	957366	･O-ﾘﾝｸﾞ	･O-RING	1					
13	4200465	ｱﾀﾞﾌﾟﾀ;S	ADAPTER;S	2					
13A	957366	･O-ﾘﾝｸﾞ	･O-RING	1					
14	4200468	ｱﾀﾞﾌﾟﾀ;S	ADAPTER;S	2					
14A	4509180	･O-ﾘﾝｸﾞ	･O-RING	1					
16	9151255	ﾎｰｽ ｱｯｾﾝ	HOSE ASS'Y	1					
16A	4369384	･ﾎｰｽ (DI)	･HOSE (DI)	1					
16B	4327293	･ﾌﾟﾛﾃｸﾀ	･PROTECTOR	1					
17	9151254	ﾎｰｽ ｱｯｾﾝ	HOSE ASS'Y	1					
17A	4369383	･ﾎｰｽ (DV)	･HOSE (DV)	1					
17B	4327293	･ﾌﾟﾛﾃｸﾀ	･PROTECTOR	1					
18	9152446	ﾎｰｽ ｱｯｾﾝ	HOSE ASS'Y	2					
18A	4371270	･ﾎｰｽ	･HOSE	1					
18B	4327293	･ﾌﾟﾛﾃｸﾀ	･PROTECTOR	1					
19	4055312	ｸﾘｯﾌﾟ;ﾊﾞﾝﾄﾞ	CLIP;BAND	1					

パイロット配管 (3) 〈E〉
PILOT PIPING (3)

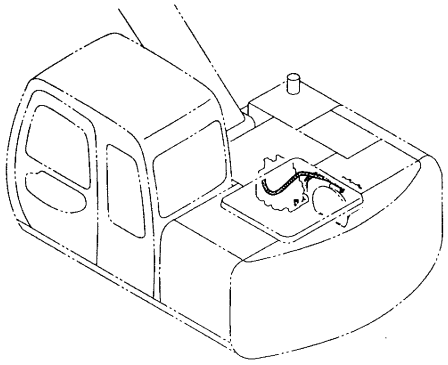

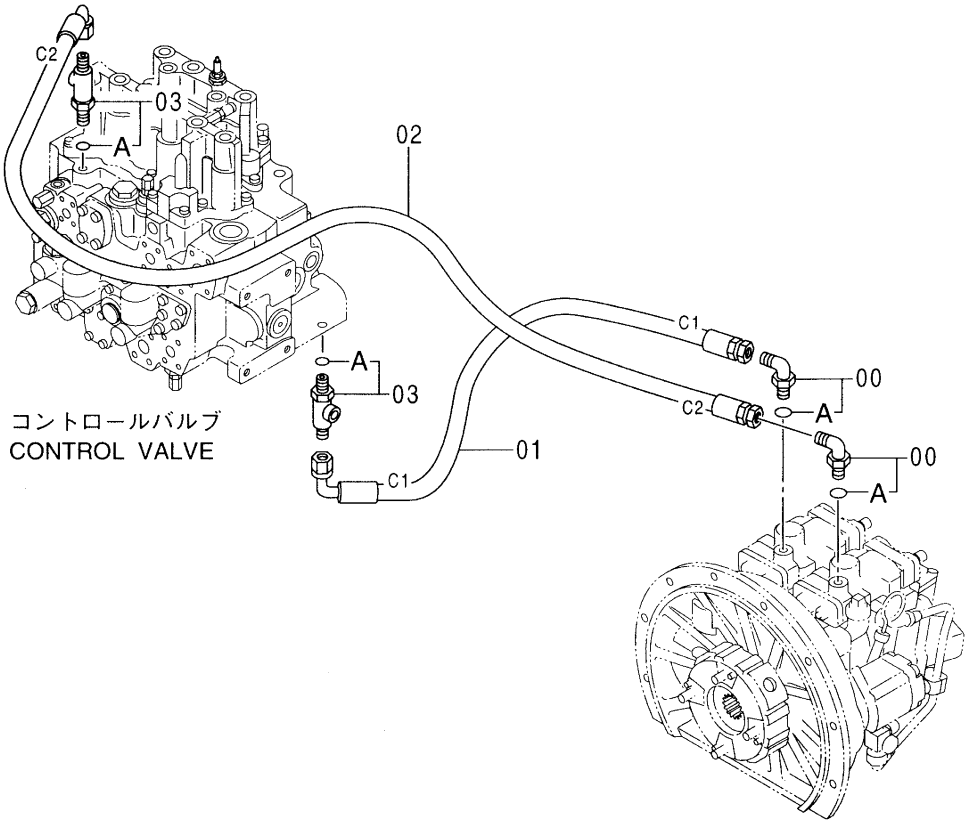

Ⓜ

パイロット配管 (3) <E>
PILOT PIPING (3)

030001-

符号 ITEM	部品番号 PART NO.	部品名	PART NAME	数量 Q'TY	サービスコード S.C	適用号機 SERIAL NO.	互換性 ICA	代替部品 REPLACEABLE PART 部品番号 PART NO.	代替部品 REPLACEABLE PART 数量 Q'TY
00	4154670	ｴﾙﾎﾞ;S	ELBOW;S	2					
00A	957366	･O-ﾘﾝｸﾞ	･O-RING	1					
01	4367970	ﾎｰｽ (C1)	HOSE (C1)	1					
02	4367891	ﾎｰｽ (C2)	HOSE (C2)	1					
03	4364784	ﾁｰ	TEE	2					
03A	957366	･O-ﾘﾝｸﾞ	･O-RING	1					

パイロット配管 (3) 〈Z〉
PILOT PIPING (3)

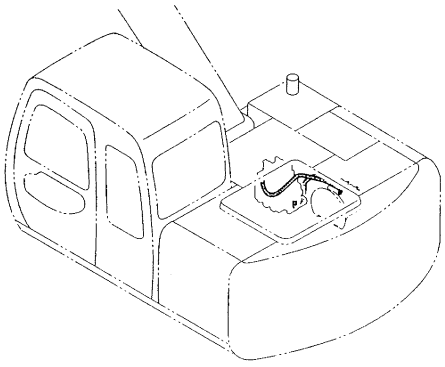

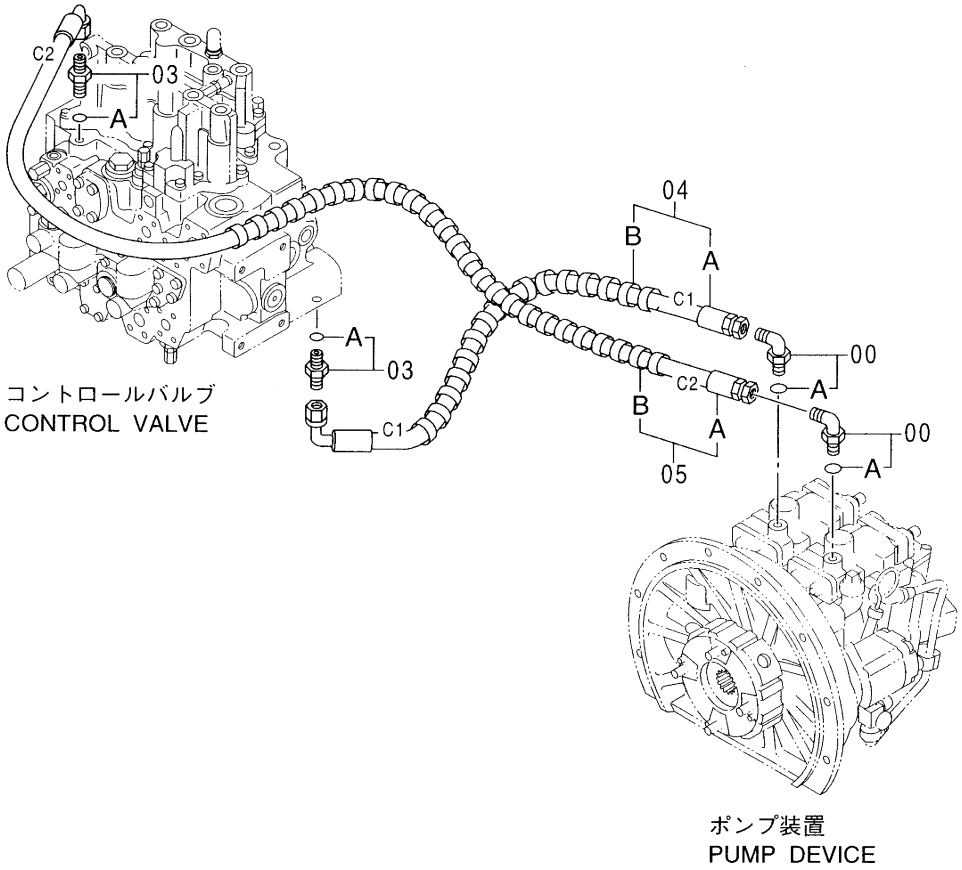

Ⓜ

ﾊﾟｲﾛｯﾄ配管 (3) <Z>
PILOT PIPING (3)

050001-

符号 ITEM	部品番号 PART NO.	部品名	PART NAME	数量 Q'TY	サービスコード S.C	適用号機 SERIAL NO.	互換性 ICA	代替部品 REPLACEABLE PART 部品番号 PART NO.	代替部品 REPLACEABLE PART 数量 Q'TY
00	4154670	ｴﾙﾎﾞ;S	ELBOW;S	2					
00A	957366	･O-ﾘﾝｸﾞ	･O-RING	1					
03	4200465	ｱﾀﾞﾌﾟﾀ;S	ADAPTER;S	2					
03A	957366	･O-ﾘﾝｸﾞ	･O-RING	1					
04	9155760	ﾎｰｽ ｱｯｾﾝ	HOSE ASS'Y	1					
04A	4367970	･ﾎｰｽ (C1)	･HOSE (C1)	1					
04B	4327293	･ﾌﾟﾛﾃｸﾀ	･PROTECTOR	1					
05	9155761	ﾎｰｽ ｱｯｾﾝ	HOSE ASS'Y	1					
05A	4367891	･ﾎｰｽ (C2)	･HOSE (C2)	1					
05B	4327293	･ﾌﾟﾛﾃｸﾀ	･PROTECTOR	2					

パイロット配管 (4) 〈120, SS, HG, LV, X, H, K〉
PILOT PIPING (4)

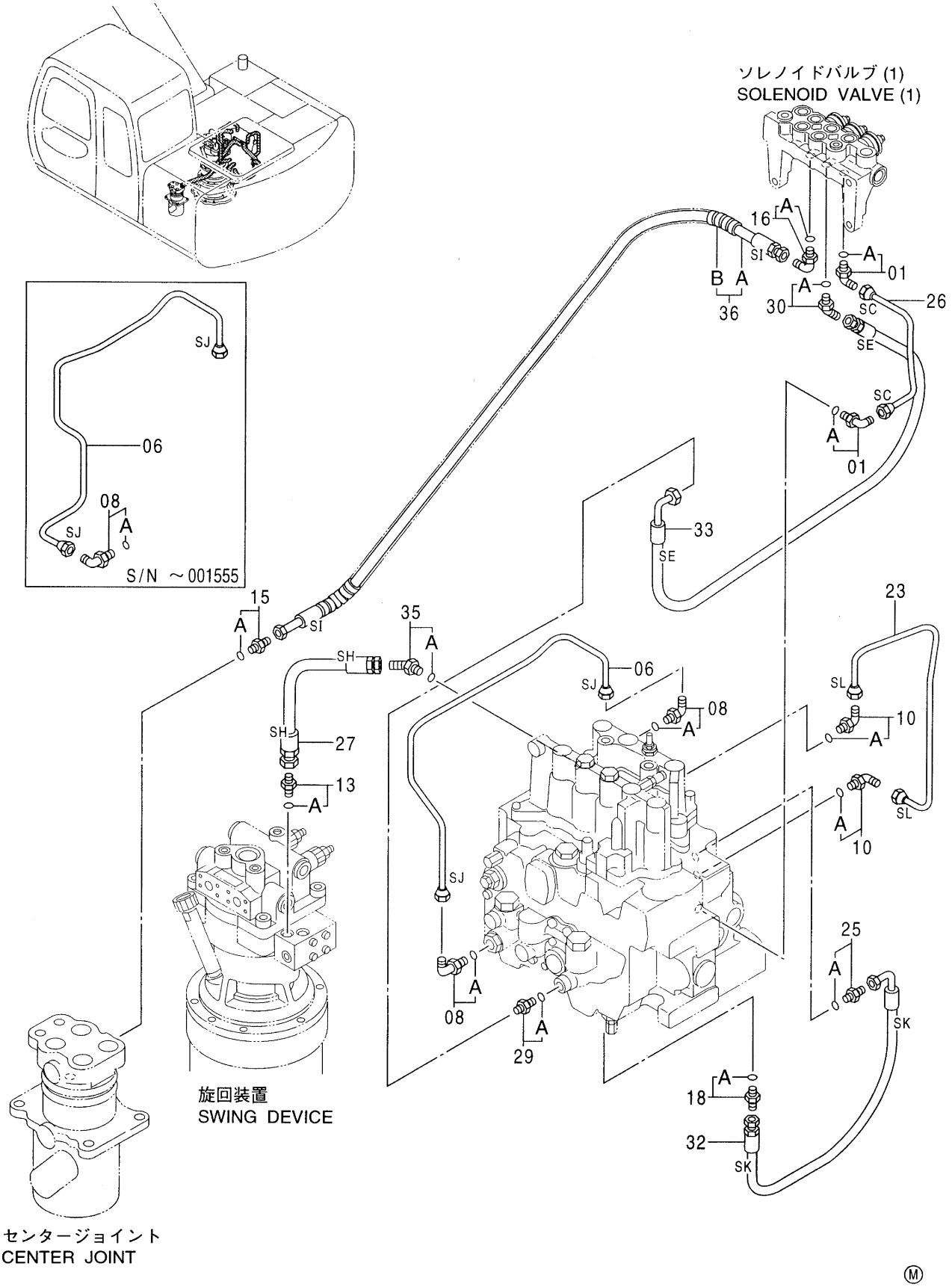

ﾊﾟｲﾛｯﾄ配管 (4) <120, SS, HG, LV, X, H, K>
PILOT PIPING (4)

001001-

符号 ITEM	部品番号 PART NO.	部品名	PART NAME	数量 Q'TY	サービスコード S.C	適用号機 SERIAL NO.	互換性 ICA	代替部品 REPLACEABLE PART 部品番号 PART NO.	代替部品 REPLACEABLE PART 数量 Q'TY
01	4293950	ｴﾙﾎﾞ;S	ELBOW;S	2					
01A	957366	･O-ﾘﾝｸﾞ	･O-RING	1					
06	3071221	ﾊﾟｲﾌﾟ (SJ)	PIPE (SJ)	1					
08	4293950	ｴﾙﾎﾞ;S	ELBOW;S	2					
08A	957366	･O-ﾘﾝｸﾞ	･O-RING	1					
10	4293950	ｴﾙﾎﾞ;S	ELBOW;S	2					
10A	957366	･O-ﾘﾝｸﾞ	･O-RING	1					
13	4200465	ｱﾀﾞﾌﾟﾀ;S	ADAPTER;S	1					
13A	957366	･O-ﾘﾝｸﾞ	･O-RING	1					
15	4200465	ｱﾀﾞﾌﾟﾀ;S	ADAPTER;S	1					
15A	957366	･O-ﾘﾝｸﾞ	･O-RING	1					
16	4154670	ｴﾙﾎﾞ;S	ELBOW;S	1					
16A	957366	･O-ﾘﾝｸﾞ	･O-RING	1					
18	4200468	ｱﾀﾞﾌﾟﾀ;S	ADAPTER;S	1					
18A	4509180	･O-ﾘﾝｸﾞ	･O-RING	1					
23	4350072	ﾊﾟｲﾌﾟ (SL)	PIPE (SL)	1					
25	4200465	ｱﾀﾞﾌﾟﾀ;S	ADAPTER;S	1					
25A	957366	･O-ﾘﾝｸﾞ	･O-RING	1					
26	4348612	ﾊﾟｲﾌﾟ (SC)	PIPE (SC)	1					
27	4312101	ﾎｰｽ (SH)	HOSE (SH)	1					
29	4200465	ｱﾀﾞﾌﾟﾀ;S	ADAPTER;S	1					
29A	957366	･O-ﾘﾝｸﾞ	･O-RING	1					
30	4193826	ｴﾙﾎﾞ;S	ELBOW;S	1					
30A	957366	･O-ﾘﾝｸﾞ	･O-RING	1					
32	4366273	ﾎｰｽ (SK)	HOSE (SK)	1					
33	4366274	ﾎｰｽ (SE)	HOSE (SE)	1					
35	4193826	ｴﾙﾎﾞ;S	ELBOW;S	1					
35A	957366	･O-ﾘﾝｸﾞ	･O-RING	1					
36	9150073	ﾎｰｽ ｱｯｾﾝ	HOSE ASS'Y	1					
36A	4366275	･ﾎｰｽ (SI)	･HOSE (SI)	1					
36B	4327293	･ﾌﾟﾛﾃｸﾀ	･PROTECTOR	2					

パイロット配管 (4) 〈E〉
PILOT PIPING (4)

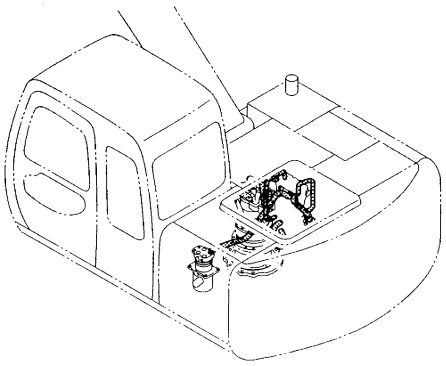

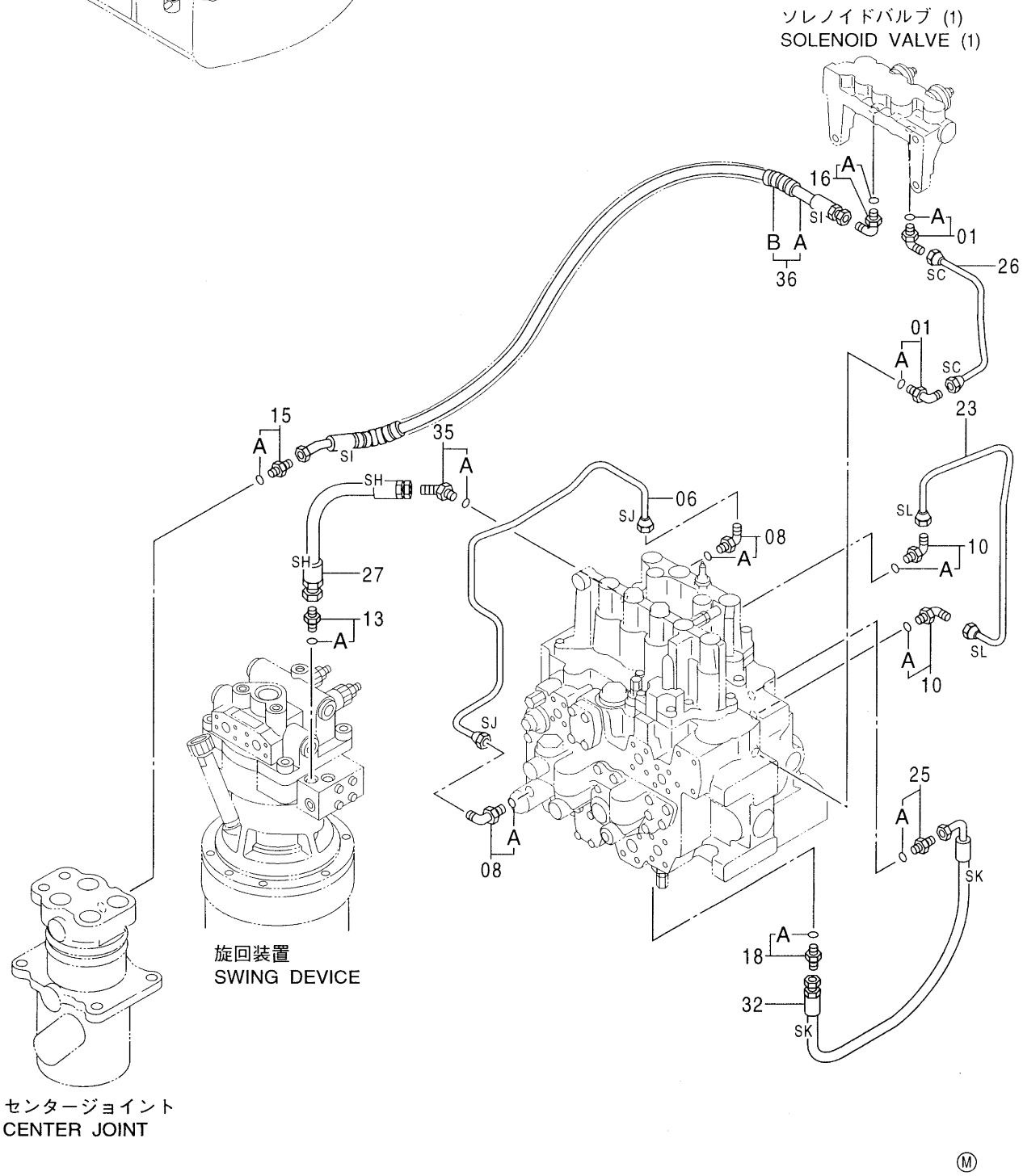

Ⓜ

ﾊﾟｲﾛｯﾄ配管 (4) <E>
PILOT PIPING (4)

030001-

符号 ITEM	部品番号 PART NO.	部品名	PART NAME	数量 Q'TY	サービスコード S.C	適用号機 SERIAL NO.	互換性 ICA	代替部品 REPLACEABLE PART 部品番号 PART NO.	代替部品 REPLACEABLE PART 数量 Q'TY
01	4293950	ｴﾙﾎﾞ;S	ELBOW;S	2					
01A	957366	･O-ﾘﾝｸﾞ	･O-RING	1					
06	3071221	ﾊﾟｲﾌﾟ (SJ)	PIPE (SJ)	1					
08	4293950	ｴﾙﾎﾞ;S	ELBOW;S	2					
08A	957366	･O-ﾘﾝｸﾞ	･O-RING	1					
10	4293950	ｴﾙﾎﾞ;S	ELBOW;S	2					
10A	957366	･O-ﾘﾝｸﾞ	･O-RING	1					
13	4200465	ｱﾀﾞﾌﾟﾀ;S	ADAPTER;S	1					
13A	957366	･O-ﾘﾝｸﾞ	･O-RING	1					
15	4200465	ｱﾀﾞﾌﾟﾀ;S	ADAPTER;S	1					
15A	957366	･O-ﾘﾝｸﾞ	･O-RING	1					
16	4154670	ｴﾙﾎﾞ;S	ELBOW;S	1					
16A	957366	･O-ﾘﾝｸﾞ	･O-RING	1					
18	4200468	ｱﾀﾞﾌﾟﾀ;S	ADAPTER;S	1					
18A	4509180	･O-ﾘﾝｸﾞ	･O-RING	1					
23	4350072	ﾊﾟｲﾌﾟ (SL)	PIPE (SL)	1					
25	4200465	ｱﾀﾞﾌﾟﾀ;S	ADAPTER;S	1					
25A	957366	･O-ﾘﾝｸﾞ	･O-RING	1					
26	4348612	ﾊﾟｲﾌﾟ (SC)	PIPE (SC)	1					
27	4312101	ﾎｰｽ (SH)	HOSE (SH)	1					
32	4366273	ﾎｰｽ (SK)	HOSE (SK)	1					
35	4193826	ｴﾙﾎﾞ;S	ELBOW;S	1					
35A	957366	･O-ﾘﾝｸﾞ	･O-RING	1					
36	9150073	ﾎｰｽ ｱｯｾﾝ	HOSE ASS'Y	1					
36A	4366275	･ﾎｰｽ (SI)	･HOSE (SI)	1					
36B	4327293	･ﾌﾟﾛﾃｸﾀ	･PROTECTOR	2					

パイロット配管 (4) 〈Z〉
PILOT PIPING (4)

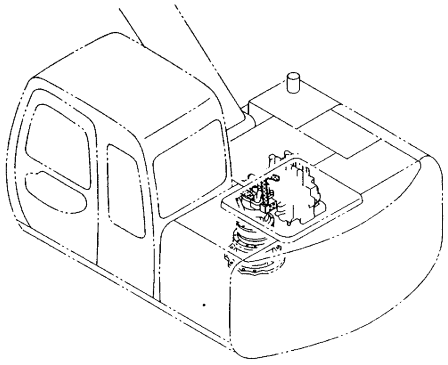

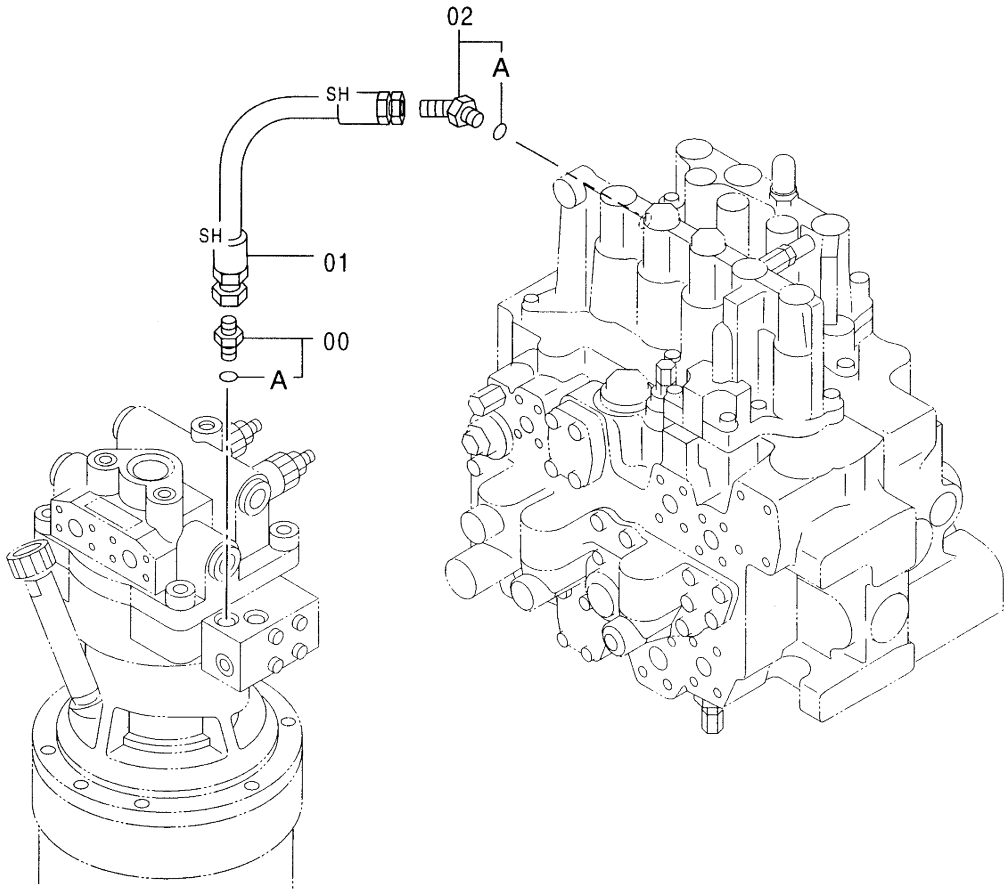

旋回装置
SWING DEVICE

Ⓜ

ﾊﾟｲﾛｯﾄ配管 (4) <Z>
PILOT PIPING (4)

050001-

符号 ITEM	部品番号 PART NO.	部品名	PART NAME	数量 Q'TY	サービスコード S.C	適用号機 SERIAL NO.	互換性 ICA	代替部品 REPLACEABLE PART 部品番号 PART NO.	代替部品 REPLACEABLE PART 数量 Q'TY
00	4200465	ｱﾀﾞﾌﾟﾀ;S	ADAPTER;S	1					
00A	957366	･O-ﾘﾝｸﾞ	･O-RING	1					
01	4312101	ﾎｰｽ (SH)	HOSE (SH)	1					
02	4193826	ｴﾙﾎﾞ;S	ELBOW;S	1					
02A	957366	･O-ﾘﾝｸﾞ	･O-RING	1					

パイロット配管 (5-1) 〈120, SS, E, H, K〉
PILOT PIPING (5-1)

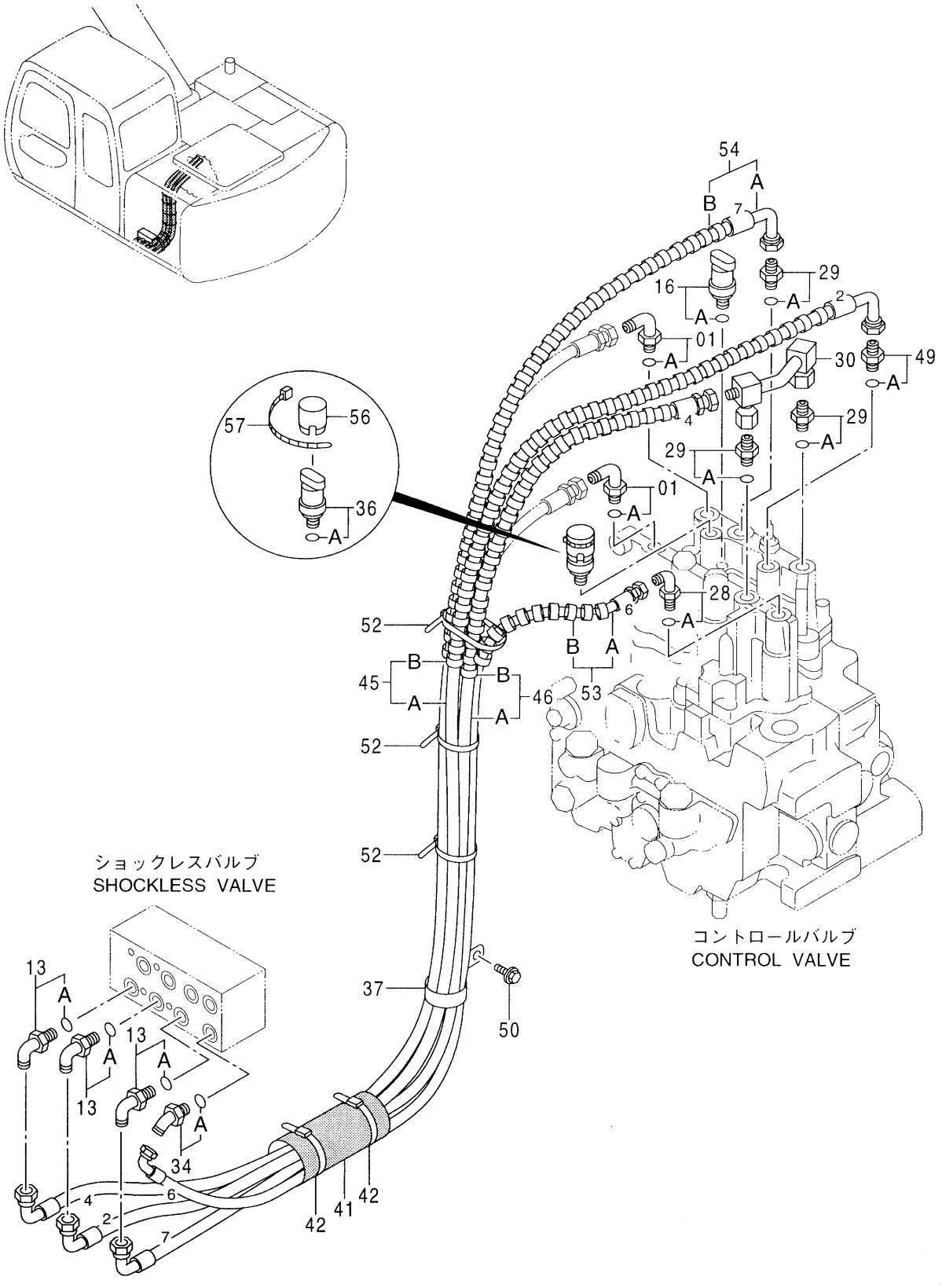

Ⓜ

ﾊﾟｲﾛｯﾄ配管 (5-1) <120, SS, E, H, K>
PILOT PIPING (5-1)

001001-

符号 ITEM	部品番号 PART NO.	部品名	PART NAME	数量 Q'TY	サービスコード S.C	適用号機 SERIAL NO.	互換性 ICA	代替部品 REPLACEABLE PART 部品番号 PART NO.	代替部品 REPLACEABLE PART 数量 Q'TY
01	4208913	ｴﾙﾎﾞ;S	ELBOW;S	2					
01A	4509180	･O-ﾘﾝｸﾞ	･O-RING	1					
13	4154671	ｴﾙﾎﾞ;S	ELBOW;S	3					
13A	4509180	･O-ﾘﾝｸﾞ	･O-RING	1					
16	4344171	ﾌﾟﾚｯｼｬ;ｽｲｯﾁ	SWITCH	1		120 :-002777	I	4380677	1
						SS :-002777			
						E :-030201			
						H,K :-002777			
16	4380677	ﾌﾟﾚｯｼｬ;ｽｲｯﾁ	SWITCH	1		120 :002778-			
						SS :002778-			
						E :030202-			
						H,K :002778-			
16A	957366	･O-ﾘﾝｸﾞ	･O-RING	1					
28	4351281	ｴﾙﾎﾞ;S	ELBOW;S	1					
28A	4509180	･O-ﾘﾝｸﾞ	･O-RING	1					
29	4202422	ｱﾀﾞﾌﾟﾀ;S	ADAPTER;S	3					
29A	4509180	･O-ﾘﾝｸﾞ	･O-RING	1					
30	8062657	ﾊﾟｲﾌﾟ	PIPE	1					
34	4200473	ｴﾙﾎﾞ;S	ELBOW;S	1					
34A	4509180	･O-ﾘﾝｸﾞ	･O-RING	1					
36	4353686	ﾌﾟﾚｯｼｬ;ｽｲｯﾁ	SWITCH	1					
36A	957366	･O-ﾘﾝｸﾞ	･O-RING	1					
37	4193816	ｸﾘｯﾌﾟ	CLIP	1					
41	4141494	ﾌﾞｯｼﾝｸﾞ;ﾗﾊﾞｰ	BUSHING;RUBBER	1		120 :-001968	Y	4219918	1
						SS :-001968			
						H,K :-001968			
41	4219918	ﾌﾞｯｼﾝｸﾞ;ﾗﾊﾞｰ	BUSHING;RUBBER	1		120 :001969-			
						SS :001969-			
						H,K :001969-			
						E :030001-			
42	4055312	ｸﾘｯﾌﾟ;ﾊﾞﾝﾄﾞ	CLIP;BAND	2					
45	9149526	ﾎｰｽ ｱｯｾﾝ	HOSE ASS'Y	1					
45A	4357770	･ﾎｰｽ;ﾌﾟﾗｽﾃｨｯｸ (2)	･HOSE;PLASTIC (2)	1					
45B	4327293	･ﾌﾟﾛﾃｸﾀ	･PROTECTOR	1					
46	9149525	ﾎｰｽ ｱｯｾﾝ	HOSE ASS'Y	1					
46A	4346061	･ﾎｰｽ;ﾅｲﾛﾝ (4)	･HOSE;NYLON (4)	1					
46B	4327293	･ﾌﾟﾛﾃｸﾀ	･PROTECTOR	1					
49	4200467	ｱﾀﾞﾌﾟﾀ;S	ADAPTER;S	1					
49A	957366	･O-ﾘﾝｸﾞ	･O-RING	1					
50	J011025	ﾎﾞﾙﾄ;ｾﾑｽ	BOLT;SEMS	1					

パイロット配管 (5-1) 〈120, SS, E, H, K〉
PILOT PIPING (5-1)

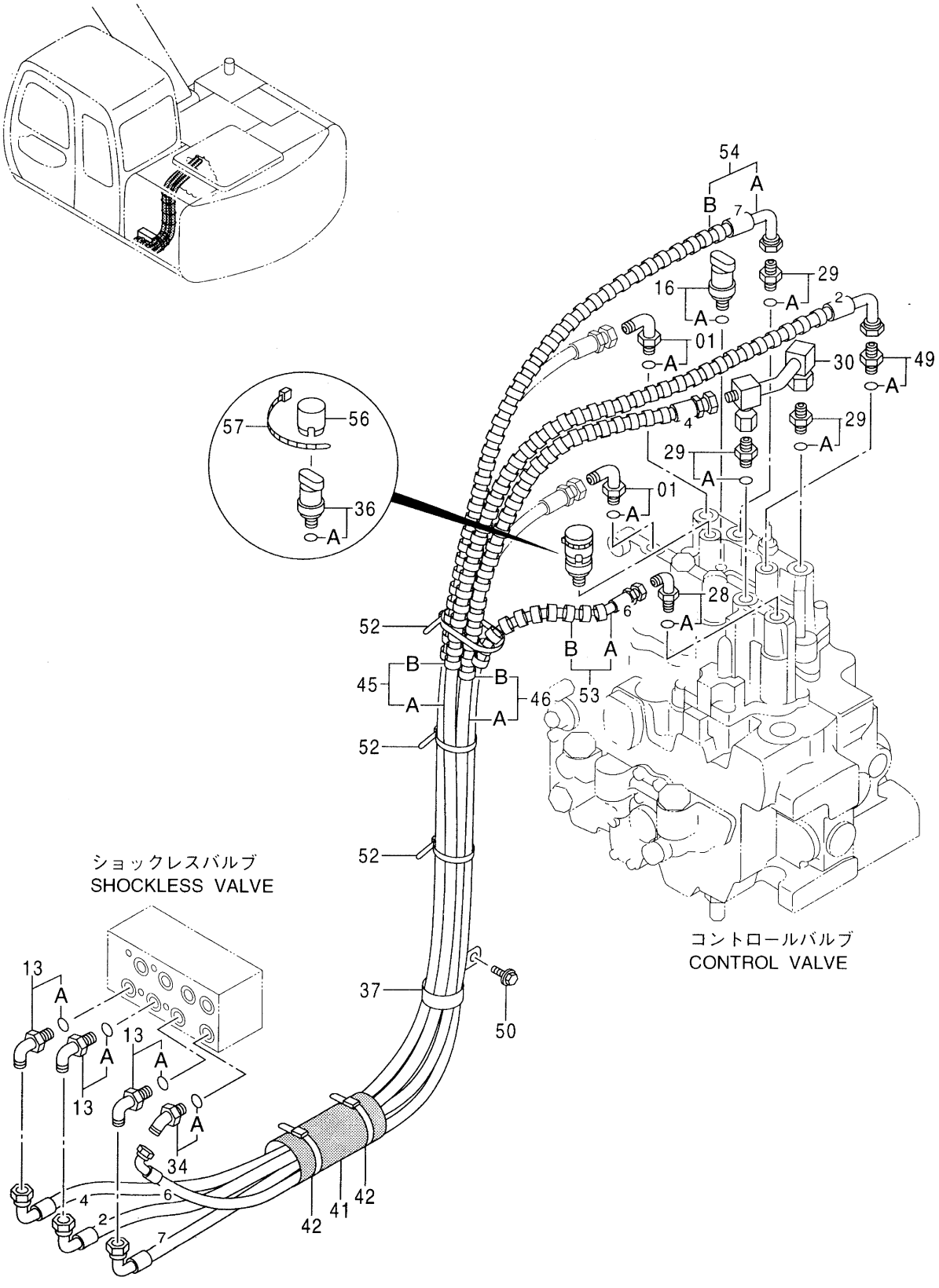

Ⓜ

ﾊﾟｲﾛｯﾄ配管 (5-1) <120, SS, E, H, K>
PILOT PIPING (5-1)

001001-

符号 ITEM	部品番号 PART NO.	部品名	PART NAME	数量 Q'TY	サービスコード S.C	適用号機 SERIAL NO.	互換性 ICA	代替部品 REPLACEABLE PART 部品番号 PART NO.	代替部品 REPLACEABLE PART 数量 Q'TY
52	4121859	ｸﾘｯﾌﾟ;ﾊﾞﾝﾄﾞ	CLIP;BAND	3					
53	9150076	ﾎｰｽ ｱｯｾﾝ	HOSE ASS'Y	1					
53A	4366268	・ﾎｰｽ;ﾌﾟﾗｽﾃｨｯｸ (6)	・HOSE;PLASTIC (6)	1					
53B	4327293	・ﾌﾟﾛﾃｸﾀ	・PROTECTOR	1					
54	9150077	ﾎｰｽ ｱｯｾﾝ	HOSE ASS'Y	1					
54A	4366269	・ﾎｰｽ;ﾌﾟﾗｽﾃｨｯｸ (7)	・HOSE;PLASTIC (7)	1					
54B	4327293	・ﾌﾟﾛﾃｸﾀ	・PROTECTOR	1					
56	4207239	ｷｬｯﾌﾟ	CAP	1					
57	4055312	ｸﾘｯﾌﾟ;ﾊﾞﾝﾄﾞ	CLIP;BAND	1					

パイロット配管 (5-1) 〈HG, X〉
PILOT PIPING (5-1)

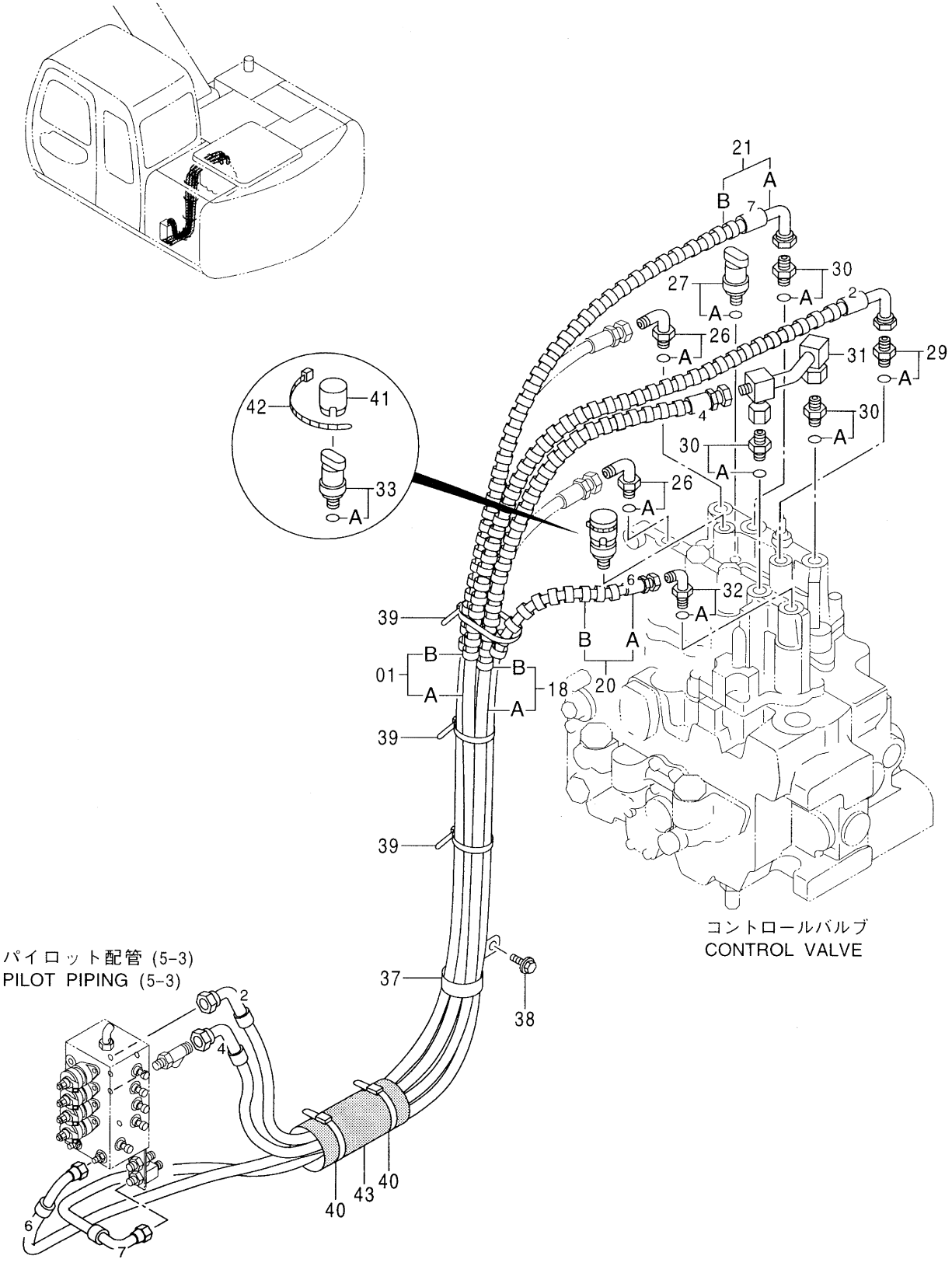

Ⓜ

ﾊﾟｲﾛｯﾄ配管 (5-1) <HG, X>
PILOT PIPING (5-1)

040001-

符号 ITEM	部品番号 PART NO.	部品名	PART NAME	数量 Q'TY	サービスコード S.C	適用号機 SERIAL NO.	互換性 ICA	代替部品 REPLACEABLE PART 部品番号 PART NO.	代替部品 REPLACEABLE PART 数量 Q'TY
01	9151624	ﾎｰｽ ｱｯｾﾝ	HOSE ASS'Y	1					
01A	4365520	・ﾎｰｽ;ﾌﾟﾗｽﾃｨｯｸ (2)	・HOSE;PLASTIC (2)	1					
01B	4327293	・ﾌﾟﾛﾃｸﾀ	・PROTECTOR	1					
18	9151621	ﾎｰｽ ｱｯｾﾝ	HOSE ASS'Y	1					
18A	4367259	・ﾎｰｽ;ﾌﾟﾗｽﾃｨｯｸ (4)	・HOSE;PLASTIC (4)	1					
18B	4327293	・ﾌﾟﾛﾃｸﾀ	・PROTECTOR	1					
20	9150076	ﾎｰｽ ｱｯｾﾝ	HOSE ASS'Y	1					
20A	4366268	・ﾎｰｽ;ﾌﾟﾗｽﾃｨｯｸ (6)	・HOSE;PLASTIC (6)	1					
20B	4327293	・ﾌﾟﾛﾃｸﾀ	・PROTECTOR	1					
21	9151615	ﾎｰｽ ｱｯｾﾝ	HOSE ASS'Y	1					
21A	4369300	・ﾎｰｽ (7)	・HOSE (7)	1					
21B	4327293	・ﾌﾟﾛﾃｸﾀ	・PROTECTOR	1					
26	4208913	ｴﾙﾎﾞ;S	ELBOW;S	2					
26A	4509180	・O-ﾘﾝｸﾞ	・O-RING	1					
27	4344171	ﾌﾟﾚｯｼｬ;ｽｲｯﾁ	SWITCH	1		HG :-040080	I	4380677	1
27	4380677	ﾌﾟﾚｯｼｬ;ｽｲｯﾁ	SWITCH	1		HG :040081- X :050001-			
27A	957366	・O-ﾘﾝｸﾞ	・O-RING	1					
29	4200467	ｱﾀﾞﾌﾟﾀ;S	ADAPTER;S	1					
29A	957366	・O-ﾘﾝｸﾞ	・O-RING	1					
30	4202422	ｱﾀﾞﾌﾟﾀ;S	ADAPTER;S	3					
30A	4509180	・O-ﾘﾝｸﾞ	・O-RING	1					
31	8062657	ﾊﾟｲﾌﾟ	PIPE	1					
32	4351281	ｴﾙﾎﾞ;S	ELBOW;S	1					
32A	4509180	・O-ﾘﾝｸﾞ	・O-RING	1					
33	4353686	ﾌﾟﾚｯｼｬ;ｽｲｯﾁ	SWITCH	1					
33A	957366	・O-ﾘﾝｸﾞ	・O-RING	1					
37	4193816	ｸﾘｯﾌﾟ	CLIP	1					
38	J011025	ﾎﾞﾙﾄ;ｾﾑｽ	BOLT;SEMS	1					
39	4121859	ｸﾘｯﾌﾟ;ﾊﾞﾝﾄﾞ	CLIP;BAND	3					
40	4055312	ｸﾘｯﾌﾟ;ﾊﾞﾝﾄﾞ	CLIP;BAND	3					
41	4207239	ｷｬｯﾌﾟ	CAP	1					
42	4055312	ｸﾘｯﾌﾟ;ﾊﾞﾝﾄﾞ	CLIP;BAND	1					
43	4219918	ﾌﾞｯｼﾝｸﾞ;ﾗﾊﾞｰ	BUSHING;RUBBER	1					

パイロット配管 (5-1) 〈LV〉
PILOT PIPING (5-1)

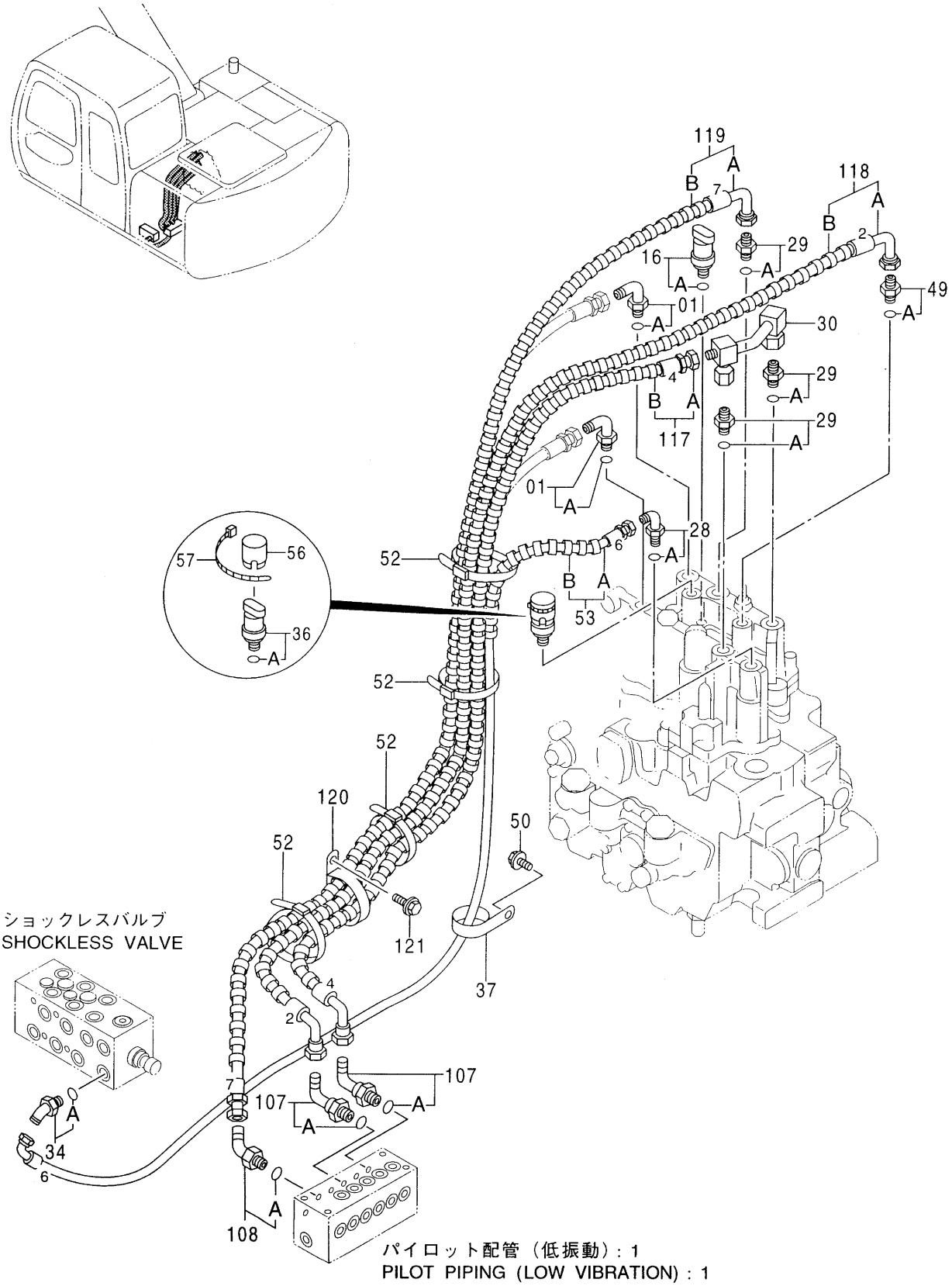

Ⓜ

ﾊﾟｲﾛｯﾄ配管 (5-1) <LV>
PILOT PIPING (5-1)

050001-

符号 ITEM	部品番号 PART NO.	部品名	PART NAME	数量 Q'TY	サービスコード S.C	適用号機 SERIAL NO.	互換性 ICA	代替部品 REPLACEABLE PART 部品番号 PART NO.	代替部品 REPLACEABLE PART 数量 Q'TY
01	4208913	ｴﾙﾎﾞ;S	ELBOW;S	2					
01A	4509180	･O-ﾘﾝｸﾞ	･O-RING	1					
16	4380677	ﾌﾟﾚｯｼｬ;ｽｲｯﾁ	SWITCH	1					
16A	957366	･O-ﾘﾝｸﾞ	･O-RING	1					
28	4351281	ｴﾙﾎﾞ;S	ELBOW;S	1					
28A	4509180	･O-ﾘﾝｸﾞ	･O-RING	1					
29	4202422	ｱﾀﾞﾌﾟﾀ;S	ADAPTER;S	3					
29A	4509180	･O-ﾘﾝｸﾞ	･O-RING	1					
30	8062657	ﾊﾟｲﾌﾟ	PIPE	1					
34	4200473	ｴﾙﾎﾞ;S	ELBOW;S	1					
34A	4509180	･O-ﾘﾝｸﾞ	･O-RING	1					
36	4353686	ﾌﾟﾚｯｼｬ;ｽｲｯﾁ	SWITCH	1					
36A	957366	･O-ﾘﾝｸﾞ	･O-RING	1					
37	4193816	ｸﾘｯﾌﾟ	CLIP	1					
49	4200467	ｱﾀﾞﾌﾟﾀ;S	ADAPTER;S	1					
49A	957366	･O-ﾘﾝｸﾞ	･O-RING	1					
50	J011025	ﾎﾞﾙﾄ;ｾﾑｽ	BOLT;SEMS	1					
52	4121859	ｸﾘｯﾌﾟ;ﾊﾞﾝﾄﾞ	CLIP;BAND	4					
53	9150076	ﾎｰｽ ｱｯｾﾝ	HOSE ASS'Y	1					
53A	4366268	･ﾎｰｽ;ﾌﾟﾗｽﾃｨｯｸ (6)	･HOSE;PLASTIC (6)	1					
53B	4327293	･ﾌﾟﾛﾃｸﾀ	･PROTECTOR	1					
56	4207239	ｷｬｯﾌﾟ	CAP	1					
57	4055312	ｸﾘｯﾌﾟ;ﾊﾞﾝﾄﾞ	CLIP;BAND	1					
107	4154671	ｴﾙﾎﾞ;S	ELBOW;S	2					
107A	4509180	･O-ﾘﾝｸﾞ	･O-RING	1					
108	4190244	ｴﾙﾎﾞ;S	ELBOW;S	1					
108A	4509180	･O-ﾘﾝｸﾞ	･O-RING	1					
117	9167986	ﾎｰｽ ｱｯｾﾝ	HOSE ASS'Y	1					
117A	4397178	･ﾎｰｽ (4)	･HOSE (4)	1					
117B	4327293	･ﾌﾟﾛﾃｸﾀ	･PROTECTER	4					
118	9167985	ﾎｰｽ ｱｯｾﾝ	HOSE ASS'Y	1					
118A	4397177	･ﾎｰｽ (2)	･HOSE (2)	1					
118B	4327293	･ﾌﾟﾛﾃｸﾀ	･PROTECTER	4					
119	9167987	ﾎｰｽ ｱｯｾﾝ	HOSE ASS'Y	1					
119A	4397179	･ﾎｰｽ (7)	･HOSE (7)	1					
119B	4327293	･ﾌﾟﾛﾃｸﾀ	･PROTECTER	4					
120	4190265	ｸﾘｯﾌﾟ	CLIP	1					
121	J011020	ﾎﾞﾙﾄ;ｾﾑｽ	BOLT;SEMS	1					

パイロット配管 (5-1) 〈Z〉
PILOT PIPING (5-1)

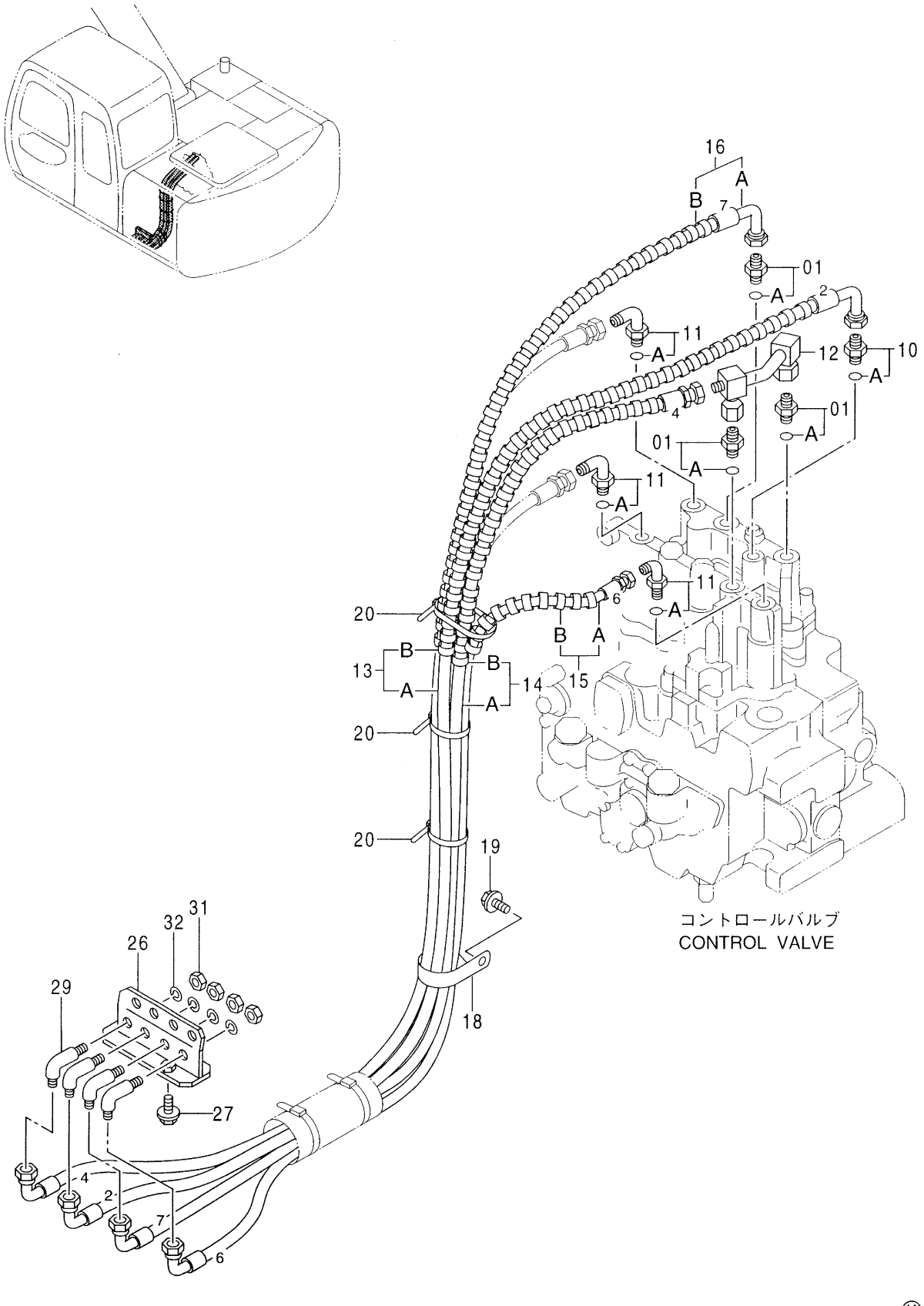

Ⓜ

ﾊﾟｲﾛｯﾄ配管 (5-1) <Z>
PILOT PIPING (5-1)

050001-

符号 ITEM	部品番号 PART NO.	部品名	PART NAME	数量 Q'TY	サービスコード S.C	適用号機 SERIAL NO.	互換性 ICA	代替部品 REPLACEABLE PART 部品番号 PART NO.	代替部品 REPLACEABLE PART 数量 Q'TY
01	4202422	ｱﾀﾞﾌﾟﾀ;S	ADAPTER;S	3					
01A	4509180	・O-ﾘﾝｸﾞ	・O-RING	1					
10	4200467	ｱﾀﾞﾌﾟﾀ;S	ADAPTER;S	1					
10A	957366	・O-ﾘﾝｸﾞ	・O-RING	1					
11	4208913	ｴﾙﾎﾞ;S	ELBOW;S	3					
11A	4509180	・O-ﾘﾝｸﾞ	・O-RING	1					
12	8062657	ﾊﾟｲﾌﾟ	PIPE	1					
13	9149526	ﾎｰｽ ｱｯｾﾝ	HOSE ASS'Y	1					
13A	4357770	・ﾎｰｽ;ﾌﾟﾗｽﾃｨｯｸ (2)	・HOSE;PLASTIC (2)	1					
13B	4327293	・ﾌﾟﾛﾃｸﾀ	・PROTECTOR	1					
14	9149525	ﾎｰｽ ｱｯｾﾝ	HOSE ASS'Y	1					
14A	4346061	・ﾎｰｽ;ﾅｲﾛﾝ (4)	・HOSE;NYLON (4)	1					
14B	4327293	・ﾌﾟﾛﾃｸﾀ	・PROTECTOR	1					
15	9158646	ﾎｰｽ ｱｯｾﾝ	HOSE ASS'Y	1					
15A	4285067	・ﾎｰｽ;ﾅｲﾛﾝ (6)	・HOSE;NYLON (6)	1					
15B	4327293	・ﾌﾟﾛﾃｸﾀ	・PROTECTOR	1					
16	9150077	ﾎｰｽ ｱｯｾﾝ	HOSE ASS'Y	1					
16A	4366269	・ﾎｰｽ;ﾌﾟﾗｽﾃｨｯｸ (7)	・HOSE;PLASTIC (7)	1					
16B	4327293	・ﾌﾟﾛﾃｸﾀ	・PROTECTOR	1					
18	4193816	ｸﾘｯﾌﾟ	CLIP	1					
19	J011030	ﾎﾞﾙﾄ;ｾﾑｽ	BOLT;SEMS	1					
20	4121859	ｸﾘｯﾌﾟ;ﾊﾞﾝﾄﾞ	CLIP;BAND	3					
26	8068253	ﾌﾞﾗｹｯﾄ	BRACKET	1					
27	J011030	ﾎﾞﾙﾄ;ｾﾑｽ	BOLT;SEMS	2					
29	4381793	ｴﾙﾎﾞ;S	ELBOW;S	4					
31	4202531	ﾅｯﾄ	NUT	4					
32	A590914	ﾜｯｼｬ;ｽﾌﾟﾘﾝｸﾞ	WASHER;SPRING	4					

パイロット配管 (5-2) 〈120, SS, E, H, K〉
PILOT PIPING (5-2)

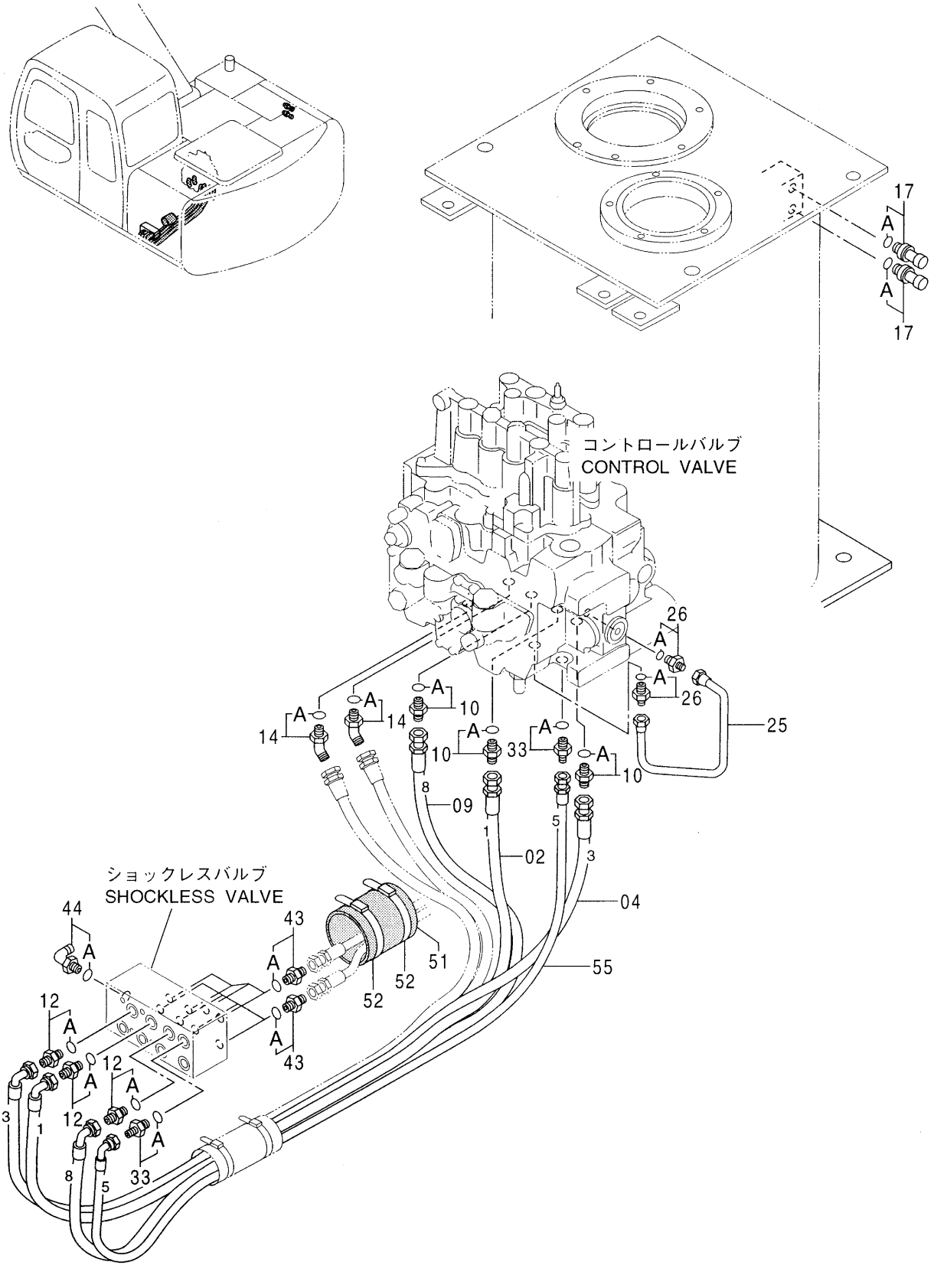

Ⓜ

ﾊﾟｲﾛｯﾄ配管 (5-2) <120, SS, E, H, K>
PILOT PIPING (5-2)

001001-

符号 ITEM	部品番号 PART NO.	部品名	PART NAME	数量 Q'TY	サービスコード S.C	適用号機 SERIAL NO.	互換性 ICA	代替部品 REPLACEABLE PART 部品番号 PART NO.	代替部品 REPLACEABLE PART 数量 Q'TY
02	4346058	ﾎｰｽ;ﾅｲﾛﾝ (1)	HOSE;NYLON (1)	1					
04	4346060	ﾎｰｽ;ﾅｲﾛﾝ (3)	HOSE;NYLON (3)	1					
09	4346065	ﾎｰｽ;ﾅｲﾛﾝ (8)	HOSE;NYLON (8)	1					
10	4200466	ｱﾀﾞﾌﾟﾀ;S	ADAPTER;S	3					
10A	4509180	･O-ﾘﾝｸﾞ	･O-RING	1					
12	4200466	ｱﾀﾞﾌﾟﾀ;S	ADAPTER;S	3					
12A	4509180	･O-ﾘﾝｸﾞ	･O-RING	1					
14	4190244	ｴﾙﾎﾞ;S	ELBOW;S	2					
14A	4509180	･O-ﾘﾝｸﾞ	･O-RING	1					
17	4332040	ｾﾝｻ;ﾌﾟﾚｯｼｬ	SENSOR;PRES.	2					
17A	957366	･O-ﾘﾝｸﾞ	･O-RING	1					
25	4339377	ﾊﾟｲﾌﾟ	PIPE	1					
26	4255305	ﾌｨｯﾃﾝｸﾞ;ﾊﾟｲﾌﾟ	FITTING;PIPE	2					
26A	4509180	･O-ﾘﾝｸﾞ	･O-RING	1					
33	4200468	ｱﾀﾞﾌﾟﾀ;S	ADAPTER;S	2					
33A	4509180	･O-ﾘﾝｸﾞ	･O-RING	1					
43	4200466	ｱﾀﾞﾌﾟﾀ;S	ADAPTER;S	8					
43A	4509180	･O-ﾘﾝｸﾞ	･O-RING	1					
44	4156434	ｴﾙﾎﾞ;S	ELBOW;S	1					
44A	957366	･O-ﾘﾝｸﾞ	･O-RING	1					
51	4186679	ﾌﾞｯｼﾝｸﾞ;ﾗﾊﾞｰ	BUSHING;RUBBER	1					
52	4121859	ｸﾘｯﾌﾟ;ﾊﾞﾝﾄﾞ	CLIP;BAND	2					
55	4369385	ﾎｰｽ;ﾌﾟﾗｽﾃｨｯｸ (5)	HOSE;PLASTIC (5)	1					

パイロット配管 (5-2) 〈HG, X〉
PILOT PIPING (5-2)

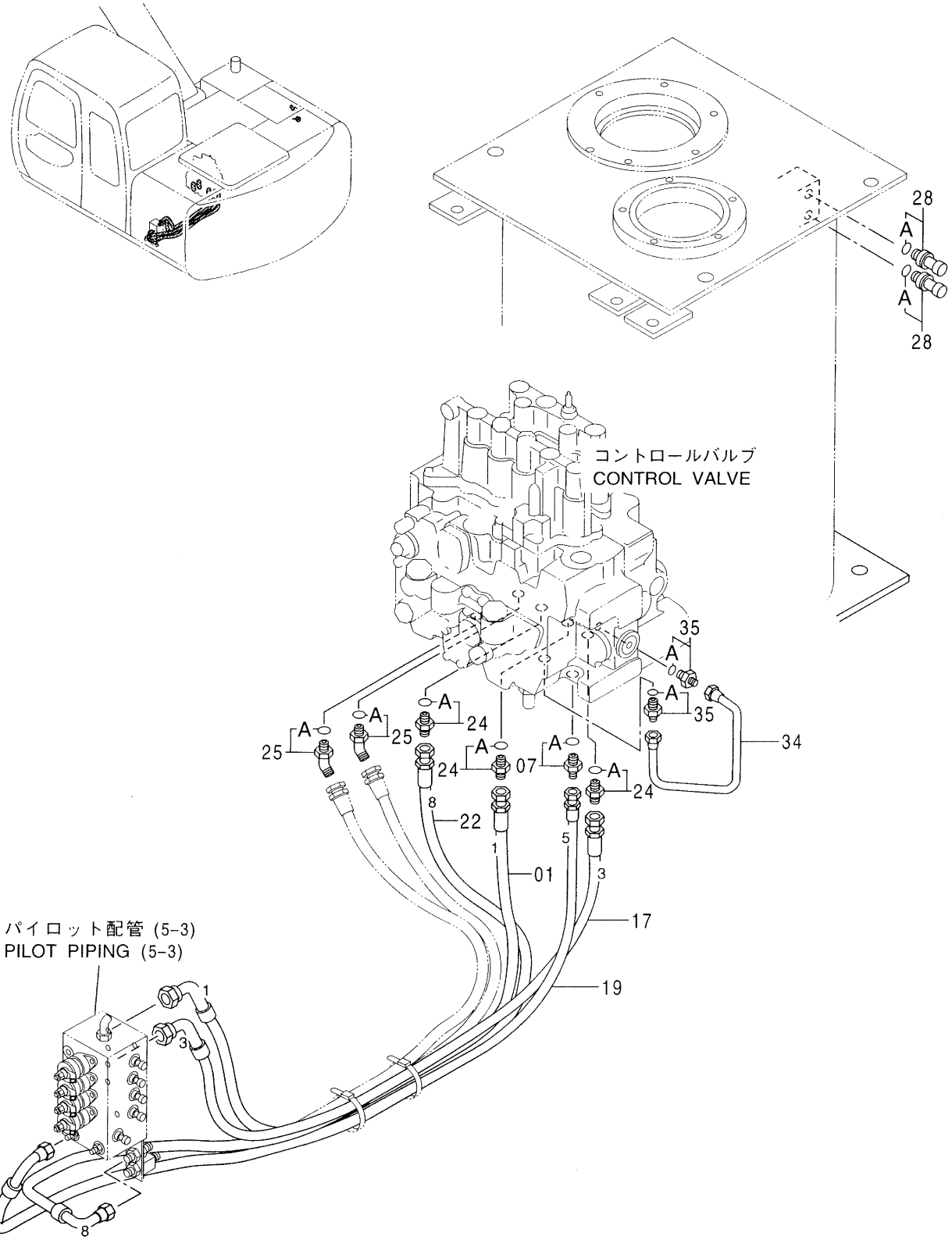

Ⓜ

ﾊﾟｲﾛｯﾄ配管 (5-2) <HG, X>
PILOT PIPING (5-2)

040001-

符号 ITEM	部品番号 PART NO.	部品名	PART NAME	数量 Q'TY	サービスコード S.C	適用号機 SERIAL NO.	互換性 ICA	代替部品 REPLACEABLE PART 部品番号 PART NO.	代替部品 REPLACEABLE PART 数量 Q'TY
01	4369298	ﾎｰｽ;ﾌﾟﾗｽﾃｨｯｸ (1)	HOSE;PLASTIC (1)	1					
07	4200468	ｱﾀﾞﾌﾟﾀ;S	ADAPTER;S	1					
07A	4509180	･O-ﾘﾝｸﾞ	･O-RING	1					
17	4369299	ﾎｰｽ;ﾌﾟﾗｽﾃｨｯｸ (3)	HOSE;PLASTIC (3)	1					
19	4351202	ﾎｰｽ;ﾌﾟﾗｽﾃｨｯｸ (5)	HOSE;PLASTIC (5)	1					
22	4369301	ﾎｰｽ (8)	HOSE (8)	1					
24	4200466	ｱﾀﾞﾌﾟﾀ;S	ADAPTER;S	3					
24A	4509180	･O-ﾘﾝｸﾞ	･O-RING	1					
25	4190244	ｴﾙﾎﾞ;S	ELBOW;S	2					
25A	4509180	･O-ﾘﾝｸﾞ	･O-RING	1					
28	4332040	ｾﾝｻ;ﾌﾟﾚｯｼｬ	SENSOR;PRES.	2					
28A	957366	･O-ﾘﾝｸﾞ	･O-RING	1					
34	4339377	ﾊﾟｲﾌﾟ	PIPE	1					
35	4255305	ﾌｨｯﾃﾝｸﾞ;ﾊﾟｲﾌﾟ	FITTING;PIPE	2					
35A	4509180	･O-ﾘﾝｸﾞ	･O-RING	1					

パイロット配管 (5-2) 〈LV〉
PILOT PIPING (5-2)

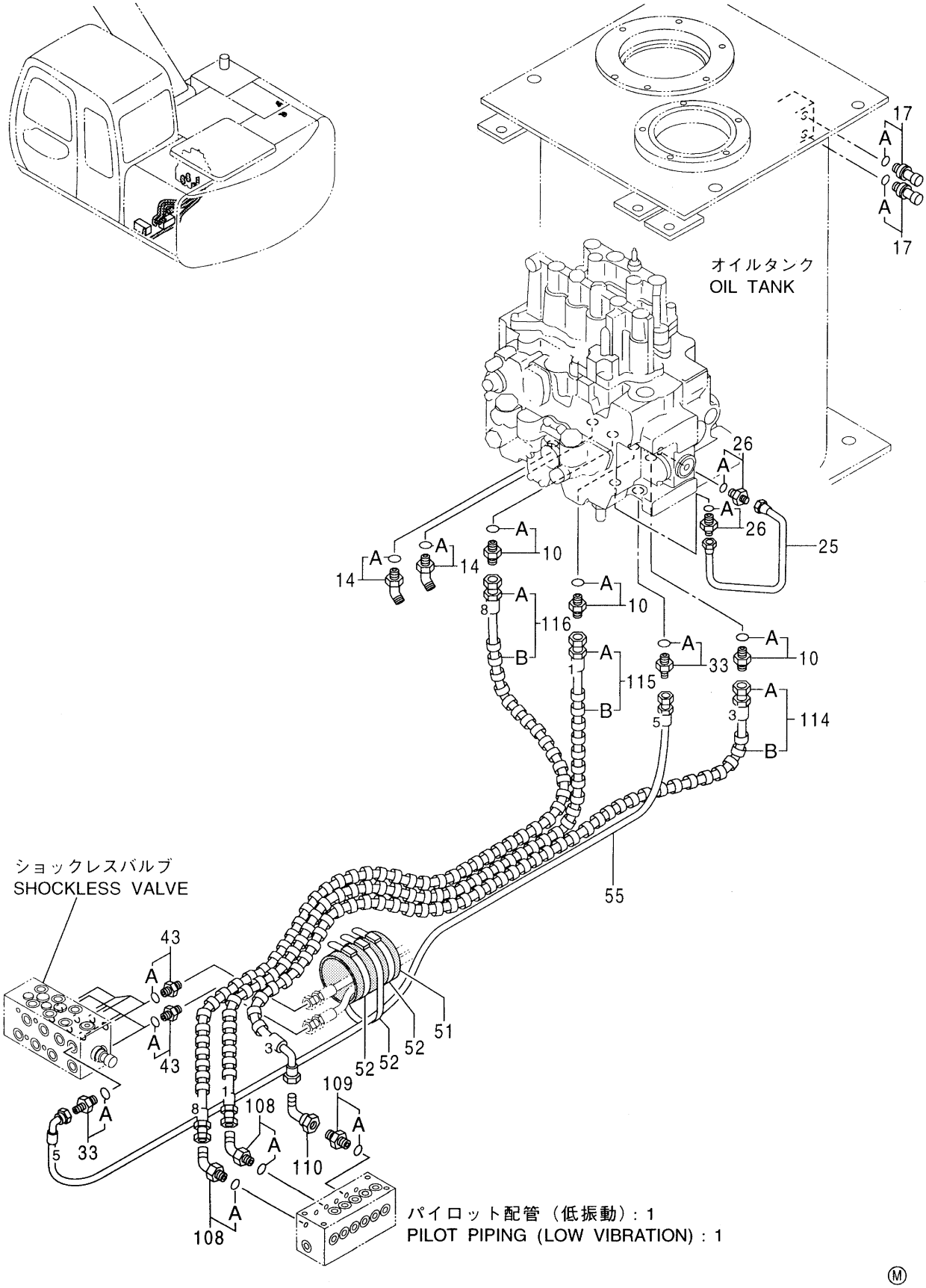

Ⓜ

ﾊﾟｲﾛｯﾄ配管 (5-2) <LV>
PILOT PIPING (5-2)

050001-

符号 ITEM	部品番号 PART NO.	部品名	PART NAME	数量 Q'TY	サービスコード S.C	適用号機 SERIAL NO.	互換性 ICA	代替部品 REPLACEABLE PART 部品番号 PART NO.	代替部品 REPLACEABLE PART 数量 Q'TY
10	4200466	ｱﾀﾞﾌﾟﾀ;S	ADAPTER;S	3					
10A	4509180	･O-ﾘﾝｸﾞ	･O-RING	1					
14	4190244	ｴﾙﾎﾞ;S	ELBOW;S	2					
14A	4509180	･O-ﾘﾝｸﾞ	･O-RING	1					
17	4332040	ｾﾝｻ;ﾌﾟﾚｯｼｬ	SENSOR;PRES.	2					
17A	957366	･O-ﾘﾝｸﾞ	･O-RING	1					
25	4339377	ﾊﾟｲﾌﾟ	PIPE	1					
26	4255305	ﾌｨｯﾃﾝｸﾞ;ﾊﾟｲﾌﾟ	FITTING;PIPE	2					
26A	4509180	･O-ﾘﾝｸﾞ	･O-RING	1					
33	4200468	ｱﾀﾞﾌﾟﾀ;S	ADAPTER;S	2					
33A	4509180	･O-ﾘﾝｸﾞ	･O-RING	1					
43	4200466	ｱﾀﾞﾌﾟﾀ;S	ADAPTER;S	8					
43A	4509180	･O-ﾘﾝｸﾞ	･O-RING	1					
51	4186679	ﾌﾞｯｼﾝｸﾞ;ﾗﾊﾞｰ	BUSHING;RUBBER	1					
52	4121859	ｸﾘｯﾌﾟ;ﾊﾞﾝﾄﾞ	CLIP;BAND	3					
55	4369385	ﾎｰｽ;ﾌﾟﾗｽﾃｨｯｸ (5)	HOSE;PLASTIC (5)	1					
108	4190244	ｴﾙﾎﾞ;S	ELBOW;S	2					
108A	4509180	･O-ﾘﾝｸﾞ	･O-RING	1					
109	4200466	ｱﾀﾞﾌﾟﾀ;S	ADAPTER;S	1					
109A	4509180	･O-ﾘﾝｸﾞ	･O-RING	1					
110	4239976	ﾕﾆｵﾝ;S	UNION;S	1					
114	9167983	ﾎｰｽ ｱｯｾﾝ	HOSE ASS'Y	1					
114A	4397175	･ﾎｰｽ (3)	･HOSE (3)	1					
114B	4327293	･ﾌﾟﾛﾃｸﾀ	･PROTECTER	3					
115	9167982	ﾎｰｽ ｱｯｾﾝ	HOSE ASS'Y	1					
115A	4397174	･ﾎｰｽ (1)	･HOSE (1)	1					
115B	4327293	･ﾌﾟﾛﾃｸﾀ	･PROTECTER	3					
116	9167984	ﾎｰｽ ｱｯｾﾝ	HOSE ASS'Y	1					
116A	4397176	･ﾎｰｽ (8)	･HOSE (8)	1					
116B	4327293	･ﾌﾟﾛﾃｸﾀ	･PROTECTER	3					

パイロット配管 (5-2) 〈Z〉
PILOT PIPING (5-2)

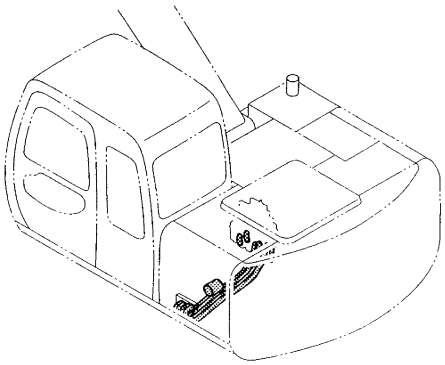

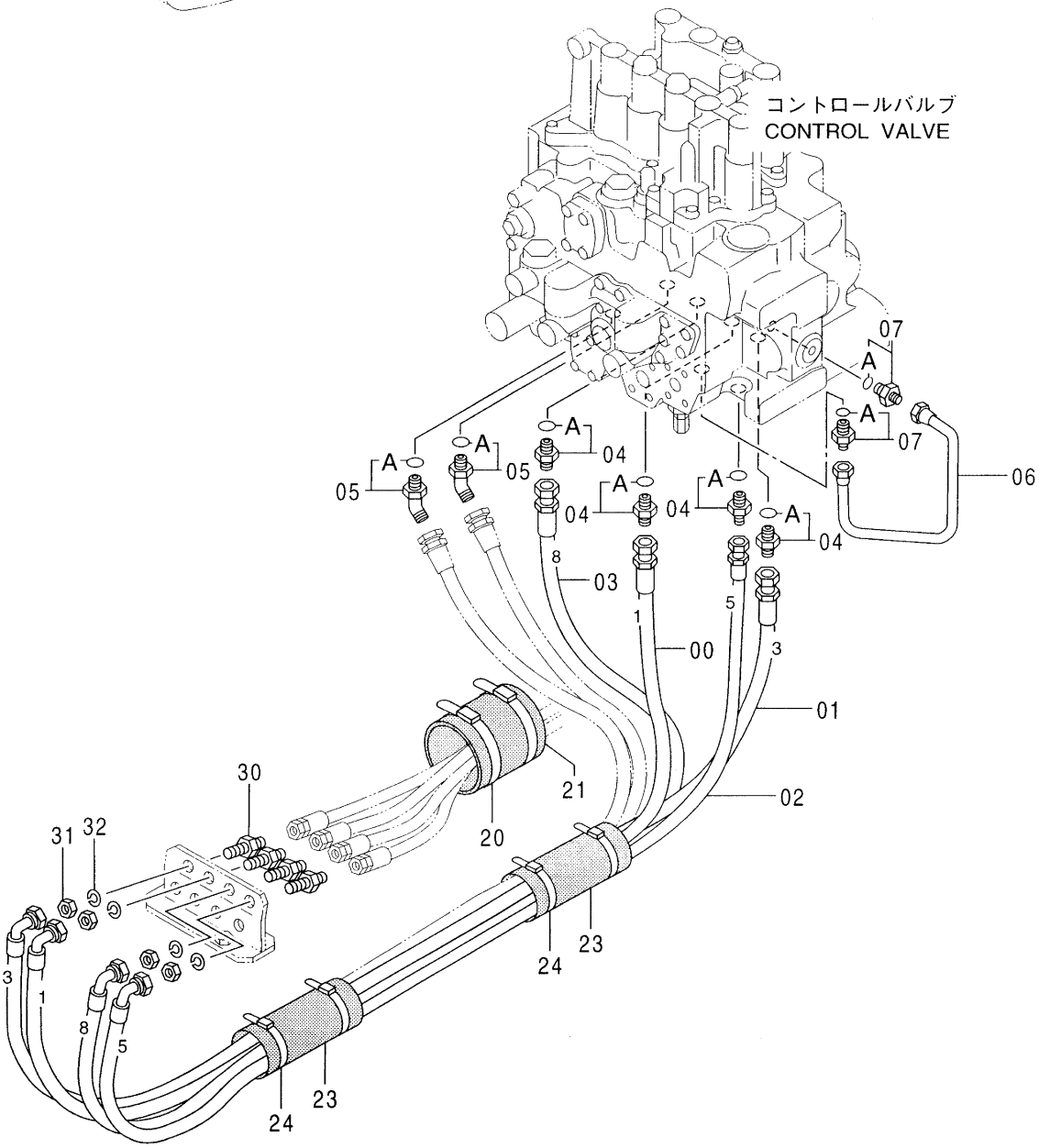

Ⓜ

ﾊﾟｲﾛｯﾄ配管 (5-2) <Z>
PILOT PIPING (5-2)

050001-

符号 ITEM	部品番号 PART NO.	部品名	PART NAME	数量 Q'TY	サービスコード S.C	適用号機 SERIAL NO.	互換性 ICA	代替部品 REPLACEABLE PART 部品番号 PART NO.	代替部品 REPLACEABLE PART 数量 Q'TY
00	4346058	ﾎｰｽ;ﾅｲﾛﾝ (1)	HOSE;NYLON (1)	1					
01	4346060	ﾎｰｽ;ﾅｲﾛﾝ (3)	HOSE;NYLON (3)	1					
02	4287608	ﾎｰｽ;ﾅｲﾛﾝ (5)	HOSE;NYLON (5)	1					
03	4346065	ﾎｰｽ;ﾅｲﾛﾝ (8)	HOSE;NYLON (8)	1					
04	4200466	ｱﾀﾞﾌﾟﾀ;S	ADAPTER;S	4					
04A	4509180	･O-ﾘﾝｸﾞ	･O-RING	1					
05	4190244	ｴﾙﾎﾞ;S	ELBOW;S	2					
05A	4509180	･O-ﾘﾝｸﾞ	･O-RING	1					
06	4339377	ﾊﾟｲﾌﾟ	PIPE	1					
07	4255305	ﾌｨｯﾃﾝｸﾞ;ﾊﾟｲﾌﾟ	FITTING;PIPE	2					
07A	4509180	･O-ﾘﾝｸﾞ	･O-RING	1					
20	4121859	ｸﾘｯﾌﾟ;ﾊﾞﾝﾄﾞ	CLIP;BAND	2					
21	4186679	ﾌﾞｯｼﾝｸﾞ;ﾗﾊﾞｰ	BUSHING;RUBBER	1					
23	4219918	ﾌﾞｯｼﾝｸﾞ;ﾗﾊﾞｰ	BUSHING;RUBBER	2					
24	4055312	ｸﾘｯﾌﾟ;ﾊﾞﾝﾄﾞ	CLIP;BAND	4					
30	4202532	ｱﾀﾞﾌﾟﾀ;S	ADAPTER;S	4					
31	4202531	ﾅｯﾄ	NUT	4					
32	A590914	ﾜｯｼｬ;ｽﾌﾟﾘﾝｸﾞ	WASHER;SPRING	4					

パイロット配管 (5-3) 〈HG〉
PILOT PIPING (5-3)

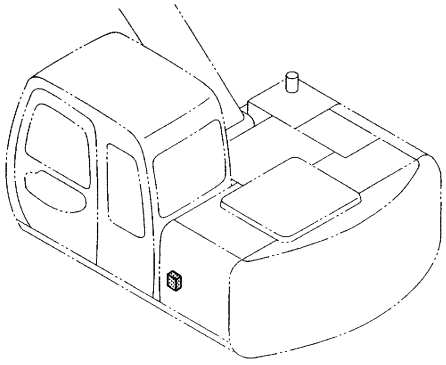

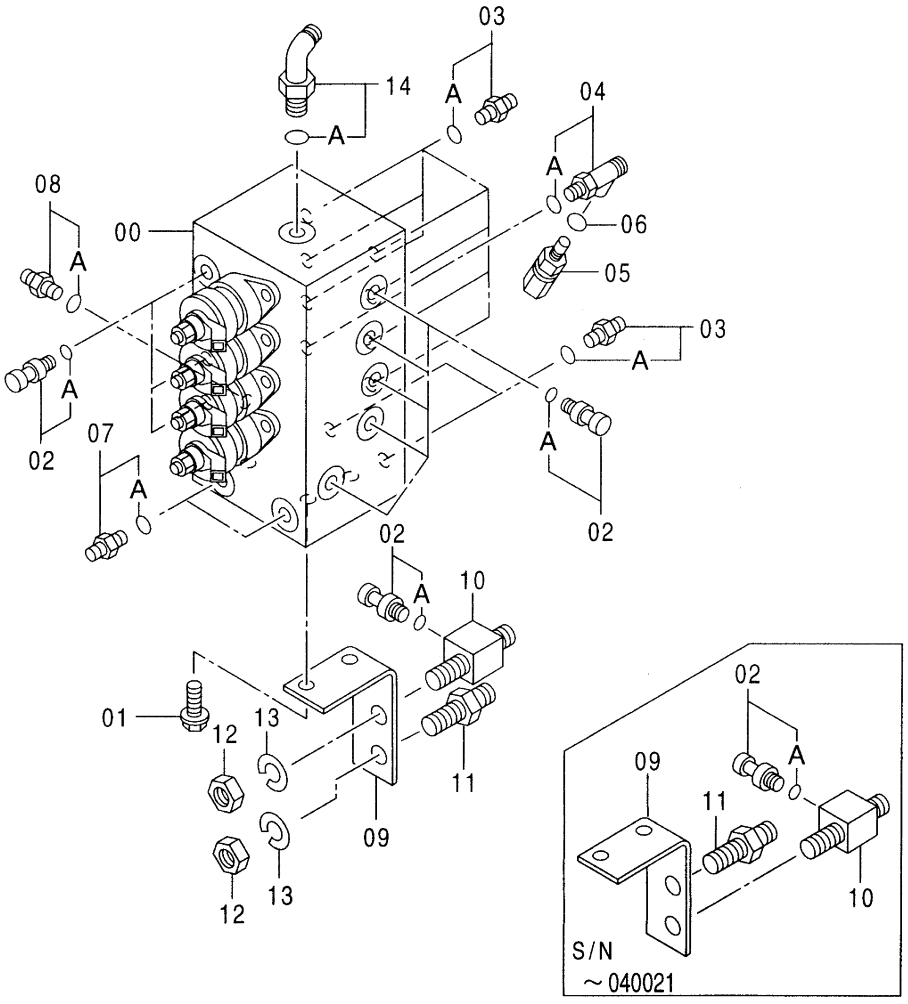

Ⓜ

ﾊﾟｲﾛｯﾄ配管 (5-3) <HG>
PILOT PIPING (5-3)

040001-

符号 ITEM	部品番号 PART NO.	部品名	PART NAME	数量 Q'TY	サービスコード S.C	適用号機 SERIAL NO.	互換性 ICA	代替部品 REPLACEABLE PART 部品番号 PART NO.	代替部品 REPLACEABLE PART 数量 Q'TY
00	4366016	ﾊﾞﾙﾌﾞ;ｿﾚﾉｲﾄﾞ	VALVE;SOLENOID	1	H				
01	J011025	ﾎﾞﾙﾄ;ｾﾑｽ	BOLT;SEMS	3					
02	4332040	ｾﾝｻ;ﾌﾟﾚｯｼｬ	SENSOR;PRES.	9					
02A	957366	･O-ﾘﾝｸﾞ	･O-RING	1					
03	4200466	ｱﾀﾞﾌﾟﾀ;S	ADAPTER;S	9					
03A	4509180	･O-ﾘﾝｸﾞ	･O-RING	1					
04	4359428	ﾁｰ;S	TEE;S	1					
04A	4509180	･O-ﾘﾝｸﾞ	･O-RING	1					
05	4333200	ｾﾝｻｰ	SENSOR	1					
06	4506320	O-ﾘﾝｸﾞ	O-RING	1					
07	4200468	ｱﾀﾞﾌﾟﾀ;S	ADAPTER;S	2					
07A	4509180	･O-ﾘﾝｸﾞ	･O-RING	1					
08	4200467	ｱﾀﾞﾌﾟﾀ;S	ADAPTER;S	1					
08A	957366	･O-ﾘﾝｸﾞ	･O-RING	1					
09	4365374	ﾌﾞﾗｹｯﾄ	BRACKET	1					
10	4351955	ﾁｰ;S	TEE;S	1					
11	4202532	ｱﾀﾞﾌﾟﾀ;S	ADAPTER;S	1					
12	4202531	ﾅｯﾄ	NUT	2					
13	A590916	ﾜｯｼｬ;ｽﾌﾟﾘﾝｸﾞ	WASHER;SPRING	2					
14	4154671	ｴﾙﾎﾞ;S	ELBOW;S	1					
14A	4509180	･O-ﾘﾝｸﾞ	･O-RING	1					

パイロット配管 (5-3) 〈X〉
PILOT PIPING (5-3)

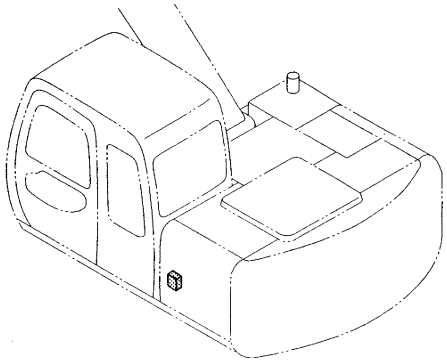

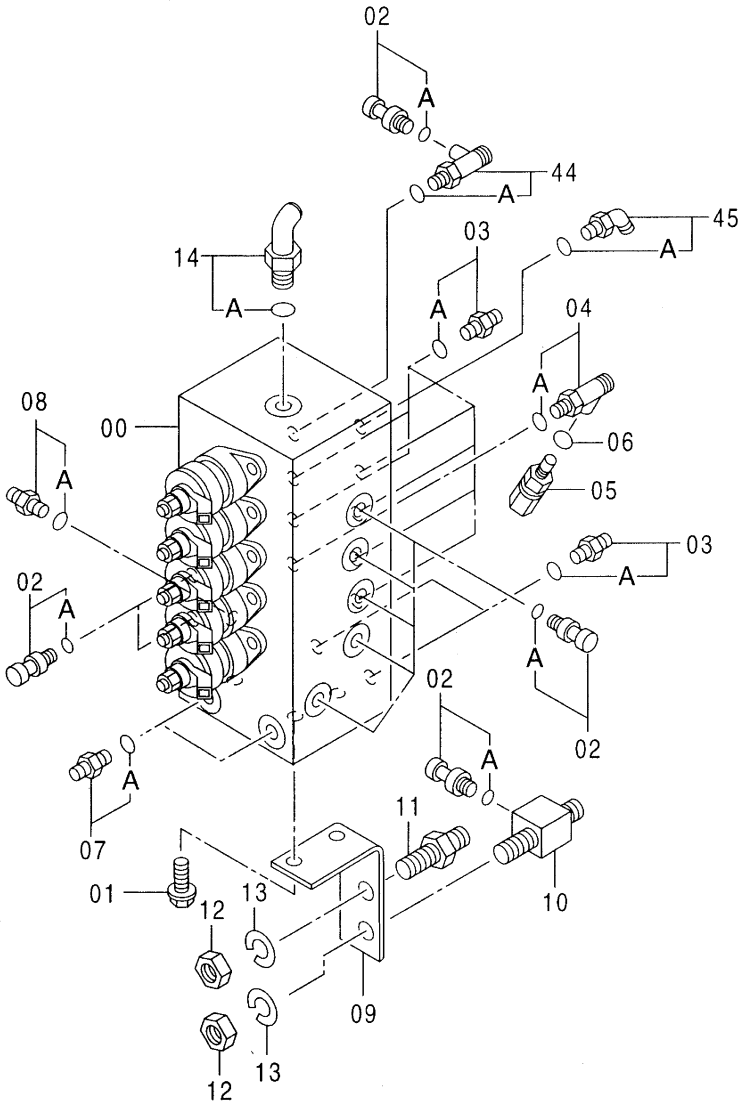

ﾊﾟｲﾛｯﾄ配管 (5-3) <X>
PILOT PIPING (5-3)

050001-

符号 ITEM	部品番号 PART NO.	部品名	PART NAME	数量 Q'TY	サービスコード S.C	適用号機 SERIAL NO.	互換性 ICA	代替部品 REPLACEABLE PART 部品番号 PART NO.	代替部品 REPLACEABLE PART 数量 Q'TY
00	4391956	ﾊﾞﾙﾌﾞ;ｿﾚﾉｲﾄﾞ	VALVE;SOLENOID	1	H				
01	J011025	ﾎﾞﾙﾄ;ｾﾑｽ	BOLT;SEMS	3					
02	4332040	ｾﾝｻ;ﾌﾟﾚｯｼｬ	SENSOR;PRES.	9					
02A	957366	･O-ﾘﾝｸﾞ	･O-RING	1					
03	4200466	ｱﾀﾞﾌﾟﾀ;S	ADAPTER;S	8					
03A	4509180	･O-ﾘﾝｸﾞ	･O-RING	1					
04	4359428	ﾁｰ;S	TEE;S	1					
04A	4509180	･O-ﾘﾝｸﾞ	･O-RING	1					
05	4333200	ｾﾝｻｰ	SENSOR	1					
06	4506320	O-ﾘﾝｸﾞ	O-RING	1					
07	4200468	ｱﾀﾞﾌﾟﾀ;S	ADAPTER;S	2					
07A	4509180	･O-ﾘﾝｸﾞ	･O-RING	1					
08	4200467	ｱﾀﾞﾌﾟﾀ;S	ADAPTER;S	1					
08A	957366	･O-ﾘﾝｸﾞ	･O-RING	1					
09	4365374	ﾌﾞﾗｹｯﾄ	BRACKET	1					
10	4351955	ﾁｰ;S	TEE;S	1					
11	4202532	ｱﾀﾞﾌﾟﾀ;S	ADAPTER;S	1					
12	4202531	ﾅｯﾄ	NUT	2					
13	A590916	ﾜｯｼｬ;ｽﾌﾟﾘﾝｸﾞ	WASHER;SPRING	2					
14	4154671	ｴﾙﾎﾞ;S	ELBOW;S	1					
14A	4509180	･O-ﾘﾝｸﾞ	･O-RING	1					
44	4392677	ﾁｰ;S	TEE;S	1					
44A	4509180	･O-ﾘﾝｸﾞ	･O-RING	1					
45	4190244	ｴﾙﾎﾞ;S	ELBOW;S	1					
45A	4509180	･O-ﾘﾝｸﾞ	･O-RING	1					

パイロット配管 (6)
PILOT PIPING (6)

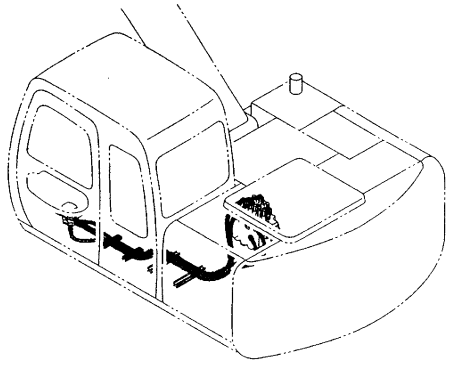

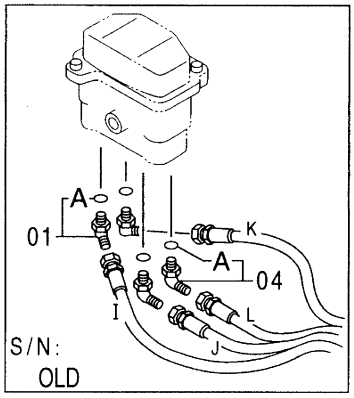

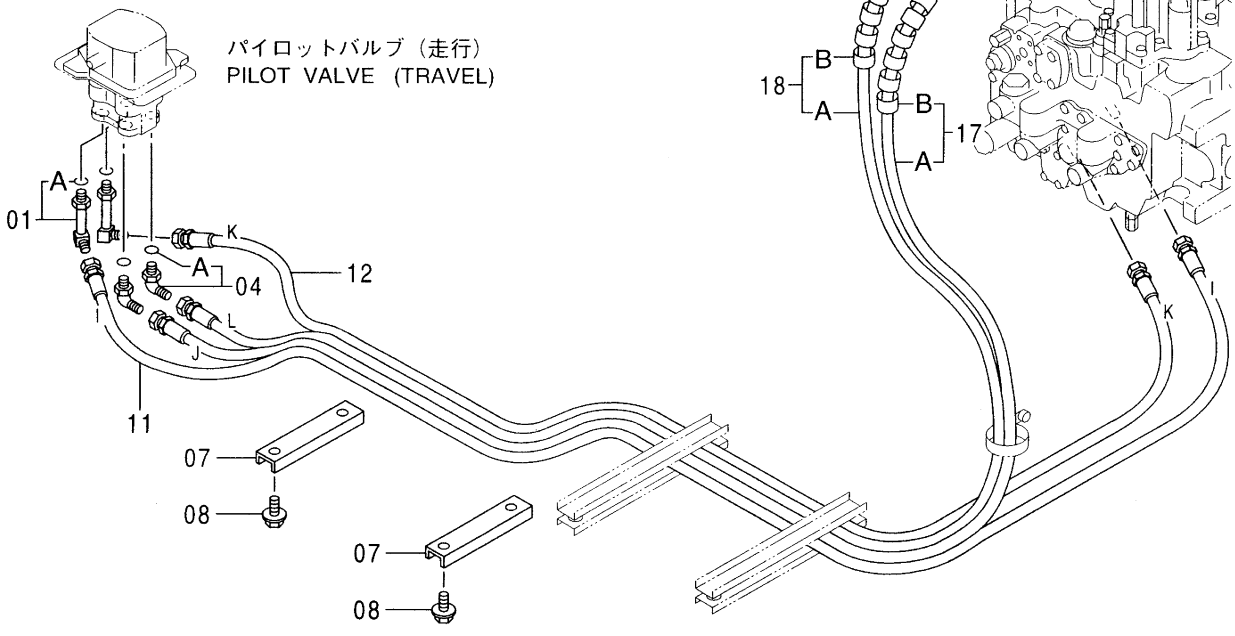

Ⓜ

ﾊﾟｲﾛｯﾄ配管 (6)
PILOT PIPING (6)

001001-

符号 ITEM	部品番号 PART NO.	部品名	PART NAME	数量 Q'TY	サービスコード S.C	適用号機 SERIAL NO.	互換性 ICA	代替部品 REPLACEABLE PART 部品番号 PART NO.	代替部品 REPLACEABLE PART 数量 Q'TY
01	4156434	ｴﾙﾎﾞ;S	ELBOW;S	2		120 :-051638 HG :-051638 LV,H :-051638 SS :-051651 X :-051653			
01	4278442	ｴﾙﾎﾞ;S	ELBOW;S	2		K :-051711 120 :051639- HG :051639- LV,H :051639- SS :051652-			
01A	957366	･O-ﾘﾝｸﾞ	･O-RING	1		X :051654- K :051712- E :030001- Z :050001-			
04	4156434	ｴﾙﾎﾞ;S	ELBOW;S	2					
04A	957366	･O-ﾘﾝｸﾞ	･O-RING	1					
07	4342692	ｸﾗﾝﾌﾟ;ﾎｰｽ	CLAMP;HOSE	2					
08	J021020	ﾎﾞﾙﾄ;ｾﾑｽ	BOLT;SEMS	4					
11	4351203	ﾎｰｽ (I)	HOSE (I)	1					
12	4351204	ﾎｰｽ (K)	HOSE (K)	1					
17	9151256	ﾎｰｽ ｱｯｾﾝ	HOSE ASS'Y	1					
17A	4369386	･ﾎｰｽ (J)	･HOSE (J)	1					
17B	4327293	･ﾌﾟﾛﾃｸﾀ	･PROTECTOR	1					
18	9151257	ﾎｰｽ ｱｯｾﾝ	HOSE ASS'Y	1					
18A	4369387	･ﾎｰｽ (L)	･HOSE (L)	1					
18B	4327293	･ﾌﾟﾛﾃｸﾀ	･PROTECTOR	1					

パイロット配管 (7)
PILOT PIPING (7)

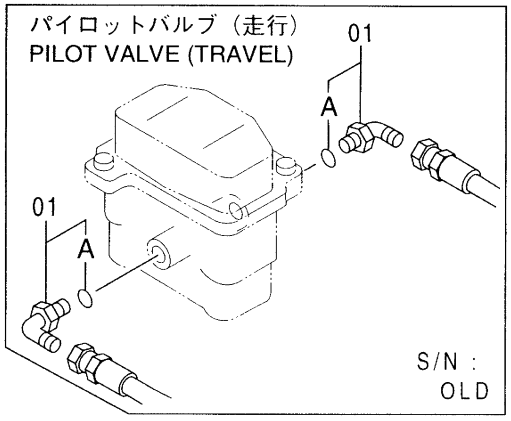

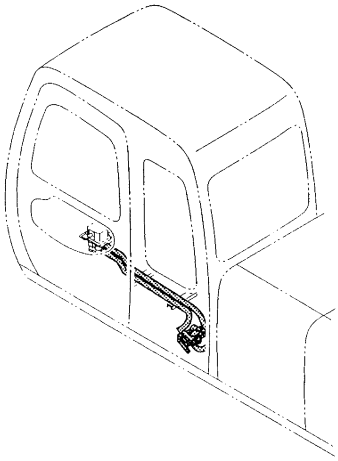

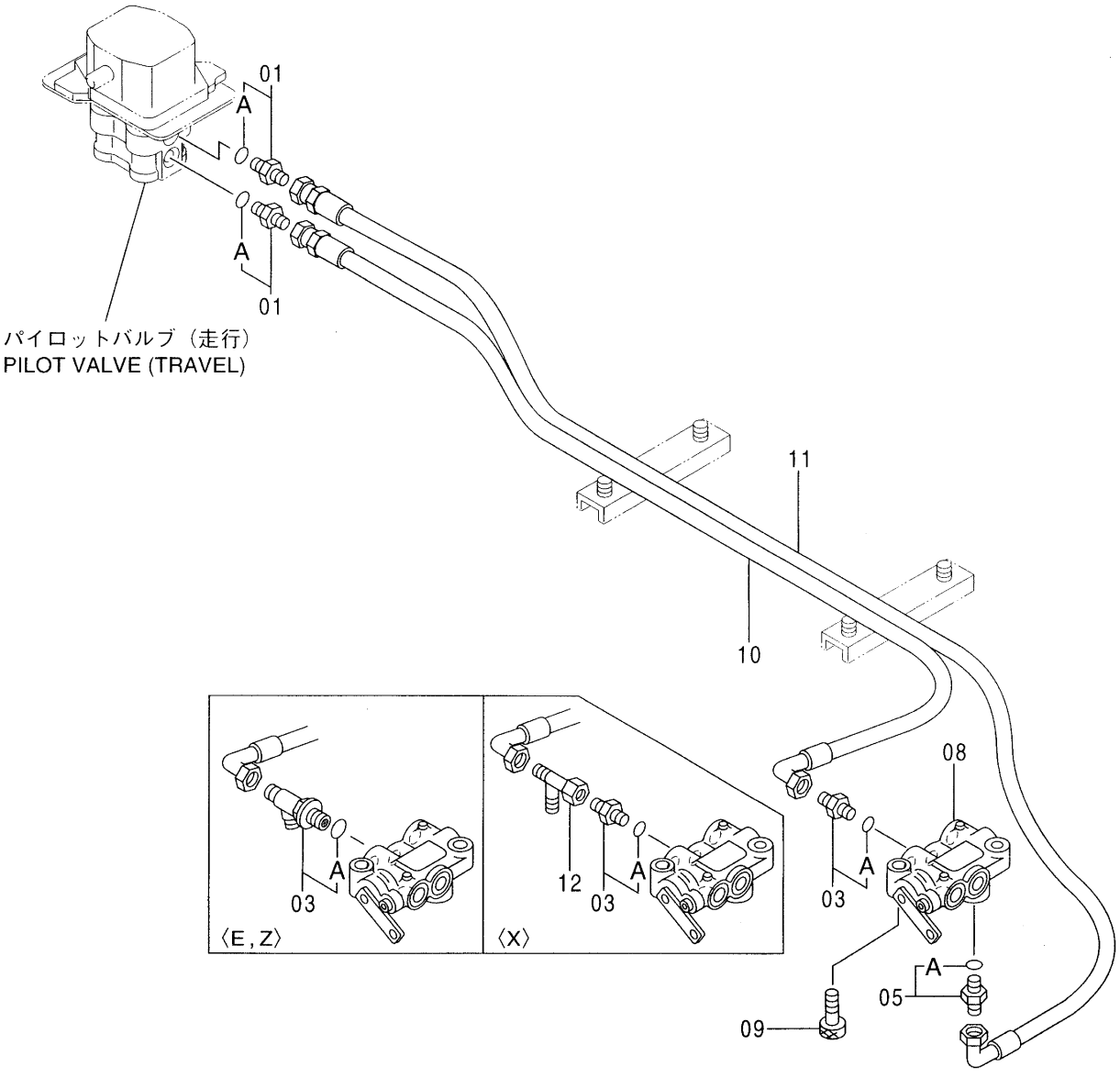

Ⓜ

パイロット配管 (7)
PILOT PIPING (7)

001001-

符号 ITEM	部品番号 PART NO.	部品名	PART NAME	数量 Q'TY	サービスコード S.C	適用号機 SERIAL NO.	互換性 ICA	代替部品 REPLACEABLE PART 部品番号 PART NO.	代替部品 REPLACEABLE PART 数量 Q'TY
01	4156434	エルボ;S	ELBOW;S	2		120 :-051638 HG :-051638 LV,H :-051638 SS :-051651 X :-051653			
01	4200467	アダプタ;S	ADAPTER;S	2		K :-051711 120 :051639- HG :051639- LV,H :051639- SS :051562-			
01A	957366	・O-リング	・O-RING	1		X :051654- K :051712- E :030001- Z :050001-			
03	4261938	フィルタ <120, SS, HG, LV, X, H, K>	FILTER	1					
03	4367031	フィルタ <E, Z>	FILTER	1					
03A	4509180	・O-リング	・O-RING	1					
05	4200466	アダプタ;S	ADAPTER;S	1					
05A	4509180	・O-リング	・O-RING	1					
08	4334827	バルブ;ロック	VALVE;LOCK	1	H				
09	J781045	ボルト;ソケット	BOLT;SOCKET	2					
10	4346869	ホース	HOSE	1		120 :-051638 HG :-051638 LV,H :-051638 SS :-051651 X :-051653 K :-051711			
10	4360873	ホース	HOSE	1		120 :051639- HG :051639- LV,H :051639- SS :051562- X :051654-			
11	4349793	ホース;プラスティック	HOSE;PLASTIC	1		K :051712- E :030001- Z :050001- 120 :-051638 HG :-051638			

パイロット配管 (7)
PILOT PIPING (7)

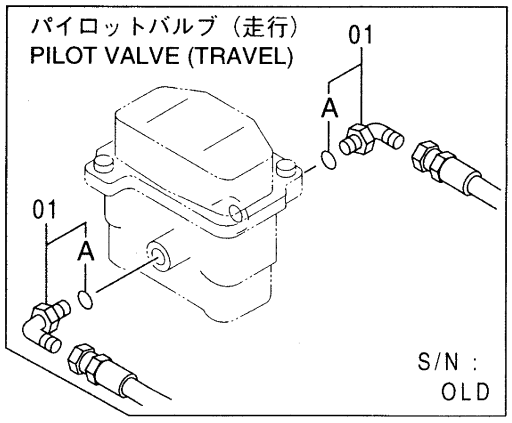

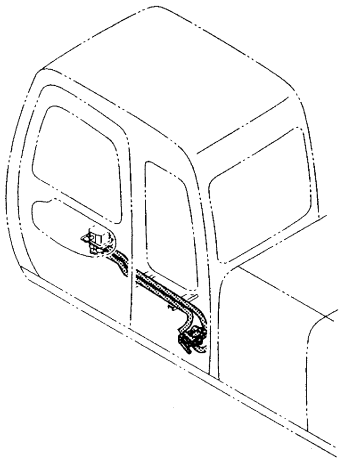

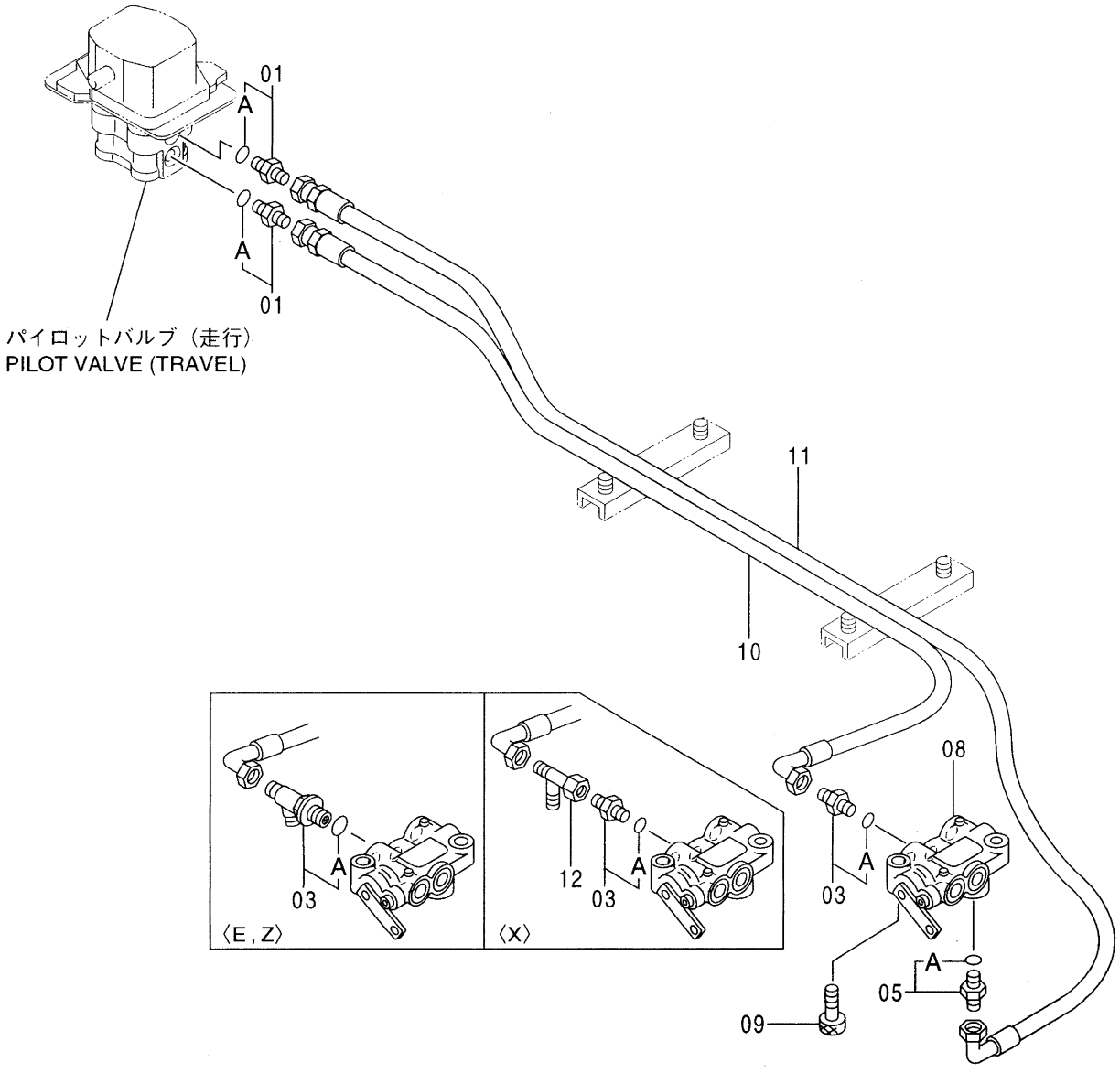

Ⓜ

パイロット配管 (7)
PILOT PIPING (7)

001001-

符号 ITEM	部品番号 PART NO.	部品名	PART NAME	数量 Q'TY	サービスコード S.C	適用号機 SERIAL NO.	互換性 ICA	代替部品 REPLACEABLE PART 部品番号 PART NO.	代替部品 REPLACEABLE PART 数量 Q'TY
11	4346008	ホース;ナイロン	HOSE;NYLON	1		LV,H :-051638 SS :-051651 X :-051653 K :-051711 120 :051639-			
						HG :051639- LV,H :051639- SS :051562- X :051654- K :051712-			
12	4246672	ユニオン;M <X>	UNION;M	1		E :030001- Z :050001-			

パイロット配管 (8) [JIS タイプ]
PILOT PIPING (8) [JIS–Type]

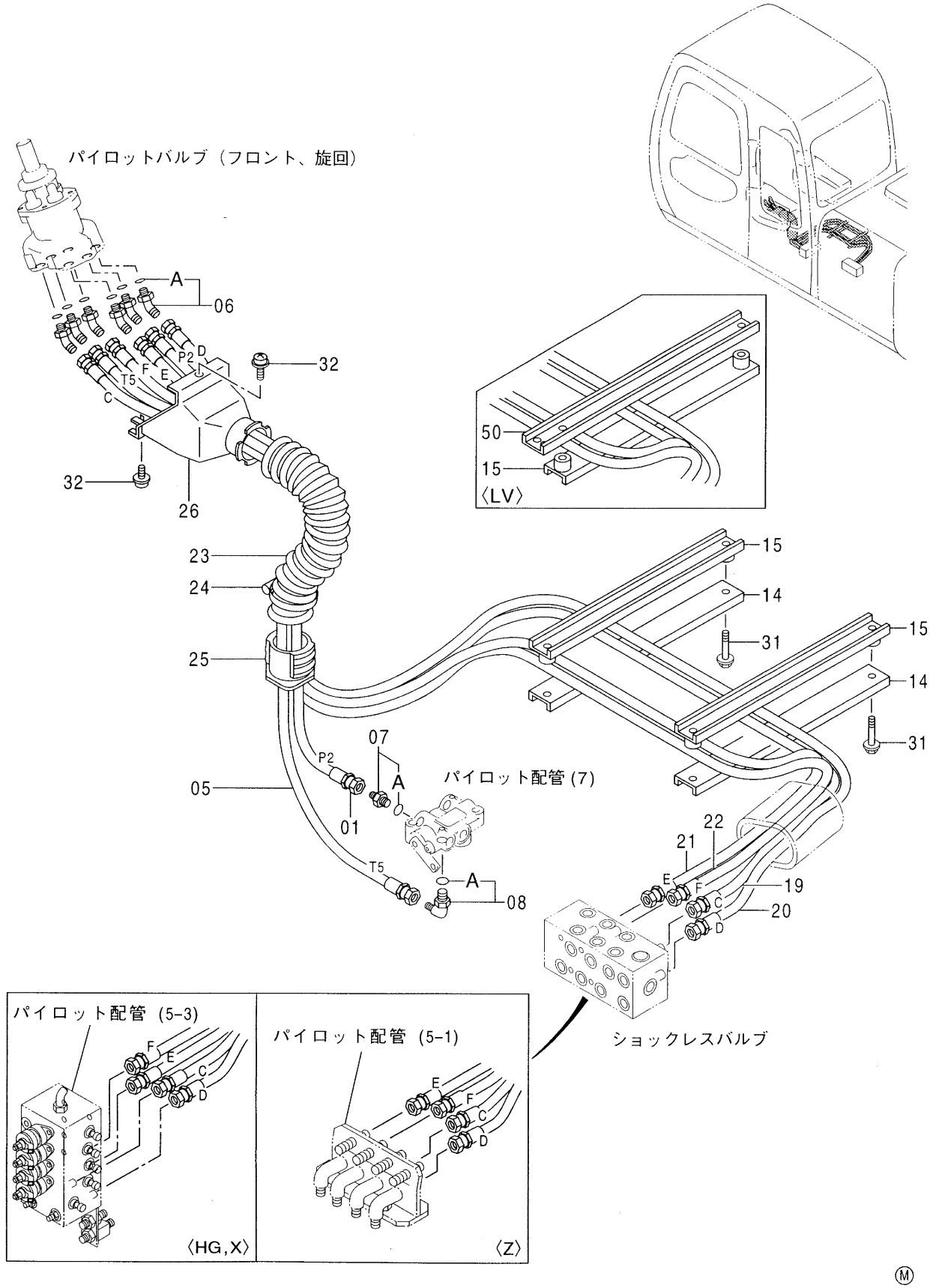

ﾊﾟｲﾛｯﾄ配管 (8) [JIS ﾀｲﾌﾟ]
PILOT PIPING (8) [JIS-Type]

001001-

符号 ITEM	部品番号 PART NO.	部品名	PART NAME	数量 Q'TY	サービスコード S.C	適用号機 SERIAL NO.	互換性 ICA	代替部品 REPLACEABLE PART 部品番号 PART NO.	代替部品 REPLACEABLE PART 数量 Q'TY
01	4333394	ﾎｰｽ (P2)	HOSE (P2)	1					
05	4333397	ﾎｰｽ (T5)	HOSE (T5)	1					
06	4286916	ｴﾙﾎﾞ;S	ELBOW;S	6					
06A	957366	･O-ﾘﾝｸﾞ	･O-RING	1					
07	4261938	ﾌｨﾙﾀ	FILTER	1					
07A	4509180	･O-ﾘﾝｸﾞ	･O-RING	1					
08	4154671	ｴﾙﾎﾞ;S	ELBOW;S	1					
08A	4509180	･O-ﾘﾝｸﾞ	･O-RING	1					
14	4341877	ｸﾗﾝﾌﾟ;ﾎｰｽ <120, SS, HG, X, E, Z, H, K>	CLAMP;HOSE	2					
14	4341877	ｸﾗﾝﾌﾟ;ﾎｰｽ <LV>	CLAMP;HOSE	1					
15	9743671	ｸﾗﾝﾌﾟ;ﾎｰｽ	CLAMP;HOSE	2					
19	4276995	ﾎｰｽ (C)	HOSE (C)	1					
20	4346001	ﾎｰｽ (D)	HOSE (D)	1					
21	4318042	ﾎｰｽ (E)	HOSE (E)	1					
22	4351196	ﾎｰｽ (F)	HOSE (F)	1					
23	4351175	ﾎｰｽ	HOSE	1					
24	4351774	ｸﾗﾝﾌﾟ;ﾜｲﾔ	CLAMP;WIRE	1					
25	3072687	ﾌﾞｯｼﾝｸﾞ	BUSHING	1					
26	3072745	ｶﾊﾞｰ	COVER	1					
31	J021040	ﾎﾞﾙﾄ;ｾﾑｽ	BOLT;SEMS	4					
32	J460620	ｽｸﾘｭ;ｾﾑｽ	SCREW;SEMS	2					
50	9747521	ﾌﾞﾗｹｯﾄ <LV>	BRACKET	1					

パイロット配管 (8) [H タイプ]
PILOT PIPING (8) [H–Type]

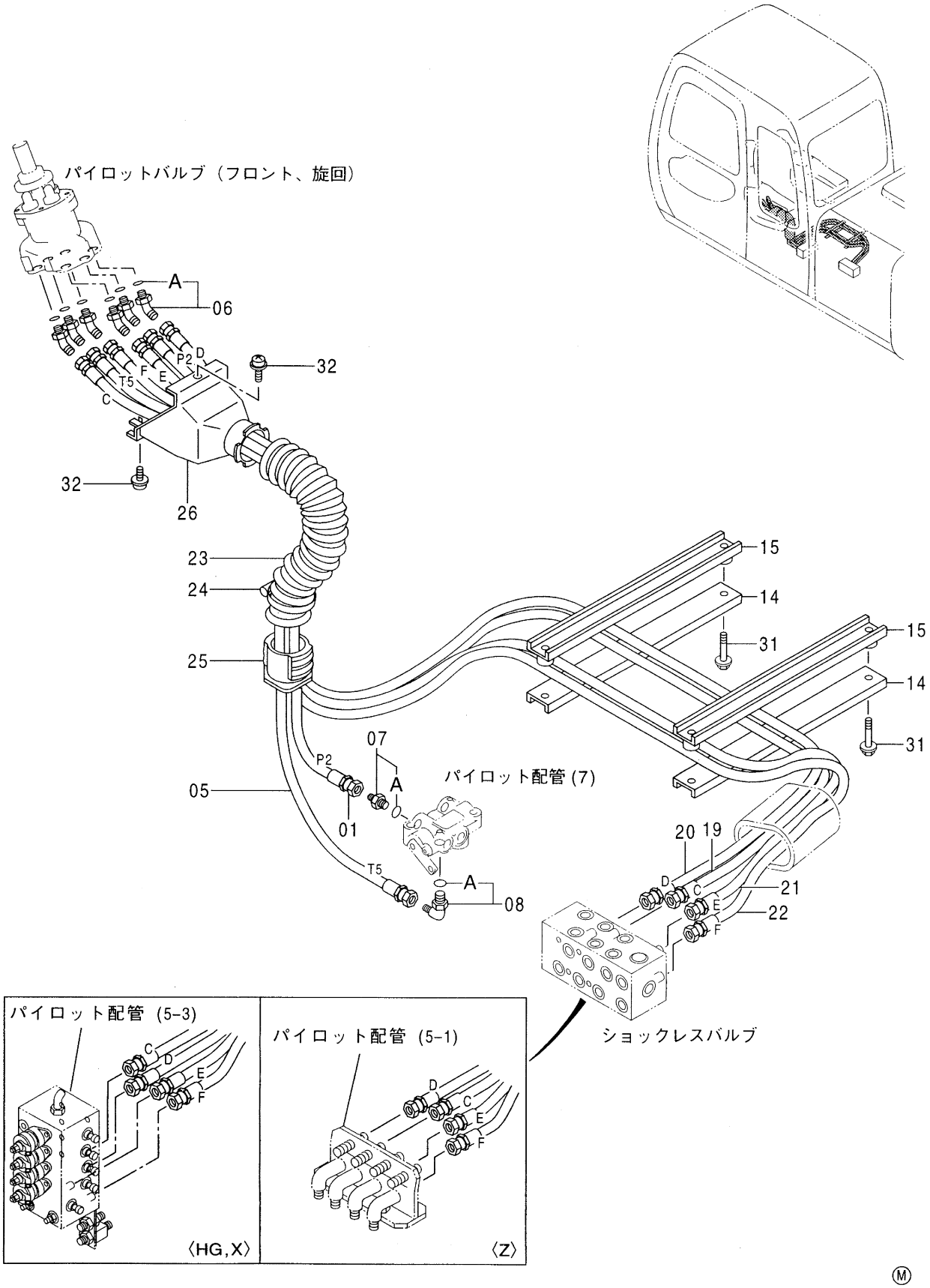

Ⓜ

ﾊﾟｲﾛｯﾄ配管 (8) [H ﾀｲﾌﾟ]
PILOT PIPING (8) [H-Type]

001001-

符号 ITEM	部品番号 PART NO.	部品名	PART NAME	数量 Q'TY	サービスコード S.C	適用号機 SERIAL NO.	互換性 ICA	代替部品 REPLACEABLE PART 部品番号 PART NO.	代替部品 REPLACEABLE PART 数量 Q'TY
01	4333394	ﾎｰｽ (P2)	HOSE (P2)	1					
05	4333397	ﾎｰｽ (T5)	HOSE (T5)	1					
06	4286916	ｴﾙﾎﾞ;S	ELBOW;S	6					
06A	957366	･O-ﾘﾝｸﾞ	･O-RING	1					
07	4261938	ﾌｨﾙﾀ	FILTER	1					
07A	4509180	･O-ﾘﾝｸﾞ	･O-RING	1					
08	4154671	ｴﾙﾎﾞ;S	ELBOW;S	1					
08A	4509180	･O-ﾘﾝｸﾞ	･O-RING	1					
14	4341877	ｸﾗﾝﾌﾟ;ﾎｰｽ	CLAMP;HOSE	2					
15	9743671	ｸﾗﾝﾌﾟ;ﾎｰｽ	CLAMP;HOSE	2					
19	4276995	ﾎｰｽ (C)	HOSE (C)	1					
20	4346001	ﾎｰｽ (D)	HOSE (D)	1					
21	4318042	ﾎｰｽ (E)	HOSE (E)	1					
22	4351196	ﾎｰｽ (F)	HOSE (F)	1					
23	4351175	ﾎｰｽ	HOSE	1					
24	4351774	ｸﾗﾝﾌﾟ;ﾜｲﾔ	CLAMP;WIRE	1					
25	3072687	ﾌﾞｯｼﾝｸﾞ	BUSHING	1					
26	3072745	ｶﾊﾞｰ	COVER	1					
31	J021040	ﾎﾞﾙﾄ;ｾﾑｽ	BOLT;SEMS	4					
32	J460620	ｽｸﾘｭ;ｾﾑｽ	SCREW;SEMS	2					

パイロット配管 (9)
PILOT PIPING (9)

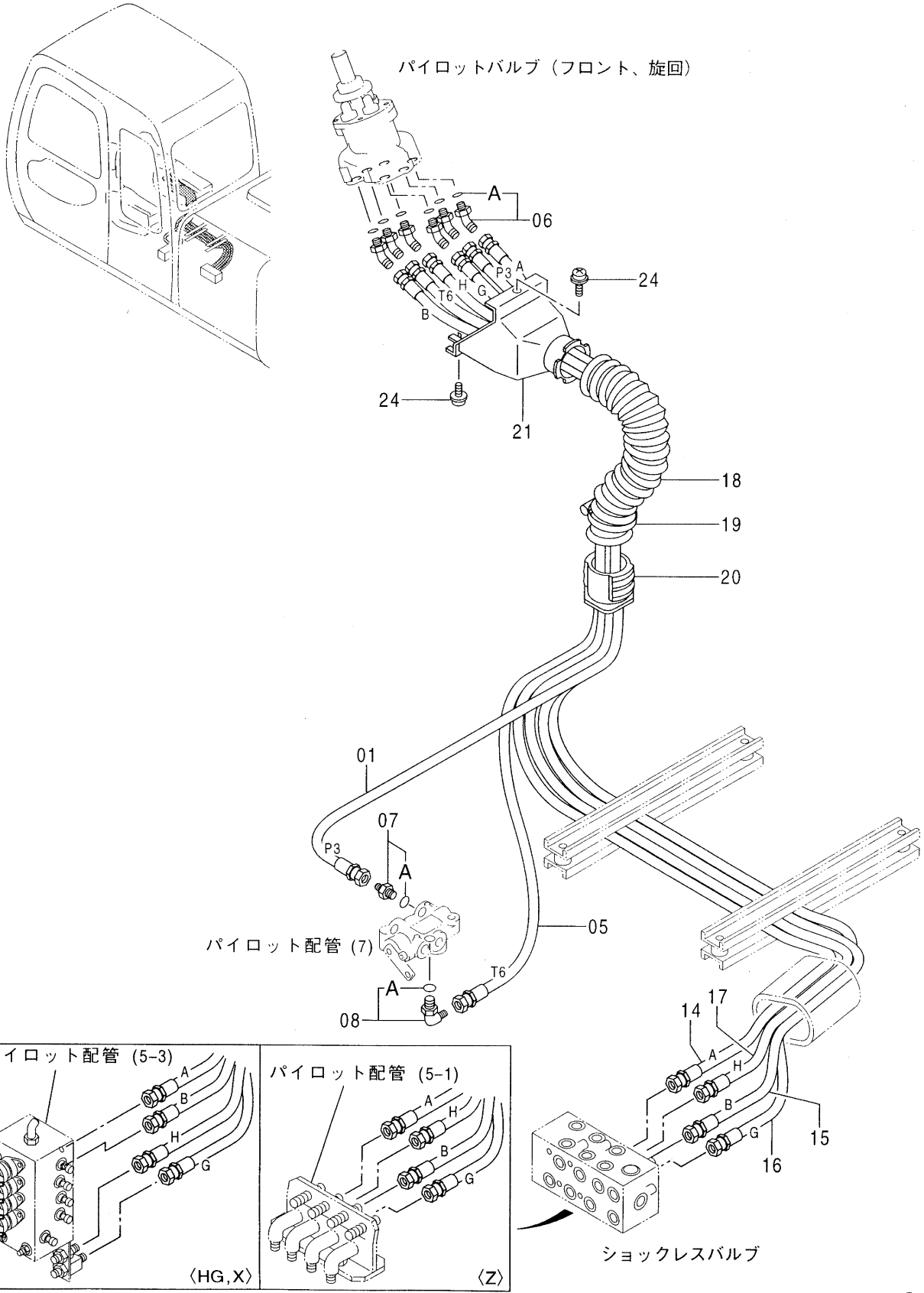

Ⓜ

ﾊﾟｲﾛｯﾄ配管 (9)
PILOT PIPING (9)

001001-

符号 ITEM	部品番号 PART NO.	部品名	PART NAME	数量 Q'TY	サービスコード S.C	適用号機 SERIAL NO.	互換性 ICA	代替部品 REPLACEABLE PART 部品番号 PART NO.	代替部品 REPLACEABLE PART 数量 Q'TY
01	4333395	ﾎｰｽ (P3)	HOSE (P3)	1					
05	4333580	ﾎｰｽ (T6)	HOSE (T6)	1					
06	4286916	ｴﾙﾎﾞ;S	ELBOW;S	6					
06A	957366	･O-ﾘﾝｸﾞ	･O-RING	1					
07	4261938	ﾌｨﾙﾀ	FILTER	1					
07	4367031	<120, SS, HG, LV, X, H, K> ﾌｨﾙﾀ <E, Z>	FILTER	1					
07A	4509180	･O-ﾘﾝｸﾞ	･O-RING	1					
08	4154671	ｴﾙﾎﾞ;S	ELBOW;S	1					
08A	4509180	･O-ﾘﾝｸﾞ	･O-RING	1					
14	4351189	ﾎｰｽ (A)	HOSE (A)	1					
15	4351190	ﾎｰｽ (B)	HOSE (B)	1					
16	4351192	ﾎｰｽ (G)	HOSE (G)	1					
17	4351193	ﾎｰｽ (H)	HOSE (H)	1					
18	4351175	ﾎｰｽ	HOSE	1					
19	4351774	ｸﾗﾝﾌﾟ;ﾜｲﾔ	CLAMP;WIRE	1					
20	3072687	ﾌﾞｯｼﾝｸﾞ	BUSHING	1					
21	3072745	ｶﾊﾞｰ	COVER	1					
24	J460620	ｽｸﾘｭ;ｾﾑｽ	SCREW;SEMS	2					

パイロット配管 (10-1) 〈120, SS, HG, LV, X, H, K〉
PILOT PIPING (10-1)

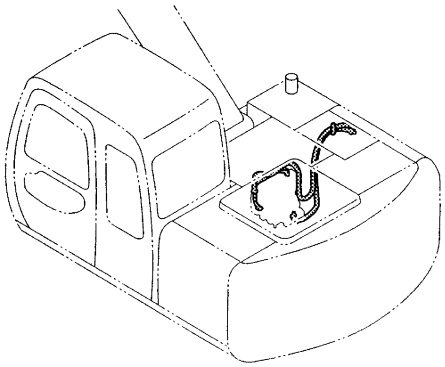

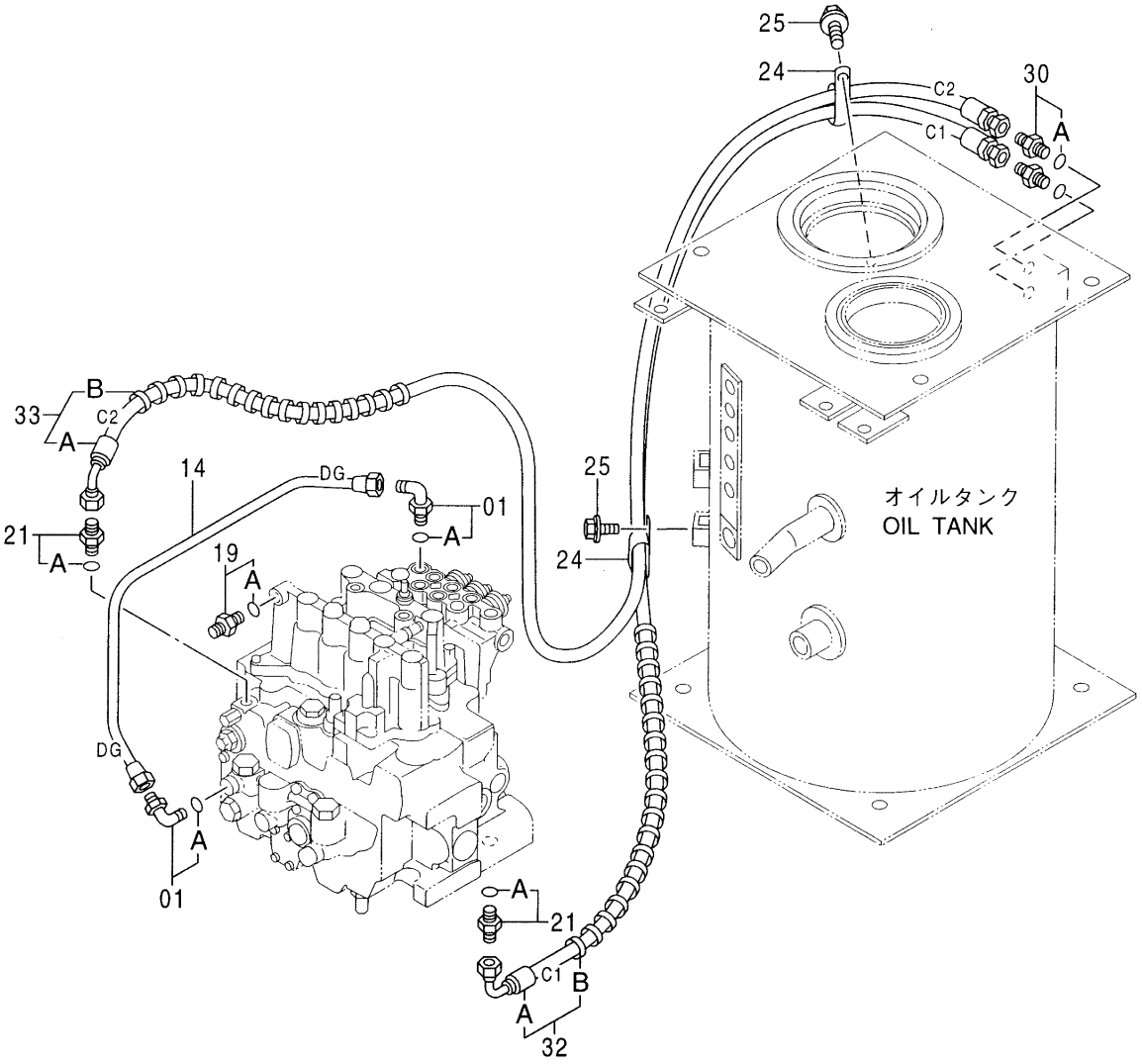

ﾊﾟｲﾛｯﾄ配管 (10-1) <120, SS, HG, LV, X, H, K>
PILOT PIPING (10-1)

001001-

符号 ITEM	部品番号 PART NO.	部品名	PART NAME	数量 Q'TY	サービスコード S.C	適用号機 SERIAL NO.	互換性 ICA	代替部品 REPLACEABLE PART 部品番号 PART NO.	代替部品 REPLACEABLE PART 数量 Q'TY
01	4293950	ｴﾙﾎﾞ;S	ELBOW;S	2					
01A	957366	･O-ﾘﾝｸﾞ	･O-RING	1					
14	4348613	ﾊﾟｲﾌﾟ (DG)	PIPE (DG)	1					
19	4200467	ｱﾀﾞﾌﾟﾀ;S <120, SS, LV, H, K>	ADAPTER;S	1					
19A	957366	･O-ﾘﾝｸﾞ <120, SS, LV, H, K>	･O-RING	1					
21	4200465	ｱﾀﾞﾌﾟﾀ;S	ADAPTER;S	2					
21A	957366	･O-ﾘﾝｸﾞ	･O-RING	1					
24	4190292	ｸﾘｯﾌﾟ	CLIP	2					
25	J011020	ﾎﾞﾙﾄ;ｾﾑｽ	BOLT;SEMS	2					
30	4255792	ｱﾀﾞﾌﾟﾀ;S	ADAPTER;S	2					
30A	957366	･O-ﾘﾝｸﾞ	･O-RING	1					
32	9150070	ﾎｰｽ ｱｯｾﾝ	HOSE ASS'Y	1					
32A	4361254	･ﾎｰｽ (C1)	･HOSE (C1)	1					
32B	4327293	･ﾌﾟﾛﾃｸﾀ	･PROTECTOR	2					
33	9150071	ﾎｰｽ ｱｯｾﾝ	HOSE ASS'Y	1					
33A	4361253	･ﾎｰｽ (C2)	･HOSE (C2)	1					
33B	4327293	･ﾌﾟﾛﾃｸﾀ	･PROTECTOR	2					

パイロット配管 (10-2) 〈120, SS, LV, H, K〉
PILOT PIPING (10-2)

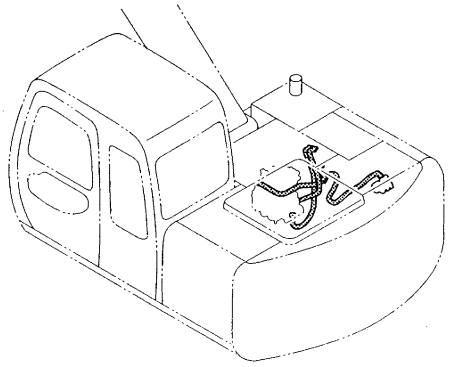

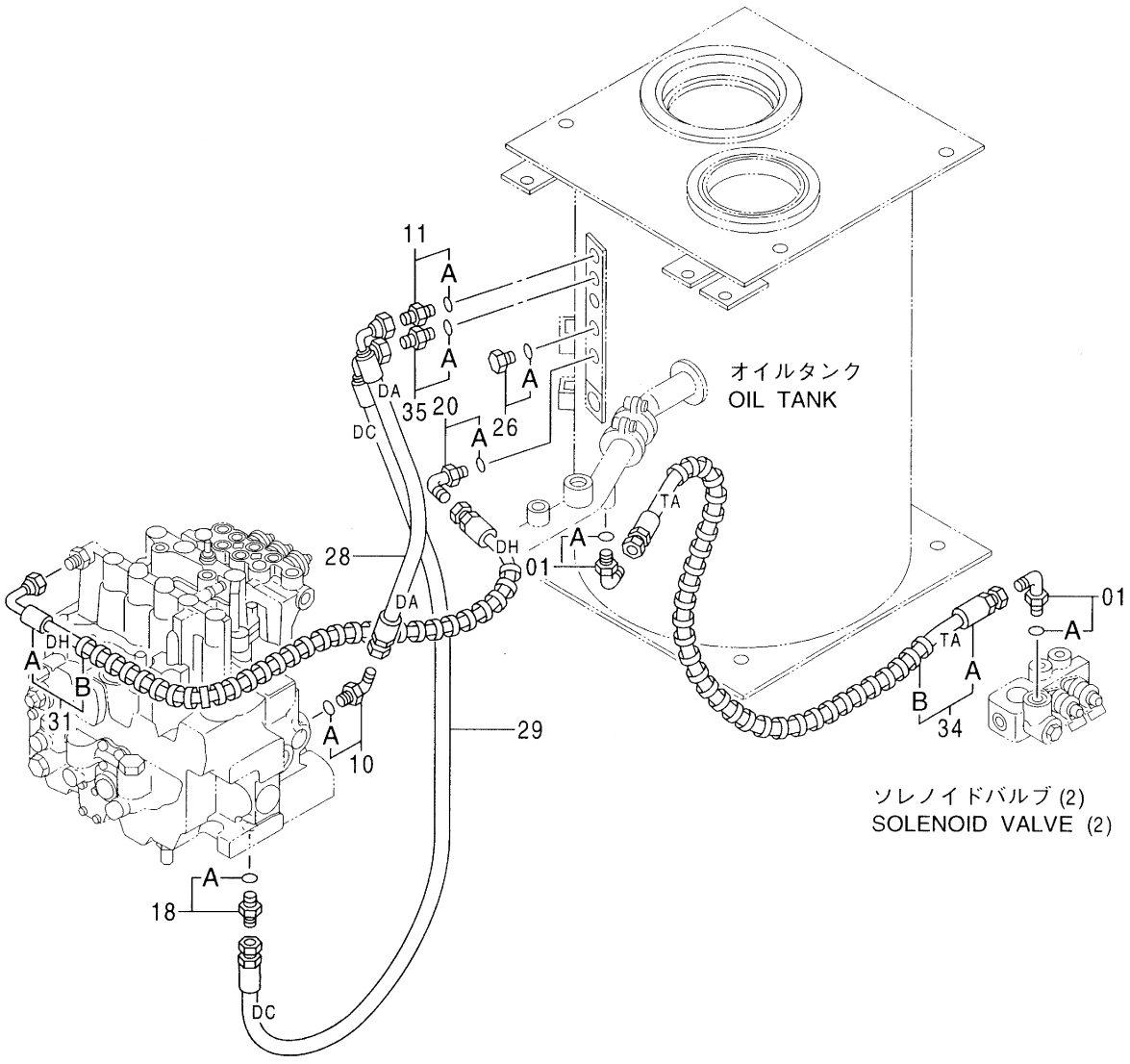

Ⓜ

ﾊﾟｲﾛｯﾄ配管 (10-2) <120, SS, LV, H, K>
PILOT PIPING (10-2)

001001-

符号 ITEM	部品番号 PART NO.	部品名	PART NAME	数量 Q'TY	サービスコード S.C	適用号機 SERIAL NO.	互換性 ICA	代替部品 REPLACEABLE PART 部品番号 PART NO.	代替部品 REPLACEABLE PART 数量 Q'TY
01	4154672	ｴﾙﾎﾞ;S	ELBOW;S	2					
01A	4506418	･O-ﾘﾝｸﾞ	･O-RING	1					
10	4154670	ｴﾙﾎﾞ;S	ELBOW;S	1					
10A	957366	･O-ﾘﾝｸﾞ	･O-RING	1					
11	4200465	ｱﾀﾞﾌﾟﾀ;S	ADAPTER;S	1					
11A	957366	･O-ﾘﾝｸﾞ	･O-RING	1					
18	4200467	ｱﾀﾞﾌﾟﾀ;S	ADAPTER;S	1					
18A	957366	･O-ﾘﾝｸﾞ	･O-RING	1					
20	4154671	ｴﾙﾎﾞ;S	ELBOW;S	1					
20A	4509180	･O-ﾘﾝｸﾞ	･O-RING	1					
26	4092534	ﾌﾟﾗｸﾞ	PLUG	1					
26A	4509180	･O-ﾘﾝｸﾞ	･O-RING	1					
28	4366271	ﾎｰｽ (DA)	HOSE (DA)	1					
29	4366272	ﾎｰｽ (DC)	HOSE (DC)	1					
31	9150074	ﾎｰｽ ｱｯｾﾝ	HOSE ASS'Y	1					
31A	4354468	･ﾎｰｽ;ﾌﾟﾗｽﾃｨｯｸ (DH)	･HOSE;PLASTIC (DH)	1					
31B	4327293	･ﾌﾟﾛﾃｸﾀ	･PROTECTOR	2					
34	9151258	ﾎｰｽ ｱｯｾﾝ	HOSE ASS'Y	1					
34A	4369382	･ﾎｰｽ (TA)	･HOSE (TA)	1					
34B	4327293	･ﾌﾟﾛﾃｸﾀ	･PROTECTOR	2					
35	4200467	ｱﾀﾞﾌﾟﾀ;S	ADAPTER;S	1					
35A	957366	･O-ﾘﾝｸﾞ	･O-RING	1					

パイロット配管 (10-2) 〈HG, X〉
PILOT PIPING (10-2)

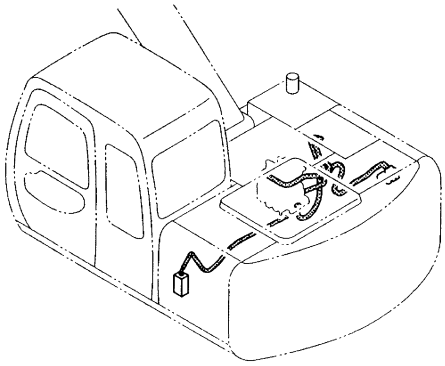

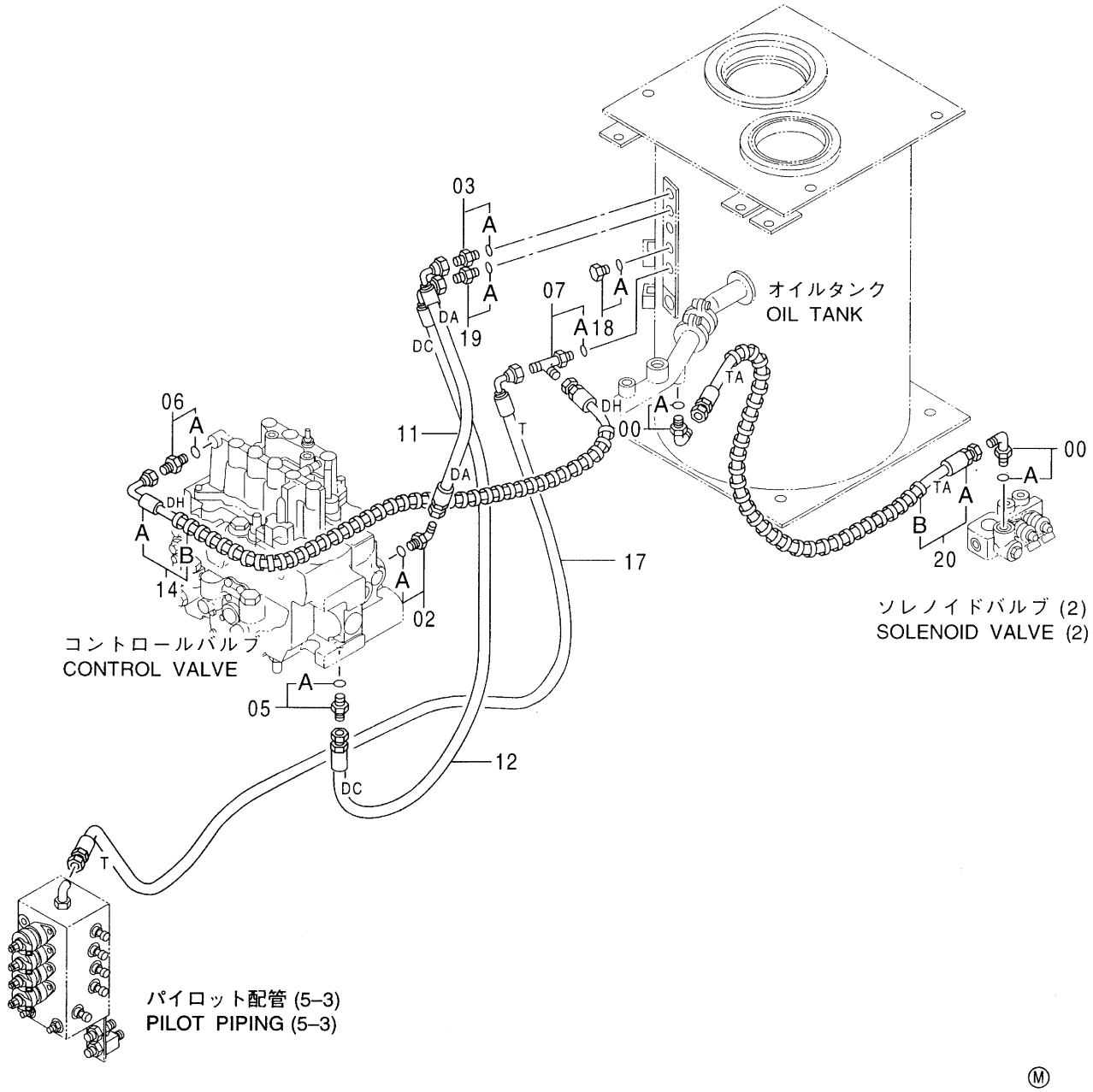

Ⓜ

ﾊﾟｲﾛｯﾄ配管 (10-2) <HG, X>
PILOT PIPING (10-2)

040001-

符号 ITEM	部品番号 PART NO.	部品名	PART NAME	数量 Q'TY	サービスコード S.C	適用号機 SERIAL NO.	互換性 ICA	代替部品 REPLACEABLE PART 部品番号 PART NO.	代替部品 REPLACEABLE PART 数量 Q'TY
00	4154672	ｴﾙﾎﾞ;S	ELBOW;S	2					
00A	4506418	･O-ﾘﾝｸﾞ	･O-RING	1					
02	4154670	ｴﾙﾎﾞ;S	ELBOW;S	1					
02A	957366	･O-ﾘﾝｸﾞ	･O-RING	1					
03	4200465	ｱﾀﾞﾌﾟﾀ;S	ADAPTER;S	1					
03A	957366	･O-ﾘﾝｸﾞ	･O-RING	1					
05	4200467	ｱﾀﾞﾌﾟﾀ;S	ADAPTER;S	1					
05A	957366	･O-ﾘﾝｸﾞ	･O-RING	1					
06	4200467	ｱﾀﾞﾌﾟﾀ;S	ADAPTER;S	1					
06A	957366	･O-ﾘﾝｸﾞ	･O-RING	1					
07	4205363	ﾁｰ;S	TEE;S	1					
07A	4509180	･O-ﾘﾝｸﾞ	･O-RING	1					
11	4366271	ﾎｰｽ (DA)	HOSE (DA)	1					
12	4366272	ﾎｰｽ (DC)	HOSE (DC)	1					
14	9150074	ﾎｰｽ ｱｯｾﾝ	HOSE ASS'Y	1					
14A	4354468	･ﾎｰｽ;ﾌﾟﾗｽﾃｨｯｸ (DH)	･HOSE;PLASTIC (DH)	1					
14B	4327293	･ﾌﾟﾛﾃｸﾀ	･PROTECTOR	2					
17	4372245	ﾎｰｽ (T)	HOSE (T)	1					
18	4092534	ﾌﾟﾗｸﾞ	PLUG	1					
18A	4509180	･O-ﾘﾝｸﾞ	･O-RING	1					
19	4200467	ｱﾀﾞﾌﾟﾀ;S	ADAPTER;S	1					
19A	957366	･O-ﾘﾝｸﾞ	･O-RING	1					
20	9151258	ﾎｰｽ ｱｯｾﾝ	HOSE ASS'Y	1					
20A	4369382	･ﾎｰｽ (TA)	･HOSE (TA)	1					
20B	4327293	･ﾌﾟﾛﾃｸﾀ	･PROTECTOR	2					

パイロット配管 (10) 〈E〉
PILOT PIPING (10)

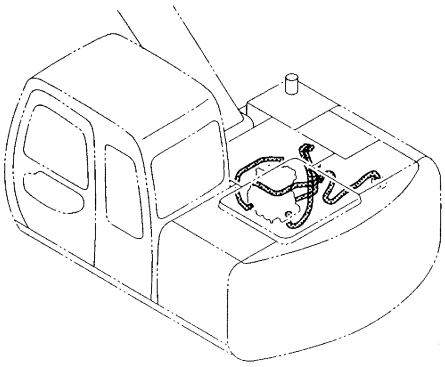

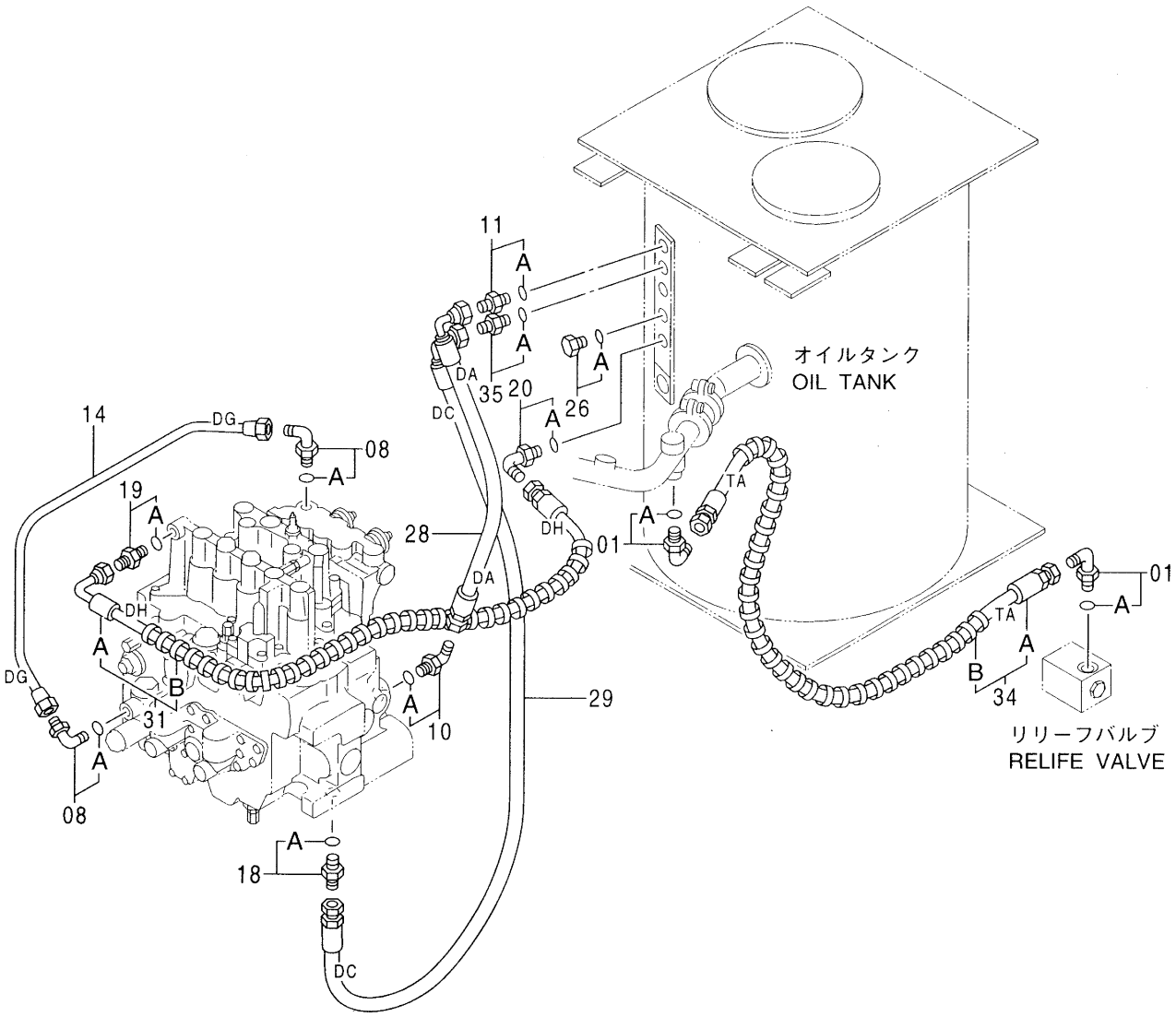

Ⓜ

ﾊﾟｲﾛｯﾄ配管 (10) <E>
PILOT PIPING (10)

030001-

符号 ITEM	部品番号 PART NO.	部品名	PART NAME	数量 Q'TY	サービスコード S.C	適用号機 SERIAL NO.	互換性 ICA	代替部品 REPLACEABLE PART 部品番号 PART NO.	代替部品 REPLACEABLE PART 数量 Q'TY
01	4154672	ｴﾙﾎﾞ;S	ELBOW;S	2					
01A	4506418	･O-ﾘﾝｸﾞ	･O-RING	1					
08	4293950	ｴﾙﾎﾞ;S	ELBOW;S	2					
08A	957366	･O-ﾘﾝｸﾞ	･O-RING	1					
10	4154670	ｴﾙﾎﾞ;S	ELBOW;S	1					
10A	957366	･O-ﾘﾝｸﾞ	･O-RING	1					
11	4200465	ｱﾀﾞﾌﾟﾀ;S	ADAPTER;S	1					
11A	957366	･O-ﾘﾝｸﾞ	･O-RING	1					
14	4348613	ﾊﾟｲﾌﾟ (DG)	PIPE (DG)	1					
18	4200467	ｱﾀﾞﾌﾟﾀ;S	ADAPTER;S	1					
18A	957366	･O-ﾘﾝｸﾞ	･O-RING	1					
19	4200467	ｱﾀﾞﾌﾟﾀ;S	ADAPTER;S	1					
19A	957366	･O-ﾘﾝｸﾞ	･O-RING	1					
20	4154671	ｴﾙﾎﾞ;S	ELBOW;S	1					
20A	4509180	･O-ﾘﾝｸﾞ	･O-RING	1					
26	4092534	ﾌﾟﾗｸﾞ	PLUG	1					
26A	4509180	･O-ﾘﾝｸﾞ	･O-RING	1					
28	4366271	ﾎｰｽ (DA)	HOSE (DA)	1					
29	4366272	ﾎｰｽ (DC)	HOSE (DC)	1					
31	9150074	ﾎｰｽ ｱｯｾﾝ	HOSE ASS'Y	1					
31A	4354468	･ﾎｰｽ;ﾌﾟﾗｽﾁｯｸ (DH)	･HOSE;PLASTIC (DH)	1					
31B	4327293	･ﾌﾟﾛﾃｸﾀ	･PROTECTOR	2					
34	9151258	ﾎｰｽ ｱｯｾﾝ	HOSE ASS'Y	1					
34A	4369382	･ﾎｰｽ (TA)	･HOSE (TA)	1					
34B	4327293	･ﾌﾟﾛﾃｸﾀ	･PROTECTOR	2					
35	4200467	ｱﾀﾞﾌﾟﾀ;S	ADAPTER;S	1					
35A	957366	･O-ﾘﾝｸﾞ	･O-RING	1					

パイロット配管 (10) 〈Z〉
PILOT PIPING (10)

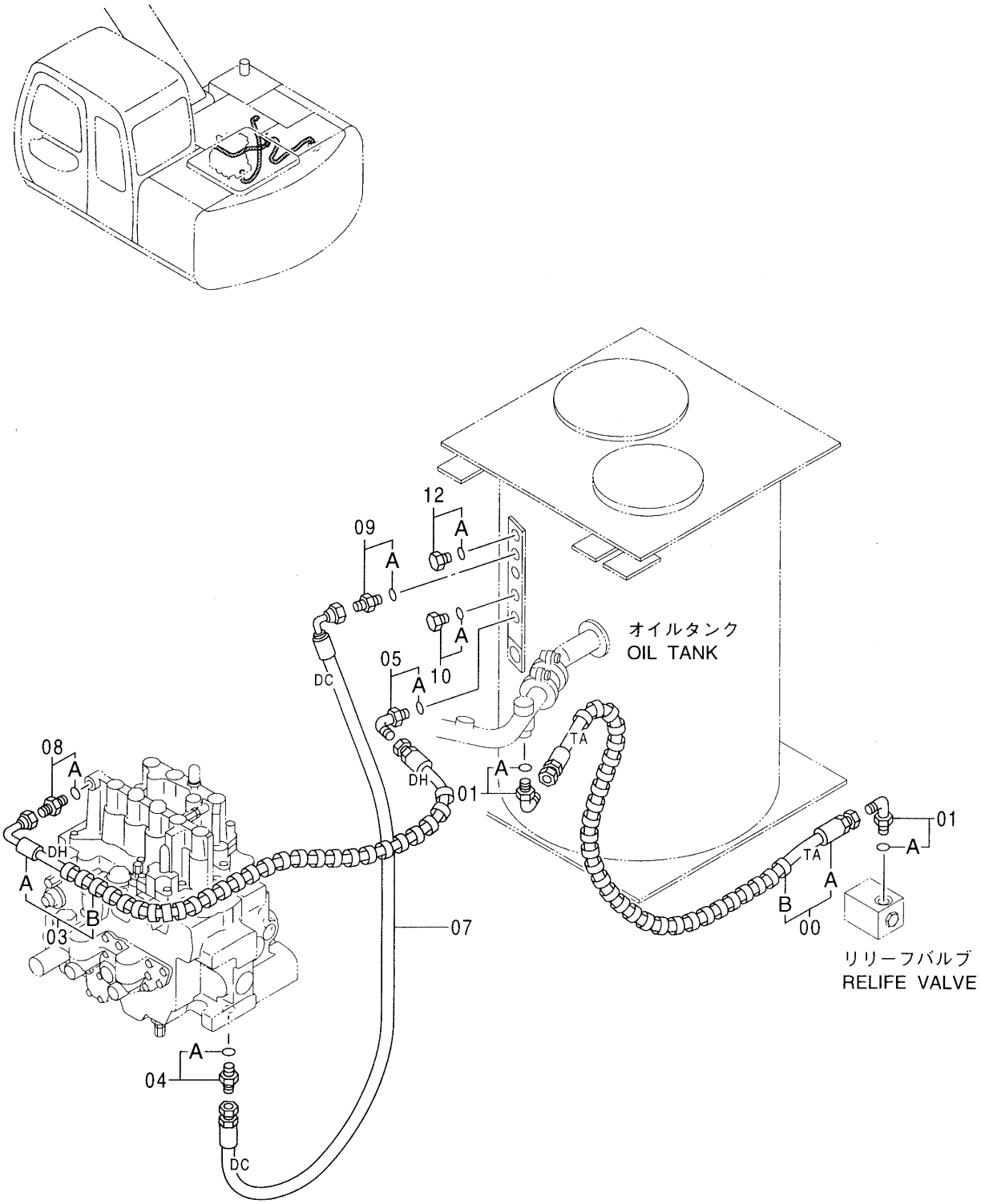

Ⓜ

ﾊﾟｲﾛｯﾄ配管 (10) <Z>
PILOT PIPING (10)

050001-

符号 ITEM	部品番号 PART NO.	部品名	PART NAME	数量 Q'TY	サービスコード S.C	適用号機 SERIAL NO.	互換性 ICA	代替部品 REPLACEABLE PART 部品番号 PART NO.	代替部品 REPLACEABLE PART 数量 Q'TY
00	9151258	ﾎｰｽ ｱｯｾﾝ	HOSE ASS'Y	1					
00A	4369382	･ﾎｰｽ (TA)	･HOSE (TA)	1					
00B	4327293	･ﾌﾟﾛﾃｸﾀ	･PROTECTOR	2					
01	4154672	ｴﾙﾎﾞ;S	ELBOW;S	2					
01A	4506418	･O-ﾘﾝｸﾞ	･O-RING	1					
03	9150074	ﾎｰｽ ｱｯｾﾝ	HOSE ASS'Y	1					
03A	4354468	･ﾎｰｽ;ﾌﾟﾗｽﾃｨｯｸ (DH)	･HOSE;PLASTIC (DH)	1					
03B	4327293	･ﾌﾟﾛﾃｸﾀ	･PROTECTOR	2					
04	4200467	ｱﾀﾞﾌﾟﾀ;S	ADAPTER;S	1					
04A	957366	･O-ﾘﾝｸﾞ	･O-RING	1					
05	4154671	ｴﾙﾎﾞ;S	ELBOW;S	1					
05A	4509180	･O-ﾘﾝｸﾞ	･O-RING	1					
07	4366272	ﾎｰｽ (DC)	HOSE (DC)	1					
08	4200467	ｱﾀﾞﾌﾟﾀ;S	ADAPTER;S	1					
08A	957366	･O-ﾘﾝｸﾞ	･O-RING	1					
09	4200467	ｱﾀﾞﾌﾟﾀ;S	ADAPTER;S	1					
09A	957366	･O-ﾘﾝｸﾞ	･O-RING	1					
10	4092534	ﾌﾟﾗｸﾞ	PLUG	1					
10A	4509180	･O-ﾘﾝｸﾞ	･O-RING	1					
12	4093624	ﾌﾟﾗｸﾞ	PLUG	1					
12A	957366	･O-ﾘﾝｸﾞ	･O-RING	1					

パイロット配管 (11) 〈120, SS, LV, H, K〉
PILOT PIPING (11)

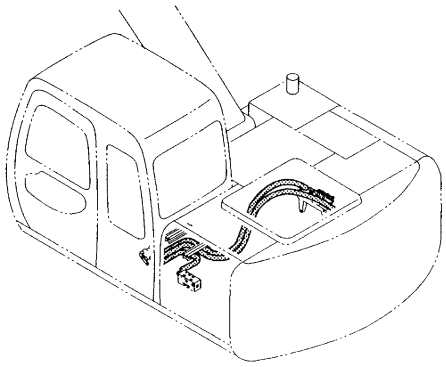

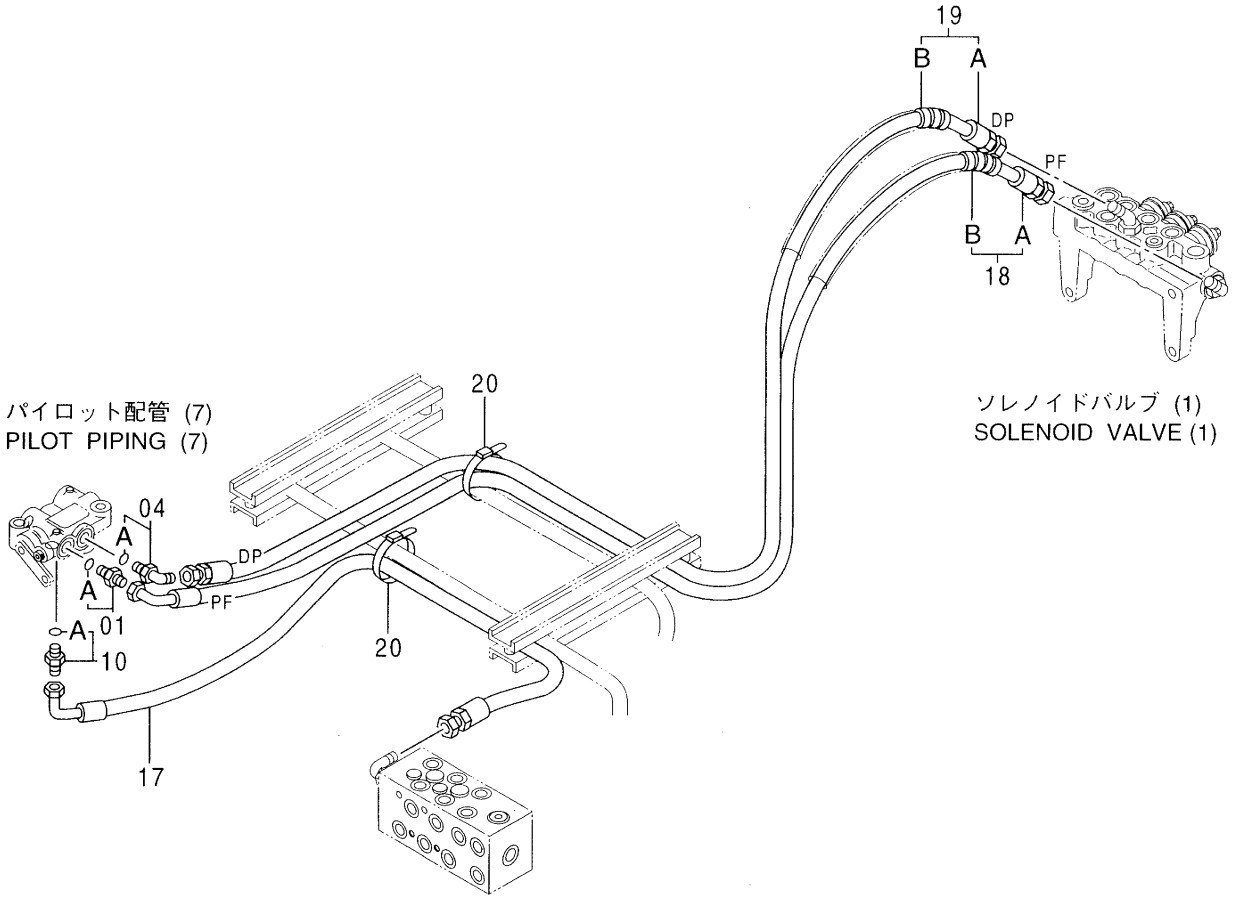

パイロット配管 (7)
PILOT PIPING (7)

ソレノイドバルブ (1)
SOLENOID VALVE (1)

ショックレスバルブ
SHOCKLESS VALVE

Ⓜ

ﾊﾟｲﾛｯﾄ配管 (11) <120, SS, LV, H, K>
PILOT PIPING (11)

001001-

符号 ITEM	部品番号 PART NO.	部品名	PART NAME	数量 Q'TY	サービスコード S.C	適用号機 SERIAL NO.	互換性 ICA	代替部品 REPLACEABLE PART 部品番号 PART NO.	代替部品 REPLACEABLE PART 数量 Q'TY
01	4200466	ｱﾀﾞﾌﾟﾀ;S	ADAPTER;S	1					
01A	4509180	･O-ﾘﾝｸﾞ	･O-RING	1					
04	4154671	ｴﾙﾎﾞ;S	ELBOW;S	1					
04A	4509180	･O-ﾘﾝｸﾞ	･O-RING	1					
10	4346499	ﾌｨﾙﾀ	FILTER	1					
10A	957366	･O-ﾘﾝｸﾞ	･O-RING	1					
17	4333390	ﾎｰｽ	HOSE	1					
18	9149536	ﾎｰｽ ｱｯｾﾝ	HOSE ASS'Y	1					
18A	4351920	･ﾎｰｽ (PF)	･HOSE (PF)	1					
18B	4327293	･ﾌﾟﾛﾃｸﾀ	･PROTECTOR	1					
19	9149531	ﾎｰｽ ｱｯｾﾝ	HOSE ASS'Y	1					
19A	4352130	･ﾎｰｽ (DP)	･HOSE (DP)	1					
19B	4327293	･ﾌﾟﾛﾃｸﾀ	･PROTECTOR	1					
20	4055312	ｸﾘｯﾌﾟ;ﾊﾞﾝﾄﾞ	CLIP;BAND	2					

パイロット配管 (11) 〈HG〉
PILOT PIPING (11)

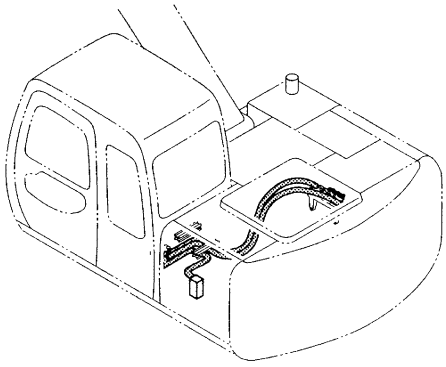

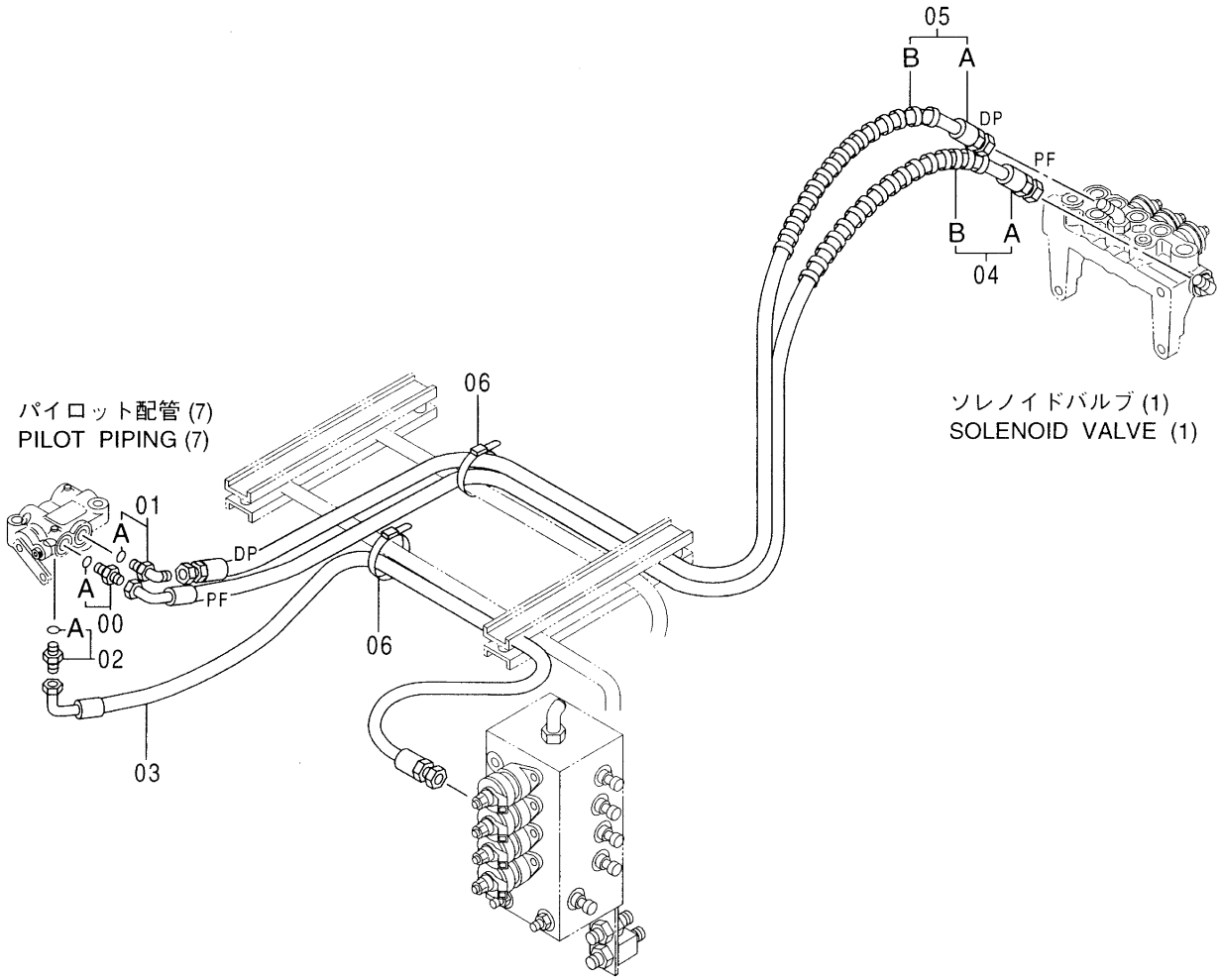

パイロット配管 (7)
PILOT PIPING (7)

ソレノイドバルブ (1)
SOLENOID VALVE (1)

パイロット配管 (5–3)
PILOT PIPING (5–3)

Ⓜ

ﾊﾟｲﾛｯﾄ配管 (11) <HG>
PILOT PIPING (11)

040001-

符号 ITEM	部品番号 PART NO.	部品名	PART NAME	数量 Q'TY	サービスコード S.C	適用号機 SERIAL NO.	互換性 ICA	代替部品 REPLACEABLE PART 部品番号 PART NO.	代替部品 REPLACEABLE PART 数量 Q'TY
00	4200466	ｱﾀﾞﾌﾟﾀ;S	ADAPTER;S	1					
00A	4509180	･O-ﾘﾝｸﾞ	･O-RING	1					
01	4154671	ｴﾙﾎﾞ;S	ELBOW;S	1					
01A	4509180	･O-ﾘﾝｸﾞ	･O-RING	1					
02	4346499	ﾌｲﾙﾀ	FILTER	1					
02A	957366	･O-ﾘﾝｸﾞ	･O-RING	1					
03	4365595	ﾎｰｽ	HOSE	1					
04	9149536	ﾎｰｽ ｱｯｾﾝ	HOSE ASS'Y	1					
04A	4351920	･ﾎｰｽ (PF)	･HOSE (PF)	1					
04B	4327293	･ﾌﾟﾛﾃｸﾀ	･PROTECTOR	1					
05	9149531	ﾎｰｽ ｱｯｾﾝ	HOSE ASS'Y	1					
05A	4352130	･ﾎｰｽ (DP)	･HOSE (DP)	1					
05B	4327293	･ﾌﾟﾛﾃｸﾀ	･PROTECTOR	1					
06	4055312	ｸﾘｯﾌﾟ;ﾊﾞﾝﾄﾞ	CLIP;BAND	2					

パイロット配管 (11) 〈X〉
PILOT PIPING (11)

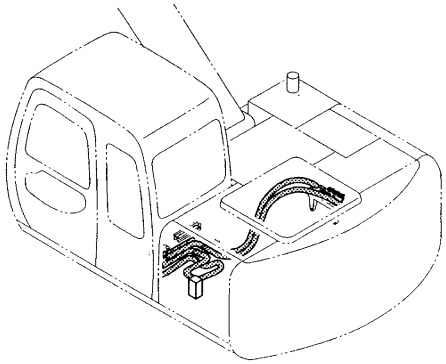

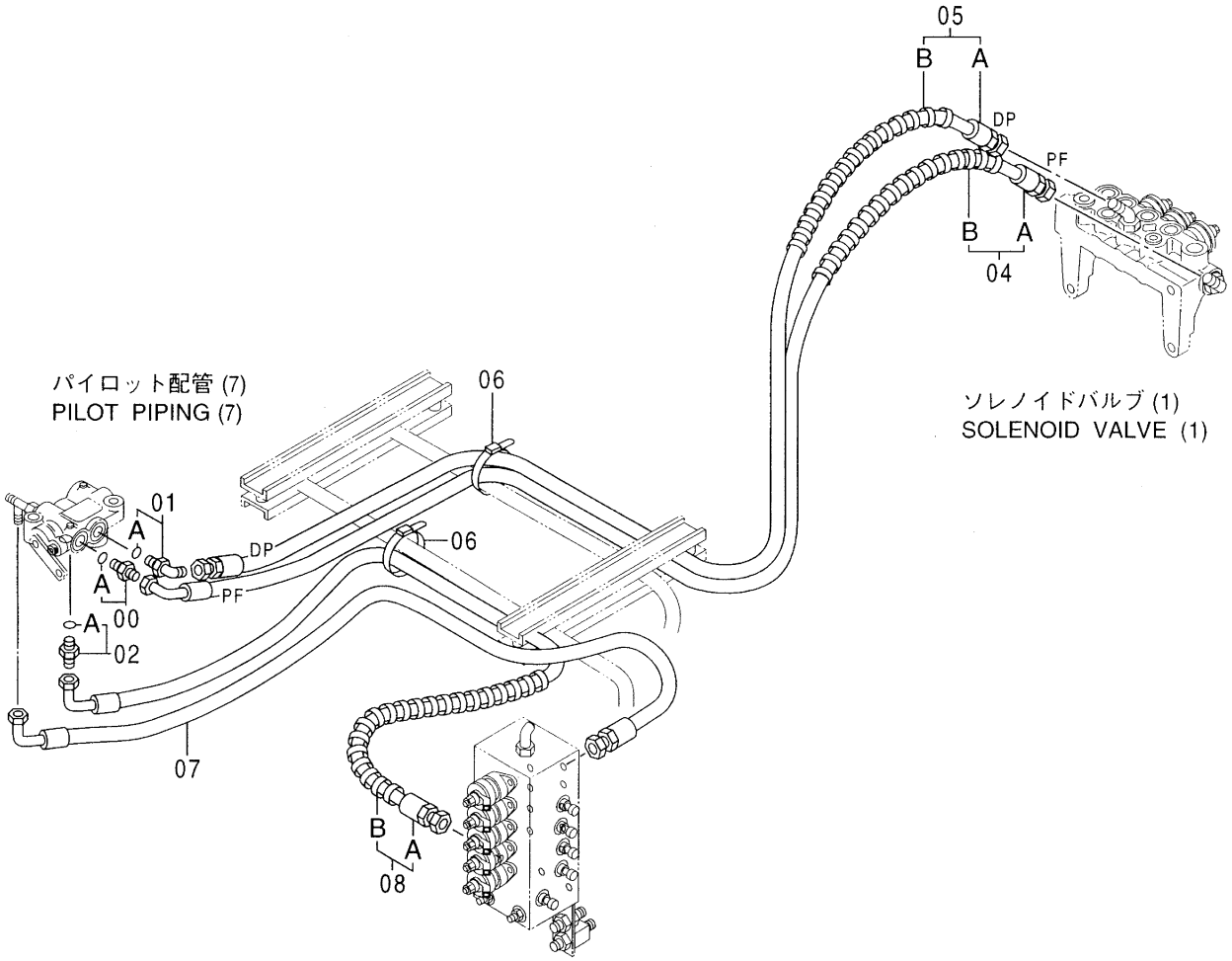

パイロット配管 (7)
PILOT PIPING (7)

ソレノイドバルブ (1)
SOLENOID VALVE (1)

パイロット配管 (5–3)
PILOT PIPING (5–3)

Ⓜ

ﾊﾟｲﾛｯﾄ配管 (11) <X>
PILOT PIPING (11)

050001-

符号 ITEM	部品番号 PART NO.	部品名	PART NAME	数量 Q'TY	サービスコード S.C	適用号機 SERIAL NO.	互換性 ICA	代替部品 REPLACEABLE PART 部品番号 PART NO.	代替部品 REPLACEABLE PART 数量 Q'TY
00	4200466	ｱﾀﾞﾌﾟﾀ;S	ADAPTER;S	1					
00A	4509180	･O-ﾘﾝｸﾞ	･O-RING	1					
01	4154671	ｴﾙﾎﾞ;S	ELBOW;S	1					
01A	4509180	･O-ﾘﾝｸﾞ	･O-RING	1					
02	4346499	ﾌｨﾙﾀ	FILTER	1					
02A	957366	･O-ﾘﾝｸﾞ	･O-RING	1					
04	9149536	ﾎｰｽ ｱｯｾﾝ	HOSE ASS'Y	1					
04A	4351920	･ﾎｰｽ (PF)	･HOSE (PF)	1					
04B	4327293	･ﾌﾟﾛﾃｸﾀ	･PROTECTOR	1					
05	9149531	ﾎｰｽ ｱｯｾﾝ	HOSE ASS'Y	1					
05A	4352130	･ﾎｰｽ (DP)	･HOSE (DP)	1					
05B	4327293	･ﾌﾟﾛﾃｸﾀ	･PROTECTOR	1					
06	4055312	ｸﾘｯﾌﾟ;ﾊﾞﾝﾄﾞ	CLIP;BAND	2					
07	4354365	ﾎｰｽ	HOSE	1					
08	9166442	ﾎｰｽ ｱｯｾﾝ	HOSE ASS'Y	1					
08A	4365595	･ﾎｰｽ	･HOSE	1					
08B	4327293	･ﾌﾟﾛﾃｸﾀ	･PROTECTOR	1					

パイロット配管 (11) 〈E〉
PILOT PIPING (11)

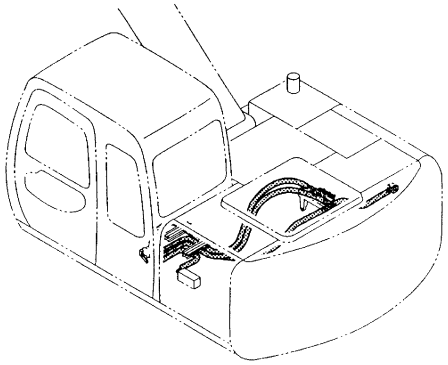

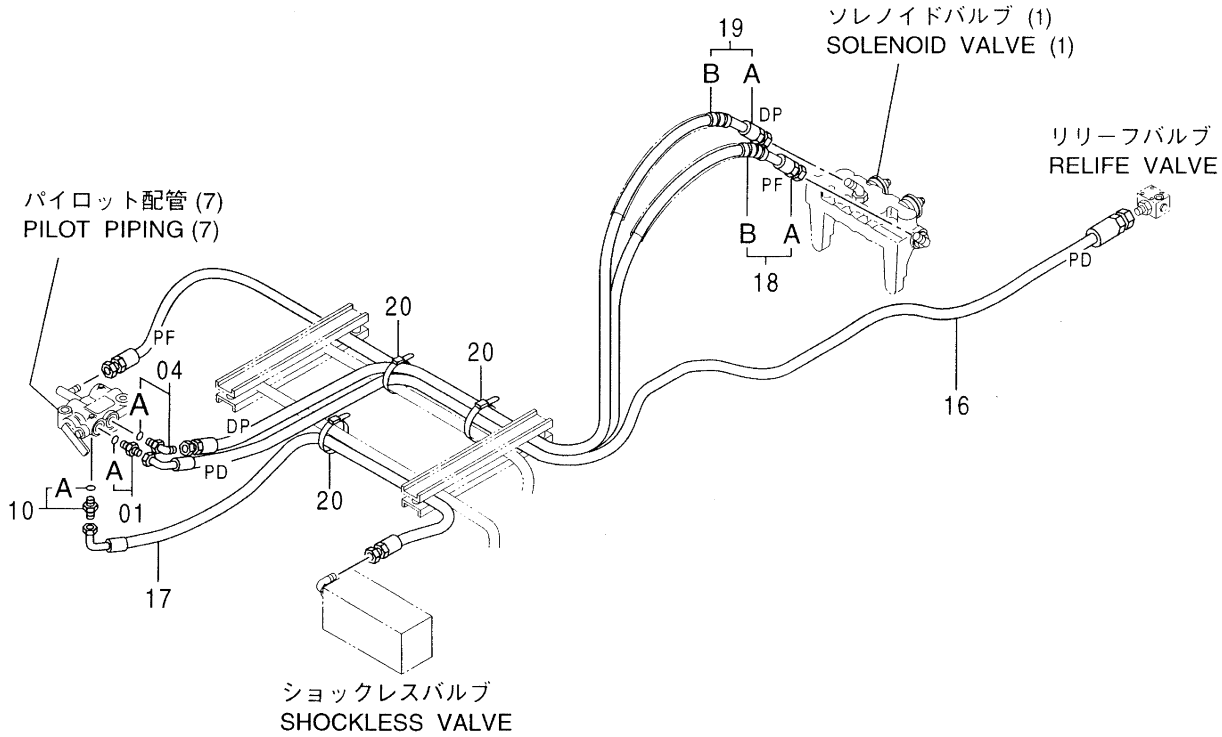

Ⓜ

ﾊﾟｲﾛｯﾄ配管 (11) <E>
PILOT PIPING (11)

030001-

符号 ITEM	部品番号 PART NO.	部品名	PART NAME	数量 Q'TY	サービスコード S.C	適用号機 SERIAL NO.	互換性 ICA	代替部品 REPLACEABLE PART 部品番号 PART NO.	代替部品 REPLACEABLE PART 数量 Q'TY
01	4200466	ｱﾀﾞﾌﾟﾀ;S	ADAPTER;S	1					
01A	4509180	･O-ﾘﾝｸﾞ	･O-RING	1					
04	4154671	ｴﾙﾎﾞ;S	ELBOW;S	1					
04A	4509180	･O-ﾘﾝｸﾞ	･O-RING	1					
10	4346499	ﾌｲﾙﾀ	FILTER	1					
10A	957366	･O-ﾘﾝｸﾞ	･O-RING	1					
16	4371063	ﾎｰｽ (PD)	HOSE (PD)	1					
17	4333390	ﾎｰｽ	HOSE	1					
18	9153889	ﾎｰｽ ｱｯｾﾝ	HOSE ASS'Y	1					
18A	4373641	･ﾎｰｽ (PF)	･HOSE (PF)	1					
18B	4327293	･ﾌﾟﾛﾃｸﾀ	･PROTECTOR	1					
19	9149531	ﾎｰｽ ｱｯｾﾝ	HOSE ASS'Y	1					
19A	4352130	･ﾎｰｽ (DP)	･HOSE (DP)	1					
19B	4327293	･ﾌﾟﾛﾃｸﾀ	･PROTECTOR	1					
20	4055312	ｸﾘｯﾌﾟ;ﾊﾞﾝﾄﾞ	CLIP;BAND	3					

パイロット配管 (11) 〈Z〉
PILOT PIPING (11)

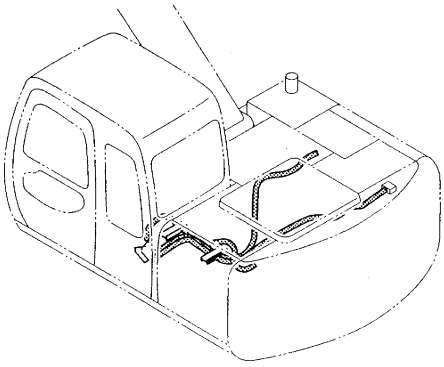

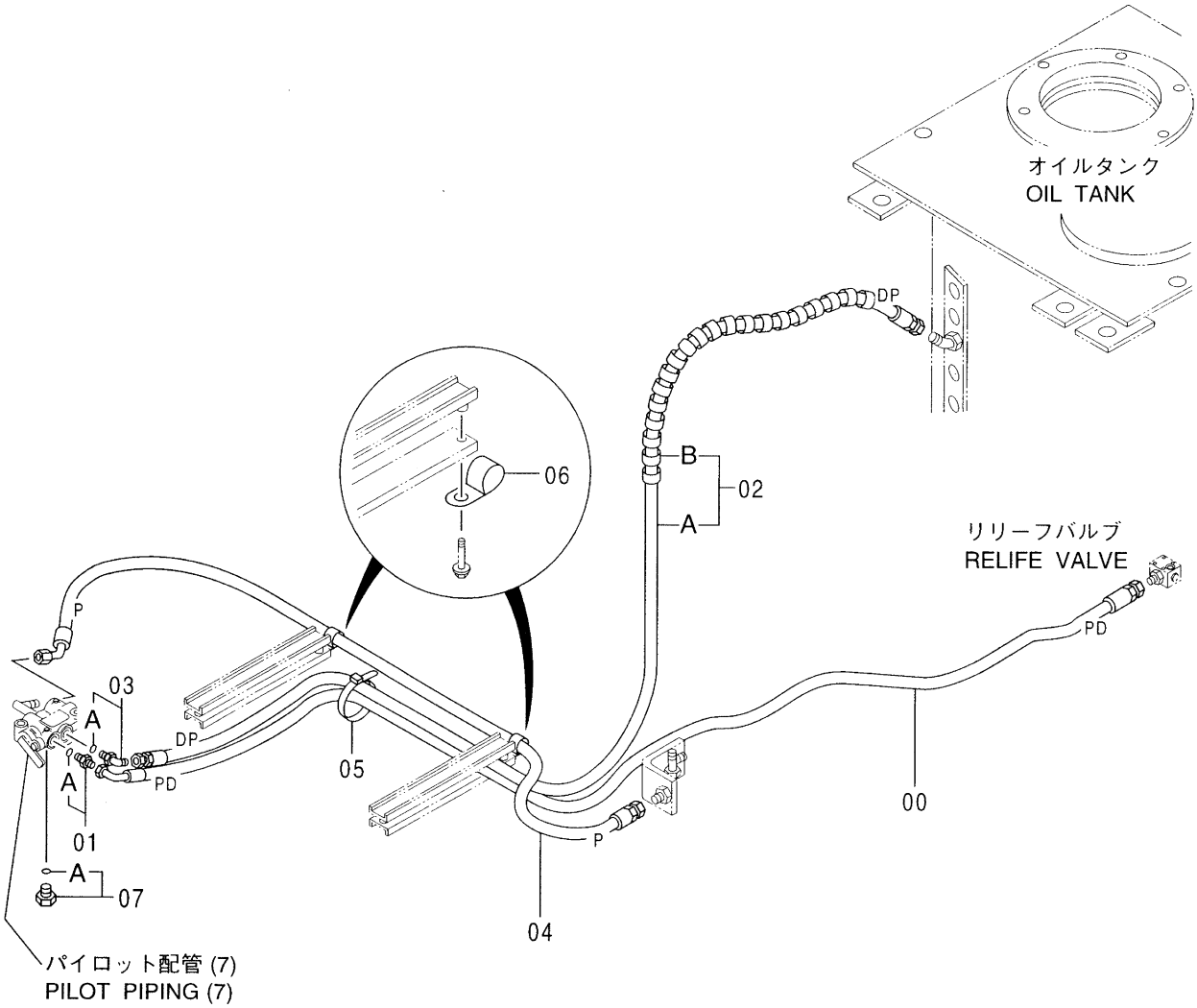

Ⓜ

ﾊﾟｲﾛｯﾄ配管 (11) <Z>
PILOT PIPING (11)

050001-

符号 ITEM	部品番号 PART NO.	部品名	PART NAME	数量 Q'TY	サービスコード S.C	適用号機 SERIAL NO.	互換性 ICA	代替部品 REPLACEABLE PART 部品番号 PART NO.	代替部品 REPLACEABLE PART 数量 Q'TY
00	4371063	ﾎｰｽ (PD)	HOSE (PD)	1					
01	4200466	ｱﾀﾞﾌﾟﾀ;S	ADAPTER;S	1					
01A	4509180	･O-ﾘﾝｸﾞ	･O-RING	1					
02	9158647	ﾎｰｽ ｱｯｾﾝ	HOSE ASS'Y	1					
02A	4382021	･ﾎｰｽ (DP)	･HOSE (DP)	1					
02B	4327293	･ﾌﾟﾛﾃｸﾀ	･PROTECTOR	2					
03	4154671	ｴﾙﾎﾞ;S	ELBOW;S	1					
03A	4509180	･O-ﾘﾝｸﾞ	･O-RING	1					
04	4382018	ﾎｰｽ (P)	HOSE (P)	1					
05	4055312	ｸﾘｯﾌﾟ;ﾊﾞﾝﾄﾞ	CLIP;BAND	1					
06	4190253	ｸﾘｯﾌﾟ	CLIP	2					
07	4093624	ﾌﾟﾗｸﾞ	PLUG	1					
07A	957366	･O-ﾘﾝｸﾞ	･O-RING	1					

パイロット配管（低振動）：1 〈LV〉
PILOT PIPING (LOW VIBRATION) : 1

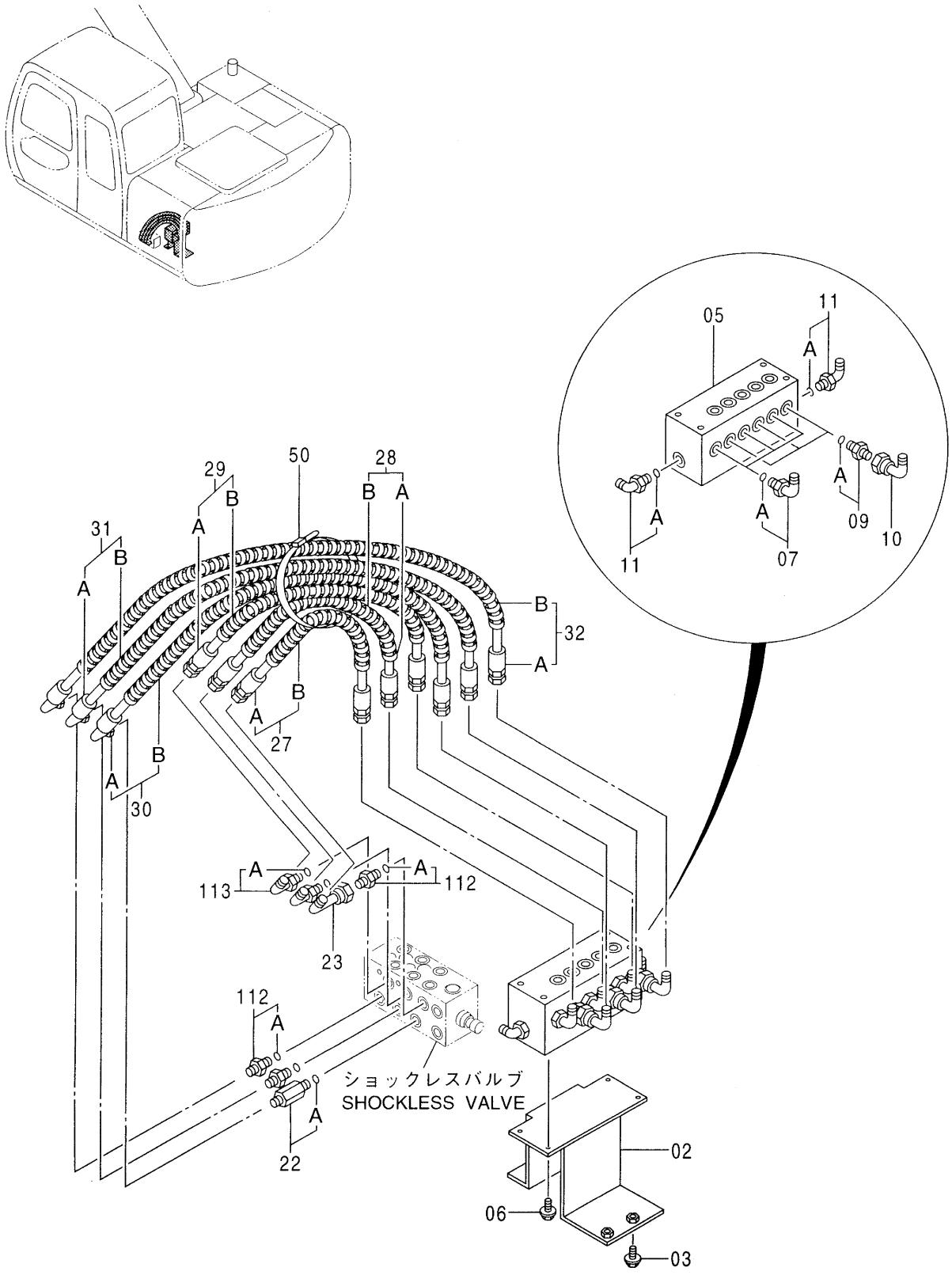

Ⓜ

パイロット配管 (低振動):1 <LV>
PILOT PIPING (LOW VIBRATION):1

050001-

符号 ITEM	部品番号 PART NO.	部品名	PART NAME	数量 Q'TY	サービスコード S.C	適用号機 SERIAL NO.	互換性 ICA	代替部品 REPLACEABLE PART 部品番号 PART NO.	代替部品 REPLACEABLE PART 数量 Q'TY
02	8071195	ブラケット	BRACKET	1					
03	J021035	ボルト;セムス	BOLT;SEMS	3					
05	4396936	バルブ;フローコントロール	VALVE;FC	1	H				
06	J011025	ボルト;セムス	BOLT;SEMS	4					
07	4154671	エルボ;S	ELBOW;S	3					
07A	4509180	・O-リング	・O-RING	1					
09	4200466	アダプタ;S	ADAPTER;S	3					
09A	4509180	・O-リング	・O-RING	1					
10	4239976	ユニオン;S	UNION;S	3					
11	4156434	エルボ;S	ELBOW;S	2					
11A	957366	・O-リング	・O-RING	1					
22	4276965	アダプタ;S	ADAPTER;S	1					
22A	4509180	・O-リング	・O-RING	1					
23	4239976	ユニオン;S	UNION;S	1					
27	9167991	ホース アッセン	HOSE-ASSY	1					
27A	4397135	・ホース (H,8)	・HOSE (H,8)	1					
27B	4327293	・プロテクタ	・PROTECTOR	1					
28	9167993	ホース アッセン	HOSE-ASSY	1					
28A	4397137	・ホース (A,1)	・HOSE (A,1)	1					
28B	4327293	・プロテクタ	・PROTECTOR	1					
29	9167995	ホース アッセン	HOSE-ASSY	1					
29A	4397139	・ホース (C,3)	・HOSE (C,3)	1					
29B	4327293	・プロテクタ	・PROTECTOR	1					
30	9167992	ホース アッセン	HOSE-ASSY	1					
30A	4397136	・ホース (G,7)	・HOSE (G,7)	1					
30B	4327293	・プロテクタ	・PROTECTOR	1					
31	9167994	ホース アッセン	HOSE-ASSY	1					
31A	4397138	・ホース (B,2)	・HOSE (B,2)	1					
31B	4327293	・プロテクタ	・PROTECTOR	2					
32	9167996	ホース アッセン	HOSE-ASSY	1					
32A	4397140	・ホース (D,4)	・HOSE (D,4)	1					
32B	4327293	・プロテクタ	・PROTECTOR	2					
50	4121859	クリップ;バンド	CLIP;BAND	6					
112	4200466	アダプタ;S	ADAPTER;S	3					
112A	4509180	・O-リング	・O-RING	1					
113	4154671	エルボ;S	ELBOW;S	2					
113A	4509180	・O-リング	・O-RING	1					

パイロット配管（低振動）：2 〈LV〉
PILOT PIPING (LOW VIBRATION) : 2

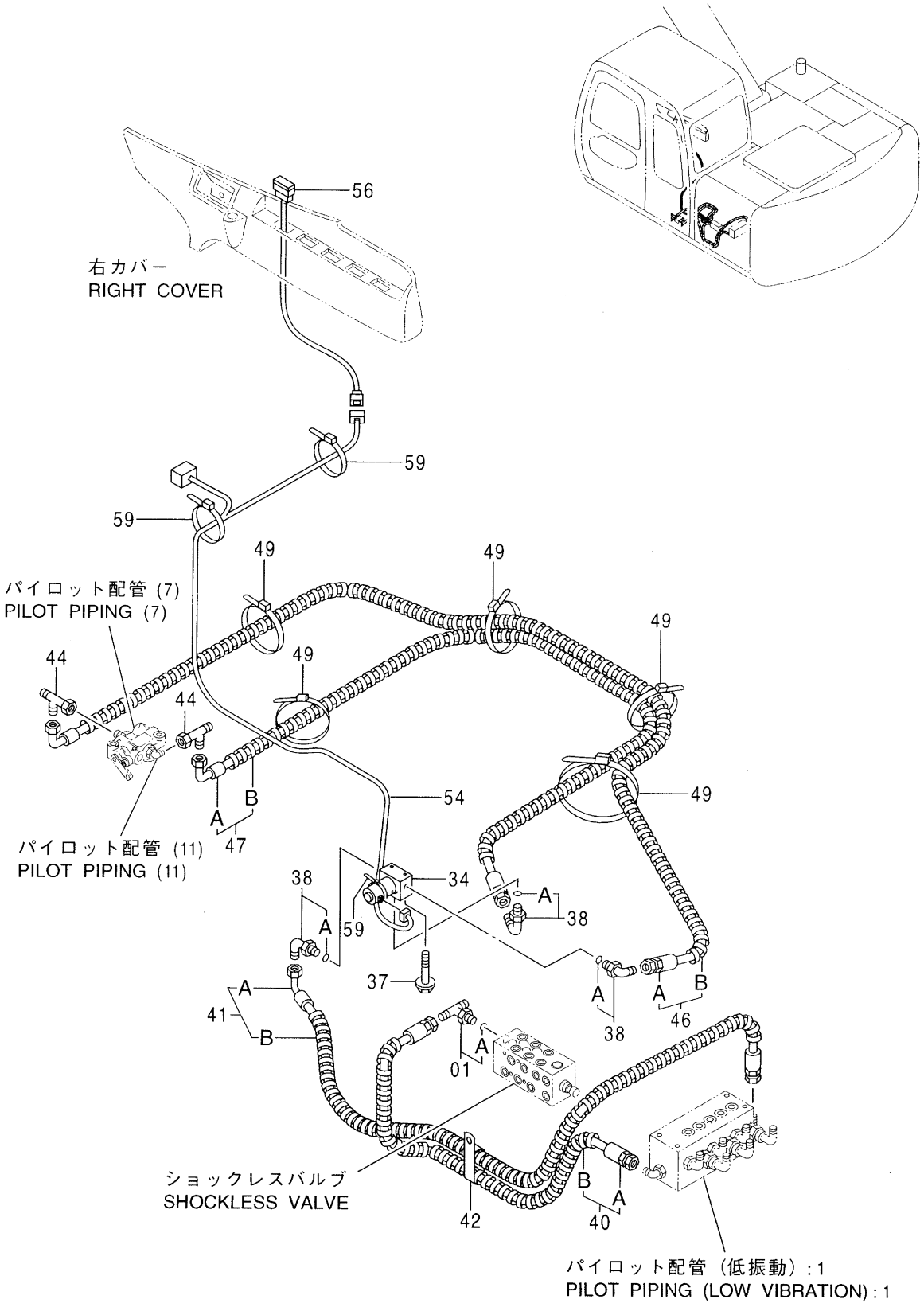

Ⓜ

ﾊﾟｲﾛｯﾄ配管 (低振動):2 <LV>
PILOT PIPING (LOW VIBRATION):2

050001-

符号 ITEM	部品番号 PART NO.	部品名	PART NAME	数量 Q'TY	サービスコード S.C	適用号機 SERIAL NO.	互換性 ICA	代替部品 REPLACEABLE PART 部品番号 PART NO.	代替部品 REPLACEABLE PART 数量 Q'TY
01	4208473	ﾁｰ;S	TEE;S	1					
01A	957366	･O-ﾘﾝｸﾞ	･O-RING	1					
34	4273526	VALVE;SOL	VALVE;SOL	1	H				
37	J020865	ﾎﾞﾙﾄ;ｾﾑｽ	BOLT;SEMS	2					
38	4156434	ｴﾙﾎﾞ;S	ELBOW;S	3					
38A	957366	･O-ﾘﾝｸﾞ	･O-RING	1					
40	9167988	ﾎｰｽ ｱｯｾﾝ	HOSE-ASSY	1					
40A	4397180	･ﾎｰｽ (A4)	･HOSE (A4)	1					
40B	4327293	･ﾌﾟﾛﾃｸﾀ	･PROTECTOR	1					
41	9167989	ﾎｰｽ ｱｯｾﾝ	HOSE-ASSY	1					
41A	4397181	･ﾎｰｽ (PP)	･HOSE (PP)	1					
41B	4327293	･ﾌﾟﾛﾃｸﾀ	･PROTECTOR	3					
42	4190282	ｸﾘｯﾌﾟ	CLIP	1					
44	4246672	ﾕﾆｵﾝ;M	UNION;M	2					
46	9167997	ﾎｰｽ ｱｯｾﾝ	HOSE-ASSY	1					
46A	4381895	･ﾎｰｽ (P)	･HOSE (P)	1					
46B	4327293	･ﾌﾟﾛﾃｸﾀ	･PROTECTOR	3					
47	9167990	ﾎｰｽ ｱｯｾﾝ	HOSE-ASSY	1					
47A	4397182	･ﾎｰｽ (DG)	･HOSE (DG)	1					
47B	4327293	･ﾌﾟﾛﾃｸﾀ	･PROTECTOR	3					
49	4055312	ｸﾘｯﾌﾟ;ﾊﾞﾝﾄﾞ	CLIP;BAND	5					
54	3081802	ﾊｰﾈｽ;ﾜｲﾔ	HARNESS;WIRE	1					
56	4352947	ｽｲｯﾁ	SWITCH	1					
59	4055312	ｸﾘｯﾌﾟ;ﾊﾞﾝﾄﾞ	CLIP;BAND	3					

コンソール
CONSOLE

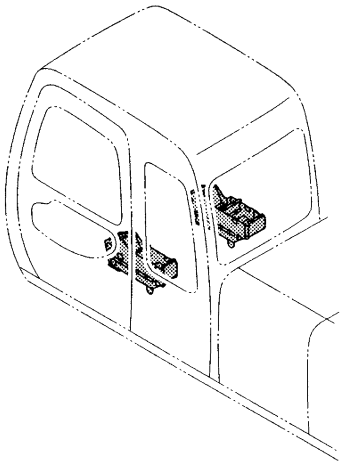

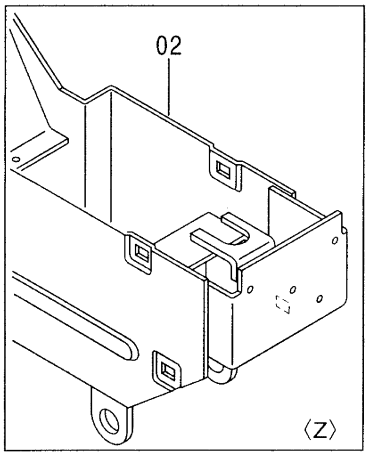

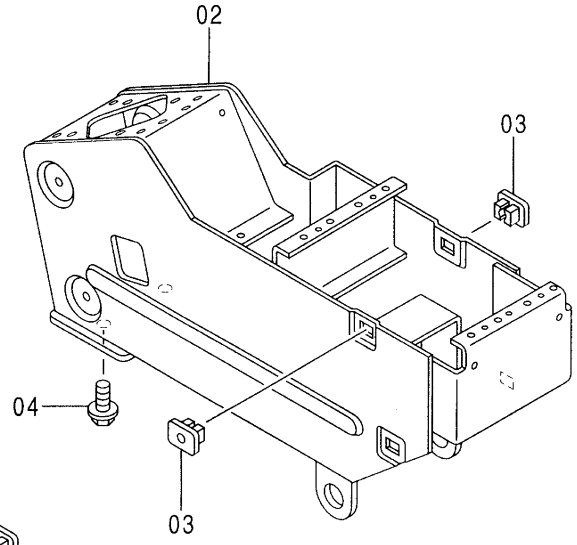

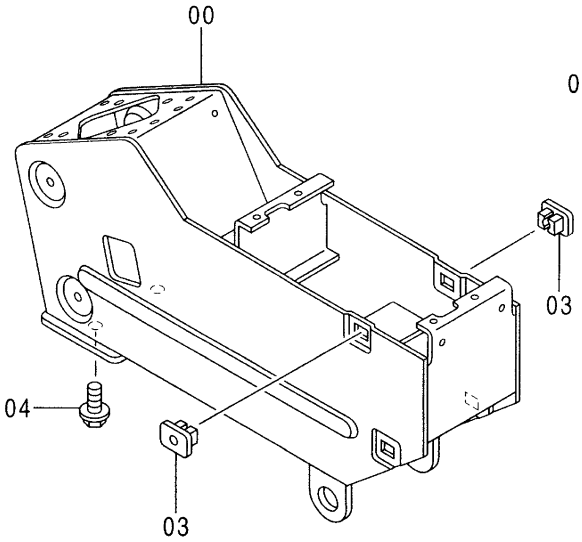

Ⓜ

コンソール
CONSOLE

001001-

符号 ITEM	部品番号 PART NO.	部品名	PART NAME	数量 Q'TY	サービスコード S.C	適用号機 SERIAL NO.	互換性 ICA	代替部品 REPLACEABLE PART 部品番号 PART NO.	代替部品 REPLACEABLE PART 数量 Q'TY
00	6014737	ｽﾀﾝﾄﾞ (L)	STAND (L)	1					
02	6014741	ｽﾀﾝﾄﾞ (R) <120, SS. HG, LV, X, E, H, K>	STAND (R)	1					
02	6016300	ｽﾀﾝﾄﾞ (R) <Z>	STAND (R)	1					
02	6016489	ｽﾀﾝﾄﾞ (R) [ﾌﾞﾚｰﾄﾞ用]	STAND (R)	1					
03	4351255	ｸﾘｯﾌﾟ	CLIP	8					
04	J011030	ﾎﾞﾙﾄ;ｾﾑｽ	BOLT;SEMS	4					

コンソールカバー (1)
CONSOLE COVER (1)

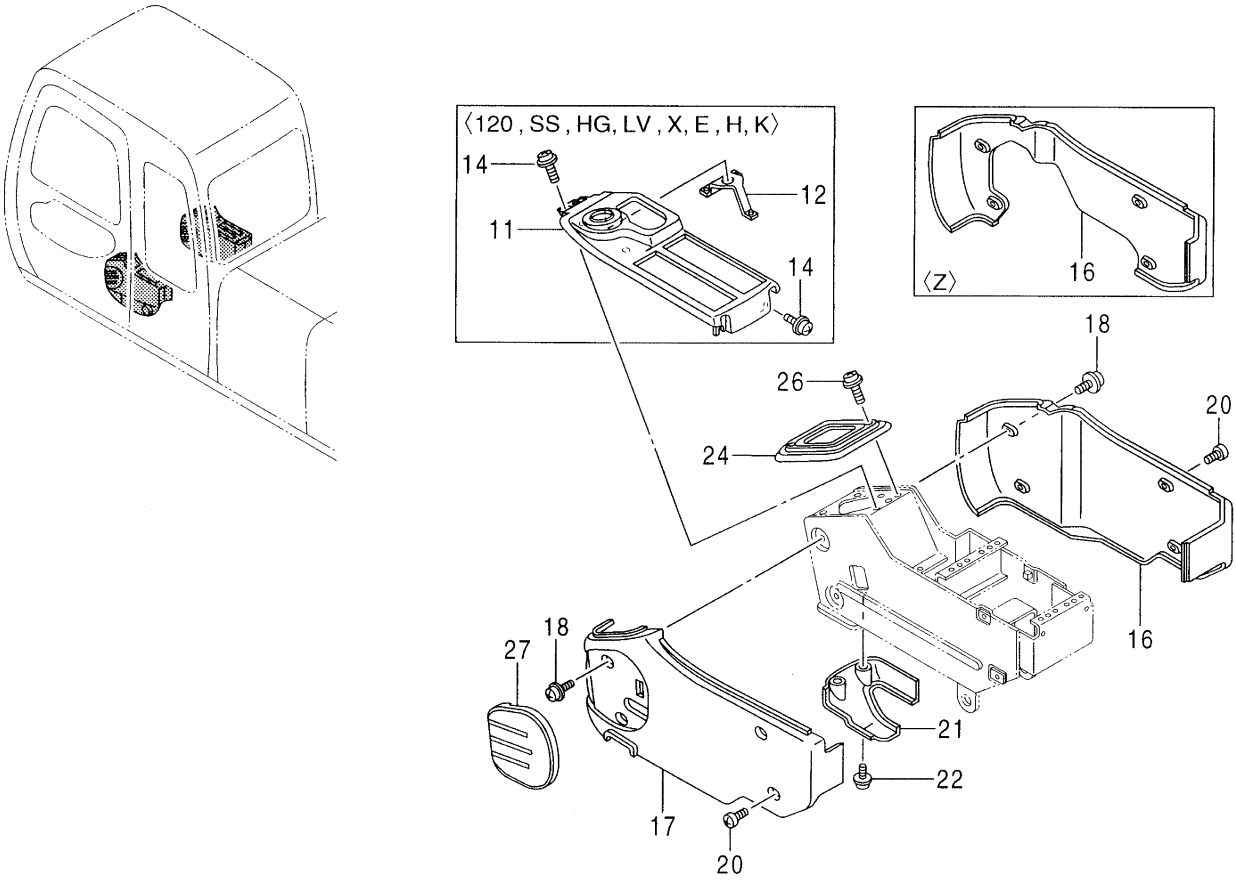

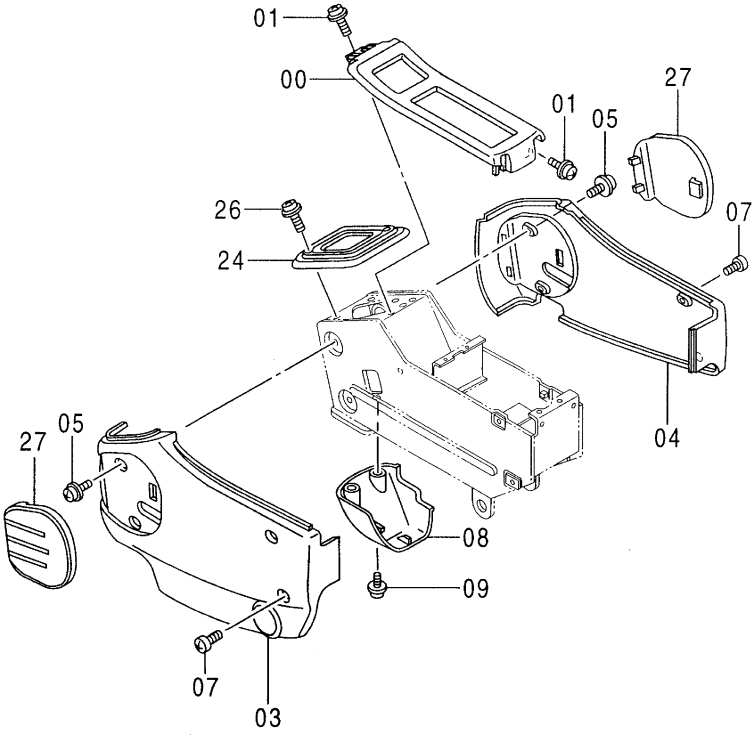

Ⓜ

コンソール カバー (1)
CONSOLE COVER (1)

001001-

符号 ITEM	部品番号 PART NO.	部品名	PART NAME	数量 Q'TY	サービスコード S.C	適用号機 SERIAL NO.	互換性 ICA	代替部品 REPLACEABLE PART 部品番号 PART NO.	代替部品 REPLACEABLE PART 数量 Q'TY
00	1021354	フレーム	FRAME	1					
01	J680616	スクリュ;セムス	SCREW;SEMS	4					
03	1021345	カバー	COVER	1					
04	1021346	カバー	COVER	1					
05	J680616	スクリュ;セムス	SCREW;SEMS	4					
07	4361802	スクリュ;タッピング	SCREW;TAPPING	4					
08	3072629	カバー	COVER	1					
09	J680616	スクリュ;セムス	SCREW;SEMS	2					
11	5004653	フレーム	FRAME	1					
		<120, SS, HG, LV, X, E, H, K>							
12	3072716	ブラケット	BRACKET	1					
		<120, SS, HG, LV, X, E, H, K>							
14	J680616	スクリュ;セムス	SCREW;SEMS	4					
		<120, SS, HG, LV, X, E, H, K>							
16	1021350	カバー	COVER	1					
		<120, SS, HG, LV, X, E, H, K>							
16	3077983	カバー (ブレード用)	COVER	1					
		<120, SS, HG, LV, X, E, H, K>							
16	3077983	カバー <Z>	COVER	1					
17	1021349	カバー	COVER	1					
18	J680616	スクリュ;セムス	SCREW;SEMS	4					
20	4361802	スクリュ;タッピング	SCREW;TAPPING	4					
21	3072613	カバー	COVER	1					
21	3077679	カバー (ブレード用)	COVER	1					
22	J680616	スクリュ;セムス	SCREW;SEMS	2					
24	2037689	カバー	COVER	2					
26	J460635	スクリュ;セムス	SCREW;SEMS	8					
27	4351277	パッド	PAD	3					

コンソールカバー (2) 〈120, SS, HG, LV, X, E, H, K〉
CONSOLE COVER (2)

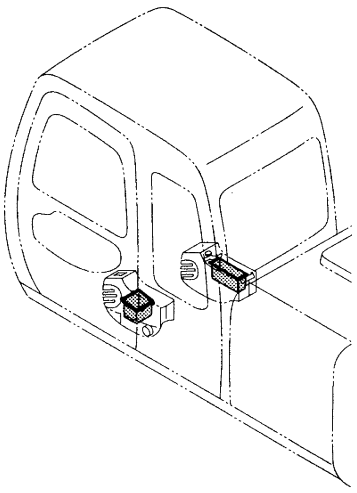

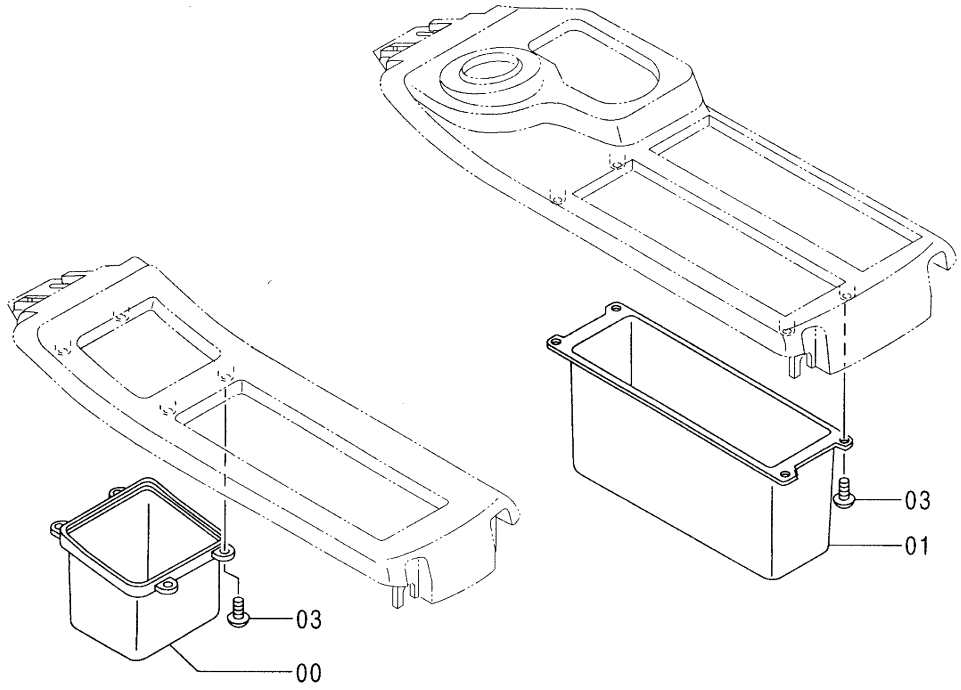

Ⓜ

コンソール カバー (2) <120, SS, HG, LV, X, E, H, K>
CONSOLE COVER (2)

001001-

符号 ITEM	部品番号 PART NO.	部品名	PART NAME	数量 Q'TY	サービスコード S.C	適用号機 SERIAL NO.	互換性 ICA	代替部品 REPLACEABLE PART 部品番号 PART NO.	代替部品 REPLACEABLE PART 数量 Q'TY
00	3072699	ポケット	POCKET	1					
01	3072700	ポケット	POCKET	1					
03	4361800	スクリュ;タッピング	SCREW;TAPPING	8					

コンソールカバー (2) 〈Z〉
CONSOLE COVER (2)

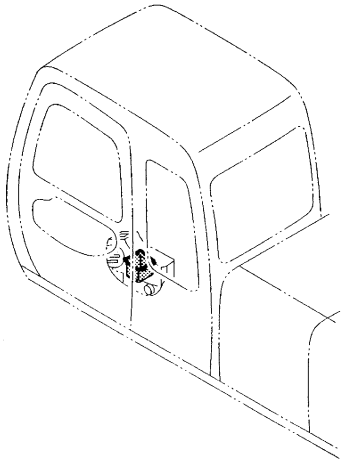

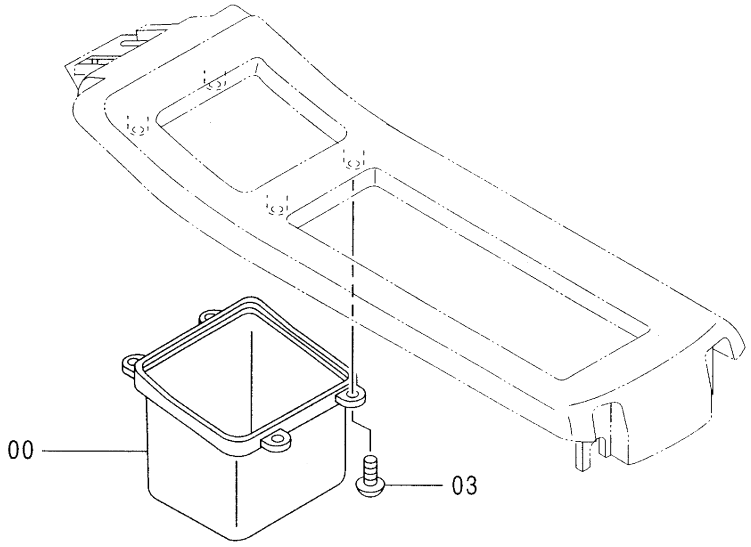

Ⓜ

コンソール カバー (2) <Z>
CONSOLE COVER (2)

050001-

符号 ITEM	部品番号 PART NO.	部品名	PART NAME	数量 Q'TY	サービスコード S.C	適用号機 SERIAL NO.	互換性 ICA	代替部品 REPLACEABLE PART 部品番号 PART NO.	代替部品 REPLACEABLE PART 数量 Q'TY
00	3072699	ポケット (L)	POCKET (L)	1					
03	4361800	スクリュ;タッピング	SCREW;TAPPING	4					

右カバー〈120, SS, HG, LV, X, E, H, K〉
RIGHT COVER

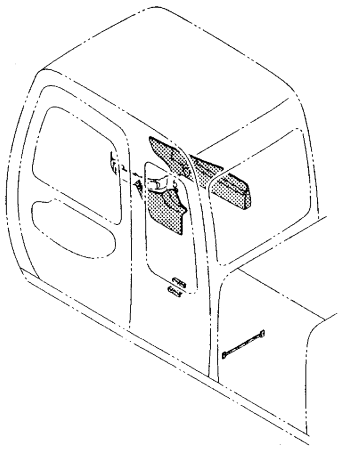

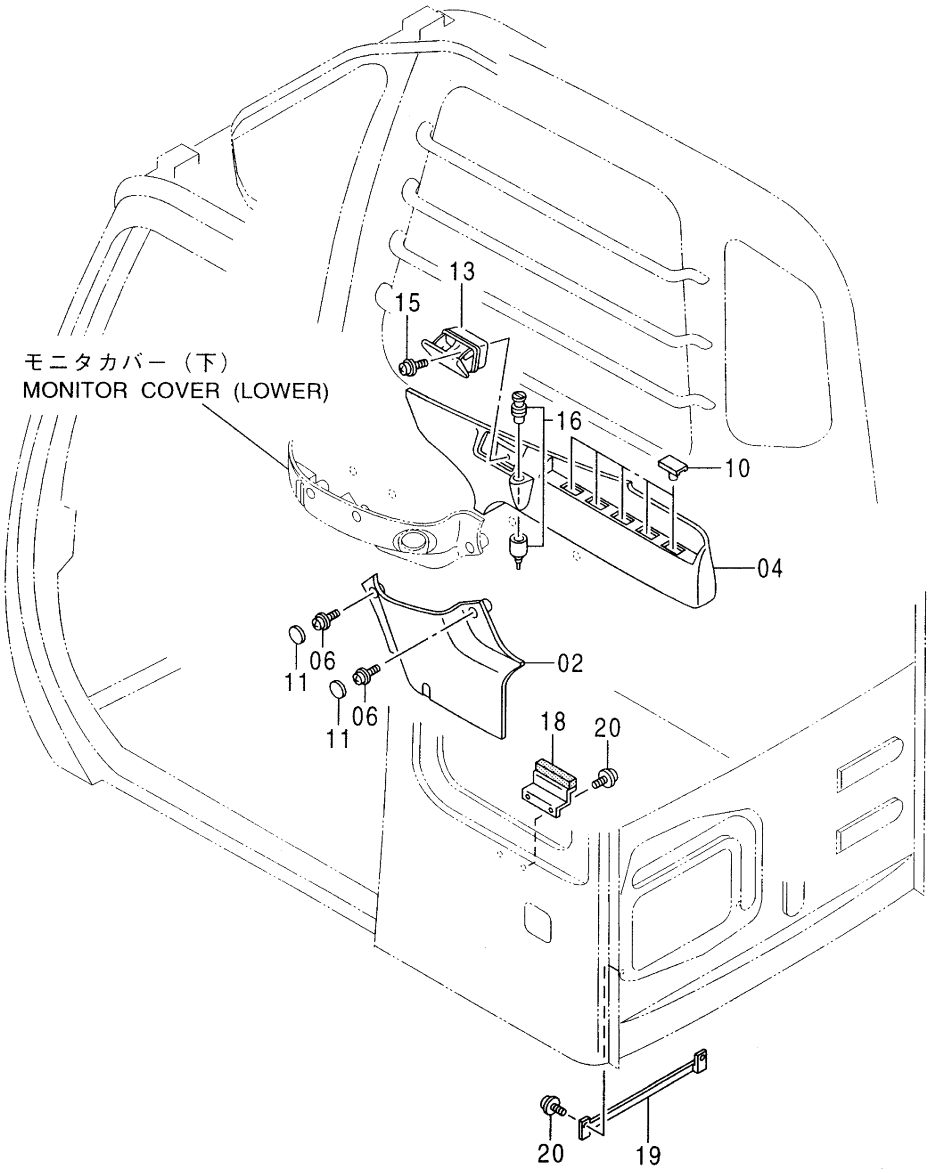

Ⓜ

右ｶﾊﾞｰ <120, SS, HG, LV, X, E, H, K>
RIGHT COVER

001001-

符号 ITEM	部品番号 PART NO.	部品名	PART NAME	数量 Q'TY	サービスコード S.C	適用号機 SERIAL NO.	互換性 ICA	代替部品 REPLACEABLE PART 部品番号 PART NO.	代替部品 REPLACEABLE PART 数量 Q'TY
02	4350246	ｶﾊﾞｰ	COVER	1					
04	4350247	ｶﾊﾞｰ	COVER	1					
06	J460616	ｽｸﾘｭ;ｾﾑｽ	SCREW;SEMS	2					
10	4350778	ｷｬｯﾌﾟ	CAP	5					
11	4350779	ｷｬｯﾌﾟ	CAP	2					
13	4350398	ｱｼｭﾄﾚｲ	ASHTRAY	1					
15	J460614	ｽｸﾘｭ;ｾﾑｽ	SCREW;SEMS	1					
16	4357862	ﾗｲﾀｰ	LIGHTER	1					
18	8064900	ﾌﾞﾗｹｯﾄ	BRACKET	1					
19	3074721	ﾌﾞﾗｹｯﾄ	BRACKET	1					
20	J460616	ｽｸﾘｭ;ｾﾑｽ	SCREW;SEMS	4					

右カバー 〈Z〉
RIGHT COVER

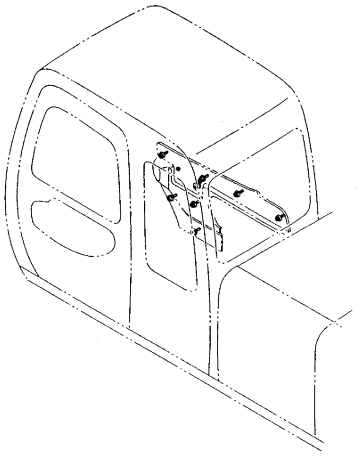

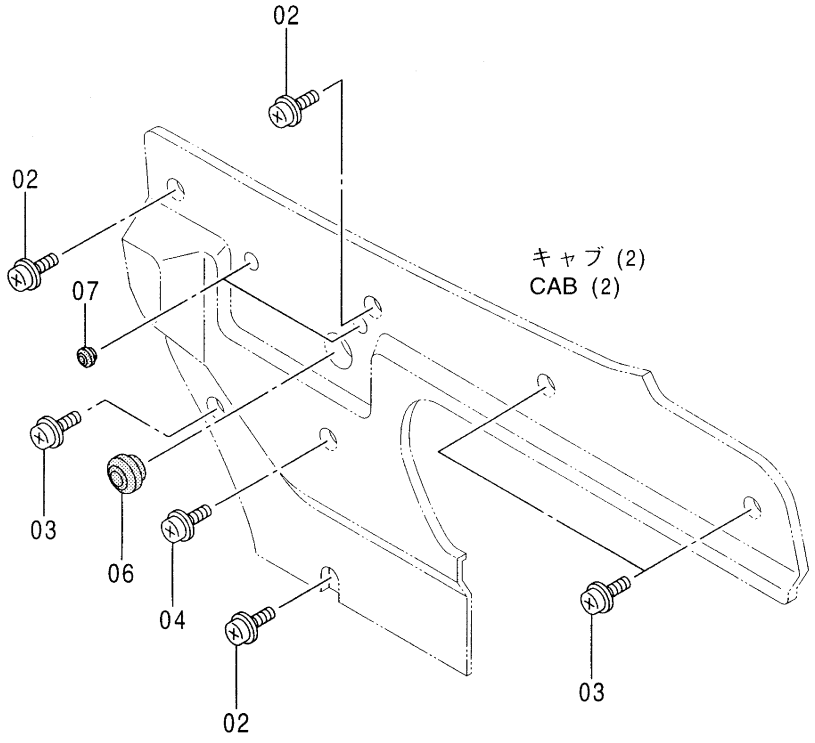

Ⓜ

右ｶﾊﾞｰ <Z>
RIGHT COVER

050001-

符号 ITEM	部品番号 PART NO.	部品名	PART NAME	数量 Q'TY	サービスコード S.C	適用号機 SERIAL NO.	互換性 ICA	代替部品 REPLACEABLE PART 部品番号 PART NO.	代替部品 REPLACEABLE PART 数量 Q'TY
02	J680616	ｽｸﾘｭ;ｾﾑｽ	SCREW;SEMS	3					
03	J680625	ｽｸﾘｭ;ｾﾑｽ	SCREW;SEMS	3					
04	J680635	ｽｸﾘｭ;ｾﾑｽ	SCREW;SEMS	1					
06	4198176	ﾌﾞｯｼﾝｸﾞ;ﾗﾊﾞｰ	BUSHING;RUBBER	1					
07	4146754	ﾗﾊﾞｰ	RUBBER	2					

モニタカバー（下）〈120, SS, HG, LV, X, E, H, K〉
MONITOR COVER (LOWER)

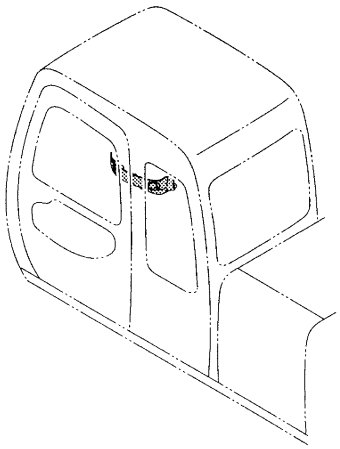

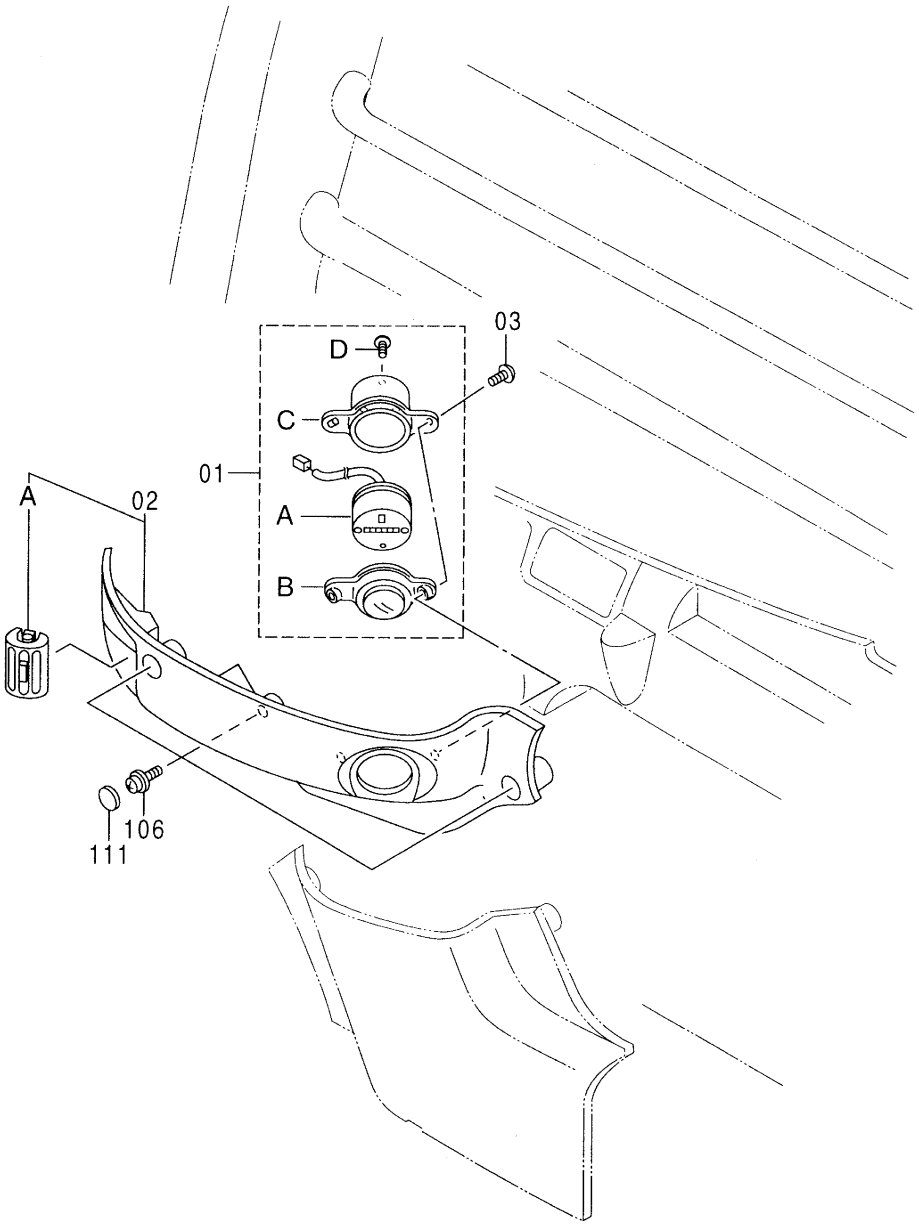

Ⓜ

モニタ カバー (下) <120, SS, HG, LV, X, E, H, K>
MONITOR COVER (LOWER)

001001-

符号 ITEM	部品番号 PART NO.	部品名	PART NAME	数量 Q'TY	サービスコード S.C	適用号機 SERIAL NO.	互換性 ICA	代替部品 REPLACEABLE PART 部品番号 PART NO.	代替部品 REPLACEABLE PART 数量 Q'TY
01-03	4350245	カバー	COVER	1					
01	4370312	・メータ;アワー	・METER;HOUR	1					
01A	4370313	・・メータ;アワー	・・METER;HOUR	1					
01B	4370314	・・ガラス	・・GLASS	1					
01C	4370315	・・ケース	・・CASE	1					
01D	4349998	・・スクリュ	・・SCREW	3					
02	4370316	・カバー	・COVER	1					
02A	4370317	・・ルーバ	・・LOUVER	1					
03	4297101	・スクリュ	・SCREW	2					
106	J460616	スクリュ;セムス	SCREW;SEMS	3					
111	4350779	キャップ	CAP	3					

コントローラ〈120,SS,HG,LV,X,E,H,K〉
CONTROLLER

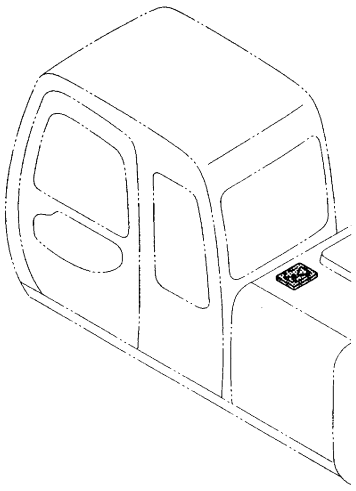

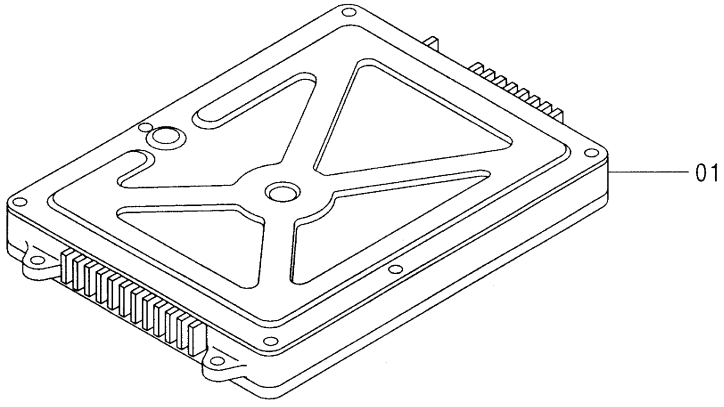

Ⓜ

ｺﾝﾄﾛｰﾗ <120, SS, HG, LV, X, E, H, K>
CONTROLLER

001001-

符号 ITEM	部品番号 PART NO.	部品名	PART NAME	数量 Q'TY	サービスコード S.C	適用号機 SERIAL NO.	互換性 ICA	代替部品 REPLACEABLE PART 部品番号 PART NO.	代替部品 REPLACEABLE PART 数量 Q'TY
01	9148016	ﾕﾆｯﾄ;EPVC <120, SS, HG, X, H, K>	UNIT;EPVC	1		120, HG, X, H, K :-051785 SS :-051651			
01	9164279	ﾕﾆｯﾄ;EPVC <120, SS, HG, X, H, K>	UNIT;EPVC	1		120, HG, X, H, K :051786- SS :051652-			
01	9168346	ﾕﾆｯﾄ;EPVC <LV>	UNIT;EPVC	1					
01	4369340	ﾕﾆｯﾄ;EPVC <E>	UNIT;EPVC	1					

モニター 〈120, SS, HG, LV, X, E, H, K〉
MONITOR

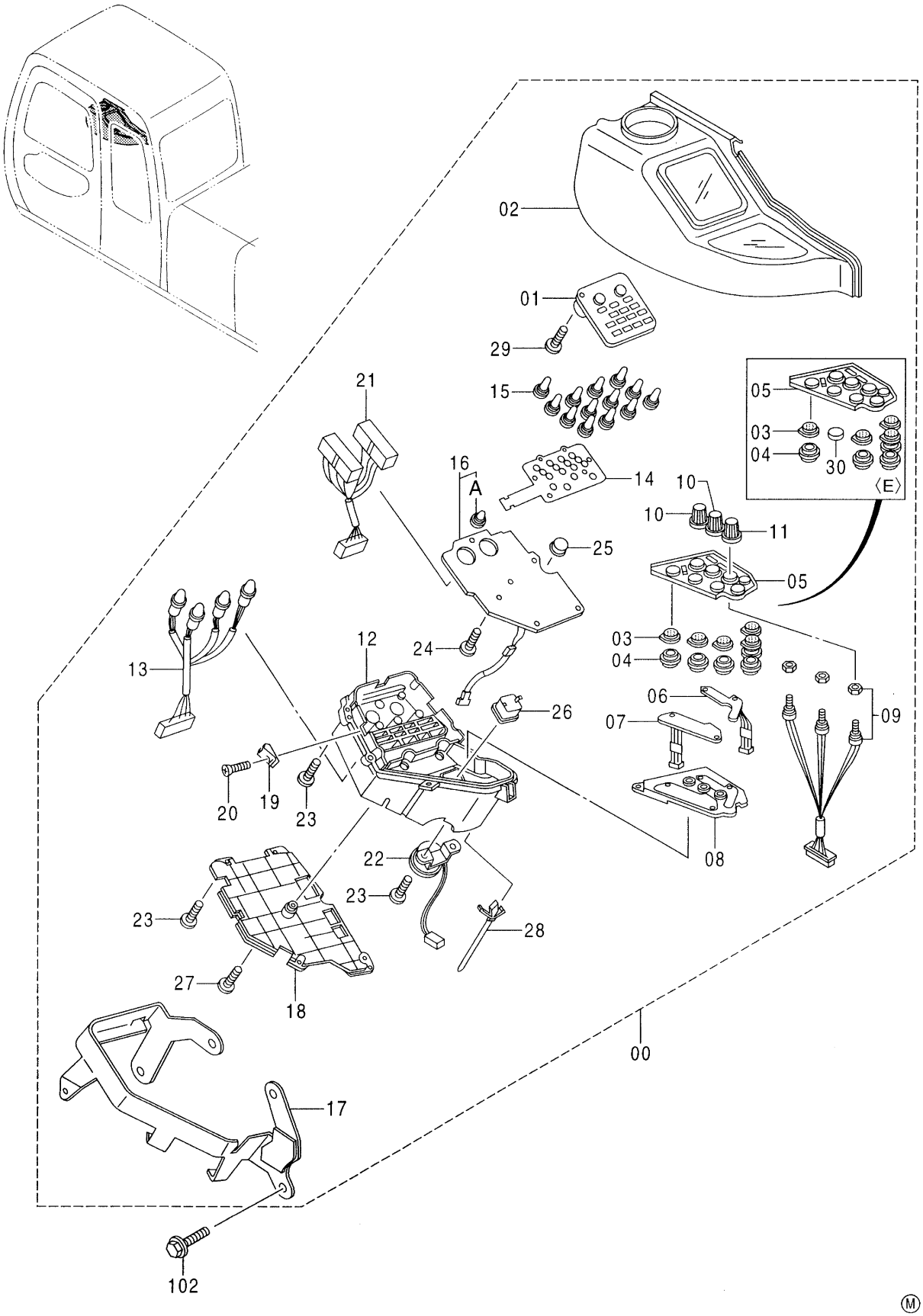

ﾓﾆﾀｰ <120, SS, HG, LV, X, E, H, K>
MONITOR

001001-

符号 ITEM	部品番号 PART NO.	部品名	PART NAME	数量 Q'TY	サービスコード S.C	適用号機 SERIAL NO.	互換性 ICA	代替部品 REPLACEABLE PART 部品番号 PART NO.	代替部品 REPLACEABLE PART 数量 Q'TY
00	4333862	ﾓﾆﾀｰ	MONITOR	1		-054250	T	4411756	1
		<120, SS, HG, LV, X, H>						4209296	1
00	4411756	ﾓﾆﾀｰ	MONITOR	1	#	054251-			
		<120, SS, HG, LV, X, H>							
00	4366558	ﾓﾆﾀｰ <E>	MONITOR	1		-054250	T	4411758	1
								4209296	1
00	4411758	ﾓﾆﾀｰ <E>	MONITOR	1	#	054251-			
00	4368869	ﾓﾆﾀｰ <K>	MONITOR	1					
01	4370111	･ﾒｰﾀ	･METER	1					
		<120, SS, HG, LV, X, H>							
01	4377735	･ﾒｰﾀ <E>	･METER	1					
01	4377982	･ﾒｰﾀ <K>	･METER	1					
02	4370112	･ｹｰｽ	･CASE	1		-054250	T	4420937	1
		<120, SS, HG, LV, X, H, K>						4209296	1
02	4420937	･ｹｰｽ	･CASE	1	#	054251-			
		<120, SS, HG, LV, X, H, K>							
02	4377736	･ｹｰｽ <E>	･CASE	1		-054250	T	4420939	1
								4209296	1
02	4420939	･ｹｰｽ <E>	･CASE	1	#	054251-			
03	4370113	･ｽｲｯﾁ	･SWITCH	5					
		<120, SS, HG, LV, X, H, K>							
03	4370113	･ｽｲｯﾁ <E>	･SWITCH	4					
04	4310827	･ｹｰｽ	･CASE	5					
		<120, SS, HG, LV, X, H, K>							
04	4310827	･ｹｰｽ <E>	･CASE	4					
05	4370114	･ｽｲｯﾁ	･SWITCH	1					
06	4370115	･ｽｲｯﾁﾎﾞｰﾄﾞ	･SWITCH-BOARD	1					
07	4370116	･ｽｲｯﾁﾎﾞｰﾄﾞ	･SWITCH-BOARD	1					
08	4370117	･ﾎﾞｰﾄﾞ	･BOARD	1					
09	4370118	･ｽｲｯﾁ;ﾛｰﾀﾘｰ	･SWITCH;ROTARY	1					
10	4370119	･ﾉﾌﾞ	･KNOB	2					
11	4370137	･ﾉﾌﾞ	･KNOB	1					
12	4370138	･ｹｰｽ	･CASE	1					
13	4370139	･ｴﾙｲｰﾃﾞｨ	･L.E.D	1					
14	4370140	･ﾎﾞｰﾄﾞ	･BOARD	1					
15	4370141	･ﾗﾝﾌﾟ;ｿｹｯﾄ	･LAMP;SOCKET	13					
16	4370142	･ﾎﾞｰﾄﾞ;ﾌﾟﾘﾝﾃｯﾄﾞ	･BOARD;PRINTED	1					
16A	4370141	･･ﾗﾝﾌﾟ;ｿｹｯﾄ	･･LAMP;SOCKET	1					
17	4370144	･ﾌﾞﾗｹｯﾄ	･BRACKET	1					
18	4370145	･ｶﾊﾞｰ	･COVER	1					

モニター 〈120, SS, HG, LV, X, E, H, K〉
MONITOR

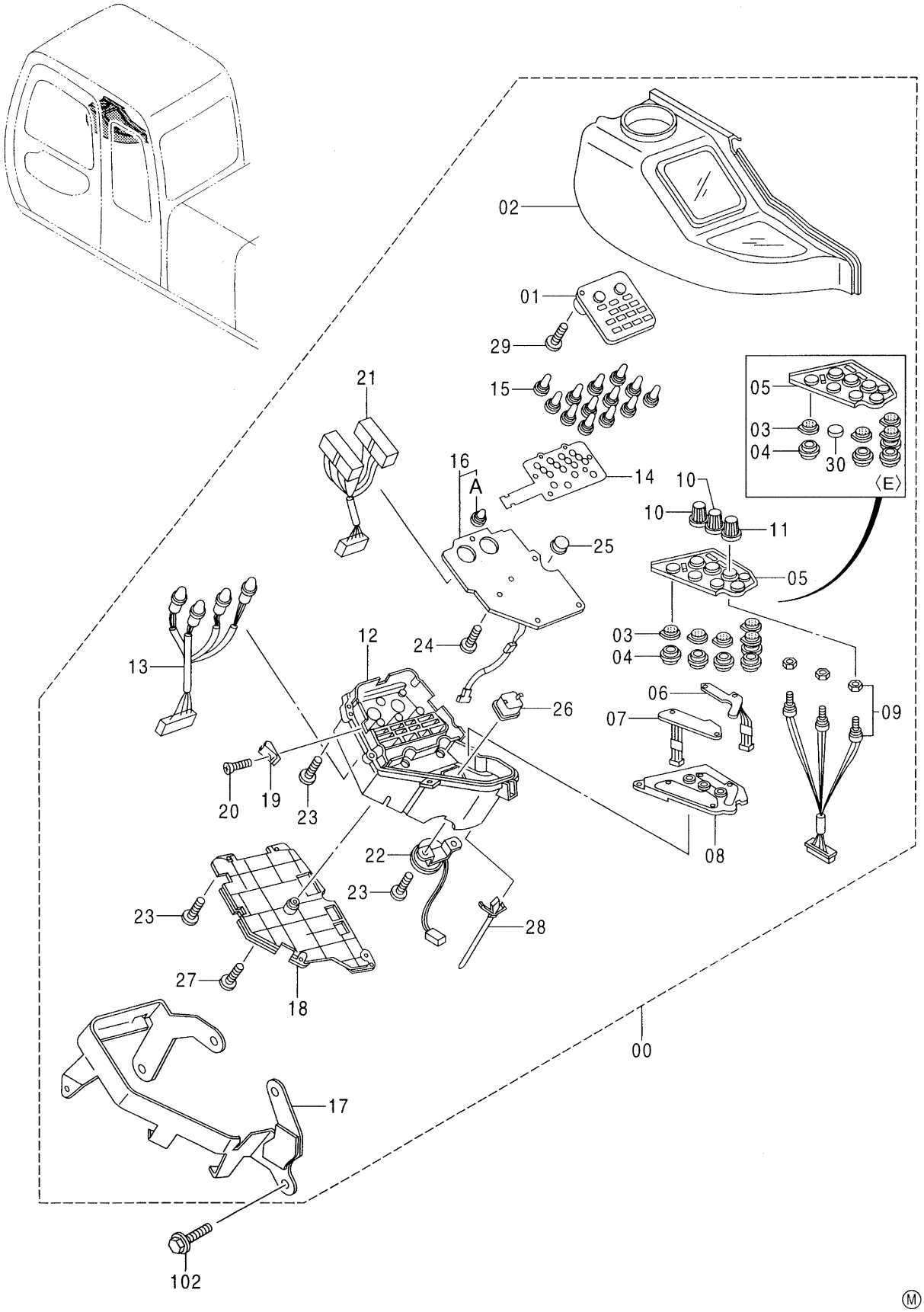

Ⓜ

モニター <120, SS, HG, LV, X, E, H, K>
MONITOR

001001-

符号 ITEM	部品番号 PART NO.	部品名	PART NAME	数量 Q'TY	サービスコード S.C	適用号機 SERIAL NO.	互換性 ICA	代替部品 REPLACEABLE PART 部品番号 PART NO.	代替部品 REPLACEABLE PART 数量 Q'TY
19	4370146	・ﾅｯﾄ	・NUT	2					
20	4370147	・ｽｸﾘｭ;ﾀｯﾋﾟﾝｸﾞ	・SCREW;TAPPING	2					
21	4370148	・ﾚｼﾞｽﾀ	・RESISTOR	1					
22	4370149	・ﾌﾞｻﾞｰ	・BUZZER	1					
23	4294999	・ｽｸﾘｭ	・SCREW	19					
24	4370154	・ｽｸﾘｭ;ｾｯﾄ	・SCREW;SET	6					
25	4297127	・ｷｬｯﾌﾟ	・CAP	1					
26	4297105	・ｷｬｯﾌﾟ	・CAP	1					
27	4297101	・ｽｸﾘｭ	・SCREW	1					
28	4370155	・ｸﾗﾝﾌﾟ	・CLAMP	1					
29	4370156	・ｽｸﾘｭ;ｾｯﾄ	・SCREW;SET	1					
30	4310828	・ｷｬｯﾌﾟ <E>	・CAP	1					
102	J010816	ﾎﾞﾙﾄ;ｾﾑｽ	BOLT;SEMS	4					

モニター 〈Z〉
MONITOR

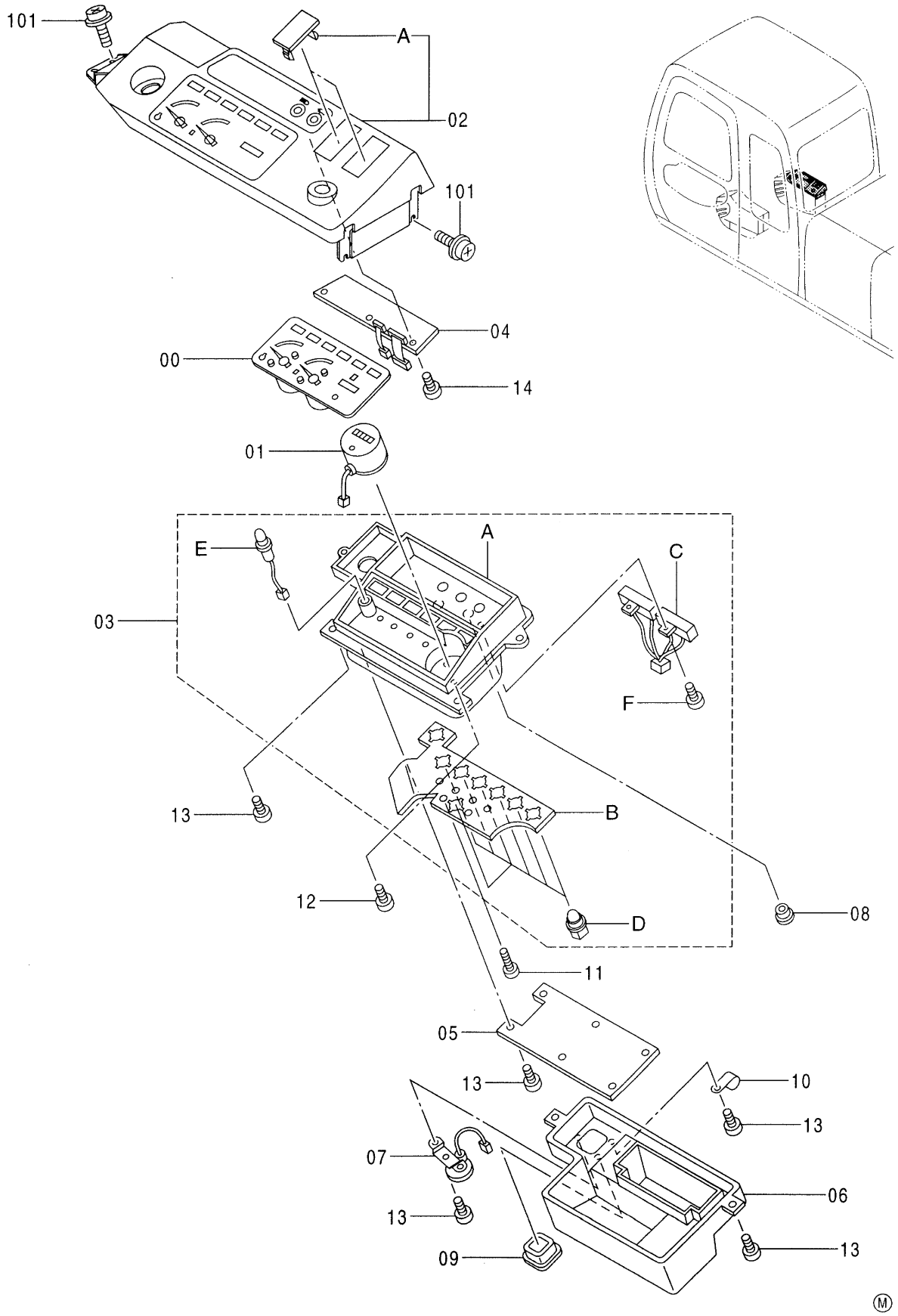

モニター <Z>
MONITOR

050001-

符号 ITEM	部品番号 PART NO.	部品名	PART NAME	数量 Q'TY	サービスコード S.C	適用号機 SERIAL NO.	互換性 ICA	代替部品 REPLACEABLE PART 部品番号 PART NO.	代替部品 REPLACEABLE PART 数量 Q'TY
00-14	4362304	モニター	MONITOR	1					
00	4388978	・メータ	・METER	1					
01	4388977	・メータ	・METER	1					
02	4388976	・ケース	・CASE	1					
02A	4350778	・・キャップ	・・CAP	2					
03	4388975	・ケース	・CASE	1					
03A	4388974	・・ケース	・・CASE	1					
03B	4388973	・・ボード	・・BOARD	1					
03C	4388972	・・レジスタ	・・RESISTOR	1					
03D	4370141	・・ランプ;ソケット	・・LAMP;SOCKET	8					
03E	4388971	・・エルイーディ	・・LED	1					
03F	4388970	・・スクリュ	・・SCREW	2					
04	4388969	・ボード;プリンテッド	・BOARD;PRINTED	1					
05	4388968	・ボード;プリンテッド	・BOARD;PRINTED	1					
06	4388967	・ケース	・CASE	1					
07	4388966	・ブザー	・BUZZER	1					
08	4388965	・キャップ	・CAP	1					
09	4310825	・グロメット	・GROMMET	1					
10	4388964	・クランプ	・CLAMP	1					
11	4388963	・スクリュ	・SCREW	6					
12	4349998	・スクリュ	・SCREW	3					
13	4310818	・スクリュ	・SCREW	12					
14	4388962	・スクリュ	・SCREW	3					
101	J680616	スクリュ;セムス	SCREW;SEMS	4					

姿勢モニター 〈HG, X〉
WORK POSITION MONITOR

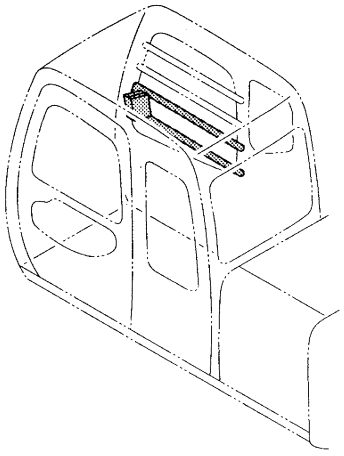

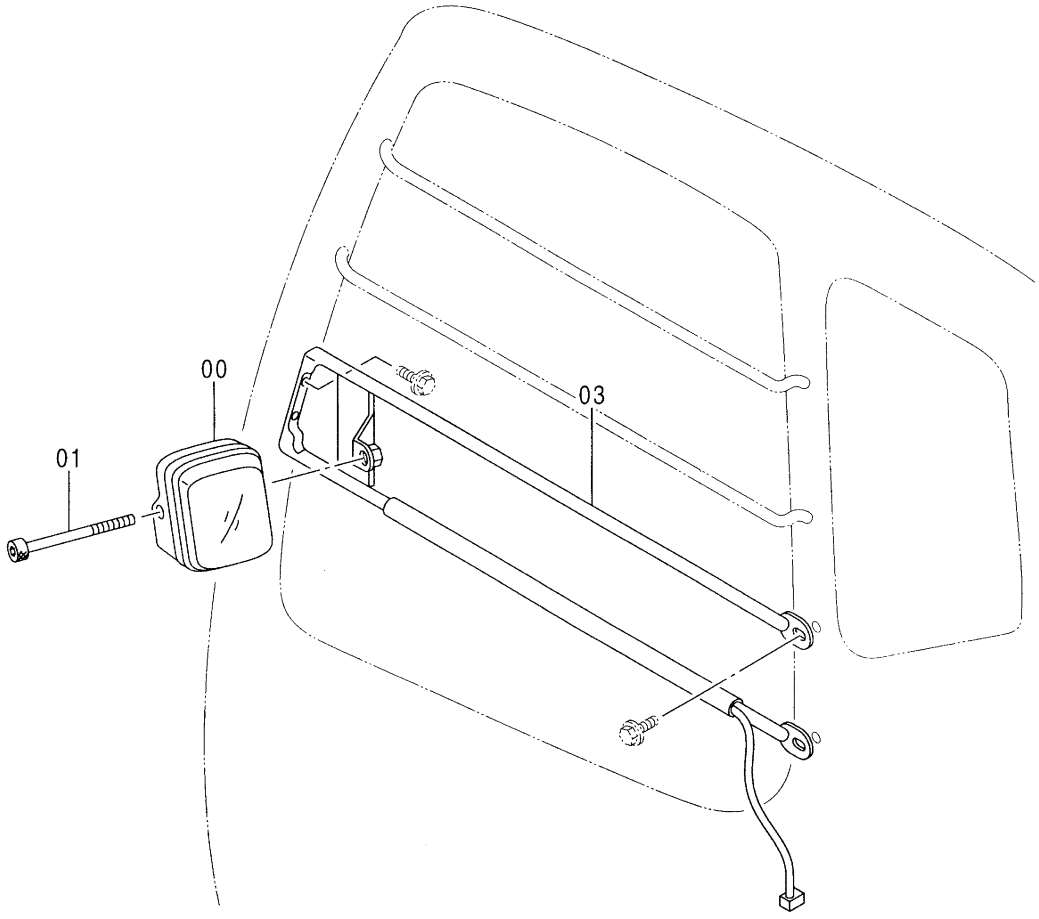

Ⓜ

姿勢ﾓﾆﾀｰ <HG, X>
WORK POSITION MONITOR

040001-

符号 ITEM	部品番号 PART NO.	部品名	PART NAME	数量 Q'TY	サービスコード S.C	適用号機 SERIAL NO.	互換性 ICA	代替部品 REPLACEABLE PART 部品番号 PART NO.	代替部品 REPLACEABLE PART 数量 Q'TY
00	4365749	ﾓﾆﾀｰ <HG>	MONITOR	1					
00	4382253	ﾓﾆﾀｰ <X>	MONITOR	1					
01	M341000	ﾎﾞﾙﾄ;ｿｹｯﾄ	BOLT;SOCKET	1					
03	4371300	ｶﾞｰﾄﾞ	GUARD	1					

EFCT スイッチ〈X〉
EFCT SWITCH

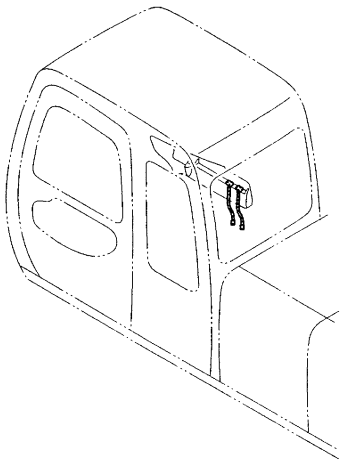

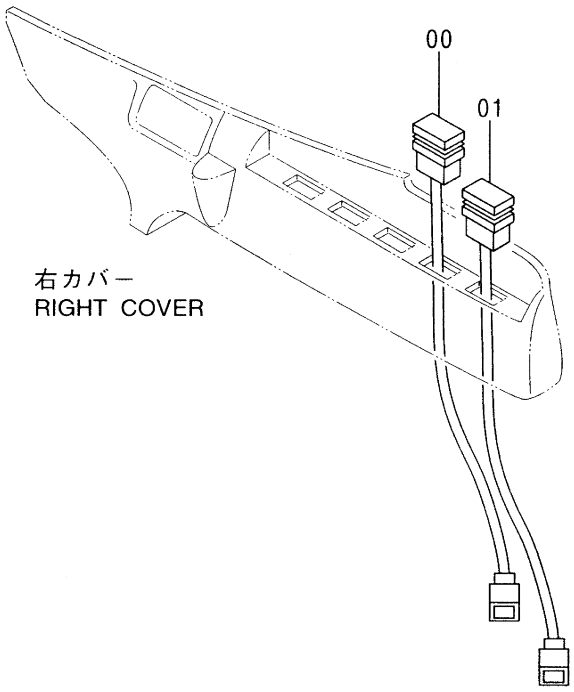

Ⓜ

EFCT ｽｲｯﾁ <X>
EFCT SWITCH

050001-

符号 ITEM	部品番号 PART NO.	部品名	PART NAME	数量 Q'TY	サービスコード S.C	適用号機 SERIAL NO.	互換性 ICA	代替部品 REPLACEABLE PART 部品番号 PART NO.	代替部品 REPLACEABLE PART 数量 Q'TY
00	4352949	ｽｲｯﾁ	SWITCH	1					
01	4352947	ｽｲｯﾁ	SWITCH	1					

AM ラジオ〈選択〉
AM RADIO

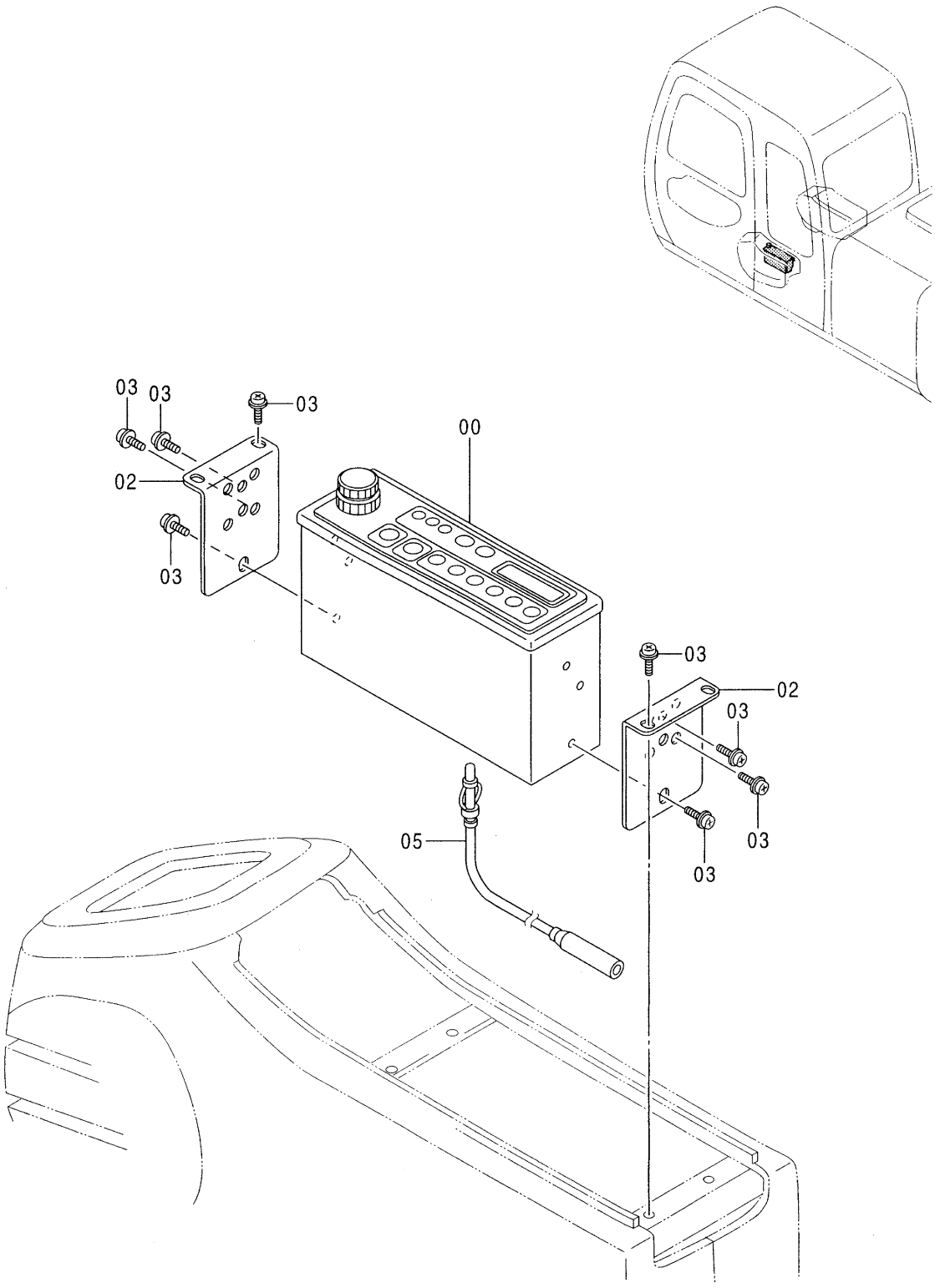

Ⓜ

AM ﾗｼﾞｵ <選択>
AM RADIO

001001-

符号 ITEM	部品番号 PART NO.	部品名	PART NAME	数量 Q'TY	サービスコード S.C	適用号機 SERIAL NO.	互換性 ICA	代替部品 REPLACEABLE PART 部品番号 PART NO.	代替部品 REPLACEABLE PART 数量 Q'TY
00	4339837	ﾗｼﾞｵ (AM)	RADIO (AM)	1					
02	4341706	ﾌﾞﾗｹｯﾄ	BRACKET	2					
03	J460510	ｽｸﾘｭ;ｾﾑｽ	SCREW;SEMS	10					
05	4102096	ﾌｨｰﾀﾞ	FEEDER	1					

AM / FM ラジオ 〈選択〉
AM / FM RADIO

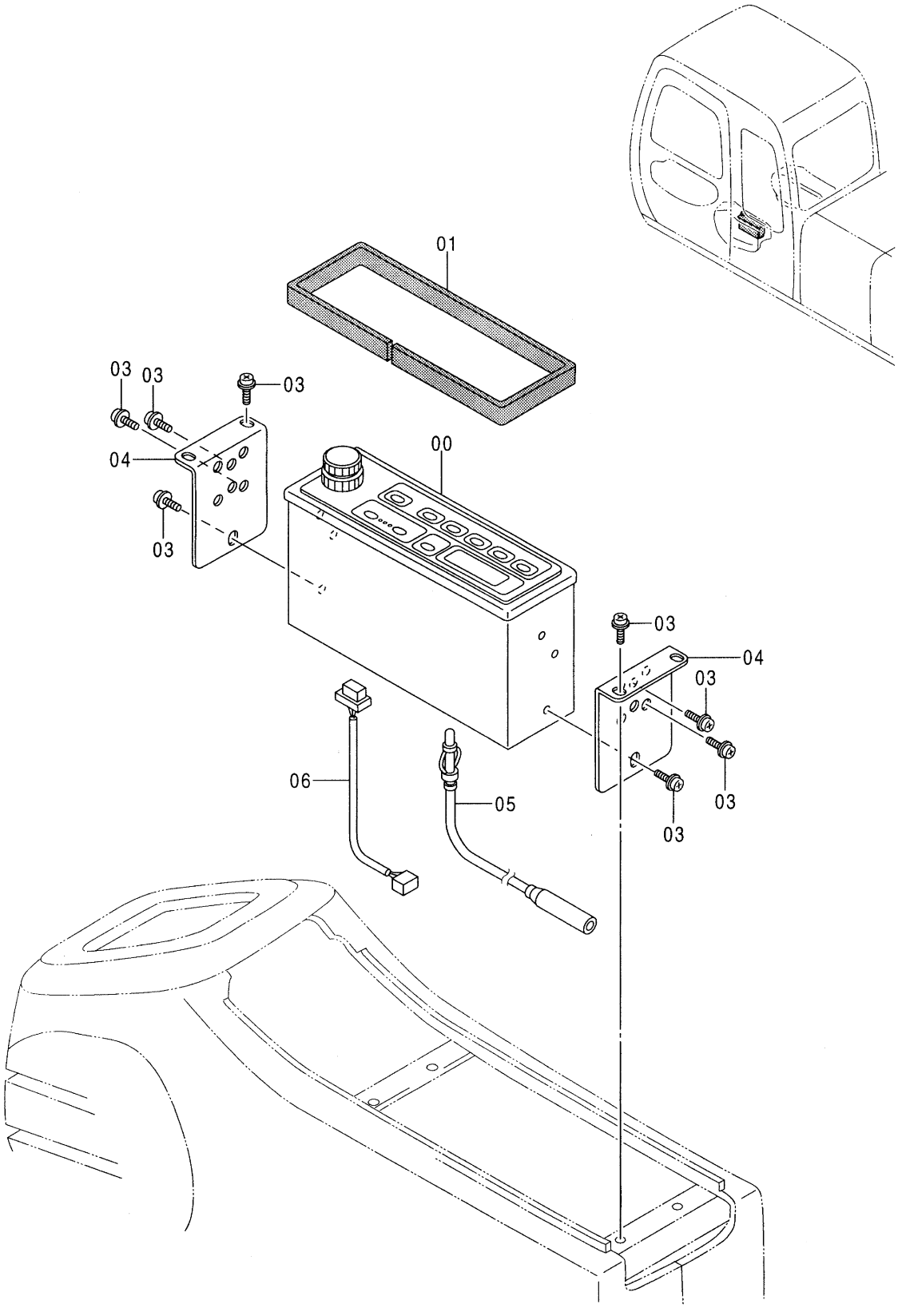

AM/FM ﾗｼﾞｵ <選択>
AM/FM RADIO

001001-

符号 ITEM	部品番号 PART NO.	部品名	PART NAME	数量 Q'TY	サービスコード S.C	適用号機 SERIAL NO.	互換性 ICA	代替部品 REPLACEABLE PART 部品番号 PART NO.	代替部品 REPLACEABLE PART 数量 Q'TY
00	4333195	ﾗｼﾞｵ (AM/FM)	RADIO (AM/FM)	1					
01	4368973	ﾗﾊﾞｰ	RUBBER	1					
03	J460510	ｽｸﾘｭ;ｾﾑｽ	SCREW;SEMS	10					
04	4341706	ﾌﾞﾗｹｯﾄ	BRACKET	2					
05	4102096	ﾌｨｰﾀﾞ	FEEDER	1					
06	2037305	ﾊｰﾈｽ;ﾜｲﾔ	HARNESS;WIRE	1					

エンジンコントロールユニット〈120, SS, HG, LV, X, E, H, K〉
ENGINE CONTROL UNIT

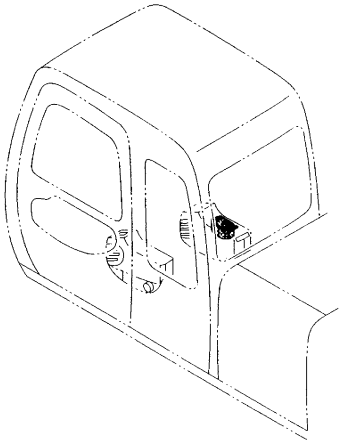

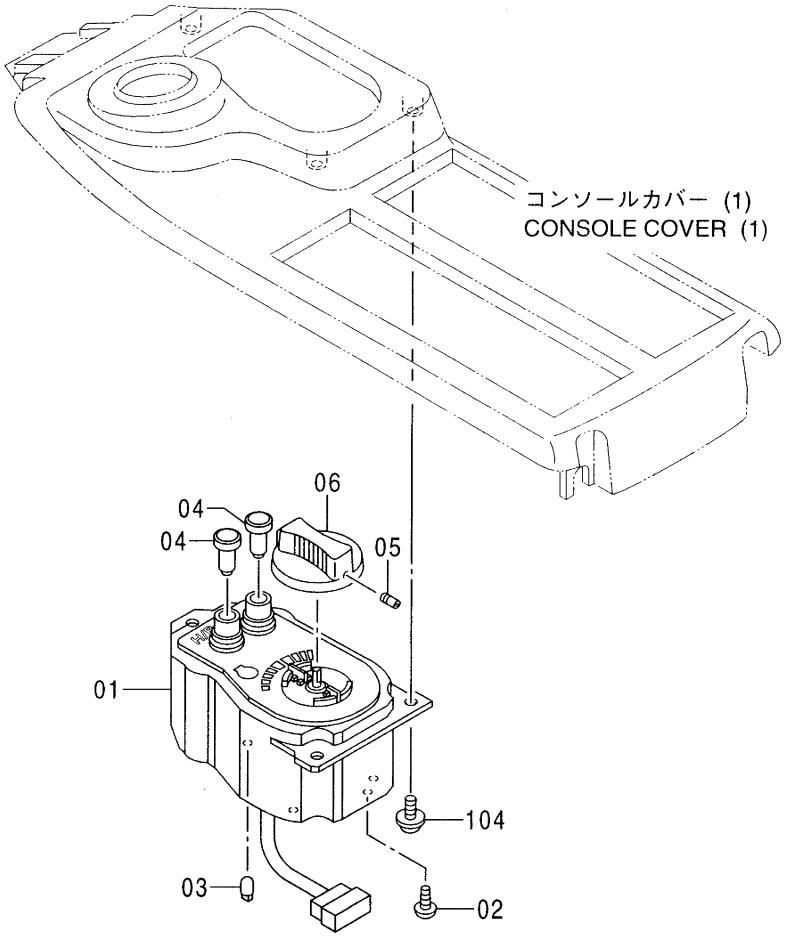

Ⓜ

エンジン コントロール ユニット <120, SS, HG, LV, X, E, H, K>
ENGINE CONTROL UNIT

001001-

符号 ITEM	部品番号 PART NO.	部品名	PART NAME	数量 Q'TY	サービスコード S.C	適用号機 SERIAL NO.	互換性 ICA	代替部品 REPLACEABLE PART 部品番号 PART NO.	代替部品 REPLACEABLE PART 数量 Q'TY
01-06	4341545	コントローラ	CONTROLLER	1					
01	4370311	・コントロールセンタ	・CONTROL-CENTER	1					
02	4370153	・スクリュ;セムス	・SCREW;SEMS	3					
03	4370152	・ランプ	・LAMP	1					
04	4370151	・スイッチ	・SWITCH	2					
05	4370150	・スクリュ;セット	・SCREW;SET	1					
06	4370143	・ノブ	・KNOB	1					
104	J460512	スクリュ;セムス	SCREW;SEMS	3					

電気部品 (A) 〈120, SS, HG, LV, X, E, H, K〉
ELECTRIC PARTS (A)

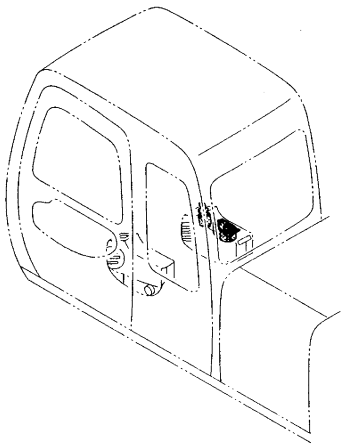

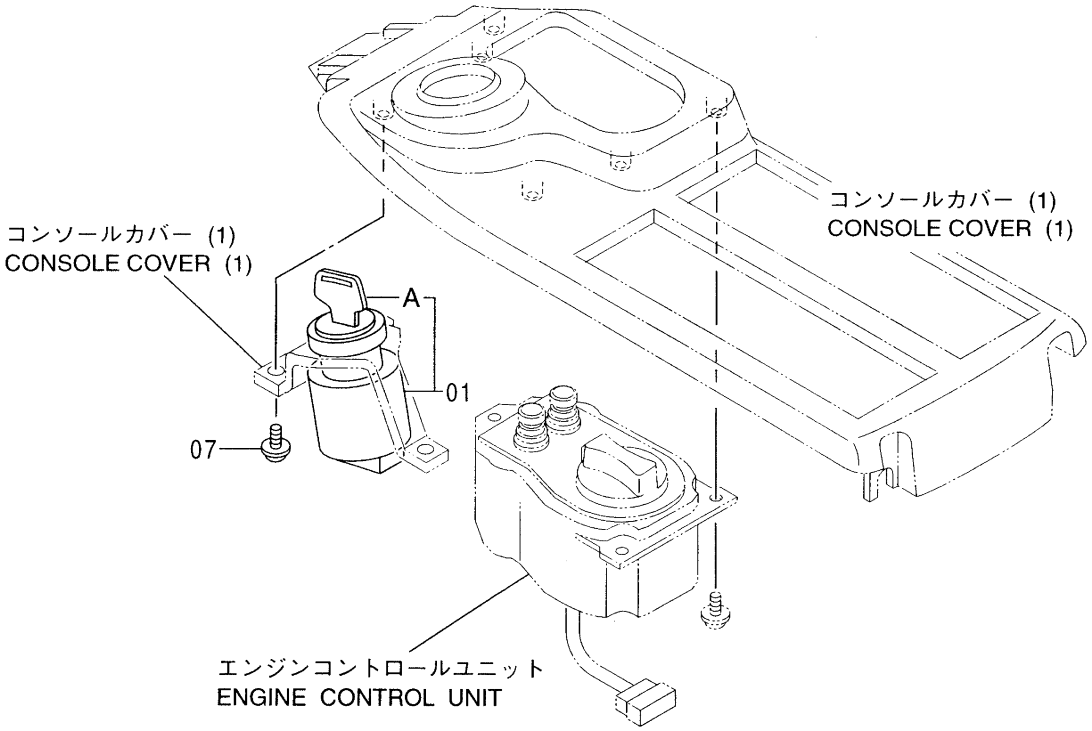

Ⓜ

電気部品 (A) <120, SS, HG, LV, X, E, H, K>
ELECTRIC PARTS (A)

001001-

符号 ITEM	部品番号 PART NO.	部品名	PART NAME	数量 Q'TY	サービスコード S.C	適用号機 SERIAL NO.	互換性 ICA	代替部品 REPLACEABLE PART 部品番号 PART NO.	代替部品 REPLACEABLE PART 数量 Q'TY
01	+++++++	ｽｲｯﾁ;ｽﾀｰﾄ	SWITCH;START	1					
01A	+++++++	･ｷｰ (1=2個)	･KEY (1=2 PIECES)	1					
07	J460512	ｽｸﾘｭ;ｾﾑｽ	SCREW;SEMS	3					

電気部品 (A) 〈Z〉
ELECTRIC PARTS (A)

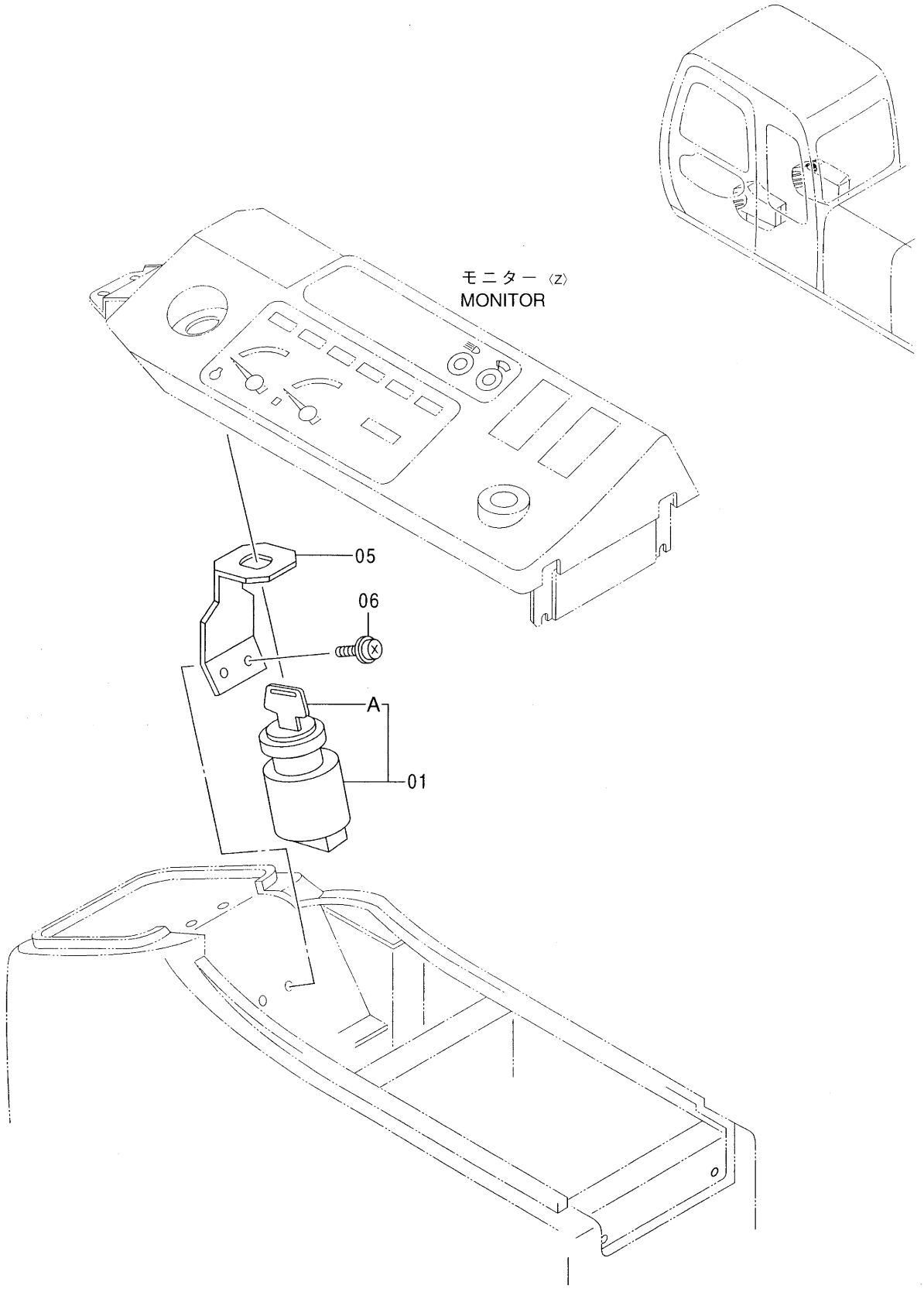

Ⓜ

電気部品 (A) <Z>
ELECTRIC PARTS (A)

050001-

符号 ITEM	部品番号 PART NO.	部品名	PART NAME	数量 Q'TY	サービスコード S.C	適用号機 SERIAL NO.	互換性 ICA	代替部品 REPLACEABLE PART 部品番号 PART NO.	代替部品 REPLACEABLE PART 数量 Q'TY
01	+++++++	ｽｲｯﾁ;ｽﾀｰﾄ	SWITCH;START	1					
01A	+++++++	・ｷｰ (1=2個)	・KEY (1=2 PIECES)	1					
05	3076949	ﾌﾞﾗｹｯﾄ	BRACKET	1					
06	J460616	ｽｸﾘｭ;ｾﾑｽ	SCREW;SEMS	2					

電気部品 (B) 〈120, SS, HG, LV, X, H, K〉
ELECTRIC PARTS (B)

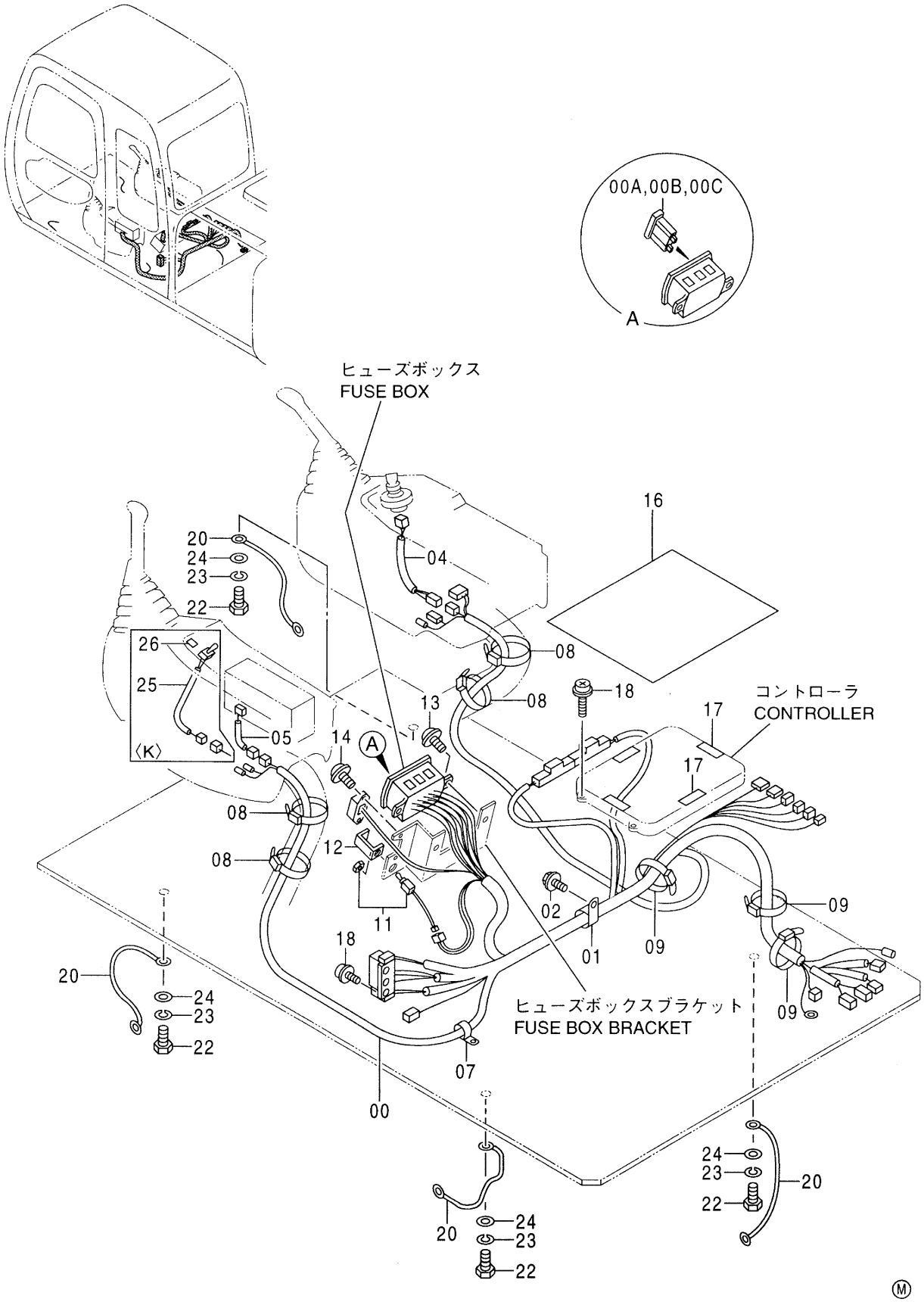

Ⓜ

電気部品 (B) <120, SS, HG, LV, X, H, K>
ELECTRIC PARTS (B)

001001-

符号 ITEM	部品番号 PART NO.	部品名	PART NAME	数量 Q'TY	サービスコード S.C	適用号機 SERIAL NO.	互換性 ICA	代替部品 REPLACEABLE PART 部品番号 PART NO.	代替部品 REPLACEABLE PART 数量 Q'TY
00	0001932	ﾊｰﾈｽ;ﾜｲﾔ (ｷｬﾌﾞ) <120, SS, HG, LV, X, H>	HARNESS;WIRE (CAB)	1					
00	0002207	ﾊｰﾈｽ;ﾜｲﾔ (ｷｬﾌﾞ) <K>	HARNESS;WIRE (CAB)	1					
00A	4195593	･ﾋｭｰｽﾞ (5A)	･FUSE (5A)	9					
00B	4195594	･ﾋｭｰｽﾞ (10A)	･FUSE (10A)	8					
00C	4195596	･ﾋｭｰｽﾞ (20A)	･FUSE (20A)	2					
01	4190265	ｸﾘｯﾌﾟ	CLIP	1					
02	J021025	ﾎﾞﾙﾄ;ｾﾑｽ	BOLT;SEMS	1					
04	4277927	ﾊｰﾈｽ;ﾜｲﾔ	HARNESS;WIRE	1					
05	2037304	(ｽﾀｰﾀｽｲｯﾁ ｻﾌﾞ) ﾊｰﾈｽ;ﾜｲﾔ (ﾗｼﾞｵ ｻﾌﾞ)	(STARTER SWITCH SUB) HARNESS;WIRE (RADIO SUB)	1					
07	4190275	ｸﾘｯﾌﾟ	CLIP	1					
08	4121859	ｸﾘｯﾌﾟ;ﾊﾞﾝﾄﾞ	CLIP;BAND	4					
09	4055312	ｸﾘｯﾌﾟ;ﾊﾞﾝﾄﾞ	CLIP;BAND	3					
11	4359384	ｽｲｯﾁ	SWITCH	1					
12	4366627	ﾌﾞﾗｹｯﾄ	BRACKET	1					
13	J450620	ｽｸﾘｭ;ｾﾑｽ	SCREW;SEMS	2					
14	J460310	ｽｸﾘｭ;ｾﾑｽ	SCREW;SEMS	2					
16	3075379	ｶﾊﾞｰ;ｺﾝﾄﾛｰﾗｰ	COVER	1					
17	4365396	ﾃｰﾌﾟ	TAPE	4					
18	J460620	ｽｸﾘｭ;ｾﾑｽ	SCREW;SEMS	6					
20	4281293	ﾊｰﾈｽ;ﾜｲﾔ (ﾌﾛｱﾌﾟﾚｰﾄ ｱｰｽ)	HARNESS;WIRE (FLOOR PLATE EARTH)	4					
22	J901016	ﾎﾞﾙﾄ	BOLT	4					
23	A590910	ﾜｯｼｬ;ｽﾌﾟﾘﾝｸﾞ	WASHER;SPRING	4					
24	A590110	ﾜｯｼｬ;ﾌﾟﾚｰﾝ	WASHER;PLANE	4					
25	4339339	ｽｲｯﾁ;ﾀﾝﾌﾞﾗ <K> (HGﾀｲﾌﾟ)	SWITCH:TUMBLER (HG-Type)	1					
26	4339364	ﾈｰﾑﾌﾟﾚｰﾄ <K> (HGﾀｲﾌﾟ)	NAME-PLATE (HG-Type)	1					

電気部品 (B) 〈E〉
ELECTRIC PARTS (B)

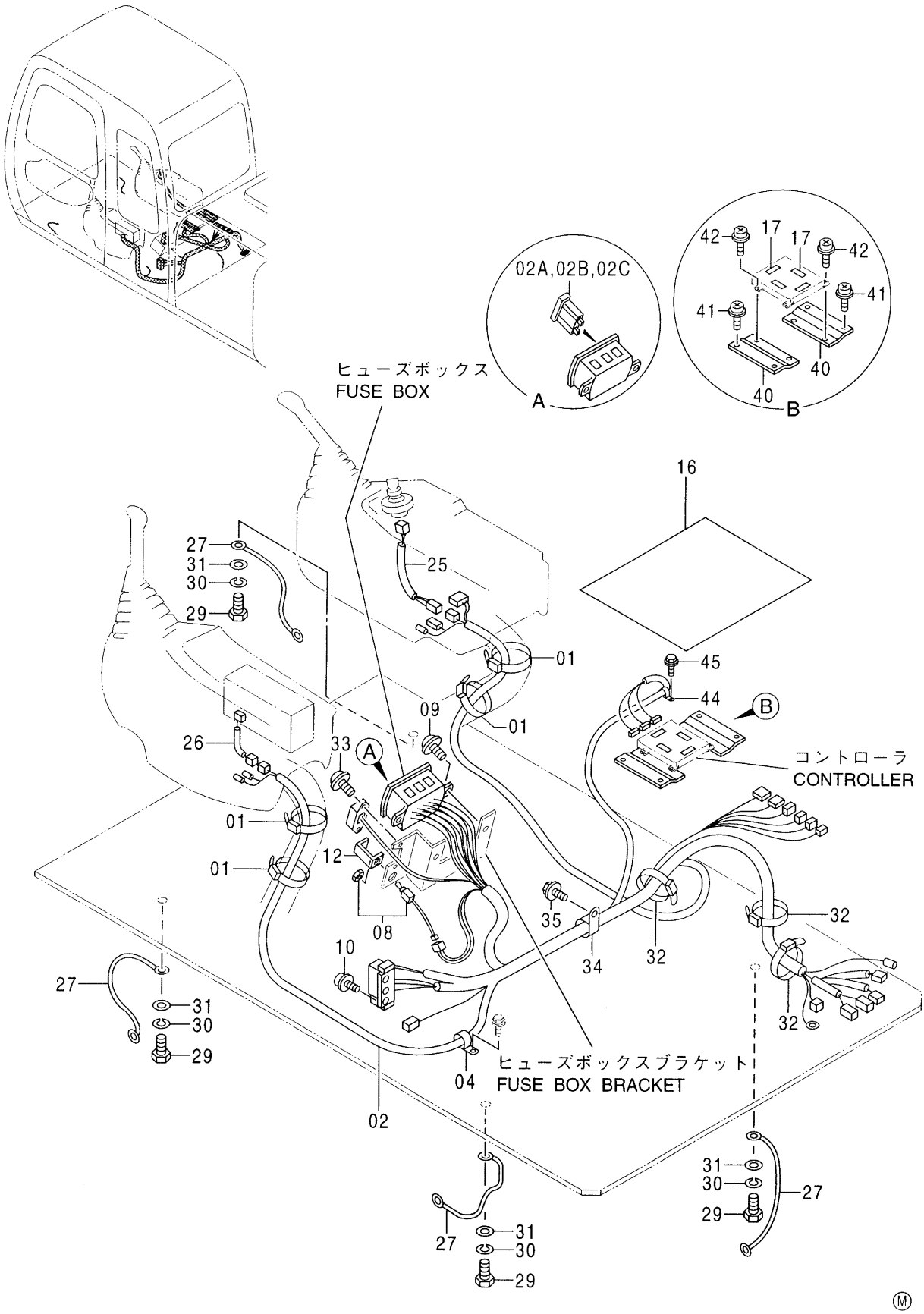

Ⓜ

電気部品 (B) <E>
ELECTRIC PARTS (B)

030001-

符号 ITEM	部品番号 PART NO.	部品名	PART NAME	数量 Q'TY	サービスコード S.C	適用号機 SERIAL NO.	互換性 ICA	代替部品 REPLACEABLE PART 部品番号 PART NO.	代替部品 REPLACEABLE PART 数量 Q'TY
01	4121859	ｸﾘｯﾌﾟ;ﾊﾞﾝﾄﾞ	CLIP;BAND	4					
02	0002023	ﾊｰﾈｽ;ﾜｲﾔ (ｷｬﾌﾞ)	HARNESS;WIRE (CAB)	1					
02A	4195593	ﾋｭｰｽﾞ (5A)	FUSE (5A)	9	#				
02B	4195594	ﾋｭｰｽﾞ (10A)	FUSE (10A)	8	#				
02C	4195596	ﾋｭｰｽﾞ (20A)	FUSE (20A)	2	#				
04	4190275	ｸﾘｯﾌﾟ	CLIP	1					
08	4359384	ｽｲｯﾁ	SWITCH	1					
09	J450620	ｽｸﾘｭ;ｾﾑｽ	SCREW;SEMS	2					
10	J460620	ｽｸﾘｭ;ｾﾑｽ	SCREW;SEMS	2					
12	4367375	ﾌﾞﾗｹｯﾄ	BRACKET	1					
16	3075379	ｶﾊﾞｰ;ｺﾝﾄﾛｰﾗｰ	COVER	1					
17	4365396	ﾃｰﾌﾟ	TAPE	4					
25	4277927	ﾊｰﾈｽ;ﾜｲﾔ (ｽﾀｰﾀｽｲｯﾁ ｻﾌﾞ)	HARNESS;WIRE (STARTER SWITCH SUB)	1					
26	2037304	ﾊｰﾈｽ;ﾜｲﾔ (ﾗｼﾞｵ ｻﾌﾞ)	HARNESS;WIRE (RADIO SUB)	1					
27	4281293	ﾊｰﾈｽ;ﾜｲﾔ (ﾌﾛｱﾌﾟﾚｰﾄ ｱｰｽ)	HARNESS;WIRE (FLOOR PLATE EARTH)	4					
29	J901016	ﾎﾞﾙﾄ	BOLT	4					
30	A590910	ﾜｯｼﾔ;ｽﾌﾟﾘﾝｸﾞ	WASHER;SPRING	4					
31	A590110	ﾜｯｼﾔ;ﾌﾟﾚｰﾝ	WASHER;PLANE	4					
32	4055312	ｸﾘｯﾌﾟ;ﾊﾞﾝﾄﾞ	CLIP;BAND	3					
33	J460310	ｽｸﾘｭ;ｾﾑｽ	SCREW;SEMS	2					
34	4190265	ｸﾘｯﾌﾟ	CLIP	1					
35	J021025	ﾎﾞﾙﾄ;ｾﾑｽ	BOLT;SEMS	1					
40	9745785	ﾌﾞﾗｹｯﾄ	BRACKET	2					
41	J450616	ｽｸﾘｭ;ｾﾑｽ	SCREW;SEMS	4					
42	J460625	ｽｸﾘｭ;ｾﾑｽ	SCREW;SEMS	4					
44	4289217	ｸﾘｯﾌﾟ;ﾊﾟｲﾌﾟ	CLIP;PIPE	1					
45	J020616	ﾎﾞﾙﾄ;ｾﾑｽ	BOLT;SEMS	1					

電気部品 (B) 〈Z〉
ELECTRIC PARTS (B)

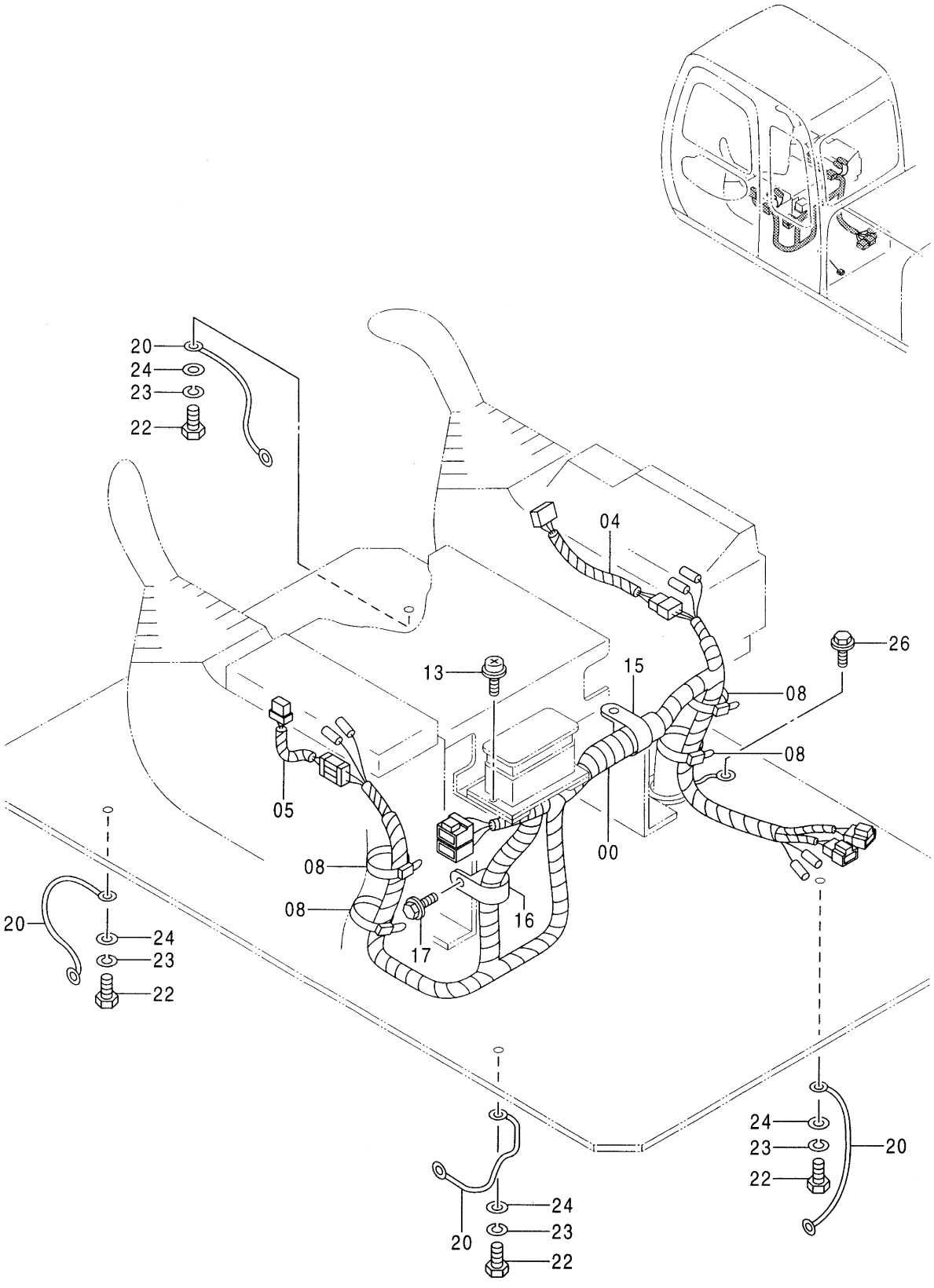

Ⓜ

電気部品 (B) <Z>
ELECTRIC PARTS (B)

050001-

符号 ITEM	部品番号 PART NO.	部品名	PART NAME	数量 Q'TY	サービスコード S.C	適用号機 SERIAL NO.	互換性 ICA	代替部品 REPLACEABLE PART 部品番号 PART NO.	代替部品 REPLACEABLE PART 数量 Q'TY
00	0002655	ﾊｰﾈｽ;ﾜｲﾔ (ｷｬﾌﾞ)	HARNESS;WIRE (CAB)	1					
04	4277927	ﾊｰﾈｽ;ﾜｲﾔ (ｽﾀｰﾀｽｲｯﾁ ｻﾌﾞ)	HARNESS;WIRE (STARTER SWITCH SUB)	1					
05	2037304	ﾊｰﾈｽ;ﾜｲﾔ (ﾗｼﾞｵ ｻﾌﾞ)	HARNESS;WIRE (RADIO SUB)	1					
08	4121859	ｸﾘｯﾌﾟ;ﾊﾞﾝﾄﾞ	CLIP;BAND	4					
13	J450620	ｽｸﾘｭ;ｾﾑｽ	SCREW;SEMS	2					
15	4190264	ｸﾘｯﾌﾟ	CLIP	1					
16	4190263	ｸﾘｯﾌﾟ	CLIP	1					
17	J021025	ﾎﾞﾙﾄ;ｾﾑｽ	BOLT;SEMS	1					
20	4281293	ﾊｰﾈｽ;ﾜｲﾔ (ﾌﾛｱﾌﾟﾚｰﾄ ｱｰｽ)	HARNESS;WIRE (FLOOR PLATE EARTH)	4					
22	J901016	ﾎﾞﾙﾄ	BOLT	4					
23	A590910	ﾜｯｼｬ;ｽﾌﾟﾘﾝｸﾞ	WASHER;SPRING	4					
24	A590110	ﾜｯｼｬ;ﾌﾟﾚｰﾝ	WASHER;PLANE	4					
26	J021025	ﾎﾞﾙﾄ;ｾﾑｽ	BOLT;SEMS	1					

電気部品 (C) 〈120, SS, HG, LV, X, E, H, K〉
ELECTRIC PARTS (C)

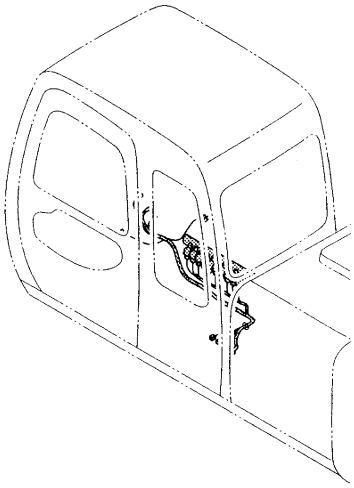

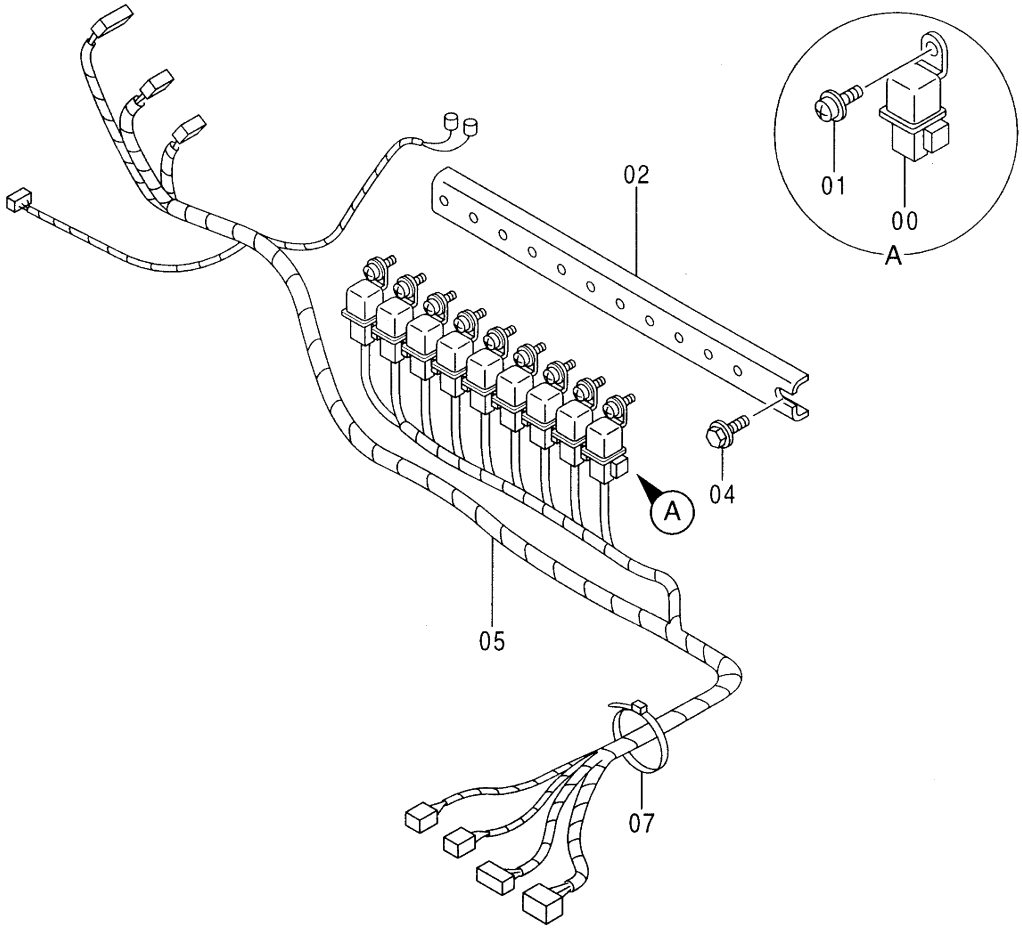

電気部品 (C) <120, SS, HG, LV, X, E, H, K>
ELECTRIC PARTS (C)

001001-

符号 ITEM	部品番号 PART NO.	部品名	PART NAME	数量 Q'TY	サービスコード S.C	適用号機 SERIAL NO.	互換性 ICA	代替部品 REPLACEABLE PART 部品番号 PART NO.	代替部品 REPLACEABLE PART 数量 Q'TY
00	4251588	リレー	RELAY	9		-D98/08			
00	4414207	リレー	RELAY	9	#	D98/09-			
01	J460614	スクリュ;セムス	SCREW;SEMS	9					
02	8061543	ブラケット	BRACKET	1					
04	J020816	ボルト;セムス	BOLT;SEMS	2					
05	0002117	ハーネス;ワイヤ <120, SS, HG, LV, X, E, H>	HARNESS;WIRE	1		-D98/07	I	1022366	1
05	1022366	ハーネス;ワイヤ <120, SS, HG, LV, X, E, H>	HARNESS;WIRE	1	#	D98/08,			
05	1026999	ハーネス;ワイヤ <120, SS, HG, LV, X, E, H>	HARNESS;WIRE	1	#	D98/09-			
05	0002208	ハーネス;ワイヤ <K>	HARNESS;WIRE	1					
07	4055312	クリップ;バンド	CLIP;BAND	1					

電気部品 (C) 〈Z〉
ELECTRIC PARTS (C)

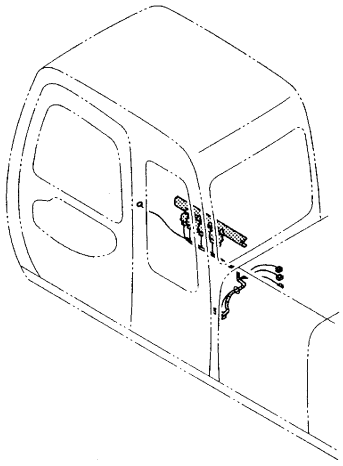

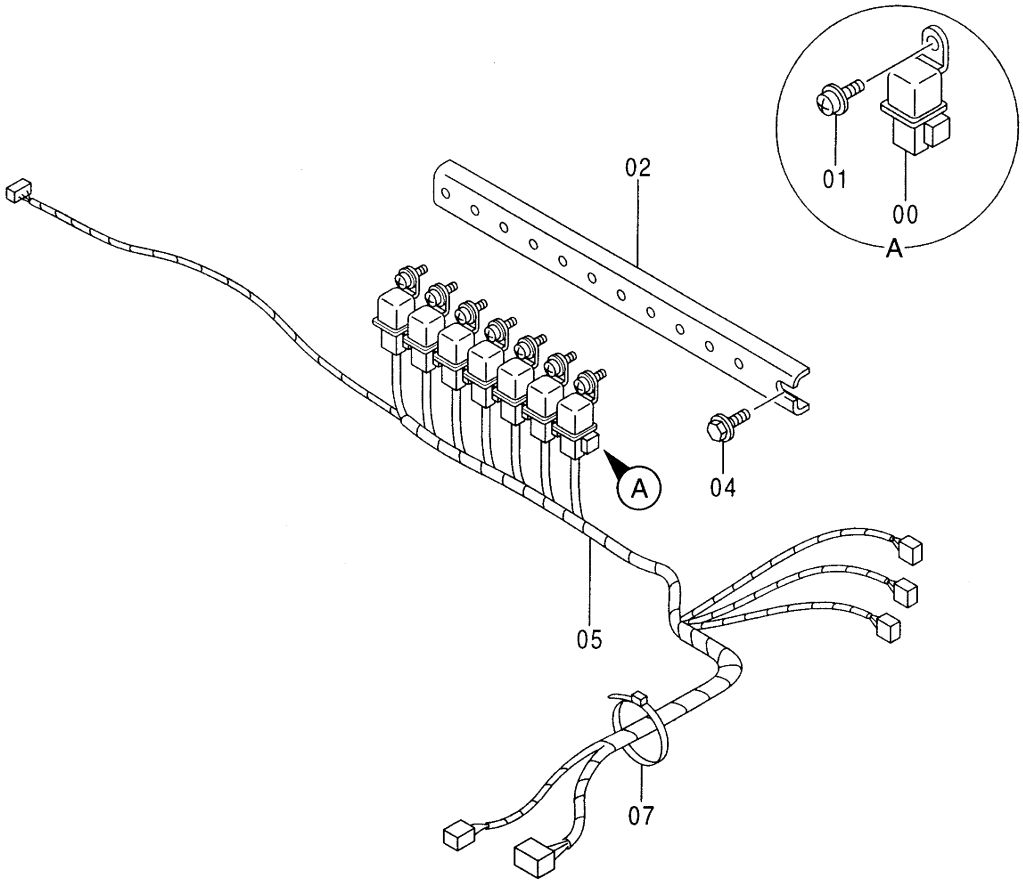

Ⓜ

電気部品 (C) <Z>
ELECTRIC PARTS (C)

050001-

符号 ITEM	部品番号 PART NO.	部品名	PART NAME	数量 Q'TY	サービスコード S.C	適用号機 SERIAL NO.	互換性 ICA	代替部品 REPLACEABLE PART 部品番号 PART NO.	代替部品 REPLACEABLE PART 数量 Q'TY
00	4251588	ﾘﾚｰ	RELAY	7		-D98/08			
00	4414207	ﾘﾚｰ	RELAY	7	#	D98/09-			
01	J460614	ｽｸﾘｭ;ｾﾑｽ	SCREW;SEMS	7					
02	8061543	ﾌﾞﾗｹｯﾄ	BRACKET	1					
04	J020816	ﾎﾞﾙﾄ;ｾﾑｽ	BOLT;SEMS	2					
05	1023602	ﾊｰﾈｽ;ﾜｲﾔ	HARNESS;WIRE	1		-D98/08			
05	1027000	ﾊｰﾈｽ;ﾜｲﾔ	HARNESS;WIRE	1	#	D98/09-			
07	4055312	ｸﾘｯﾌﾟ;ﾊﾞﾝﾄﾞ	CLIP;BAND	1					

電気部品 (D)
ELECTRIC PARTS (D)

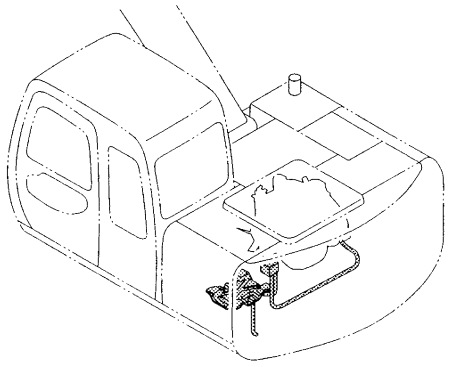

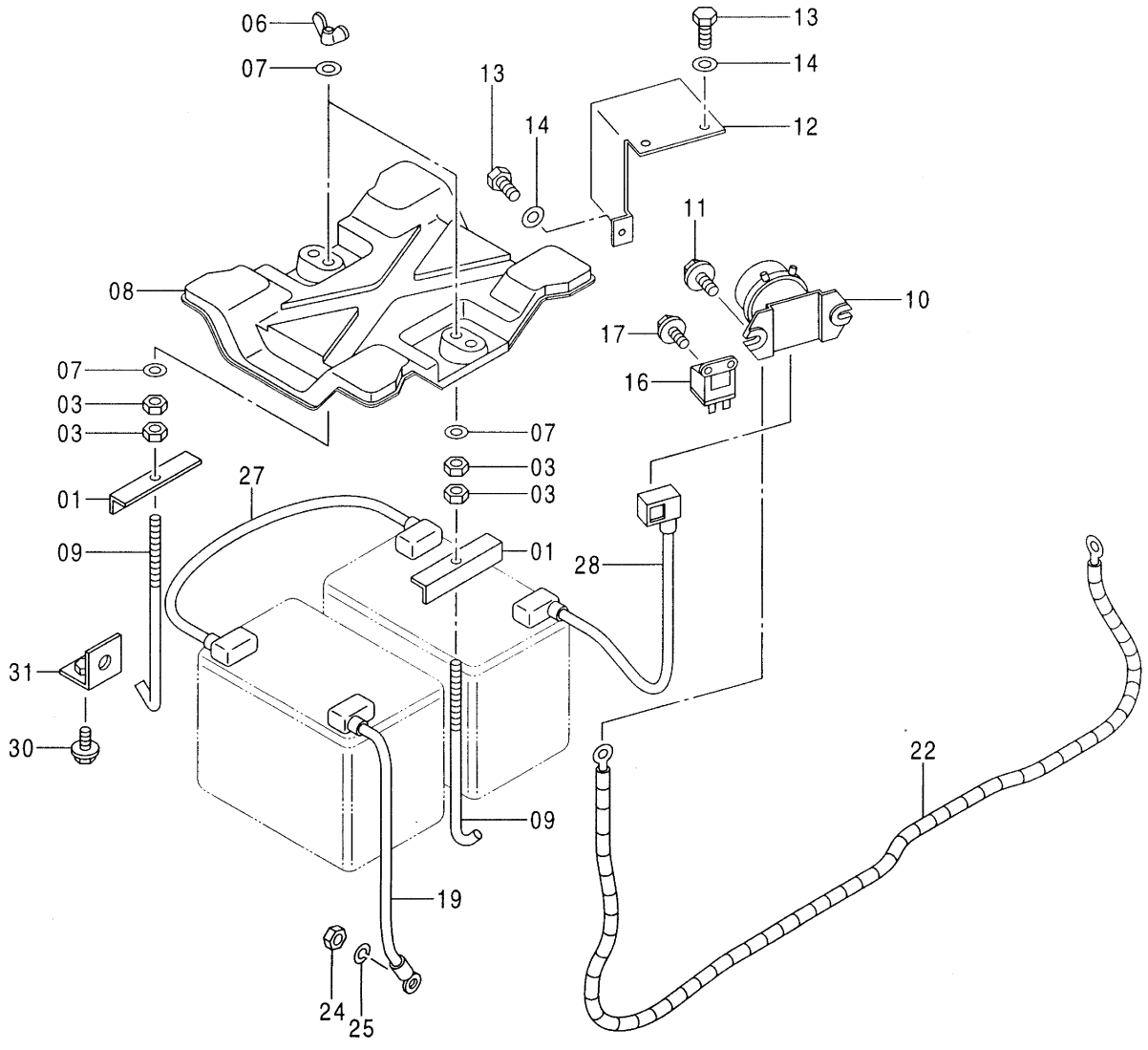

Ⓜ

電気部品 (D)
ELECTRIC PARTS (D)

001001-

符号 ITEM	部品番号 PART NO.	部品名	PART NAME	数量 Q'TY	サービスコード S.C	適用号機 SERIAL NO.	互換性 ICA	代替部品 REPLACEABLE PART 部品番号 PART NO.	代替部品 REPLACEABLE PART 数量 Q'TY
01	4257035	ｻﾎﾟｰﾄ	SUPPORT	2					
03	J950010	ﾅｯﾄ	NUT	4					
06	M570010	ﾅｯﾄ;ｳｲﾝｸﾞ	NUT;WING	2					
07	A590110	ﾜｯｼｬ;ﾌﾟﾚｰﾝ	WASHER;PLANE	4					
08	4351057	ｶﾊﾞｰ;ﾊﾞｯﾃﾘｰ	COVER;BATTERY	1					
09	4359331	ﾎﾞﾙﾄ;ﾌｯｸ	BOLT;HOOK	2					
10	4255762	ﾘﾚｰ;ﾊﾞｯﾃﾘ	RELAY;BATTERY	1	Z				
11	J020830	ﾎﾞﾙﾄ;ｾﾑｽ	BOLT;SEMS	2					
12	3056019	ｶﾊﾞｰ	COVER	1					
13	J900816	ﾎﾞﾙﾄ	BOLT	3					
14	A590108	ﾜｯｼｬ;ﾌﾟﾚｰﾝ	WASHER;PLANE	3					
16	4251587	ﾘﾚｰ	RELAY	1					
17	J020620	ﾎﾞﾙﾄ;ｾﾑｽ	BOLT;SEMS	2					
19	4258420	ﾊｰﾈｽ;ﾜｲﾔ (ﾊﾞｯﾃﾘ ｱｰｽ)	HARNESS;WIRE (BATTERY EARTH)	1					
22	4341875	ﾊｰﾈｽ;ﾜｲﾔ (ﾊﾞｯﾃﾘﾘﾚｰ - ｽﾀｰﾀ)	HARNESS;WIRE (BATTERY RELAY TO STARTER)	1					
24	J950010	ﾅｯﾄ	NUT	1					
25	A590910	ﾜｯｼｬ;ｽﾌﾟﾘﾝｸﾞ	WASHER;SPRING	1					
27	4350738	ﾊｰﾈｽ;ﾜｲﾔ (ﾊﾞｯﾃﾘ - ﾊﾞｯﾃﾘ)	HARNESS;WIRE (BATTERY TO BATTERY)	1					
28	4350737	ﾊｰﾈｽ;ﾜｲﾔ (ﾊﾞｯﾃﾘ - ﾊﾞｯﾃﾘﾘﾚｰ)	HARNESS;WIRE (BATTERY TO BATTERY RELAY)	1					
30	J011025	ﾎﾞﾙﾄ;ｾﾑｽ	BOLT;SEMS	1					
31	9746365	ﾌﾞﾗｹｯﾄ	BRACKET	1					

電気部品 (E)
ELECTRIC PARTS (E)

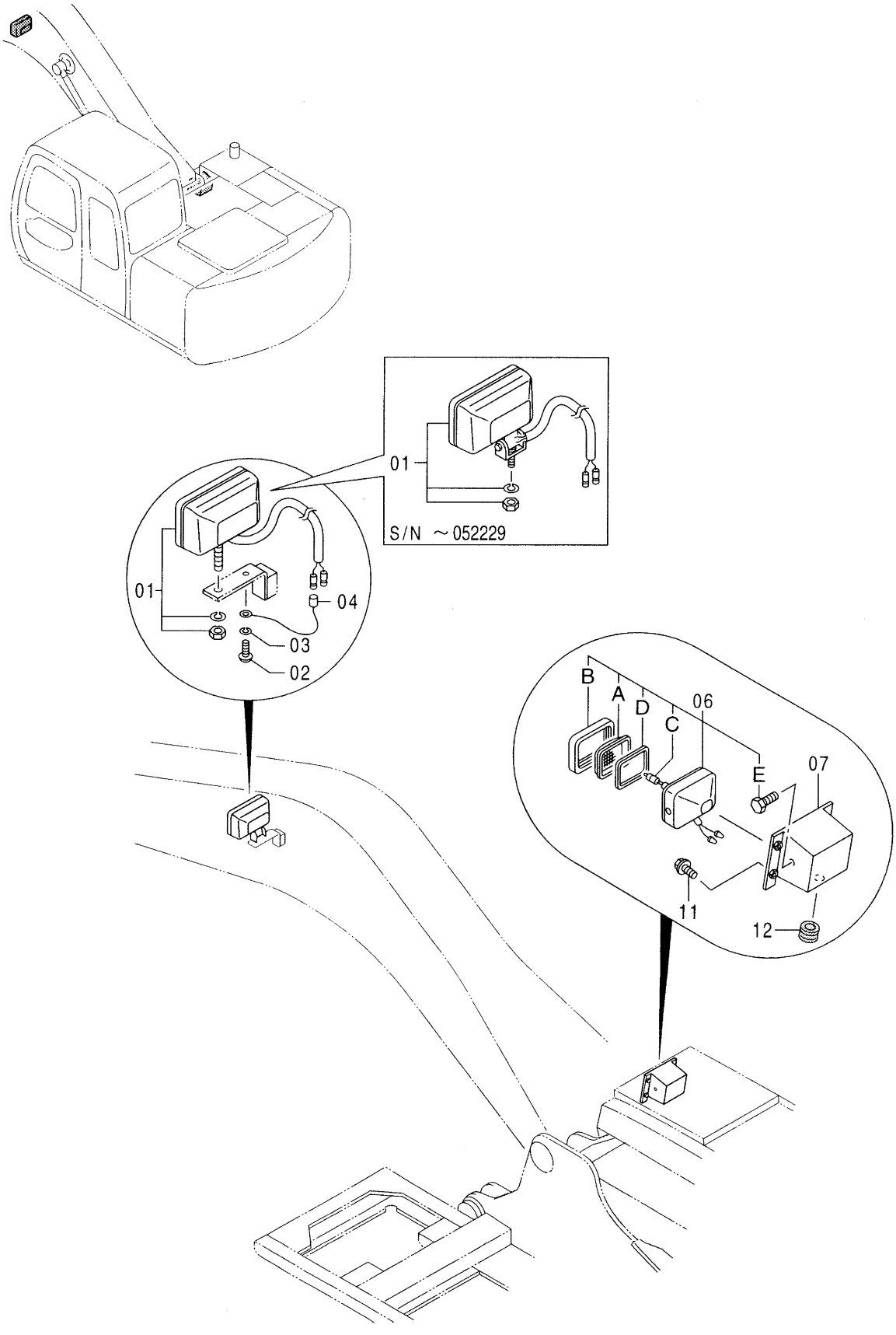

Ⓜ

電気部品 (E)
ELECTRIC PARTS (E)

001001-

符号 ITEM	部品番号 PART NO.	部品名	PART NAME	数量 Q'TY	サービスコード S.C	適用号機 SERIAL NO.	互換性 ICA	代替部品 REPLACEABLE PART 部品番号 PART NO.	代替部品 REPLACEABLE PART 数量 Q'TY
01	4363932	ﾗﾝﾌﾟ;ﾍｯﾄﾞ (本体組付用)	LAMP;HEAD (for assembly of machine)	1		-052229	I	4336570	1
01	4369969	ﾗﾝﾌﾟ;ﾍｯﾄﾞ (輸送用)	LAMP;HEAD (for transportation)	1	S	-052229	I	4326800	1
01	4336570	ﾗﾝﾌﾟ;ﾍｯﾄﾞ (本体組付用)	LAMP;HEAD (for assembly of machine)	1		052230-	I	4326800	1
01	4326800	ﾗﾝﾌﾟ;ﾍｯﾄﾞ (輸送用)	LAMP;HEAD (for transportation)	1	S	052230-			
02	M430613	ｽｸﾘｭ	SCREW	1					
03	A590906	ﾜｯｼｬ;ｽﾌﾟﾘﾝｸﾞ	WASHER;SPRING	1					
04	4254604	ﾊｰﾈｽ;ﾜｲﾔ (ﾗｲﾄ ｱｰｽ)	HARNESS;WIRE (LIGHT EARTH)	1					
06	4274478	ﾗﾝﾌﾟ;ﾍｯﾄﾞ	LAMP;HEAD	1					
06A	4285646	･ﾚﾝｽﾞ	･LENS	1					
06B	4285647	･ﾘﾑ	･RIM	1					
06C	4285648	･ﾊﾞﾙﾌﾞ	･BULB	1					
06D	4288342	･ｶﾞｽｹｯﾄ	･GASKET	1					
06E	J900616	･ﾎﾞﾙﾄ	･BOLT	2					
07	8061757	ﾌﾞﾗｹｯﾄ	BRACKET	1					
11	J020816	ﾎﾞﾙﾄ;ｾﾑｽ	BOLT;SEMS	4					
12	94-2807	ﾌﾞｯｼﾝｸﾞ;ﾗﾊﾞｰ	BUSHING;RUBBER	1					

電気部品 (F)
ELECTRIC PARTS (F)

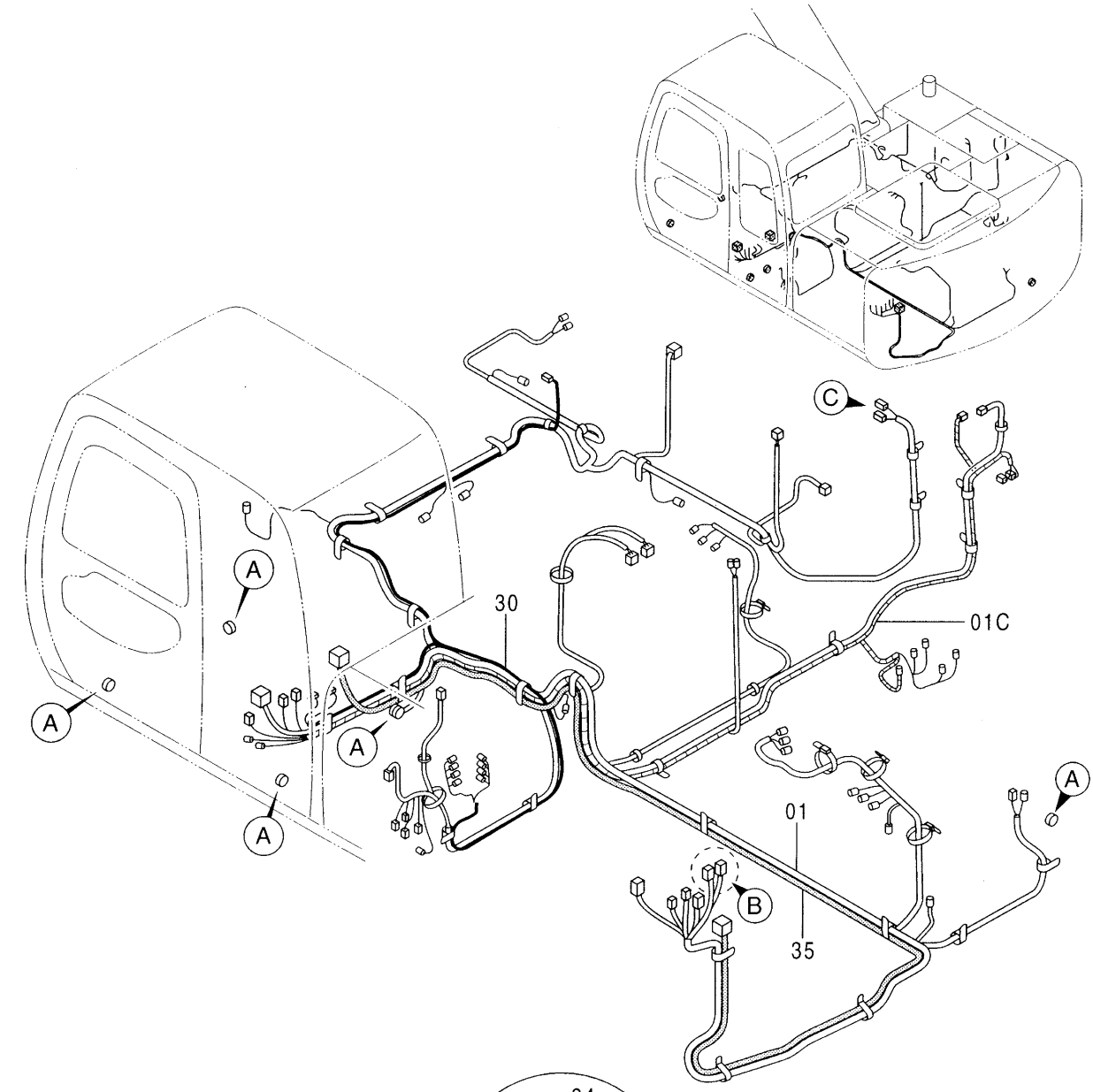

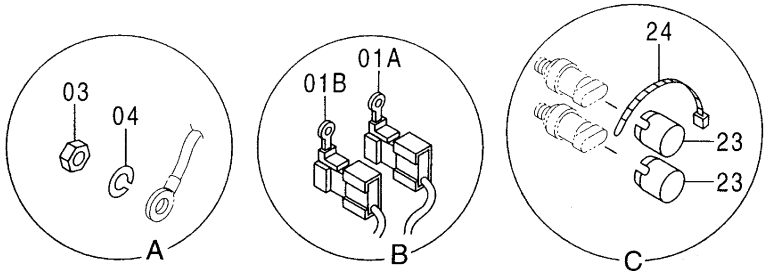

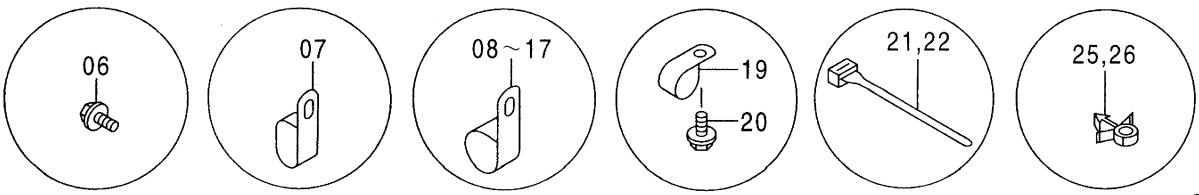

Ⓜ

電気部品 (F)
ELECTRIC PARTS (F)

001001-

符号 ITEM	部品番号 PART NO.	部品名	PART NAME	数量 Q'TY	サービスコード S.C	適用号機 SERIAL NO.	互換性 ICA	代替部品 REPLACEABLE PART 部品番号 PART NO.	代替部品 REPLACEABLE PART 数量 Q'TY
01	0001930	ﾊｰﾈｽ;ﾜｲﾔ <120, SS, LV, H	HARNESS;WIRE	1					
01	4371391	ﾊｰﾈｽ;ﾜｲﾔ <HG, X>	HARNESS;WIRE	1					
01	0002024	ﾊｰﾈｽ;ﾜｲﾔ <E>	HARNESS;WIRE	1					
01	0002561	ﾊｰﾈｽ;ﾜｲﾔ <Z>	HARNESS;WIRE	1					
01	0002205	ﾊｰﾈｽ;ﾜｲﾔ <K>	HARNESS;WIRE	1					
01A	4270554	･ﾋｭｰｼﾞﾌﾞﾙﾘﾝｸ (40A)	･FUSIBLE-LINK (40A)	1					
01B	4287670	･ﾋｭｰｼﾞﾌﾞﾙﾘﾝｸ (60A)	･FUSIBLE-LINK (60A)	1					
01C	4378188	･ﾊｰﾈｽ;ﾜｲﾔ	･HARNESS;WIRE	1					
03	J950010	ﾅｯﾄ	NUT	5					
04	A590910	ﾜｯｼｬ;ｽﾌﾟﾘﾝｸﾞ	WASHER;SPRING	5					
06	J011020	ﾎﾞﾙﾄ;ｾﾑｽ (M10X20)	BOLT;SEMS (M10X20)	24	R				
07	4190282	ｸﾘｯﾌﾟ (18X2)	CLIP (18X2)	5	R				
08	4190261	ｸﾘｯﾌﾟ (10)	CLIP (10)	1	R				
09	4190272	ｸﾘｯﾌﾟ (12)	CLIP (12)	2	R				
10	4190275	ｸﾘｯﾌﾟ (14)	CLIP (14)	1	R				
11	4190253	ｸﾘｯﾌﾟ (16)	CLIP (16)	2	R				
12	4190273	ｸﾘｯﾌﾟ (18)	CLIP (18)	1	R				
13	4190274	ｸﾘｯﾌﾟ (20)	CLIP (20)	3	R				
14	4190263	ｸﾘｯﾌﾟ (25)	CLIP (25)	1	R				
15	4192035	ｸﾘｯﾌﾟ (28)	CLIP (28)	1	R				
16	4190264	ｸﾘｯﾌﾟ (35)	CLIP (35)	3	R				
17	4190291	ｸﾘｯﾌﾟ (40)	CLIP (40)	4	R				
19	4000860	ｸﾘｯﾌﾟ;ﾊﾟｲﾌﾟ	CLIP;PIPE	1					
20	J010616	ﾎﾞﾙﾄ;ｾﾑｽ	BOLT;SEMS	1					
21	4055311	ｸﾘｯﾌﾟ;ﾊﾞﾝﾄﾞ (L=140)	CLIP;BAND (L=140)	7	R				
22	4055312	ｸﾘｯﾌﾟ;ﾊﾞﾝﾄﾞ (L=250)	CLIP;BAND (L=250)	7	R				
23	4207239	ｷｬｯﾌﾟ <120, SS, HG, LV, X, E, H, K>	CAP	2		050200-			
24	4121859	ｸﾘｯﾌﾟ;ﾊﾞﾝﾄﾞ <120, SS, HG, LV, X, E, H, K>	CLIP;BAND	1		050200-			
25	4336420	ｸﾘｯﾌﾟ (φ16)	CLIP (φ16)	2	R				
26	4355884	ｸﾘｯﾌﾟ (φ21)	CLIP (φ21)	3	R				
30	1022146	ﾊｰﾈｽ;ﾜｲﾔ <HG, X>	HARNESS;WIRE	1					
35	4416876	ﾊｰﾈｽ;ﾜｲﾔ	HARNESS;WIRE	1	#	D98/08-			

電気部品 (HG) 〈HG〉
ELECTRIC PARTS (HG)

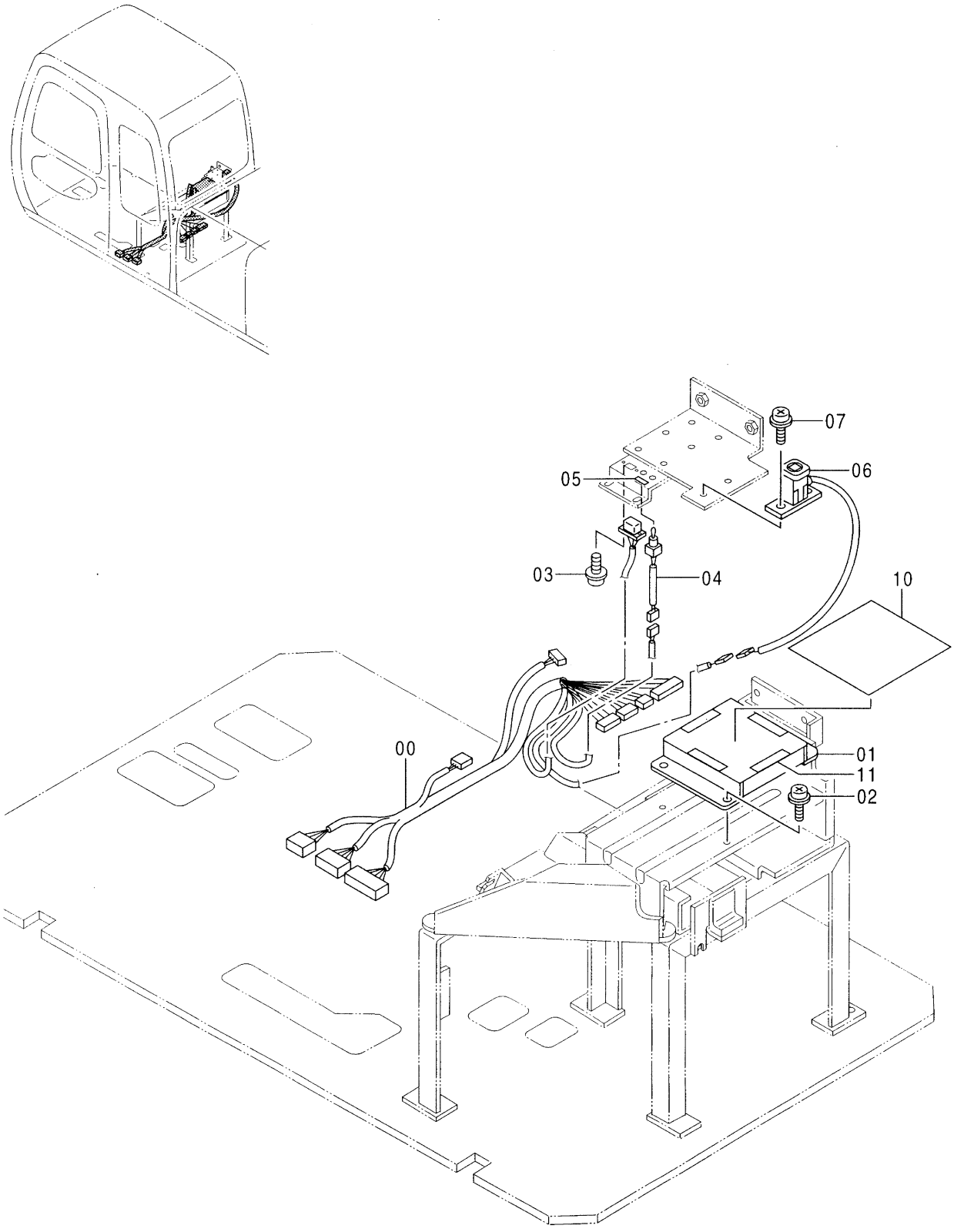

Ⓜ

電気部品 (HG) <HG>
ELECTRIC PARTS (HG)

040001-

符号 ITEM	部品番号 PART NO.	部品名	PART NAME	数量 Q'TY	サービスコード S.C	適用号機 SERIAL NO.	互換性 ICA	代替部品 REPLACEABLE PART 部品番号 PART NO.	代替部品 REPLACEABLE PART 数量 Q'TY
00	0002077	ﾊｰﾈｽ;ﾜｲﾔ	HARNESS;WIRE	1					
01	4370667	ｺﾝﾄﾛｰﾗ	CONTROLLER	1					
02	J460620	ｽｸﾘｭ;ｾﾑｽ	SCREW;SEMS	4					
03	J460310	ｽｸﾘｭ;ｾﾑｽ	SCREW;SEMS	2					
04	4362817	ｽｲｯﾁ	SWITCH	1					
05	4369825	ﾈｰﾑﾌﾟﾚｰﾄ	NAME-PLATE	1					
06	4365851	ｾﾝｻ;ｱﾝｸﾞﾙ	SENSOR;ANGLE	1		-040014	Y	4375595	1
06	4375595	ｾﾝｻ;ｱﾝｸﾞﾙ	SENSOR;ANGLE	1		040015-			
07	J460616	ｽｸﾘｭ;ｾﾑｽ	SCREW;SEMS	2					
10	3078076	ｶﾊﾞｰ;ｺﾝﾄﾛｰﾗ	COVER;CONTROLLER	1		040059-			
11	4365396	ﾃｰﾌﾟ	TAPE	4		040059-			

電気部品 (EFCT) 〈X〉
ELECTRIC PARTS (EFCT)

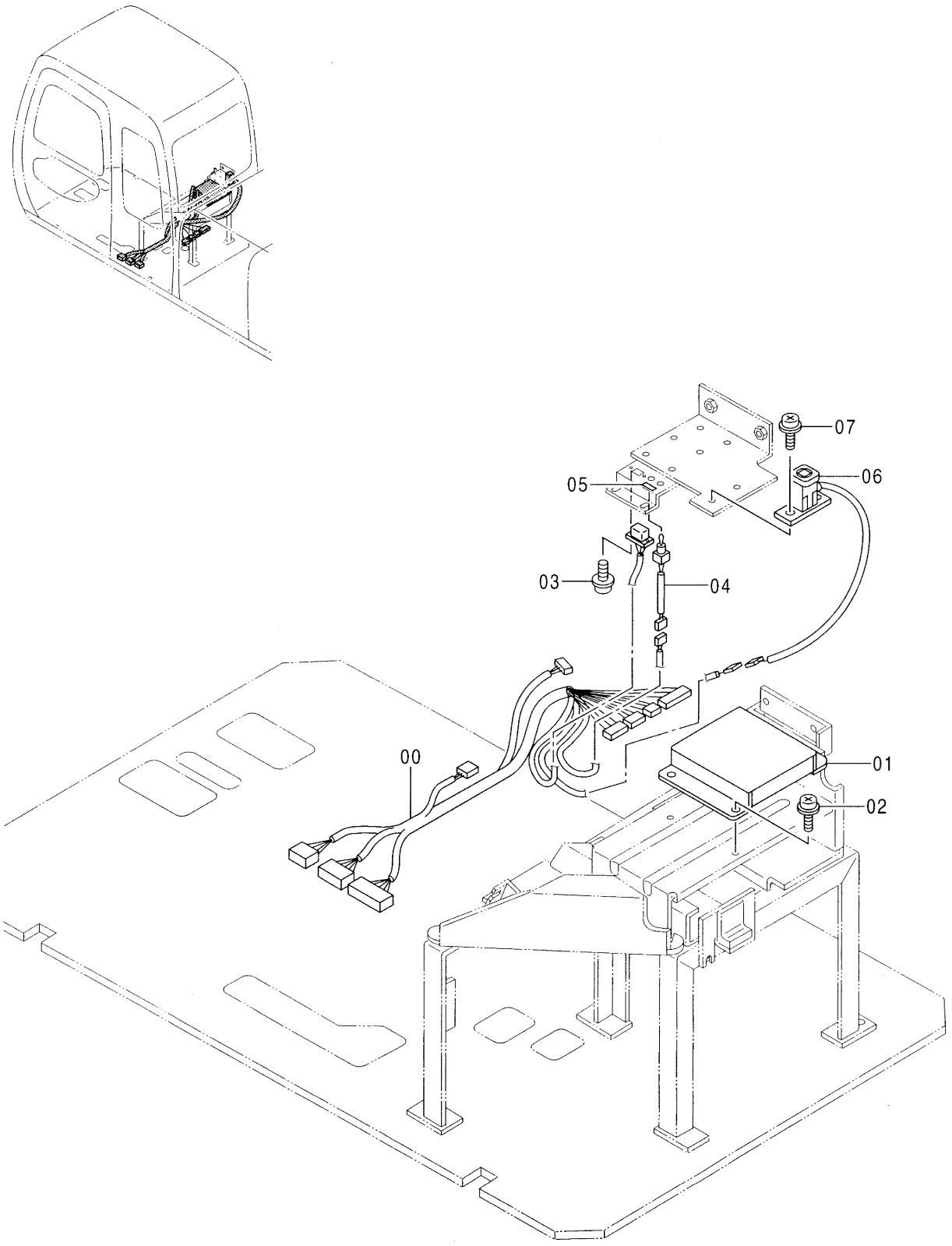

Ⓜ

電気部品 (EFCT) <X>
ELECTRIC PARTS (EFCT)

050001-

符号 ITEM	部品番号 PART NO.	部品名	PART NAME	数量 Q'TY	サービスコード S.C	適用号機 SERIAL NO.	互換性 ICA	代替部品 REPLACEABLE PART 部品番号 PART NO.	代替部品 REPLACEABLE PART 数量 Q'TY
00	0002936	ﾊｰﾈｽ;ﾜｲﾔ	HARNESS;WIRE	1					
01	4391950	ｺﾝﾄﾛｰﾗ	CONTROLLER	1					
02	J460620	ｽｸﾘｭ;ｾﾑｽ	SCREW;SEMS	4					
03	J460310	ｽｸﾘｭ;ｾﾑｽ	SCREW;SEMS	2					
04	4362817	ｽｲｯﾁ	SWITCH	1					
05	4369825	ﾈｰﾑﾌﾟﾚｰﾄ	NAME-PLATE	1					
06	4382267	ｾﾝｻ;ｱﾝｸﾞﾙ	SENSOR;ANGLE	1					
07	J460616	ｽｸﾘｭ;ｾﾑｽ	SCREW;SEMS	2					

追加前照灯〈選択〉
FRONT HEAD LAMP

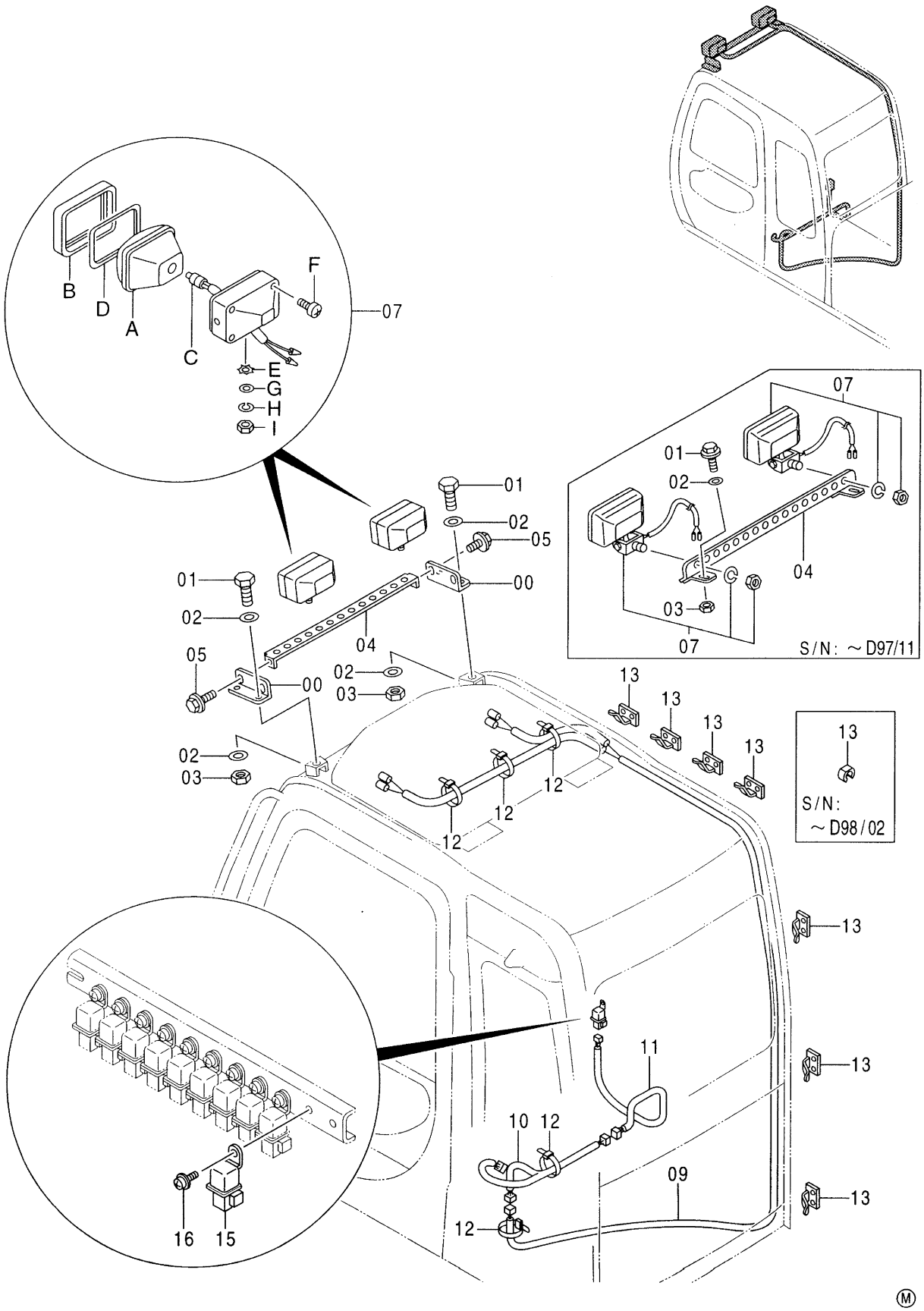

追加前照灯 <選択>
FRONT HEAD LAMP

001001-

符号 ITEM	部品番号 PART NO.	部品名	PART NAME	数量 Q'TY	サービスコード S.C	適用号機 SERIAL NO.	互換性 ICA	代替部品 REPLACEABLE PART 部品番号 PART NO.	代替部品 REPLACEABLE PART 数量 Q'TY
00	4406177	ﾌﾞﾗｹｯﾄ	BRACKET	2		D97/12-			
01	J021230	ﾎﾞﾙﾄ;ｾﾑｽ	BOLT;SEMS	2		-D97/11			
01	J971430	ﾎﾞﾙﾄ	BOLT	2		D97/12-			
02	A590112	ﾜｯｼﾔ;ﾌﾟﾚｰﾝ	WASHER;PLANE	2		-D97/11			
02	J253114	ﾜｯｼﾔ;ﾌﾟﾚｰﾝ	WASHER;PLANE	4		D97/12-			
03	J950012	ﾅｯﾄ	NUT	2		-D97/11			
03	J231214	ﾅｯﾄ	NUT	2		D97/12-			
04	7031053	ﾌﾞﾗｹｯﾄ	BRACKET	1		-D97/11			
04	8073350	ﾌﾞﾗｹｯﾄ	BRACKET	1		D97/12-			
05	J051025	ﾎﾞﾙﾄ;ｾﾑｽ	BOLT;SEMS	2		D97/12-			
07	4363932	ﾗﾝﾌﾟ;ﾍｯﾄﾞ	LAMP;HEAD	2		-D97/11	T	4336570	2
		(本体組付用)	(for assembly of machine)					J253114	4
07	4369969	ﾗﾝﾌﾟ;ﾍｯﾄﾞ	LAMP;HEAD	2	S	-D97/11	T	4326800	2
		(輸送用)	(for transportation)					J253114	4
07	4336570	ﾗﾝﾌﾟ;ﾍｯﾄﾞ ｱｯｾﾝ	LAMP;HEAD ASS'Y	2		D97/12-	I	4326800	2
		(本体組付用)	(for assembly of machine)						
07	4326800	ﾗﾝﾌﾟ;ﾍｯﾄﾞ ｱｯｾﾝ	LAMP;HEAD ASS'Y	2	S	D97/12-			
		(輸送用)	(for transportation)						
07A	4326801	･ﾗﾝﾌﾟ;ﾕﾆｯﾄ	･LAMP;UNIT	1		D97/12-			
07B	4326802	･ﾌﾚｰﾑ	･FRAME	1		D97/12-			
07C	4285648	･ﾊﾞﾙﾌﾞ	･BULB	1		D97/12-			
07D	4326803	･ｶﾞｽｹｯﾄ	･GASKET	1		D97/12-			
07E	4307026	･ﾜｯｼﾔ	･WASHER	1		D97/12-			
07F	4307027	･ｽｸﾘｭ	･SCREW	1		D97/12-			
07G	A590114	･ﾜｯｼﾔ;ﾌﾟﾚｰﾝ	･WASHER;PLANE	1		D97/12-			
07H	A590914	･ﾜｯｼﾔ;ｽﾌﾟﾘﾝｸﾞ	･WASHER;SPRING	1		D97/12-			
07I	J952014	･ﾅｯﾄ	･NUT	1		D97/12-			
09	4362178	ﾊｰﾈｽ;ﾜｲﾔ	HARNESS;WIRE	1					
10	4366592	ﾊｰﾈｽ;ﾜｲﾔ	HARNESS;WIRE	1					
11	4366589	ﾊｰﾈｽ;ﾜｲﾔ	HARNESS;WIRE	1					
12	4289708	ｸﾘｯﾌﾟ	CLIP	5					
13	4371805	ﾊﾞﾝﾄﾞ	BAND	7		-D98/02	I	4050373	7
13	4050373	ｸﾘｯﾌﾟ	CLIP	7	#	D98/03-			
15	4251588	ﾘﾚｰ	RELAY	1					
16	J460614	ｽｸﾘｭ;ｾﾑｽ	SCREW;SEMS	1					

追加後照灯〈選択〉
REAR HEAD LAMP

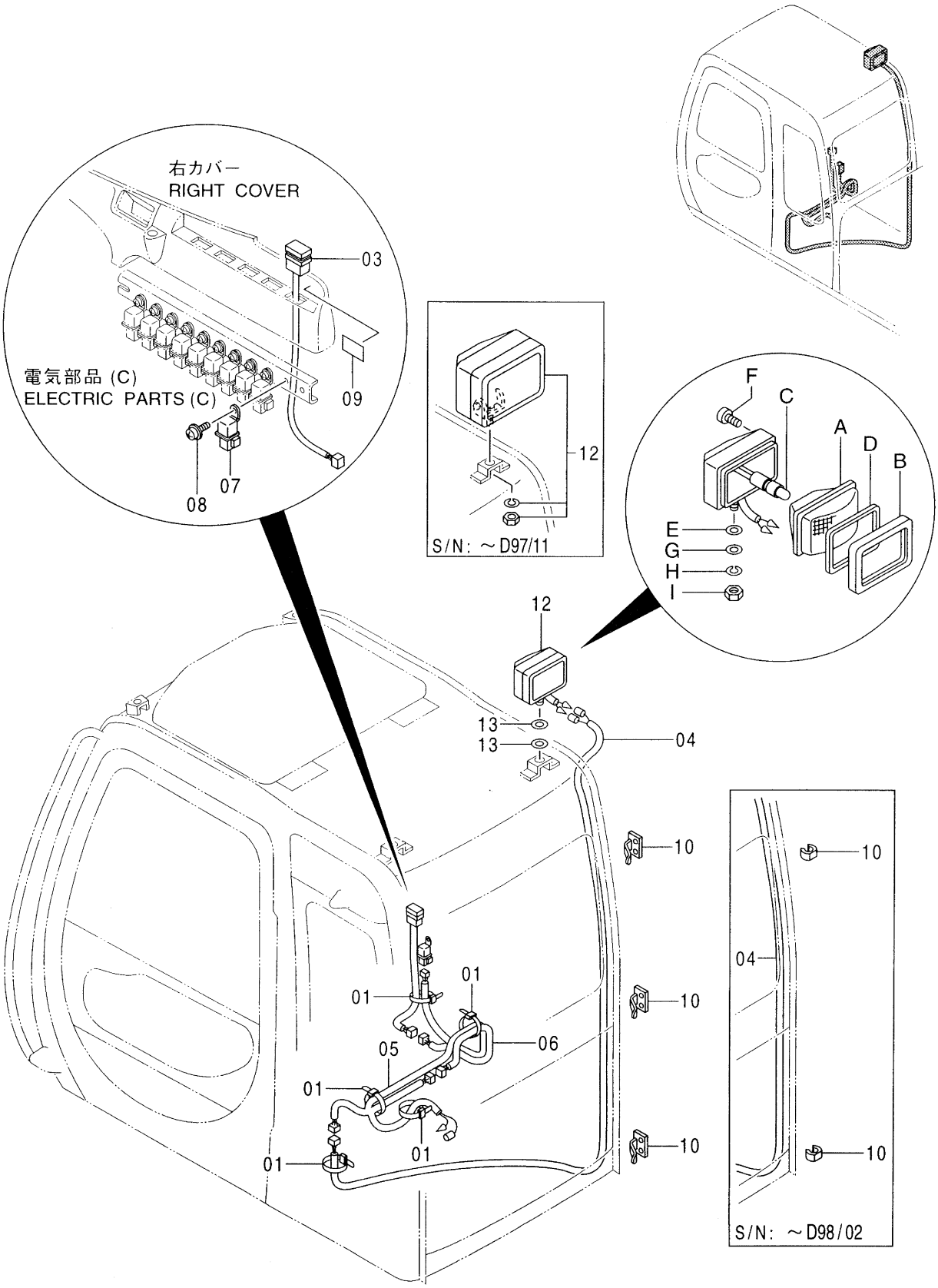

Ⓜ

追加後照灯 <選択>
REAR HEAD LAMP

001001-

符号 ITEM	部品番号 PART NO.	部品名	PART NAME	数量 Q'TY	サービスコード S.C	適用号機 SERIAL NO.	互換性 ICA	代替部品 REPLACEABLE PART 部品番号 PART NO.	代替部品 REPLACEABLE PART 数量 Q'TY
01	4289708	ｸﾘｯﾌﾟ	CLIP	5					
03	4352947	ｽｲｯﾁ	SWITCH	1					
04	4369932	ﾊｰﾈｽ;ﾜｲﾔ	HARNESS;WIRE	1					
05	4369941	ﾊｰﾈｽ;ﾜｲﾔ	HARNESS;WIRE	1					
06	4369934	ﾊｰﾈｽ;ﾜｲﾔ	HARNESS;WIRE	1					
07	4251588	ﾘﾚｰ	RELAY	1					
08	J460616	ｽｸﾘｭ;ｾﾑｽ	SCREW;SEMS	1					
09	4374365	ﾈｰﾑﾌﾟﾚｰﾄ	NANE-PLATE	1					
10	4371805	ﾊﾞﾝﾄﾞ	BAND	2		-D98/02	I	4050373	3
10	4050373	ｸﾘｯﾌﾟ	CLIP	3	#	D98/03-			
12	4363932	ﾗﾝﾌﾟ;ﾍｯﾄﾞ	LAMP;HEAD	1		-D97/11	T	4336570	1
		(本体組付用)	(for assembly of machine)					J253114	2
12	4369969	ﾗﾝﾌﾟ;ﾍｯﾄﾞ	LAMP;HEAD	1	S	-D97/11	T	4326800	1
		(輸送用)	(for transportation)					J253114	2
12	4336570	ﾗﾝﾌﾟ;ﾍｯﾄﾞ ｱｯｾﾝ	LAMP;HEAD ASS'Y	1		D97/12-	I	4326800	1
		(本体組付用)	(for assembly of machine)						
12	4326800	ﾗﾝﾌﾟ;ﾍｯﾄﾞ ｱｯｾﾝ	LAMP;HEAD ASS'Y	1	S	D97/12-			
		(輸送用)	(for transportation)						
12A	4326801	･ﾗﾝﾌﾟ;ﾕﾆｯﾄ	･LAMP;UNIT	1		D97/12-			
12B	4326802	･ﾌﾚｰﾑ	･FRAME	1		D97/12-			
12C	4285648	･ﾊﾞﾙﾌﾞ	･BULB	1		D97/12-			
12D	4326803	･ｶﾞｽｹｯﾄ	･GASKET	1		D97/12-			
12E	4307026	･ﾜｯｼﾔ	･WASHER	1		D97/12-			
12F	4307027	･ｽｸﾘｭ	･SCREW	1		D97/12-			
12G	A590114	･ﾜｯｼﾔ;ﾌﾟﾚｰﾝ	･WASHER;PLANE	1		D97/12-			
12H	A590914	･ﾜｯｼﾔ;ｽﾌﾟﾘﾝｸﾞ	･WASHER;SPRING	1		D97/12-			
12I	J952014	･ﾅｯﾄ	･NUT	1		D97/12-			
13	J253114	ﾜｯｼﾔ;ﾌﾟﾚｰﾝ	WASHER;PLANE	2		D97/12-			

バッテリ
BATTERY

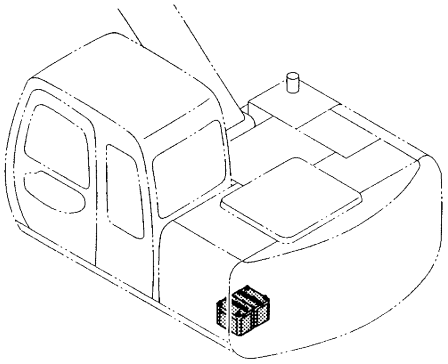

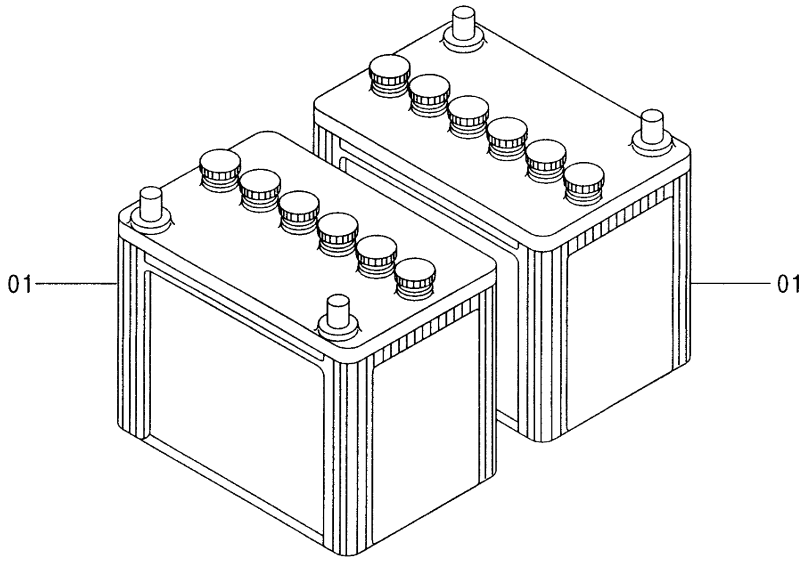

Ⓜ

バッテリ
BATTERY

001001-

符号 ITEM	部品番号 PART NO.	部品名	PART NAME	数量 Q'TY	サービスコード S.C	適用号機 SERIAL NO.	互換性 ICA	代替部品 REPLACEABLE PART 部品番号 PART NO.	代替部品 REPLACEABLE PART 数量 Q'TY
01	4199874	バッテリ	BATTERY	2					

角度センサハーネス〈HG〉
ANGLE SENSOR HARNESS

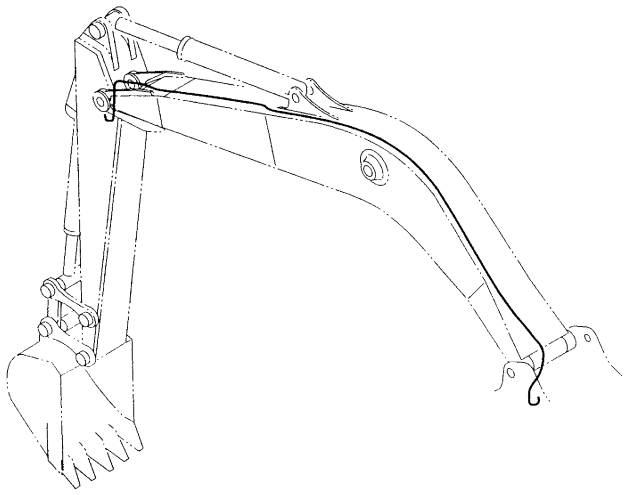

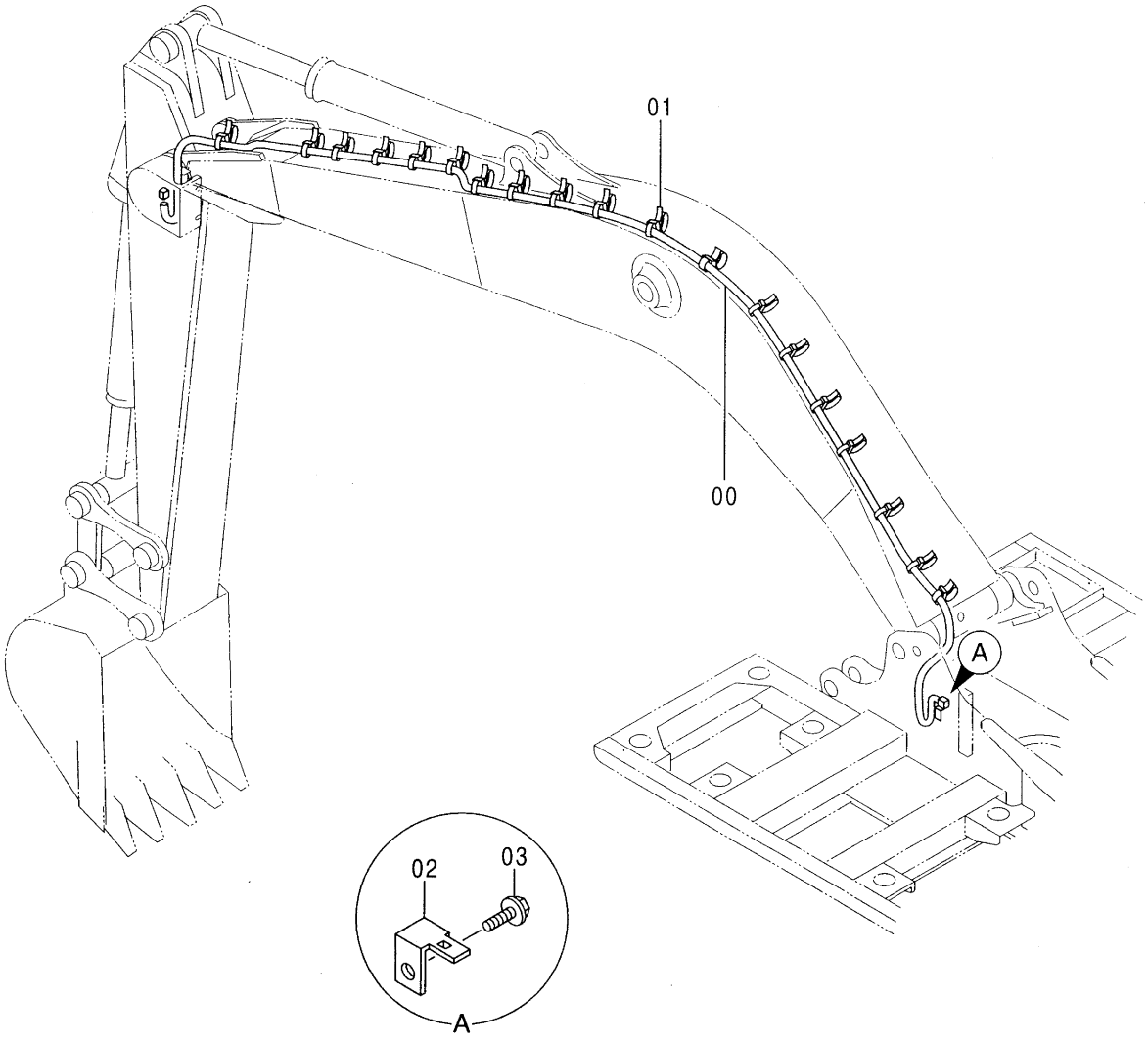

Ⓜ

角度ｾﾝｻ ﾊｰﾈｽ <HG>
ANGLE SENSOR HARNESS

040001-

符号 ITEM	部品番号 PART NO.	部品名	PART NAME	数量 Q'TY	サービスコード S.C	適用号機 SERIAL NO.	互換性 ICA	代替部品 REPLACEABLE PART 部品番号 PART NO.	代替部品 REPLACEABLE PART 数量 Q'TY
00	3073499	ﾊｰﾈｽ;ﾜｲﾔ	HARNESS;WIRE	1					
01	4371049	ｸﾘｯﾌﾟ;ﾊﾞﾝﾄﾞ	CLIP;BAND	19					
02	4257159	ﾌﾞﾗｹｯﾄ	BRACKET	1					
03	J021020	ﾎﾞﾙﾄ;ｾﾑｽ	BOLT;SEMS	1					

ブームライトハーネス
BOOM LIGHT HARNESS

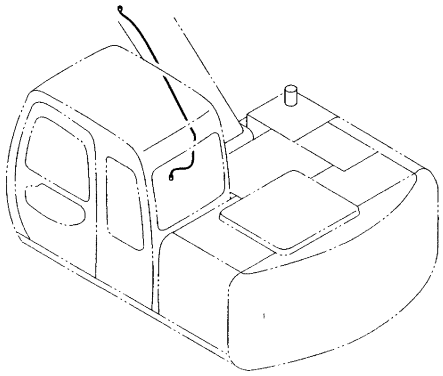

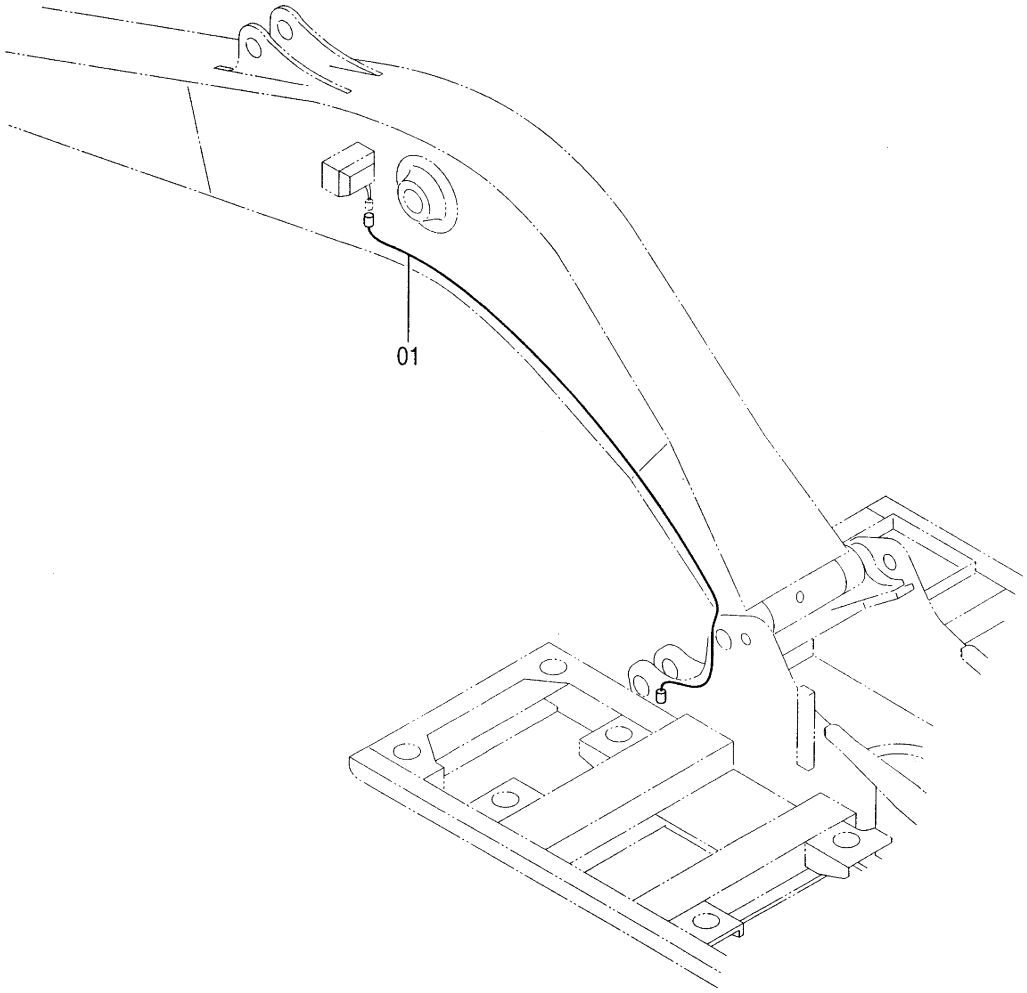

Ⓜ

ﾌﾞｰﾑ ﾗｲﾄ ﾊｰﾈｽ
BOOM LIGHT HARNESS

001001-

符号 ITEM	部品番号 PART NO.	部品名	PART NAME	数量 Q'TY	サービスコード S.C	適用号機 SERIAL NO.	互換性 ICA	代替部品 REPLACEABLE PART 部品番号 PART NO.	代替部品 REPLACEABLE PART 数量 Q'TY
01	4261622	ﾊｰﾈｽ;ﾜｲﾔ	HARNESS;WIRE	1					

ブームライト（右）〈選択〉
BOOM LIGHT (R)

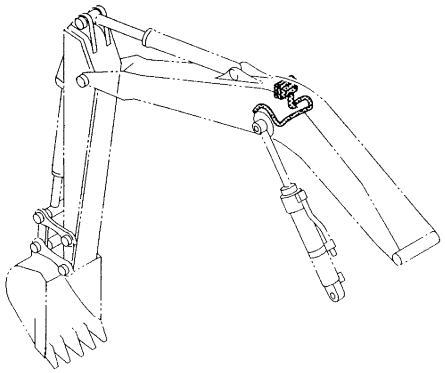

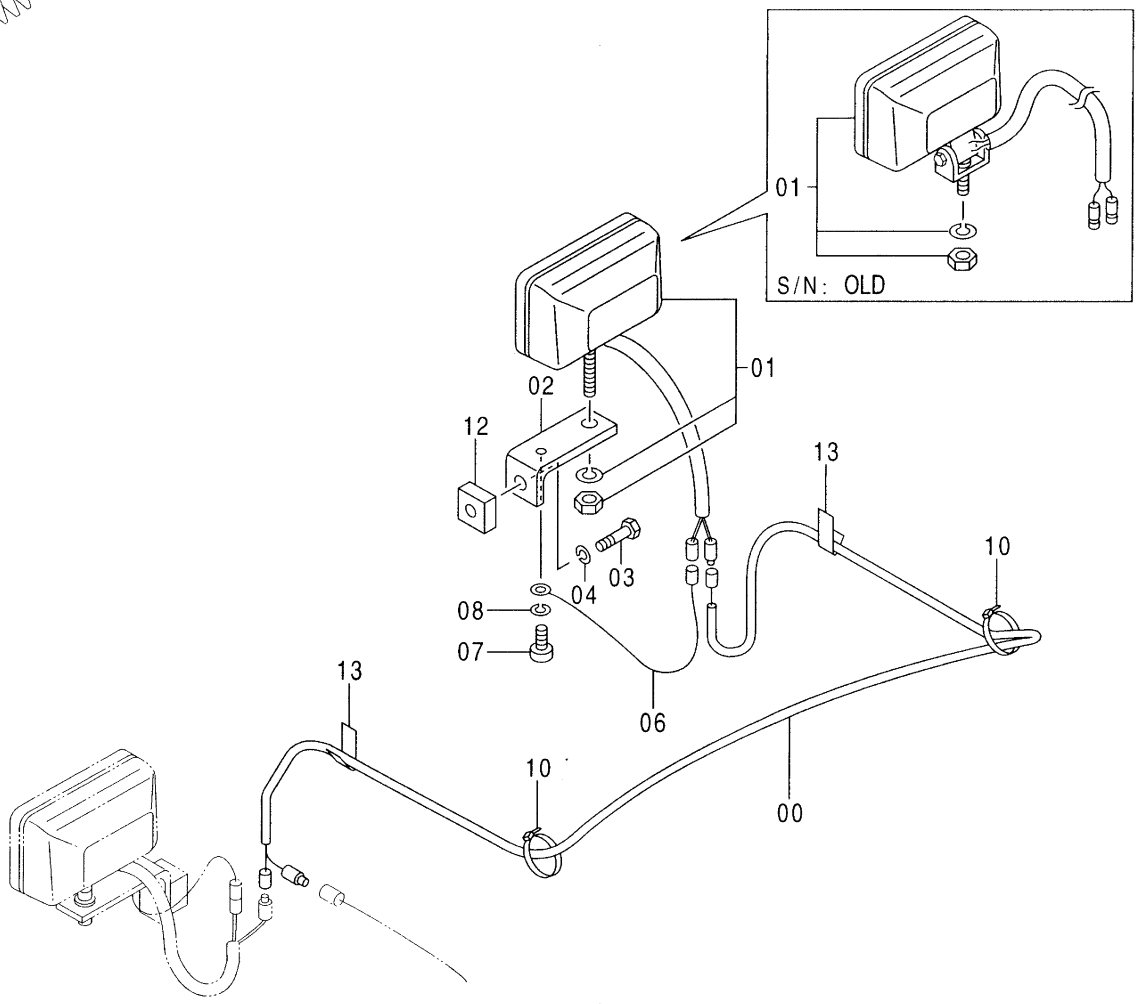

ﾌﾞｰﾑﾗｲﾄ (右) <選択>
BOOM LIGHT (R)

001001-

符号 ITEM	部品番号 PART NO.	部品名	PART NAME	数量 Q'TY	サービスコード S.C	適用号機 SERIAL NO.	互換性 ICA	代替部品 REPLACEABLE PART 部品番号 PART NO.	代替部品 REPLACEABLE PART 数量 Q'TY
00	4344125	ﾊｰﾈｽ;ﾜｲﾔ	HARNESS;WIRE	1					
01	4363932	ﾗﾝﾌﾟ;ﾍｯﾄﾞ	LAMP;HEAD	1		120 :-052229	I	4336570	1
		(本体組付用)	(for assembly of machine)			SS,HG:-052229			
						X,E,Z:-052229			
						H,K :-052229			
01	4369969	ﾗﾝﾌﾟ;ﾍｯﾄﾞ	LAMP;HEAD	1	#S	120 :-052229	I	4326800	1
		(輸送用)	(for transportation)			SS,HG:-052229			
						X,E,Z:-052229			
						H,K :-052229			
01	4336570	ﾗﾝﾌﾟ;ﾍｯﾄﾞ	LAMP;HEAD	1	#	120 :052230-	I	4326800	1
		(本体組付用)	(for assembly of machine)			SS,HG:052230-			
						X,E,Z:052230-			
						H,K :052230-			
						LV :050001-			
01	4326800	ﾗﾝﾌﾟ;ﾍｯﾄﾞ	LAMP;HEAD	1	#S	120 :052230-			
		(輸送用)	(for transportation)			SS,HG:052230-			
						X,E,Z:052230-			
						H,K :052230-			
						LV :050001-			
02	4224631	ﾌﾞﾗｹｯﾄ	BRACKET	1					
03	J901425	ﾎﾞﾙﾄ	BOLT	1					
04	A590914	ﾜｯｼﾔ;ｽﾌﾟﾘﾝｸﾞ	WASHER;SPRING	1					
06	4254604	ﾊｰﾈｽ;ﾜｲﾔ	HARNESS;WIRE	1					
07	M430613	ｽｸﾘｭ	SCREW	1					
08	A590906	ﾜｯｼﾔ;ｽﾌﾟﾘﾝｸﾞ	WASHER;SPRING	1					
10	4055311	ｸﾘｯﾌﾟ;ﾊﾞﾝﾄﾞ	CLIP;BAND	5					
12	4224632	ｼｰﾄ;ｽｸﾘｭ	SEAT;SCREW	1	W				
13	4272256	ｸﾘｯﾌﾟ;ｳｴﾙﾃﾞｨﾝｸﾞ	CLIP;WD.	2	W				

ホーン
HORN

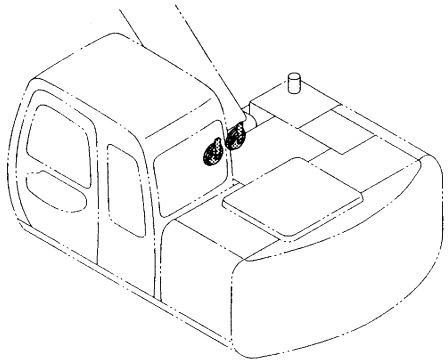

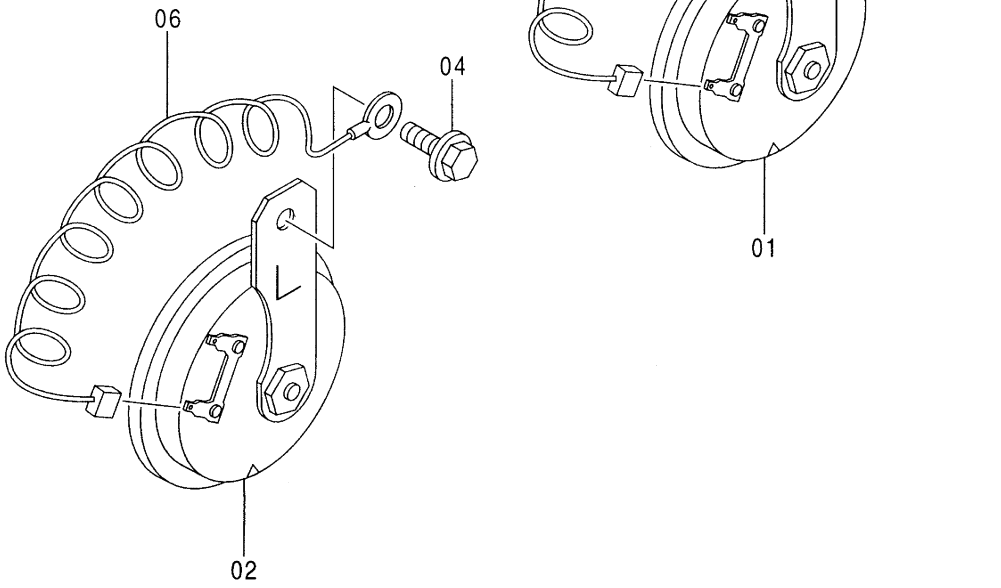

Ⓜ

ホーン
HORN

001001-

符号 ITEM	部品番号 PART NO.	部品名	PART NAME	数量 Q'TY	サービスコード S.C	適用号機 SERIAL NO.	互換性 ICA	代替部品 REPLACEABLE PART 部品番号 PART NO.	代替部品 REPLACEABLE PART 数量 Q'TY
01	4190705	ホーン	HORN	1					
02	4191499	ホーン	HORN	1					
04	J020825	ボルト;セムス	BOLT;SEMS	2					
06	4254603	ハーネス;ワイヤ (ホーン アース)	HARNESS;WIRE (HORN EARTH)	2					

旋回警報装置 〈選択〉
SWING MOTION ALARM

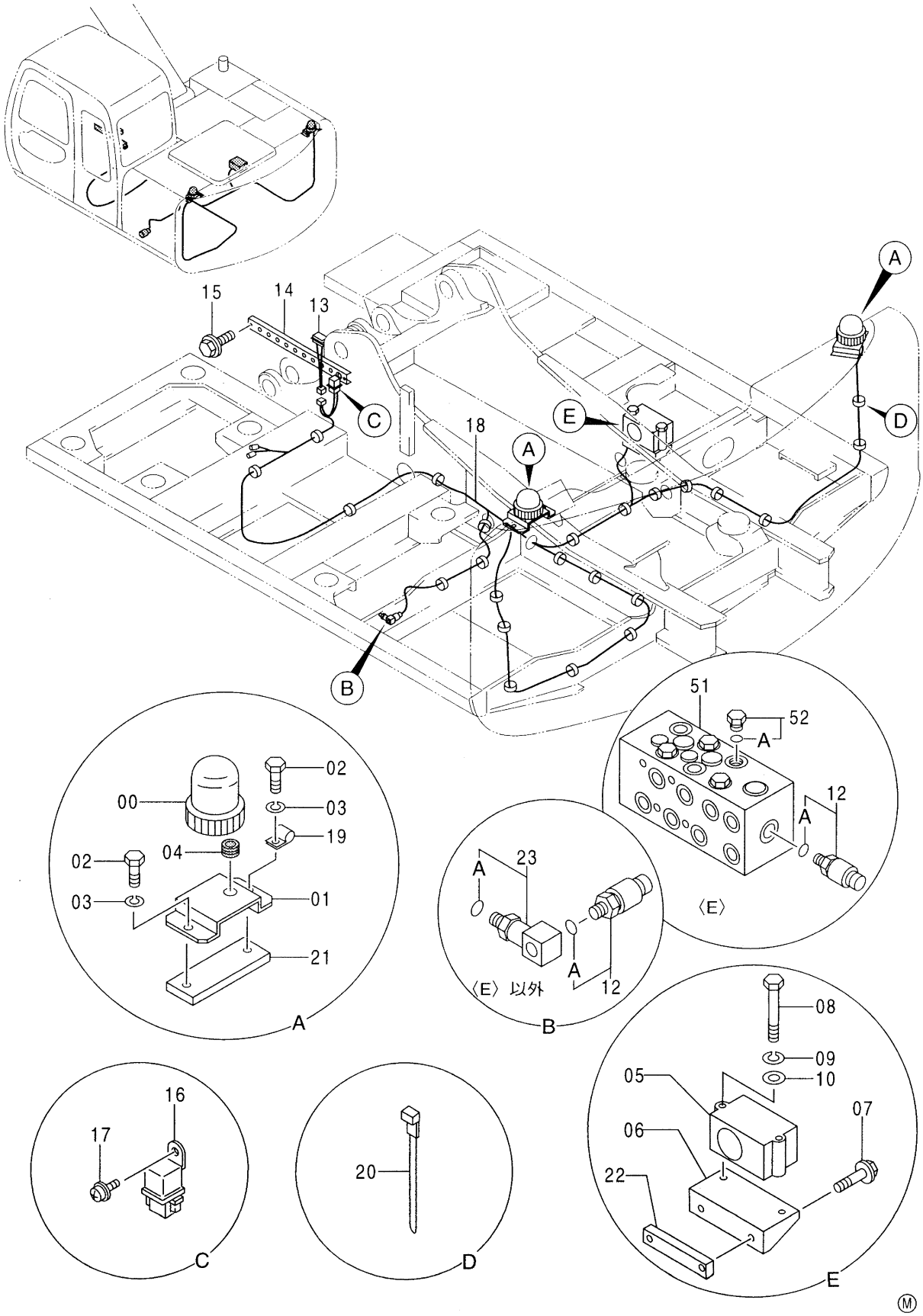

Ⓜ

旋回警報装置 <選択>
SWING MOTION ALARM

001001-

符号 ITEM	部品番号 PART NO.	部品名	PART NAME	数量 Q'TY	サービスコード S.C	適用号機 SERIAL NO.	互換性 ICA	代替部品 REPLACEABLE PART 部品番号 PART NO.	代替部品 REPLACEABLE PART 数量 Q'TY
00	4310604	PATLITE	PATLITE	2					
01	4235958	ﾌﾞﾗｹｯﾄ	BRACKET	2					
02	J901225	ﾎﾞﾙﾄ	BOLT	4					
03	A590912	ﾜｯｼﾔ;ｽﾌﾟﾘﾝｸﾞ	WASHER;SPRING	4					
04	94-2816	ﾌﾞｯｼﾝｸﾞ;ﾗﾊﾞｰ	BUSHING;RUBBER	2					
05	4179752	ﾌﾞｻﾞｰ	BUZZER	1					
06	8066192	ﾌﾞﾗｹｯﾄ	BRACKET	1					
07	J021025	ﾎﾞﾙﾄ;ｾﾑｽ	BOLT;SEMS	2					
08	J900802	ﾎﾞﾙﾄ	BOLT	2					
09	A590908	ﾜｯｼﾔ;ｽﾌﾟﾘﾝｸﾞ	WASHER;SPRING	2					
10	A590108	ﾜｯｼﾔ;ﾌﾟﾚｰﾝ	WASHER;PLANE	2					
12	4333040	ﾌﾟﾚｯｼｬ;ｽｲｯﾁ	SWITCH	1					
12A	957366	･O-ﾘﾝｸﾞ	･O-RING	1					
13	4352947	ｽｲｯﾁ	SWITCH	1					
14	8064707	ﾌﾞﾗｹｯﾄ	BRACKET	1					
15	J020816	ﾎﾞﾙﾄ;ｾﾑｽ	BOLT;SEMS	2					
16	4251588	ﾘﾚｰ	RELAY	1					
17	J460614	ｽｸﾘｭ;ｾﾑｽ	SCREW;SEMS	1					
18	2039430	ﾊｰﾈｽ;ﾜｲﾔ	HARNESS;WIRE	1					
19	4190261	ｸﾘｯﾌﾟ	CLIP	2					
20	4055312	ｸﾘｯﾌﾟ;ﾊﾞﾝﾄﾞ	CLIP;BAND	22					
21	4237713	ｼｰﾄ;ｽｸﾘｭ	SEAT;SCREW	2	W				
22	4351974	ｼｰﾄ;ｽｸﾘｭ	SEAT;SCREW	1	W				
23	4370902	ﾁｰ;S <E以外>	TEE;S	1					
23A	957366	･O-ﾘﾝｸﾞ	･O-RING	1					
51	4330228	ﾊﾞﾙﾌﾞ;ﾌﾛｰｺﾝﾄﾛｰﾙ <E>	VALVE;FC	1	H				
52	4093624	ﾌﾟﾗｸﾞ <E>	PLUG	4					
52A	957366	･O-ﾘﾝｸﾞ	･O-RING	1					

走行警報装置〈選択〉
TRAVEL MOTION ALARM

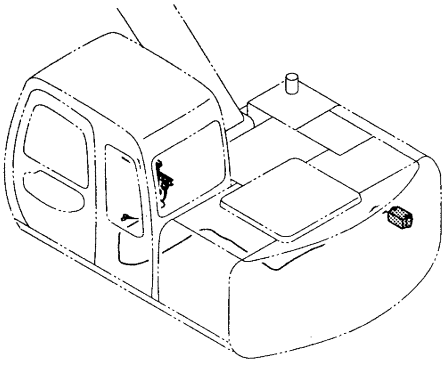

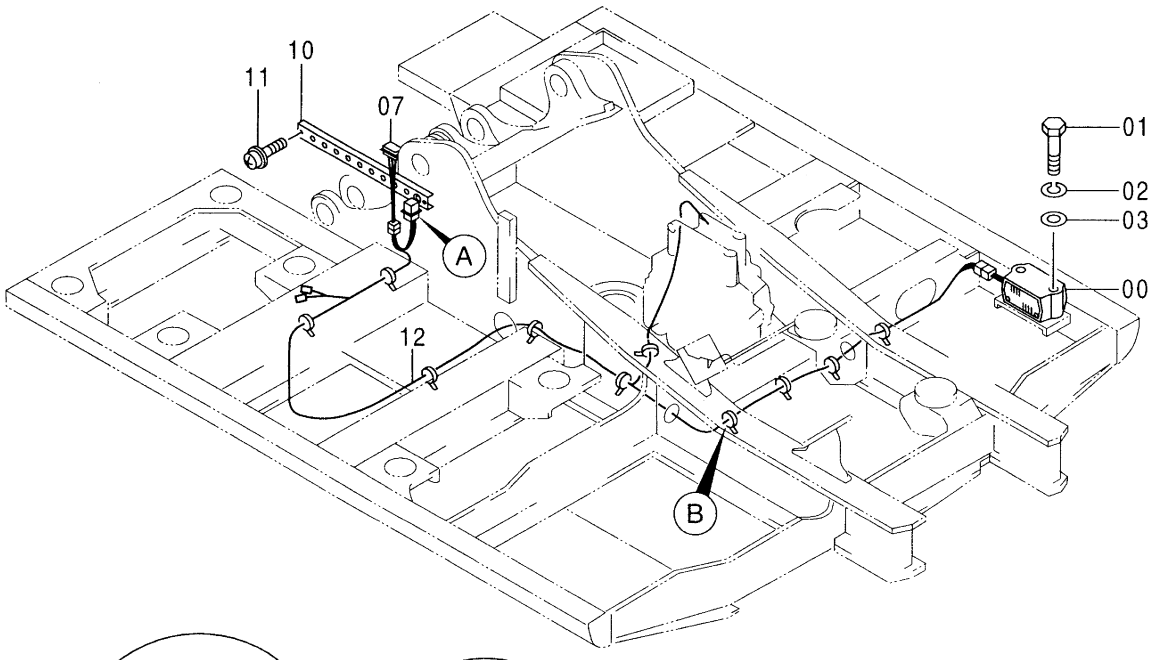

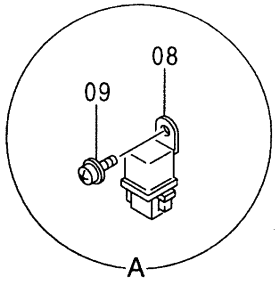

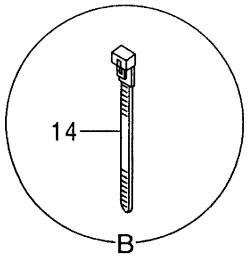

Ⓜ

走行警報装置 <選択>
TRAVEL MOTION ALARM

001001-

符号 ITEM	部品番号 PART NO.	部品名	PART NAME	数量 Q'TY	サービスコード S.C	適用号機 SERIAL NO.	互換性 ICA	代替部品 REPLACEABLE PART 部品番号 PART NO.	代替部品 REPLACEABLE PART 数量 Q'TY
00	4283028	ｱﾗｰﾑ	ALARM	1					
01	J900800	ﾎﾞﾙﾄ	BOLT	2					
02	A590908	ﾜｯｼﾔ;ｽﾌﾟﾘﾝｸﾞ	WASHER;SPRING	2					
03	A590108	ﾜｯｼﾔ;ﾌﾟﾚｰﾝ	WASHER;PLANE	2					
07	4352948	ｽｲｯﾁ	SWITCH	1					
08	4251588	ﾘﾚｰ	RELAY	1					
09	J460614	ｽｸﾘｭ;ｾﾑｽ	SCREW;SEMS	1					
10	8064707	ﾌﾞﾗｹｯﾄ	BRACKET	1					
11	J020816	ﾎﾞﾙﾄ;ｾﾑｽ	BOLT;SEMS	2					
12	2039354	ﾊｰﾈｽ;ﾜｲﾔ	HARNESS;WIRE	1					
14	4055312	ｸﾘｯﾌﾟ;ﾊﾞﾝﾄﾞ	CLIP;BAND	12					

エアコンディショナ (1) 〈120, SS, HG, LV, X, E, H, K〉
AIR CONDITIONER (1)

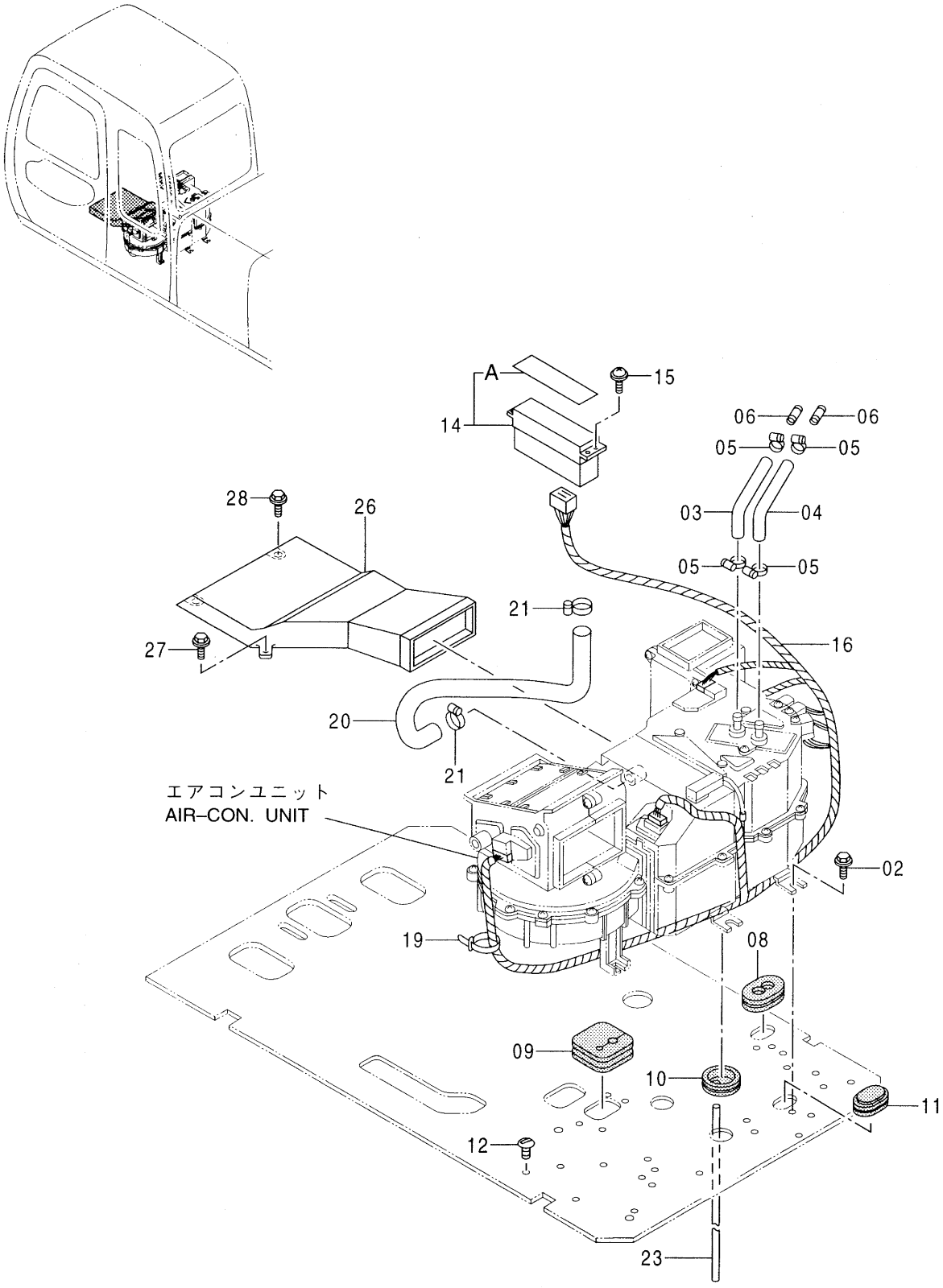

Ⓜ

エア コンデ イショナ (1) <120, SS, HG, LV, X, E, H, K>
AIR CONDITIONER (1)

001001-

符号 ITEM	部品番号 PART NO.	部品名	PART NAME	数量 Q'TY	サービスコード S.C	適用号機 SERIAL NO.	互換性 ICA	代替部品 REPLACEABLE PART 部品番号 PART NO.	代替部品 REPLACEABLE PART 数量 Q'TY
02	J021030	ボルト;セムス	BOLT;SEMS	7					
03	4366623	ホース;ウオータ	HOSE;WATER	1					
04	4344638	ホース;ウオータ	HOSE;WATER	1					
05	4514699	クランプ;ホース	CLAMP;HOSE	4					
06	4341800	パイプ	PIPE	2					
08	4276794	ブッシング;ラバー	BUSHING;RUBBER	1					
09	4351010	ブッシング;ラバー	BUSHING;RUBBER	1					
10	4361147	ブッシング;ラバー	BUSHING;RUBBER	2					
11	9738084	ブッシング;ラバー	BUSHING;RUBBER	1					
12	4280359	クリップ	CLIP	18					
14	4361057	コントローラ	CONTROLLER	1		-054250			
14	4405163	コントローラ	CONTROLLER	1	#	054251-			
14A	4370245	・パネル	・PANEL	1					
15	J460514	スクリュ;セムス	SCREW;SEMS	4					
16	2037705	ハーネス;ワイヤ	HARNESS;WIRE	1		-054250			
16	2041828	ハーネス;ワイヤ	HARNESS;WIRE	1	#	054251-			
19	4055312	クリップ;バンド	CLIP;BAND	6		-054250			
19	4055312	クリップ;バンド	CLIP;BAND	7	#	054251-			
20	4376279	ホース;エア	HOSE;AIR	1					
21	4011675	クランプ;ホース	CLAMP;HOSE	2					
23	4366644	ホース	HOSE	2					
26	4350243	ダクト	DUCT	1					
27	J020820	ボルト;セムス	BOLT;SEMS	2					
28	J050820	ボルト;セムス	BOLT;SEMS	2					

エアコンディショナ (1) 〈Z〉
AIR CONDITIONER (1)

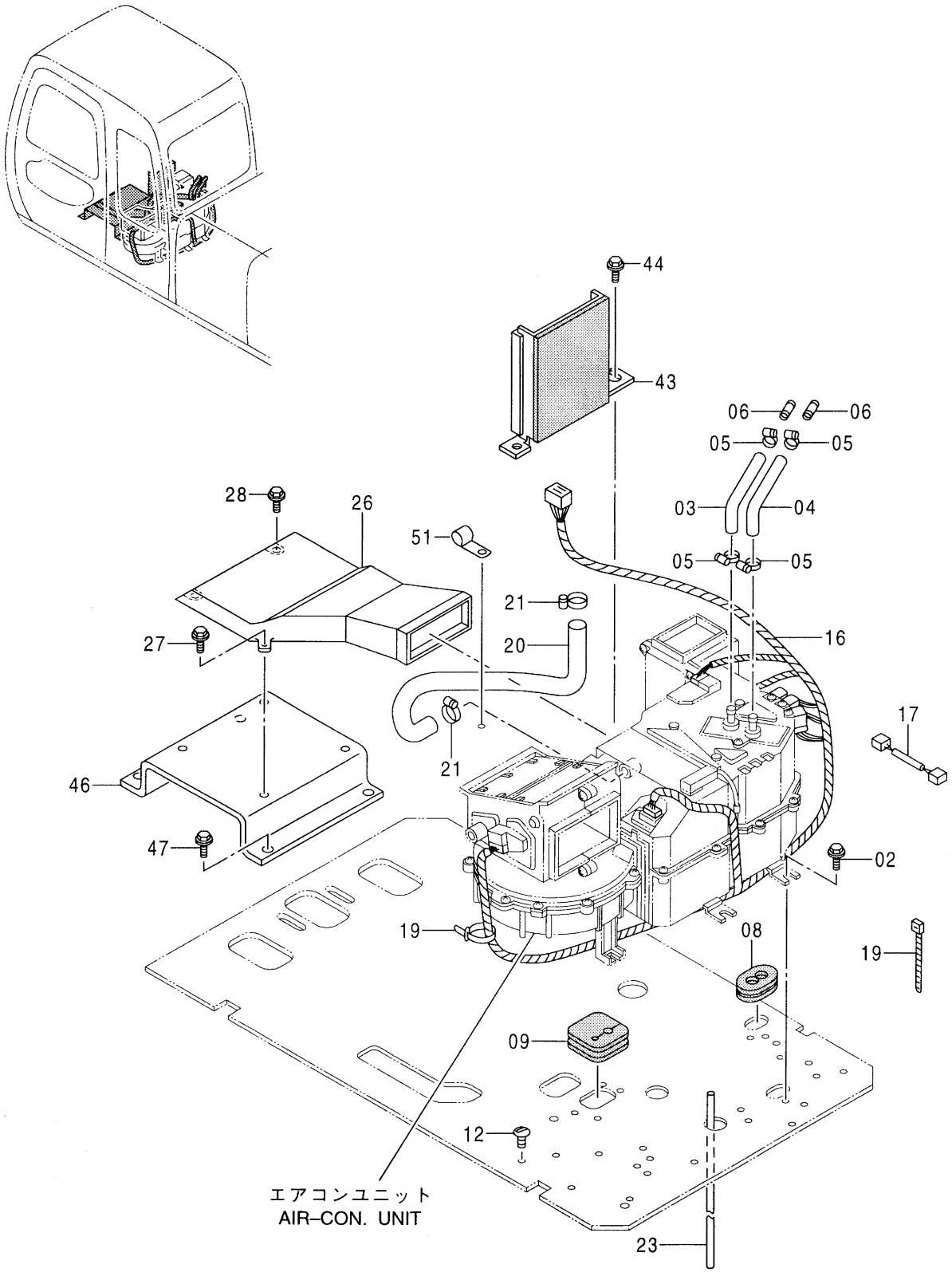

Ⓜ

エア コンデ イショナ (1) <Z>
AIR CONDITIONER (1)

050001-

符号 ITEM	部品番号 PART NO.	部品名	PART NAME	数量 Q'TY	サービスコード S.C	適用号機 SERIAL NO.	互換性 ICA	代替部品 REPLACEABLE PART 部品番号 PART NO.	代替部品 REPLACEABLE PART 数量 Q'TY
02	J021025	ボルト;セムス	BOLT;SEMS	7					
03	4366623	ホース;ウオータ	HOSE;WATER	1					
04	4344638	ホース;ウオータ	HOSE;WATER	1					
05	4514699	クランプ;ホース	CLAMP;HOSE	4					
06	4341800	パイプ	PIPE	2					
08	4276794	ブッシング;ラバー	BUSHING;RUBBER	1					
09	4351010	ブッシング;ラバー	BUSHING;RUBBER	1					
12	4280359	クリップ	CLIP	4					
16	2037705	ハーネス;ワイヤ	HARNESS;WIRE	1					
17	4384878	ハーネス;ワイヤ	HARNESS;WIRE	1					
19	4055312	クリップ;バンド	CLIP;BAND	4					
20	4376279	ホース	HOSE	1					
21	4011675	クランプ;ホース	CLAMP;HOSE	2					
23	4366644	ホース	HOSE	2					
26	4350243	ダクト	DUCT	1					
27	J020820	ボルト;セムス	BOLT;SEMS	2					
28	J050820	ボルト;セムス	BOLT;SEMS	2					
43	8068464	カバー	COVER	1					
44	J021025	ボルト;セムス	BOLT;SEMS	1					
46	7031979	ブラケット	BRACKET	1					
47	J011025	ボルト;セムス	BOLT;SEMS	4					
51	4190275	クリップ	CLIP	1					

エアコンディショナ (1-1) 〈Z〉
AIR CONDITIONER (1-1)

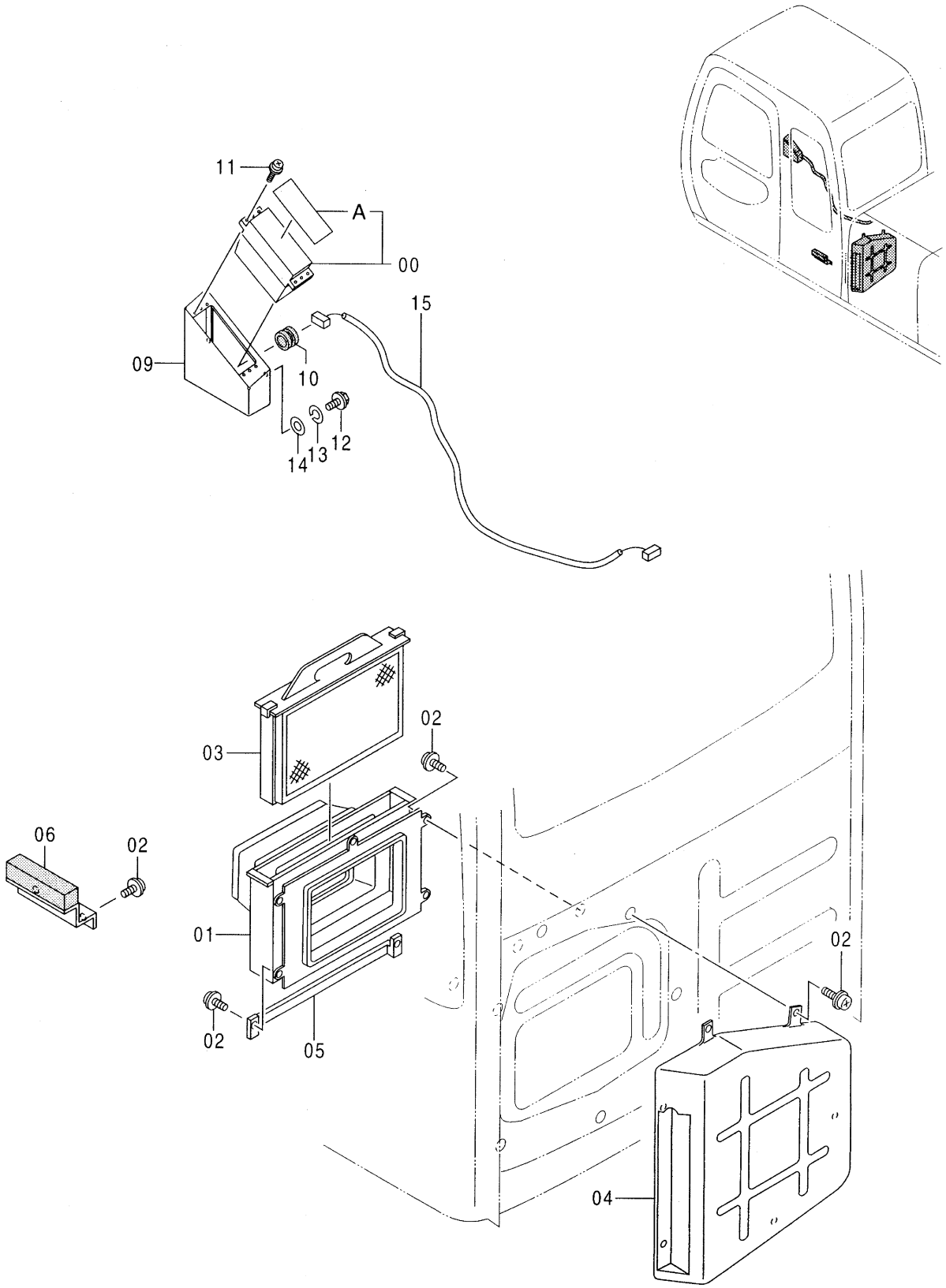

Ⓜ

エア コンデ イショナ (1-1) <Z>
AIR CONDITIONER (1-1)

050001-

符号 ITEM	部品番号 PART NO.	部品名	PART NAME	数量 Q'TY	サービスコード S.C	適用号機 SERIAL NO.	互換性 ICA	代替部品 REPLACEABLE PART 部品番号 PART NO.	代替部品 REPLACEABLE PART 数量 Q'TY
00	4383383	コントローラ	CONTROLER	1					
00A	4388121	・パネル	・PANEL	1					
01	4350238	ダクト	DUCT	1					
02	J460616	スクリュ;セムス	SCREW;SEMS	13					
03	4350249	フイルタ	FILTER	1					
04	4350234	ダクト	DUCT	1					
05	3074721	ブラケット	BRACKET	1					
06	8064900	ブラケット	BRACKET	1					
09	7033320	カバー	COVER	1					
10	4159363	ブッシング;ラバー	BUSHING;RUBBER	1					
11	J680514	スクリュ;セムス	SCREW;SEMS	4					
12	J900816	ボルト	BOLT	2					
13	A590908	ワッシャ;スプリング	WASHER;SPRING	2					
14	A590108	ワッシャ;プレーン	WASHER;PLANE	2					
15	4385341	ハーネス;ワイヤ	HARNESS;WIRE	1					

エアコンディショナ (2) 〈選択〉
AIR CONDITIONER (2)

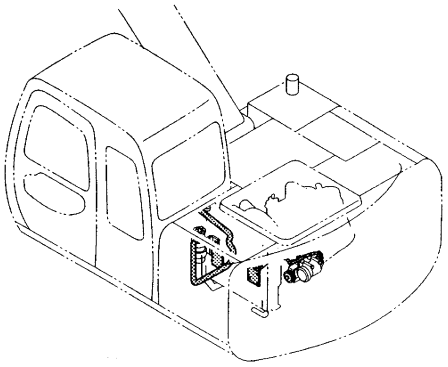

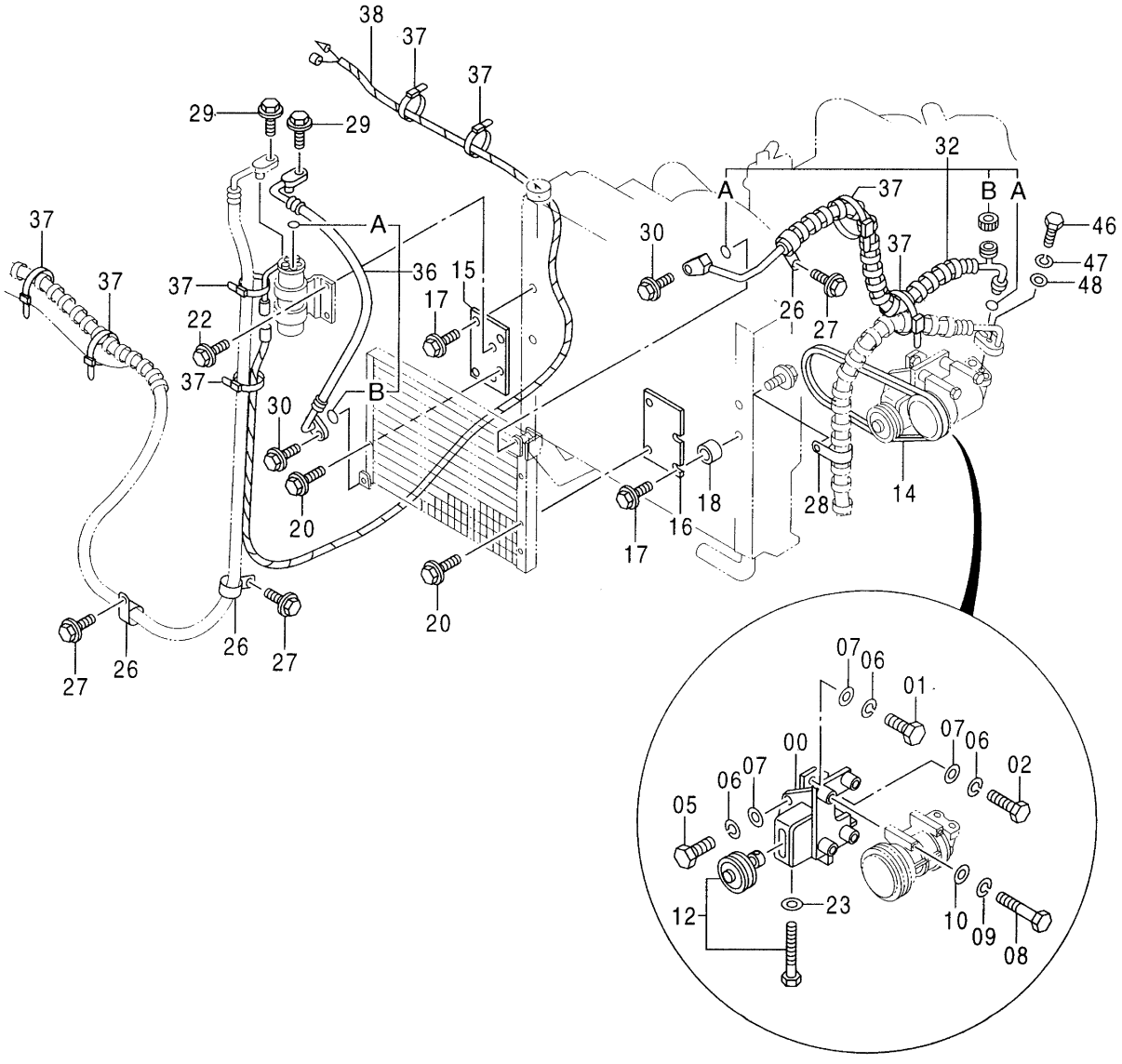

Ⓜ

エア コンデ イショナ (2) <選択>
AIR CONDITIONER (2)

001001-

符号 ITEM	部品番号 PART NO.	部品名	PART NAME	数量 Q'TY	サービスコード S.C	適用号機 SERIAL NO.	互換性 ICA	代替部品 REPLACEABLE PART 部品番号 PART NO.	代替部品 REPLACEABLE PART 数量 Q'TY
00	7029789	ブラケット	BRACKET	1		-051750	T	7029749	1
								M111036	2
00	7029749	ブラケット	BRACKET	1		051751-			
01	M111028	ボルト	BOLT	2					
02	M111056	ボルト	BOLT	2					
05	M111030	ボルト	BOLT	2		-051750			
05	M111036	ボルト	BOLT	2		051751-			
06	A590910	ワッシャ;スプリング	WASHER;SPRING	6					
07	A590110	ワッシャ;プレーン	WASHER;PLANE	6					
08	J900806	ボルト	BOLT	4					
09	A590908	ワッシャ;スプリング	WASHER;SPRING	4					
10	A590108	ワッシャ;プレーン	WASHER;PLANE	4					
12	4346770	プーリ	PULLEY	1					
14	4285670	ベルト;V	BELT;V	1					
15	9743979	ブラケット	BRACKET	1					
16	9743978	ブラケット	BRACKET	1					
17	J020835	ボルト;セムス	BOLT;SEMS	4					
18	4346032	スペーサ	SPACER	2					
20	J020850	ボルト;セムス	BOLT;SEMS	4					
22	J020816	ボルト;セムス	BOLT;SEMS	2					
23	A590108	ワッシャ;プレーン	WASHER;PLANE	1					
26	4190277	クリップ	CLIP	3					
27	J011020	ボルト;セムス	BOLT;SEMS	3					
28	4190264	クリップ	CLIP	1					
29	J020630	ボルト;セムス	BOLT;SEMS	2					
30	J020830	ボルト;セムス	BOLT;SEMS	2					
32	4345159	ホース	HOSE	1		-054250			
32	4413130	ホース	HOSE	1	#	054251-			
32A	4370246	・O-リング	・O-RING	2		-054250			
32A	4421946	・O-リング	・O-RING	2	#	054251-			
32B	4370247	・キャップ	・CAP	1					
36	4361845	ホース	HOSE	1		-054250			
36	4413131	ホース	HOSE	1	#	054251-			
36A	4370248	・O-リング	・O-RING	1		-054250			
36A	4422000	・O-リング	・O-RING	1	#	054251-			
36B	4370246	・O-リング	・O-RING	1		-054250			
36B	4421946	・O-リング	・O-RING	1	#	054251-			
37	4055312	クリップ;バンド	CLIP;BAND	10					
38	4367225	ハーネス;ワイヤ	HARNESS;WIRE	1					
46	M111040	ボルト	BOLT	1					

エアコンディショナ (2) 〈選択〉
AIR CONDITIONER (2)

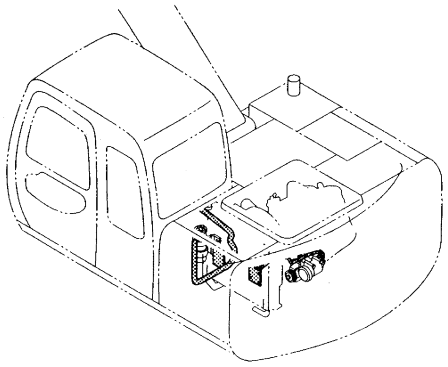

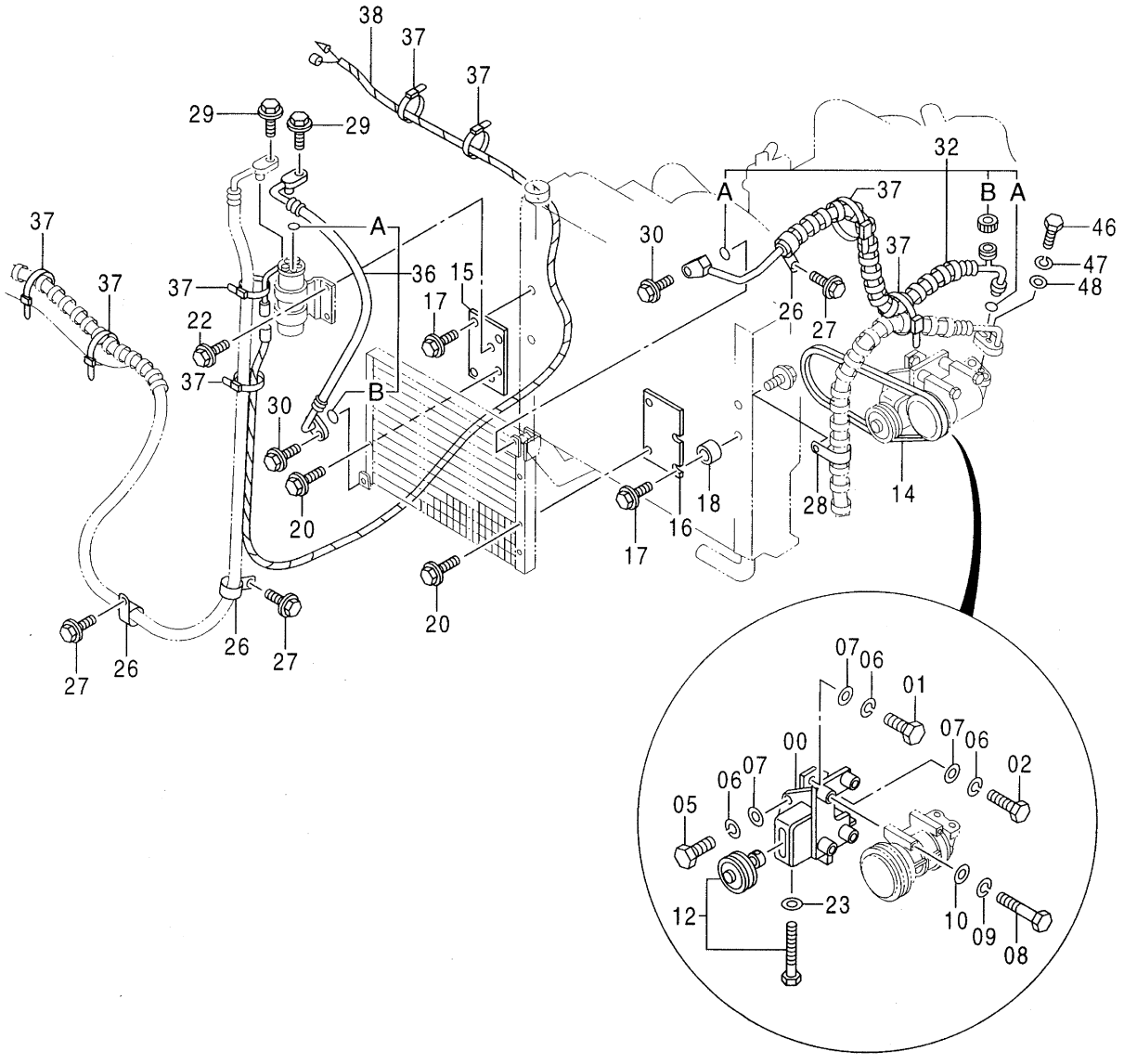

Ⓜ

エア コンデ イショナ (2) <選択>
AIR CONDITIONER (2)

001001-

符号 ITEM	部品番号 PART NO.	部品名	PART NAME	数量 Q'TY	サービスコード S.C	適用号機 SERIAL NO.	互換性 ICA	代替部品 REPLACEABLE PART 部品番号 PART NO.	代替部品 REPLACEABLE PART 数量 Q'TY
47	A590910	ワッシャ;スプリング	WASHER;SPRING	1					
48	A590110	ワッシャ;プレーン	WASHER;PLANE	1					

エアコンディショナ (3) 〈選択〉
AIR CONDITIONER (3)

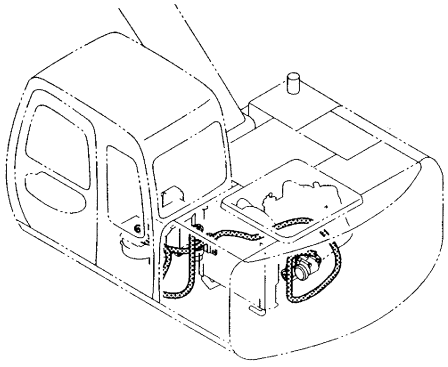

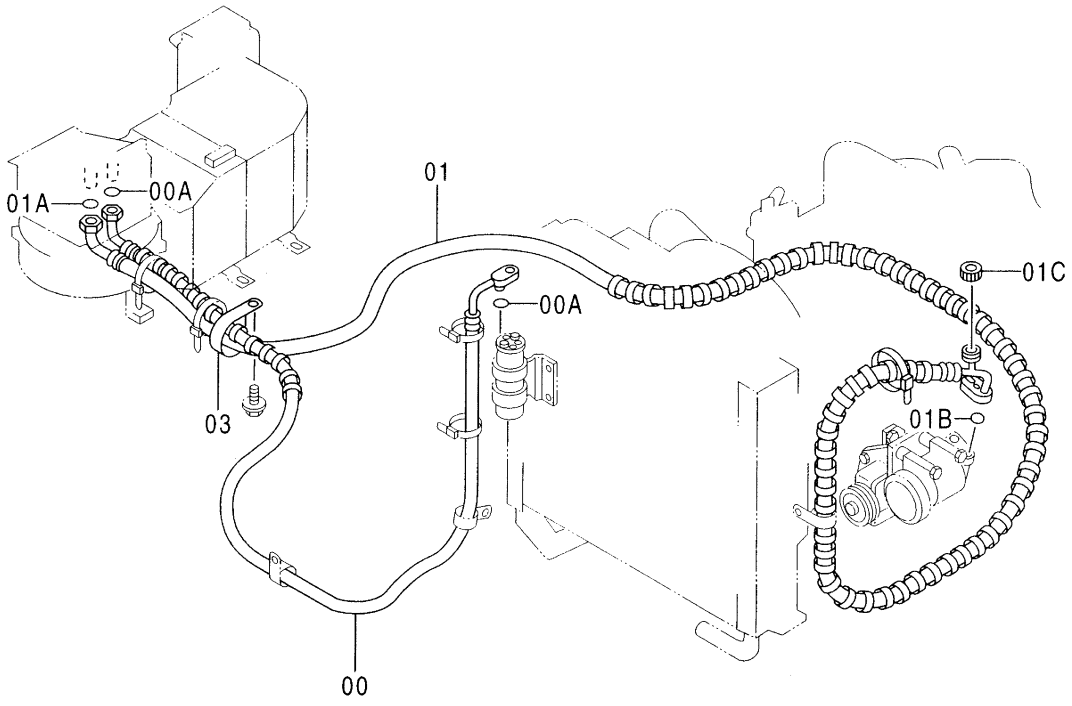

エア コンデ イショナ (3) <選択>
AIR CONDITIONER (3)

001001-

符号 ITEM	部品番号 PART NO.	部品名	PART NAME	数量 Q'TY	サービスコード S.C	適用号機 SERIAL NO.	互換性 ICA	代替部品 REPLACEABLE PART 部品番号 PART NO.	代替部品 REPLACEABLE PART 数量 Q'TY
00	4345165	ホース	HOSE	1		-054250			
00	4413132	ホース	HOSE	1	#	054251-			
00A	4370248	・O-リング	・O-RING	2		-054250			
00A	4422000	・O-リング	・O-RING	2	#	054251-			
01	4345176	ホース	HOSE	1		-054250			
01	4413133	ホース	HOSE	1	#	054251-			
01A	4370249	・O-リング	・O-RING	1		-054250			
01A	4421939	・O-リング	・O-RING	1	#	054251-			
01B	4370250	・O-リング	・O-RING	1		-054250			
01B	4421939	・O-リング	・O-RING	1	#	054251-			
01C	4370251	・キャップ	・CAP	1					
03	4190291	クリップ	CLIP	1					

エアコンユニット〈選択〉

適用号機 120,SS,HG,LV,X,E,H,K
Serial No. : 001001～054250
Z : 050001～054471

AIR-CON. UNIT

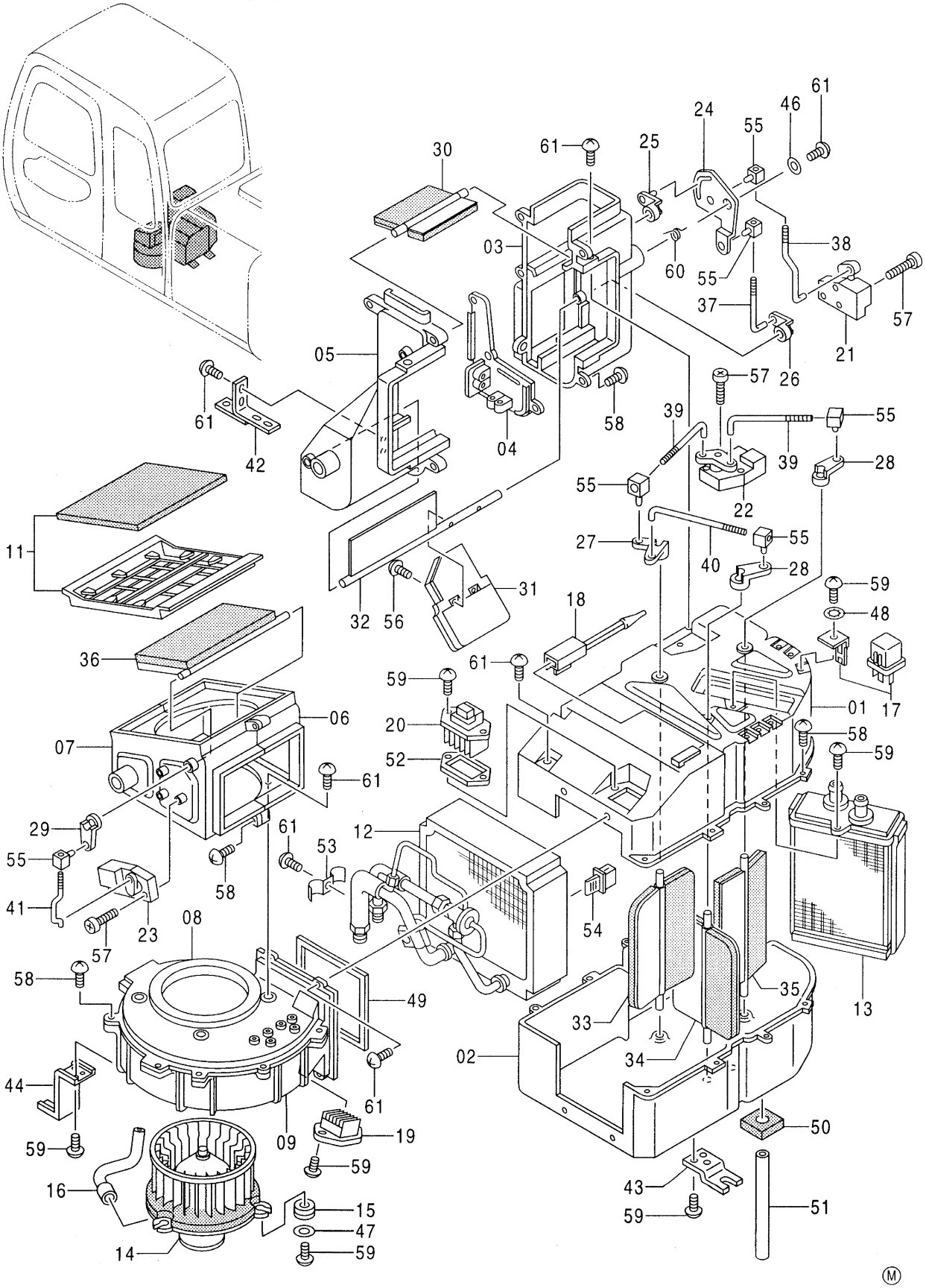

Ⓜ

エアコン ユニット <選択>
AIR-CON. UNIT

120, SS, HG, LV, X, E, H, K
:001001-054250
Z :050001-054471

符号 ITEM	部品番号 PART NO.	部品名	PART NAME	数量 Q'TY	サービスコード S.C	適用号機 SERIAL NO.	互換性 ICA	代替部品 REPLACEABLE PART 部品番号 PART NO.	代替部品 REPLACEABLE PART 数量 Q'TY
	4361055	エアコン ユニット	AIR-CON. UNIT	1					
01	4370252	・ケース	・CASE	1					
02	4370253	・ケース	・CASE	1					
03	4370255	・ケース	・CASE	1					
04	4370256	・ケース	・CASE	1					
05	4370257	・ケース	・CASE	1					
06	4370258	・ケース	・CASE	1					
07	4370259	・ケース	・CASE	1					
08	4370260	・ケース	・CASE	1					
09	4370261	・ケース	・CASE	1					
11	4370263	・フィルタ	・FILTER	1					
12	4370264	・エバポレーター	・EVAPORATOR	1					
		<詳細ハ 別ページ参照>	<for details: see separate page>						
13	4370265	・ヒータ;コア	・HEATER	1					
14	4370266	・ブロワー	・BLOWER	1					
15	4370267	・アイソレータ	・ISOLATOR	3					
16	4370268	・ホース;エア	・HOSE;AIR	1					
17	4370269	・リレー	・RELAY	3					
18	4370270	・サーモスタット	・THERMOSTAT	1					
19	4370271	・レジスタ	・RESISTOR	1					
20	4370272	・トランジスタ	・TRANSISTOR	1					
21	4370273	・モータ	・MOTOR	1					
22	4370274	・モータ	・MOTOR	1					
23	4370275	・モータ	・MOTOR	1					
24	4370276	・レバー	・LEVER	1					
25	4370277	・レバー	・LEVER	1					
26	4370278	・レバー	・LEVER	1					
27	4370279	・レバー	・LEVER	1					
28	4370280	・レバー	・LEVER	2					
29	4370281	・レバー	・LEVER	1					
30	4370282	・ドア	・DOOR	1					
31	4370283	・ドア	・DOOR	1					
32	4370284	・ドア	・DOOR	1					
33	4370285	・ドア	・DOOR	1					
34	4370286	・ドア	・DOOR	1					
35	4370287	・ドア	・DOOR	1					
36	4370288	・ドア	・DOOR	1					
37	4370289	・ロッド	・ROD	1					
38	4370290	・ロッド	・ROD	1					
39	4370291	・ロッド	・ROD	2					

エアコンユニット〈選択〉

適用号機 120,SS,HG,LV,X,E,H,K
Serial No. : 001001～054250
Z : 050001～054471

AIR-CON. UNIT

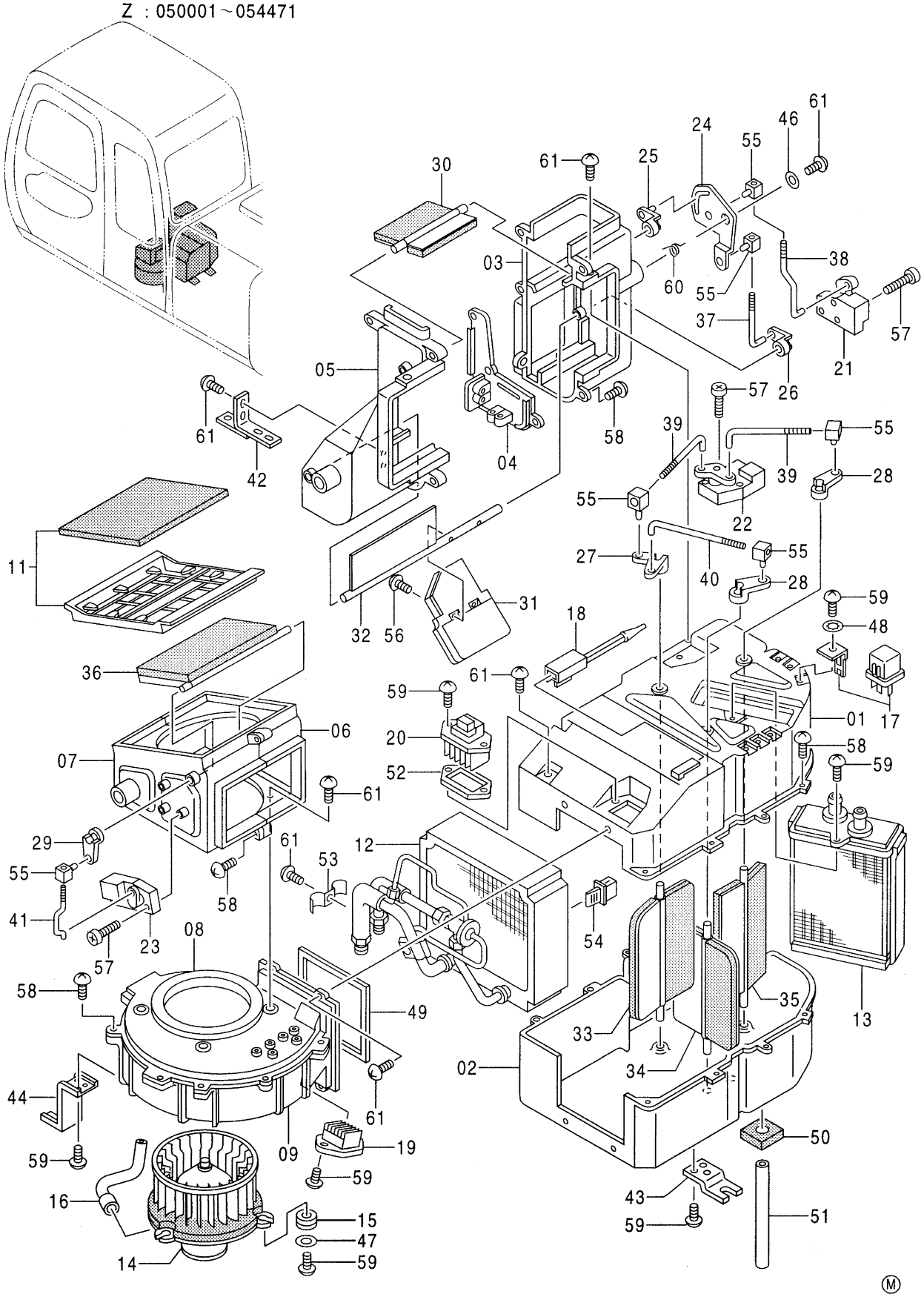

Ⓜ

エアコン ユニット <選択>
AIR-CON. UNIT

120, SS, HG, LV, X, E, H, K
:001001-054250
Z :050001-054471

符号 ITEM	部品番号 PART NO.	部品名	PART NAME	数量 Q'TY	サービスコード S.C	適用号機 SERIAL NO.	互換性 ICA	代替部品 REPLACEABLE PART 部品番号 PART NO.	代替部品 REPLACEABLE PART 数量 Q'TY
40	4370292	・ロッド	・ROD	1					
41	4370293	・ロッド	・RID	1					
42	4370294	・ブラケット	・BRACKET	1					
43	4370295	・ブラケット	・BRACKET	4					
44	4370296	・ブラケット	・BRACKET	2					
46	4370298	・ワッシャ	・WASHER	1					
47	4370299	・ワッシャ	・WASHER	3					
48	4370300	・ワッシャ;ロック	・WASHER;LOCK	3					
49	4370301	・ライニング	・LINING	1					
50	4370302	・ライニング	・LINING	2					
51	4366644	・ホース	・HOSE	2					
52	4370303	・シール	・SEAL	1					
53	4370304	・クリップ	・CLIP	2					
54	4370305	・クリップ	・CLIP	1					
55	4370306	・クリップ	・CLIP	6					
56	4370307	・スクリュ	・SCREW	2					
57	4370308	・スクリュ;タッピング	・SCREW;TAPPING	9					
58	4370309	・スクリュ;タッピング	・SCREW;TAPPING	25					
59	4370310	・スクリュ;タッピング	・SCREW;TAPPING	29					
60	4370262	・スプリング	・SPRING	1					
61	4370297	・スクリュ;タッピング	・SCREW;TAPPING	19					

エアコンユニット〈選択〉
AIR–CON. UNIT

適用号機
Serial No.
120,SS,HG,LV,X,E,H,K
: 054251～
Z : 054472～

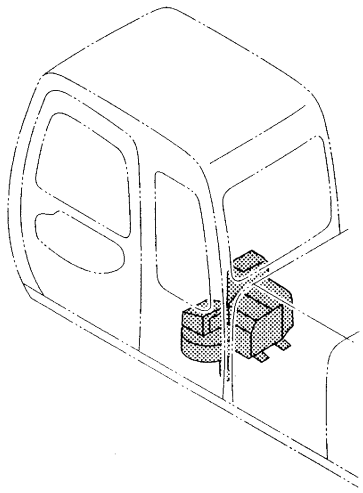

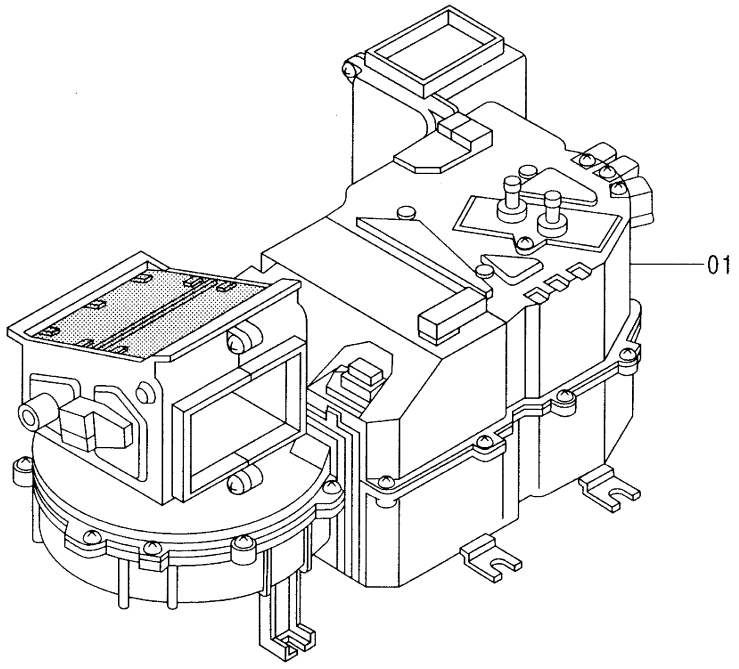

Ⓜ

エアコン ユニット <選択>
AIR-CON. UNIT

120, SS, HG, LV, X, E, H, K :054251-
Z :054472-

符号 ITEM	部品番号 PART NO.	部品名	PART NAME	数量 Q'TY	サービスコード S.C	適用号機 SERIAL NO.	互換性 ICA	代替部品 REPLACEABLE PART 部品番号 PART NO.	代替部品 REPLACEABLE PART 数量 Q'TY
01	4405131	エアコン ユニット <120, SS, HG, LV, X, E, H, K>	AIR-CON. UNIT	1					
01	4405132	エアコン ユニット <Z>	AIR-CON. UNIT	1					

エバポレータ〈選択〉
EVAPORATOR

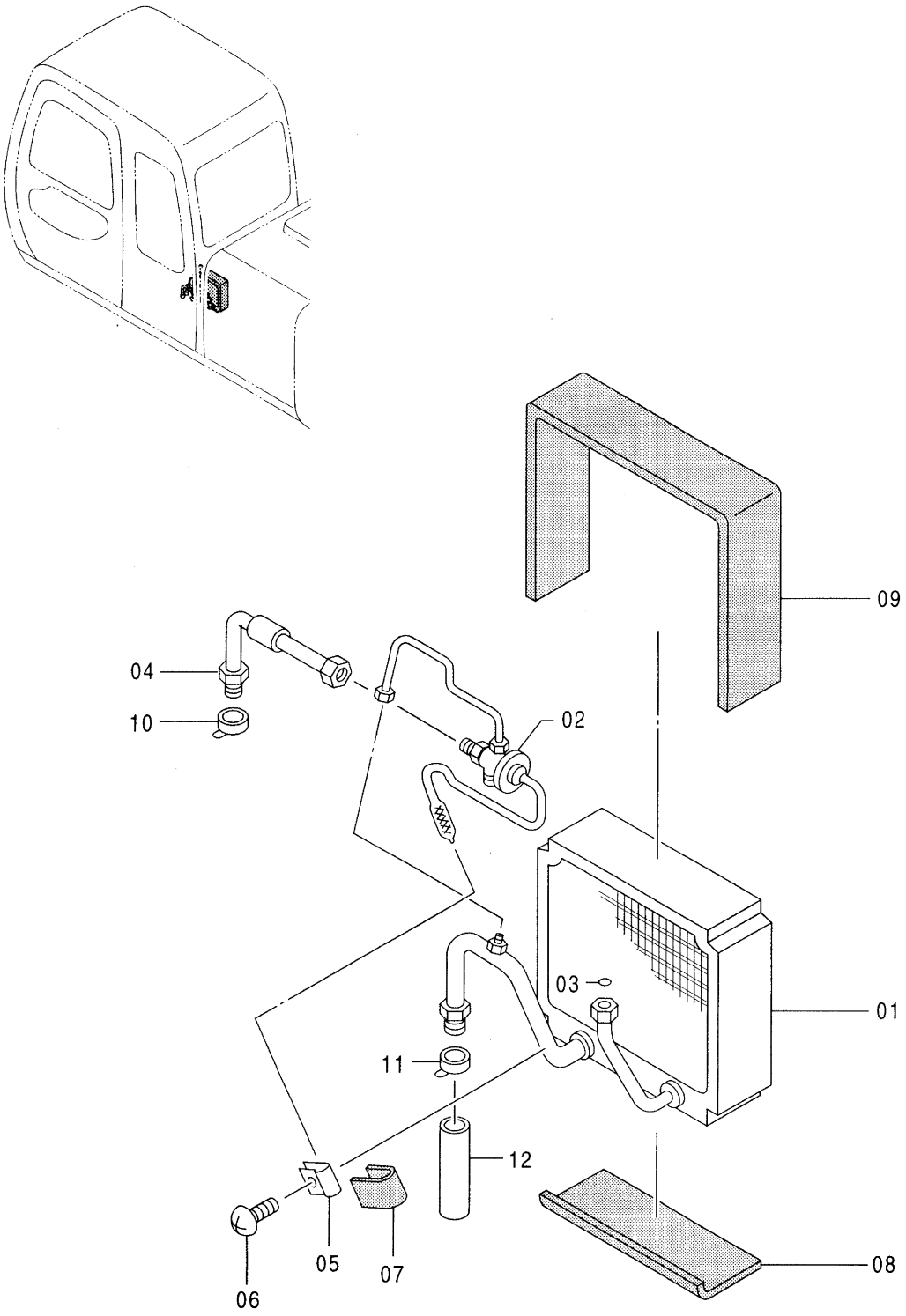

ｴﾊﾞﾎﾟﾚｰﾀ <選択>
EVAPORATOR

001001-

符号 ITEM	部品番号 PART NO.	部品名	PART NAME	数量 Q'TY	サービスコード S.C	適用号機 SERIAL NO.	互換性 ICA	代替部品 REPLACEABLE PART 部品番号 PART NO.	代替部品 REPLACEABLE PART 数量 Q'TY
	4370264	ｴﾊﾞﾎﾟﾚｰﾀ ｱｯｾﾝ	EVAPORATOR ASS'Y	1					
01	4387288	･ｴﾊﾞﾎﾟﾚｰﾀ	･EVAPORATOR	1					
02	4387289	･ﾊﾞﾙﾌﾞ	･VALVE	1					
03	4387290	･O-ﾘﾝｸﾞ	･O-RING	1					
04	4387291	･ﾊﾟｲﾌﾟ	･PIPE	1					
05	4387292	･ｸﾘｯﾌﾟ	･CLIP	1		-002938	T	4424979	1
								4370310	1
05	4424979	･ｸﾘｯﾌﾟ	･CLIP	1	#	002939-			
06	4387293	･ｽｸﾘｭ	･SCREW	1		-002938	T	4424979	1
								4370310	1
06	4370310	･ｽｸﾘｭ;ﾀｯﾋﾟﾝｸﾞ	･SCREW;TAPPING	1	#	002939-			
07	4387294	･ｲﾝｼｭﾚｰﾀ	･INSULATOR	1					
08	4387295	･ﾗｲﾆﾝｸﾞ	･LINING	1					
09	4387296	･ｼｰﾙ	･SEAL	1					
10	4387297	･ｷｬｯﾌﾟ	･CAP	1					
11	4387298	･ｷｬｯﾌﾟ	･CAP	1					
12	4387299	･ｲﾝｼｭﾚｰﾀ	･INSULATOR	1					

エアコン用品〈120, SS, HG, LV, X, E, H, K〉
AIR-CON. PARTS

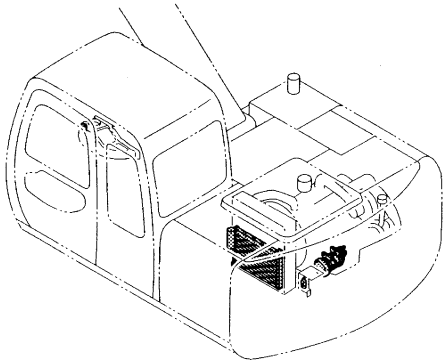

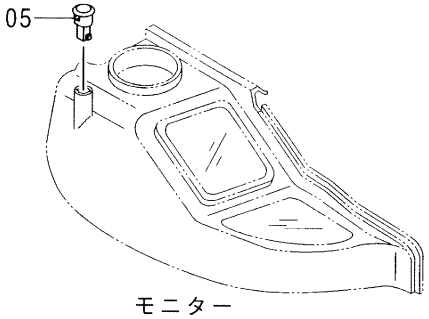

モニター
MONITOR

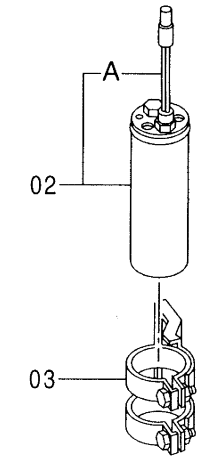

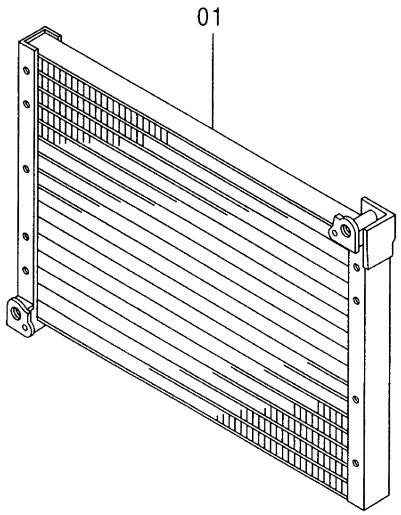

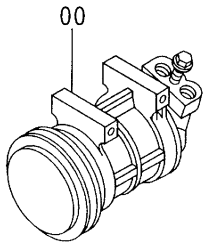

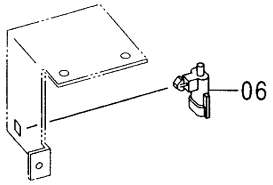

電気部品 (D)
ELECTRIC PARTS (D)

Ⓜ

エアコン用品 <120, SS, HG, LV, X, E, H, K>
AIR-CON. PARTS

001001-

符号 ITEM	部品番号 PART NO.	部品名	PART NAME	数量 Q'TY	サービスコード S.C	適用号機 SERIAL NO.	互換性 ICA	代替部品 REPLACEABLE PART 部品番号 PART NO.	代替部品 REPLACEABLE PART 数量 Q'TY
00	4361053	ｺﾝﾌﾟﾚｯｻ	COMPRESSOR	1		-054250			
00	4405135	ｺﾝﾌﾟﾚｯｻ	COMPRESSOR	1	#	054251-			
01	4361054	ｺﾝﾃﾞﾝｻ	CONDENSER	1		-054250			
01	4405138	ｺﾝﾃﾞﾝｻ	CONDENSER	1	#	054251-			
02	4358565	ﾄﾞﾗｲﾔ	DRYER	1		-054250	I	4415045	1
02	4415045	ﾄﾞﾗｲﾔ	DRYER	1	#S	-054250			
02A	4419179	･ﾊｰﾈｽ;ﾜｲﾔ	･HARNESS;WIRE	1	#S	-054250			
02	4405143	ﾄﾞﾗｲﾔ	DRYER	1	#	054251-			
02A	4419179	･ﾊｰﾈｽ;ﾜｲﾔ	･HARNESS;WIRE	1	#	054251-			
03	4339373	ﾌﾞﾗｹｯﾄ	BRACKET	1					
04	4338439	ｶﾞｽ	GAS	3					
05	4405166	ｾﾝｻ (日射量)	SENSOR (SOLAR RADIATION)	1	#	054251-			
06	4405164	ｾﾝｻ (外気温)	SENSOR (OUT TEMP.)	1	#	054251-			

エアコン用品 〈Z〉
AIR–CON. PARTS

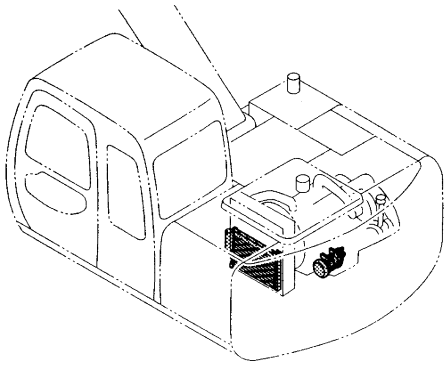

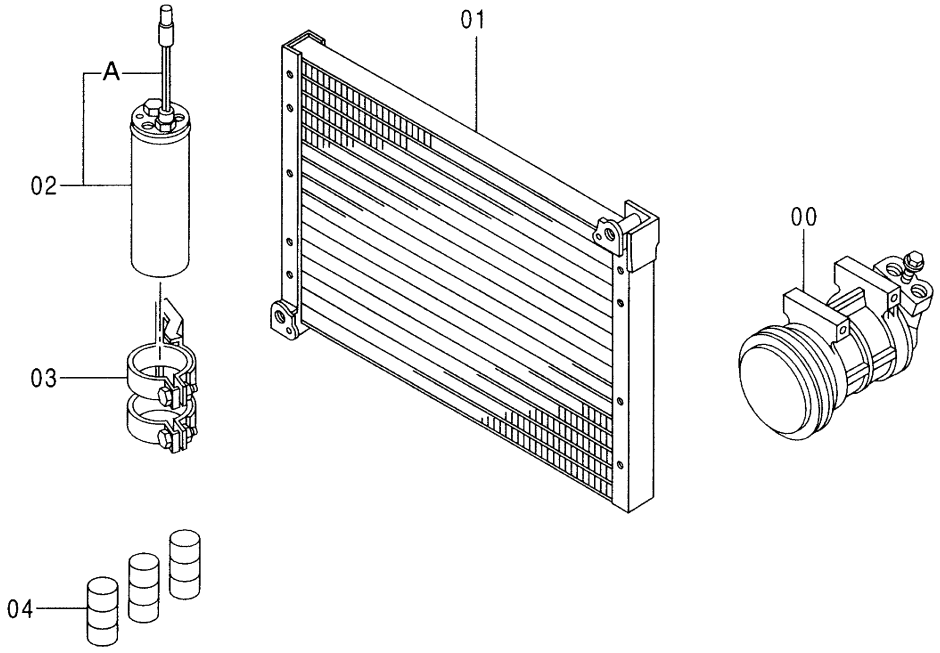

Ⓜ

エアコン用品 <Z>
AIR-CON. PARTS

001001-

符号 ITEM	部品番号 PART NO.	部品名	PART NAME	数量 Q'TY	サービスコード S.C	適用号機 SERIAL NO.	互換性 ICA	代替部品 REPLACEABLE PART 部品番号 PART NO.	代替部品 REPLACEABLE PART 数量 Q'TY
00	4361053	ｺﾝﾌﾟﾚｯｻ	COMPRESSOR	1		-054471			
00	4405135	ｺﾝﾌﾟﾚｯｻ	COMPRESSOR	1	#	054472-			
01	4361054	ｺﾝﾃﾞﾝｻ	CONDENSER	1		-054471			
01	4405138	ｺﾝﾃﾞﾝｻ	CONDENSER	1	#	054472-			
02	4358565	ﾄﾞﾗｲﾔ	DRYER	1		-054471	I	4415045	1
02	4415045	ﾄﾞﾗｲﾔ	DRYER	1	#S	-054471			
02A	4419179	･ﾊｰﾈｽ;ﾜｲﾔ	･HARNESS;WIRE	1	#S	-054471			
02	4405143	ﾄﾞﾗｲﾔ	DRYER	1	#	054472-			
02A	4419179	･ﾊｰﾈｽ;ﾜｲﾔ	･HARNESS;WIRE	1	#	054472-			
03	4339373	ﾌﾞﾗｹｯﾄ	BRACKET	1					
04	4338439	ｶﾞｽ	GAS	3					

温水配管〈120, SS, HG, LV, X, E, H, K〉
HEATER PIPING

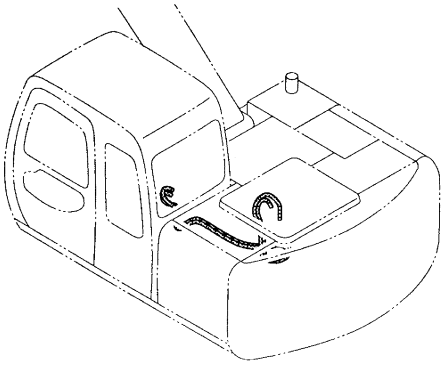

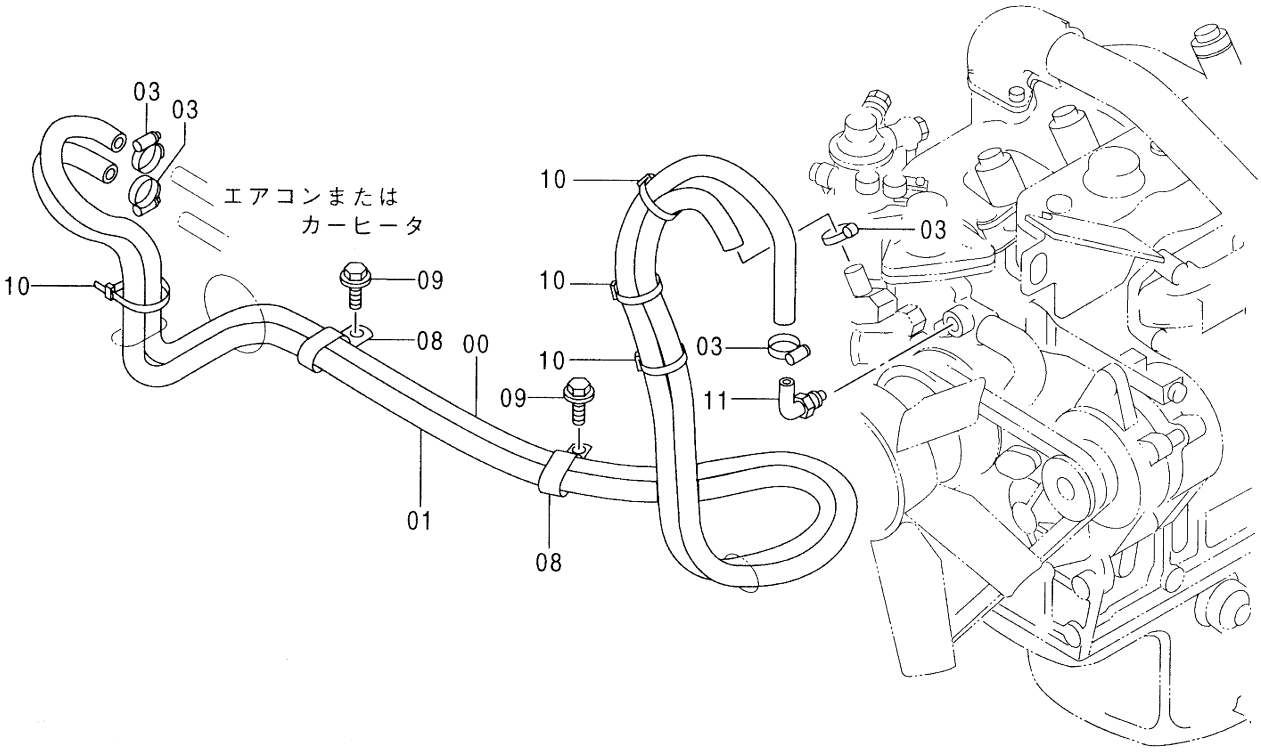

Ⓜ

温水配管 <120, SS, HG, LV, X, E, H, K>
HEATER PIPING

001001-

符号 ITEM	部品番号 PART NO.	部品名	PART NAME	数量 Q'TY	サービスコード S.C	適用号機 SERIAL NO.	互換性 ICA	代替部品 REPLACEABLE PART 部品番号 PART NO.	代替部品 REPLACEABLE PART 数量 Q'TY
00	4341952	ﾎｰｽ;ｳｵｰﾀ	HOSE;WATER	1					
01	4341947	ﾎｰｽ;ｳｵｰﾀ	HOSE;WATER	1					
03	4514699	ｸﾗﾝﾌﾟ;ﾎｰｽ	CLAMP;HOSE	4					
08	4192034	ｸﾘｯﾌﾟ	CLIP	2					
09	J011020	ﾎﾞﾙﾄ;ｾﾑｽ	BOLT;SEMS	2					
10	4055312	ｸﾘｯﾌﾟ;ﾊﾞﾝﾄﾞ	CLIP;BAND	4					
11	9745899	ｼﾞｮｲﾝﾄ;ﾊﾟｲﾌﾟ	JOINT;PIPE	1					

温水配管 〈Z〉
HEATER PIPING

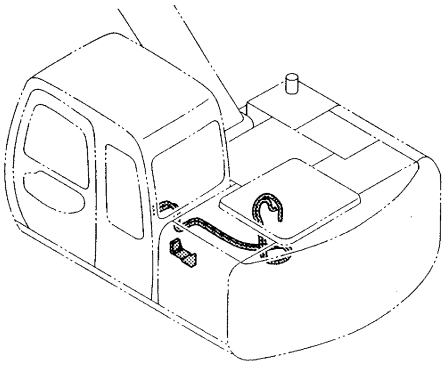

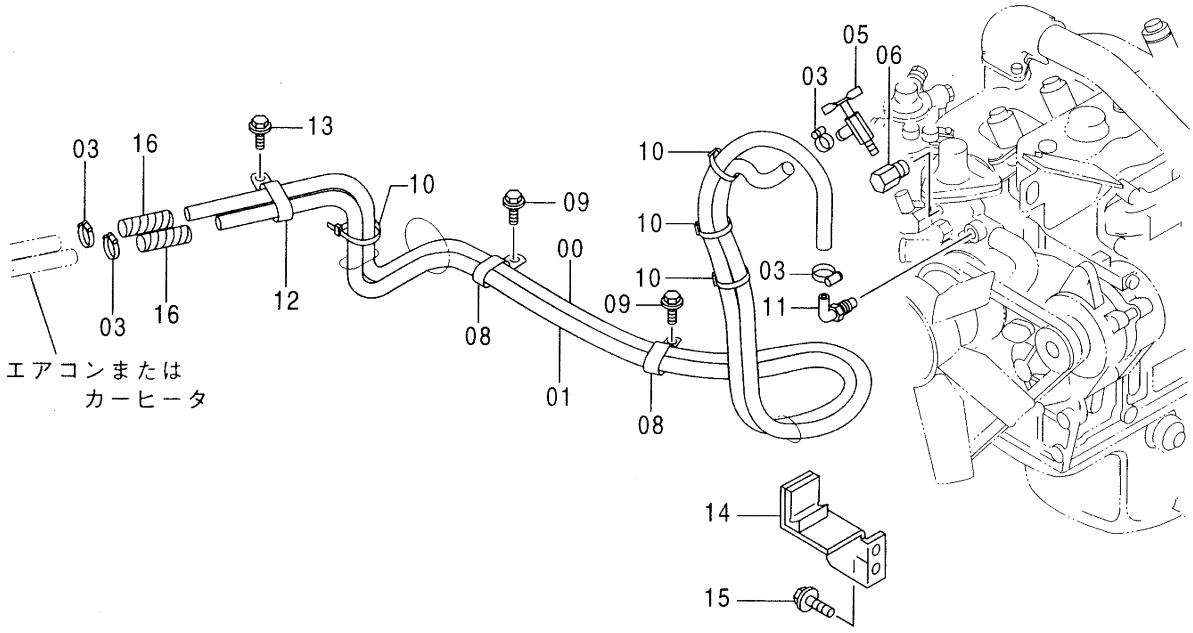

温水配管 <Z>
HEATER PIPING

050001-

符号 ITEM	部品番号 PART NO.	部品名	PART NAME	数量 Q'TY	サービスコード S.C	適用号機 SERIAL NO.	互換性 ICA	代替部品 REPLACEABLE PART 部品番号 PART NO.	代替部品 REPLACEABLE PART 数量 Q'TY
00	4341952	ﾎｰｽ;ｳｵｰﾀ	HOSE;WATER	1					
01	4341947	ﾎｰｽ;ｳｵｰﾀ	HOSE;WATER	1					
03	4514699	ｸﾗﾝﾌﾟ;ﾎｰｽ	CLAMP;HOSE	4					
05	4245743	ｺｯｸ	COCK	1					
06	4062963	ｱﾀﾞﾌﾟﾀ	ADAPTER	1					
08	4192034	ｸﾘｯﾌﾟ	CLIP	2					
09	J011020	ﾎﾞﾙﾄ;ｾﾑｽ	BOLT;SEMS	2					
10	4055312	ｸﾘｯﾌﾟ;ﾊﾞﾝﾄﾞ	CLIP;BAND	4					
11	9745899	ｼﾞﾖｲﾝﾄ;ﾊﾟｲﾌﾟ	JOINT;PIPE	1					
12	4192034	ｸﾘｯﾌﾟ	CLIP	1					
13	J021025	ﾎﾞﾙﾄ;ｾﾑｽ	BOLT;SEMS	1					
14	8068302	ﾌﾞﾗｹｯﾄ	BRACKET	1					
15	J020616	ﾎﾞﾙﾄ;ｾﾑｽ	BOLT;SEMS	2					
16	4385808	ﾁｭｰﾌﾞ;ｺﾙｹﾞｰﾄ	TUBE;CORRUGATED	2					

カーヒータ〈E〉
CAR HEATER

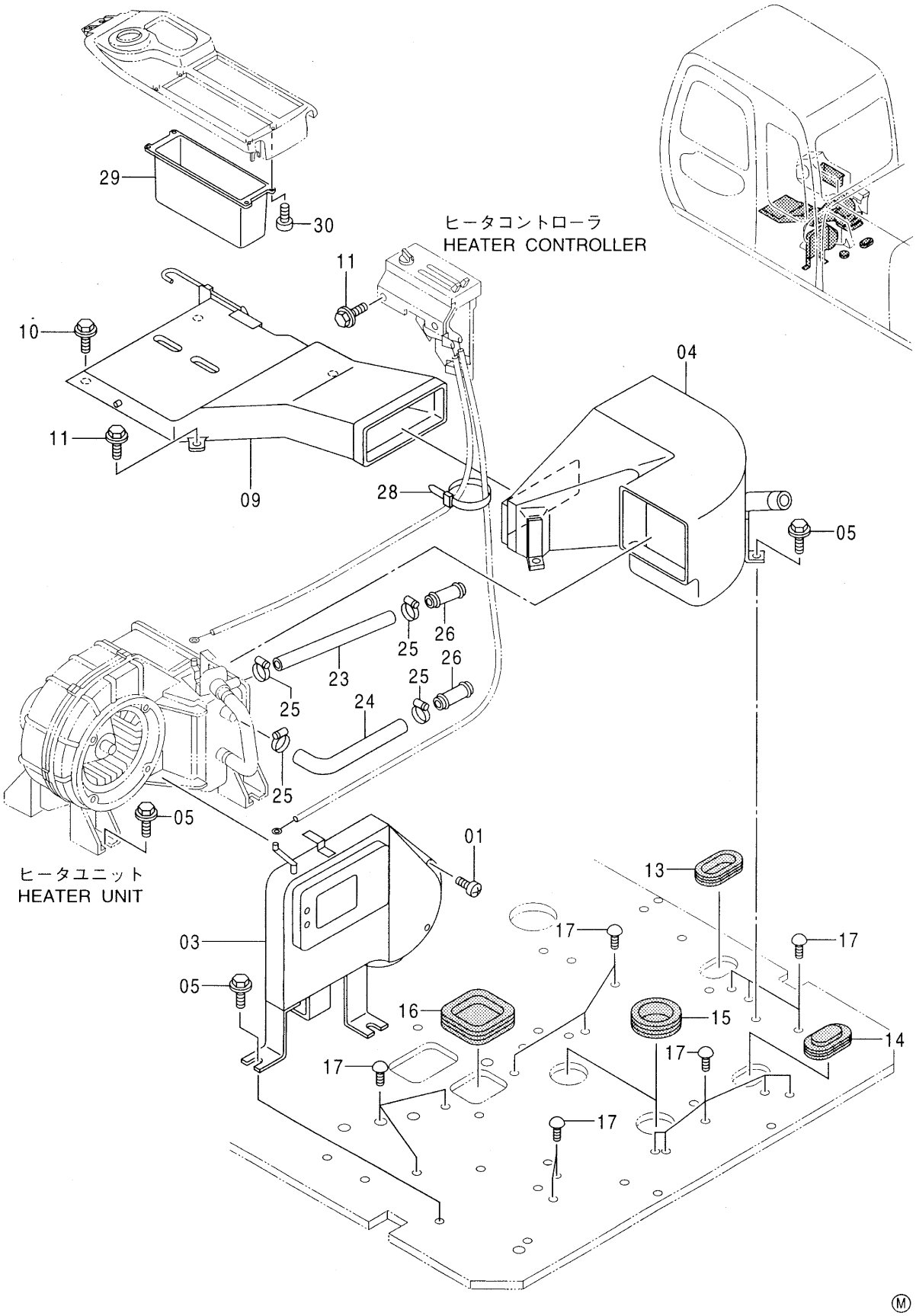

Ⓜ

カー ヒータ <E>
CAR HEATER

030001-

符号 ITEM	部品番号 PART NO.	部品名	PART NAME	数量 Q'TY	サービスコード S.C	適用号機 SERIAL NO.	互換性 ICA	代替部品 REPLACEABLE PART 部品番号 PART NO.	代替部品 REPLACEABLE PART 数量 Q'TY
01	4350265	スクリュ;タッピング	SCREW;TAPPING	3					
03	4365968	ボックス	BOX	1					
04	4377275	ダクト	DUCT	1					
05	J021025	ボルト;セムス	BOLT;SEMS	10					
09	4367138	ダクト	DUCT	1					
10	J050820	ボルト;セムス	BOLT;SEMS	2					
11	J020820	ボルト;セムス	BOLT;SEMS	4					
13	4276794	ブッシング;ラバー	BUSHING;RUBBER	1					
14	9738084	ブッシング;ラバー	BUSHING;RUBBER	1					
15	4361148	ブッシング;ラバー	BUSHING;RUBBER	2					
16	4361119	ブッシング;ラバー	BUSHING;RUBBER	1					
17	4280359	クリップ	CLIP	16					
23	4369785	ホース;ウオータ	HOSE;WATER	1					
24	4344638	ホース;ウオータ	HOSE;WATER	1					
25	4514699	クランプ;ホース	CLAMP;HOSE	4					
26	4341800	パイプ	PIPE	2					
28	4055312	クリップ;バンド	CLIP;BAND	3					
29	3072700	ポケット(R)	POCKET	1					
30	4361800	スクリュ;タッピング	SCREW;TAPPING	4					

カーヒータ〈Z〉
CAR HEATER

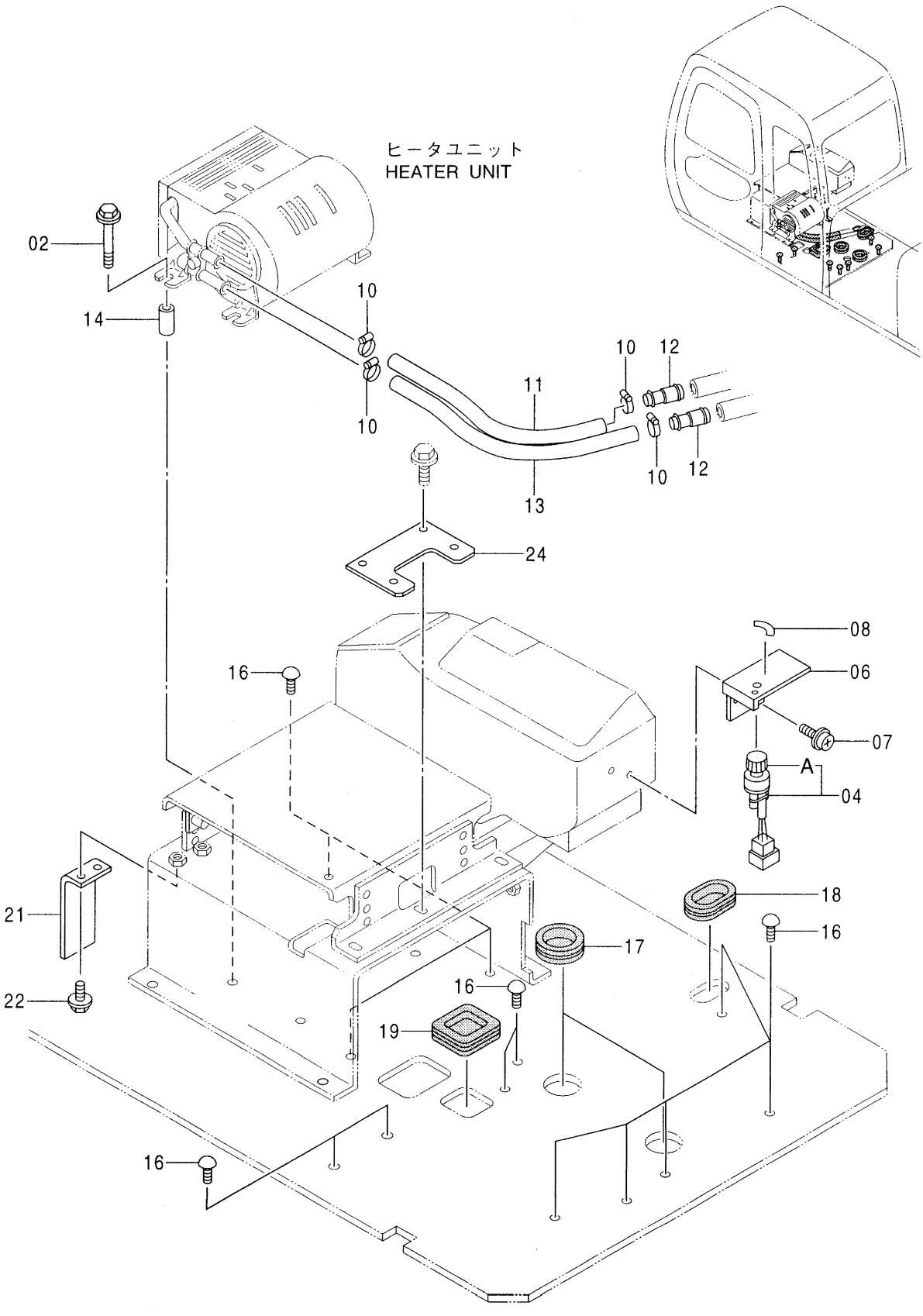

Ⓜ

カー ヒータ <Z>
CAR HEATER

050001-

符号 ITEM	部品番号 PART NO.	部品名	PART NAME	数量 Q'TY	サービスコード S.C	適用号機 SERIAL NO.	互換性 ICA	代替部品 REPLACEABLE PART 部品番号 PART NO.	代替部品 REPLACEABLE PART 数量 Q'TY
02	J021055	ボルト;セムス	BOLT;SEMS	4					
04	4184397	スイッチ	SWITCH	1					
04A	4268750	・ノブ	・KNOB	1					
06	3077032	ブラケット	BRACKET	1					
07	J680616	スクリュ;セムス	SCREW;SEMS	2					
08	4374659	ネームプレート	NAME-PLATE	1					
10	4514699	クランプ;ホース	CLAMP;HOSE	4					
11	4381558	ホース;ラバー	HOSE;RUBBER	1					
12	4301728	ジョイント;パイプ	JOINT;PIPE	2					
13	4384605	ホース;ラバー	HOSE;RUBBER	1					
14	4375418	スペーサ	SPACER	4					
16	4280359	クリップ	CLIP	13					
17	4288445	BUSHING;	BUSHING;	2					
18	4276794	ブッシング;ラバー	BUSHING;RUBBER	1					
19	4361119	ブッシング;ラバー	BUSHING;RUBBER	1					
21	3078606	カバー	COVER	1					
22	J010616	ボルト;セムス	BOLT;SEMS	2					
24	8066601	ブラケット	BRACKET	1					

ヒータユニット〈E〉
HEATER UNIT

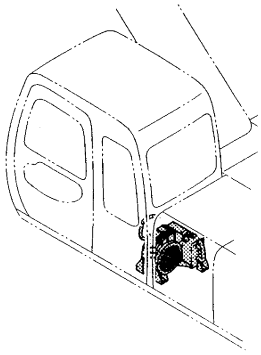

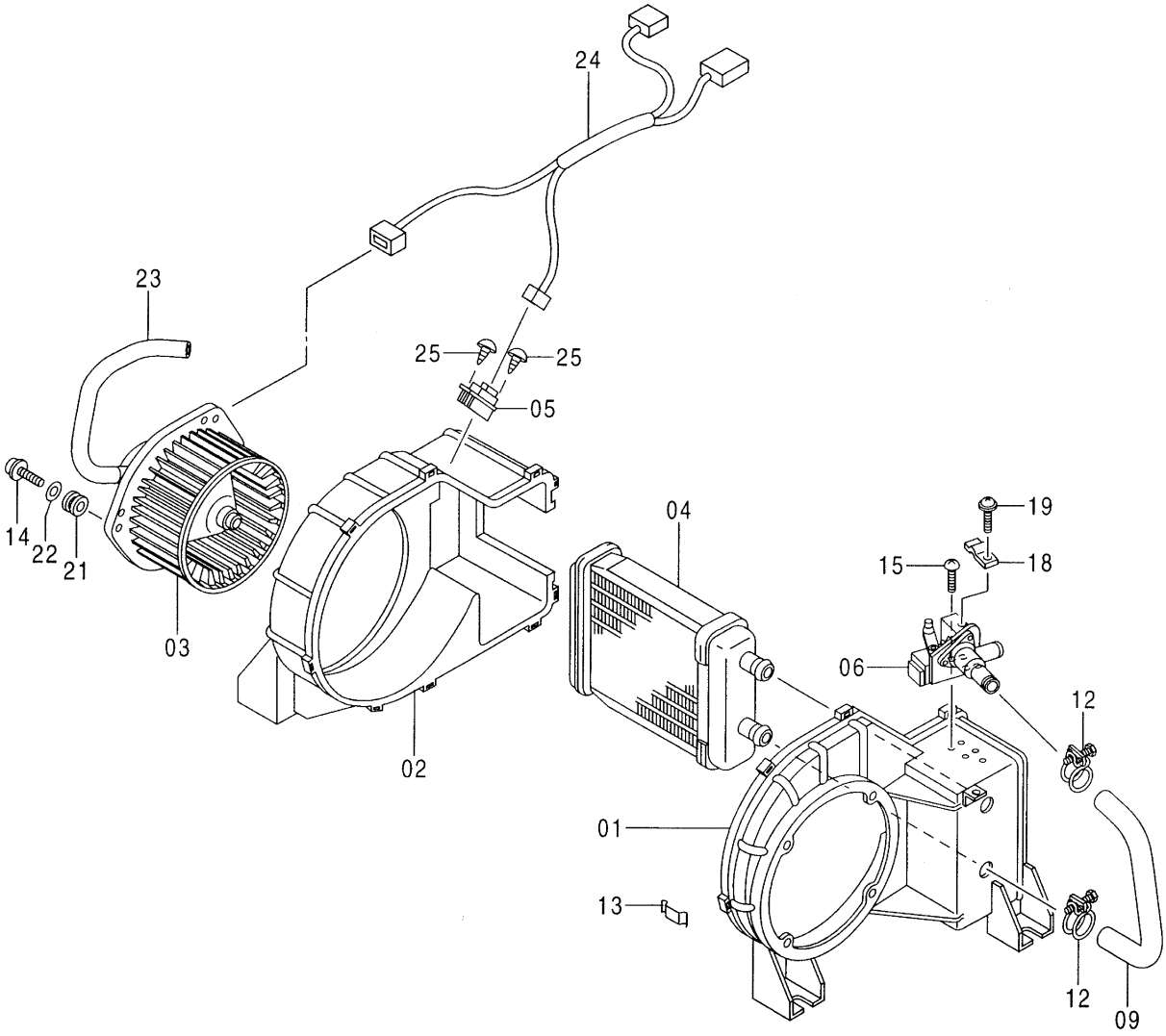

Ⓜ

ヒータ ユニット <E>
HEATER UNIT

030001-

符号 ITEM	部品番号 PART NO.	部品名	PART NAME	数量 Q'TY	サービスコード S.C	適用号機 SERIAL NO.	互換性 ICA	代替部品 REPLACEABLE PART 部品番号 PART NO.	代替部品 REPLACEABLE PART 数量 Q'TY
	4358348	ヒータ	HEATER	1					
01	4376471	・ケース	・CASE	1					
02	4376472	・ケース	・CASE	1					
03	4376473	・モータ	・MOTOR	1					
04	4351448	・コア	・CORE	1					
05	4370271	・レジスタ	・RESISTOR	1					
06	4376475	・バルブ	・VALVE	1					
09	4353162	・ホース	・HOSE	1					
12	4351466	・クランプ	・CLAMP	2					
13	4351467	・クリップ	・CLIP	9					
14	4376476	・スクリュ;タッピング	・SCREW;TAPPING	3					
15	4352934	・スクリュ	・SCREW	2					
18	4351482	・クランプ	・CLAMP	1					
19	J460412	・スクリュ;セムス	・SCREW;SEMS	1					
21	4370267	・アイソレータ	・ISOLATOR	3					
22	4370299	・ワッシャ	・WASHER	3					
23	4376479	・ホース	・HOSE	1					
24	4376480	・ハーネス;ワイヤ	・HARNESS;WIRE	1					
25	4370310	・スクリュ;タッピング	・SCREW;TAPPING	2					

ヒータユニット〈Z〉
HEATER UNIT

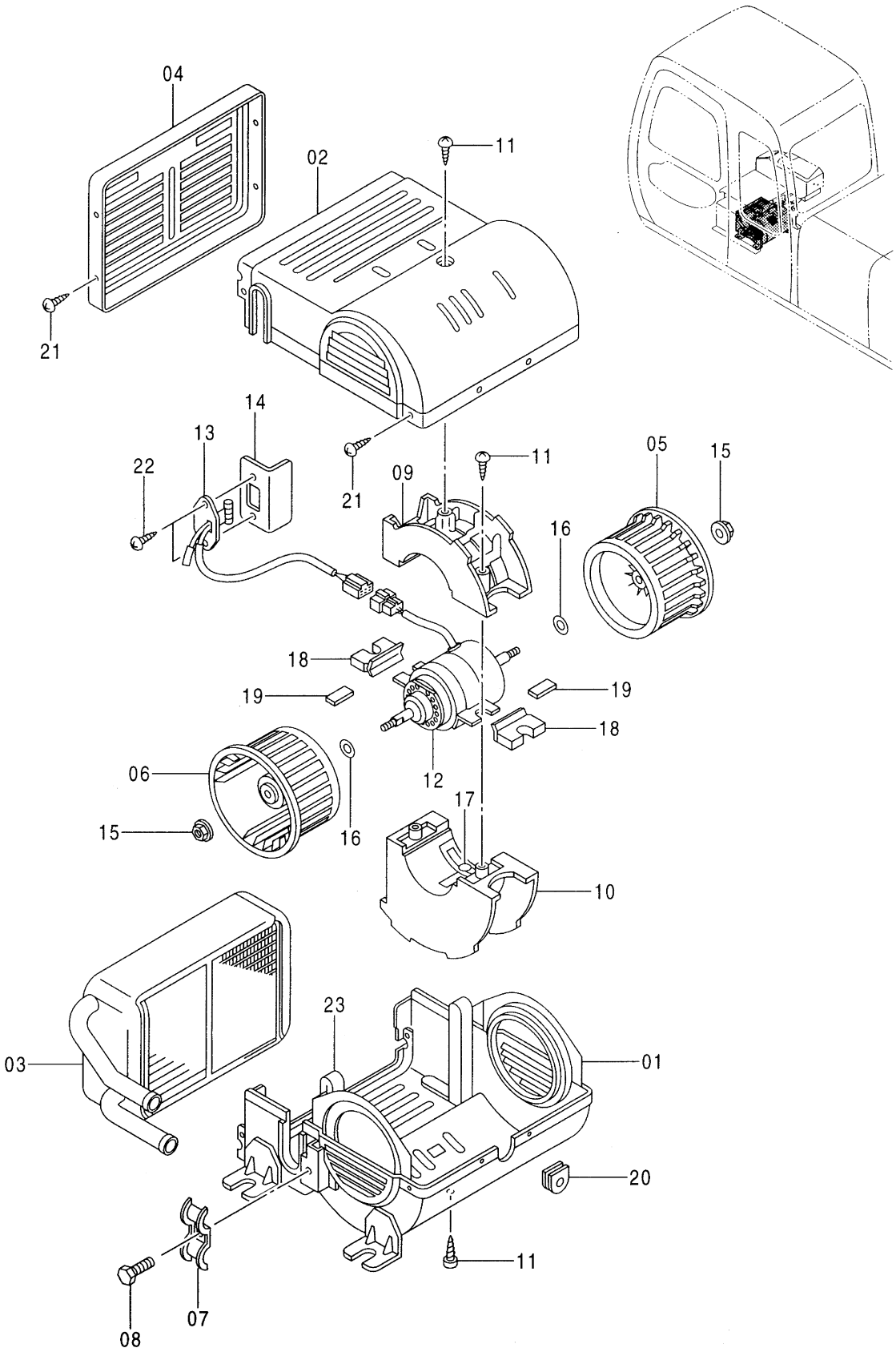

Ⓜ

ﾋｰﾀ ﾕﾆｯﾄ <Z>
HEATER UNIT

050001-

符号 ITEM	部品番号 PART NO.	部 品 名	PART NAME	数量 Q'TY	サービスコード S.C	適用号機 SERIAL NO.	互換性 ICA	代替部品 REPLACEABLE PART 部品番号 PART NO.	代替部品 REPLACEABLE PART 数量 Q'TY
	4300682	ﾋｰﾀ ﾕﾆｯﾄ	HEATER UNIT	1					
01	4329850	･ｹｰｽ (1)	･CASE (1)	1					
02	4329851	･ｹｰｽ (2)	･CASE (2)	1					
03	4329852	･ｺｱ;ﾋｰﾀ	･CORE;HEATER	1					
04	4329853	･ｶﾊﾞｰ	･COVER	1					
05	4329854	･ﾌｧﾝ	･FAN	1					
06	4329855	･ﾌｧﾝ	･FAN	1					
07	4329856	･ｸﾗﾝﾌﾟ	･CLAMP	1					
08	4329857	･ﾎﾞﾙﾄ	･BOLT	1					
09	4329858	･ﾎﾙﾀﾞ (1)	･HOLDERR (1)	1					
10	4329859	･ﾎﾙﾀﾞ (2)	･HOLDERR (2)	1					
11	4329860	･ｽｸﾘｭ	･SCREW	4					
12	4329861	･ﾓｰﾀ	･MOTOR	1					
13	4329862	･ﾚｼﾞｽﾀ	･RESISTOR	1					
14	4329863	･ﾌﾟﾚｰﾄ	･PLATE	1					
15	4329864	･ﾅｯﾄ	･NUT	2					
16	4329865	･ﾜｯｼｬ	･WASHER	2					
17	4329866	･ﾊﾟｯｷﾝ	･PACKING	2					
18	4329867	･ﾊﾟｯｷﾝ	･PACKING	2					
19	4329868	･ﾊﾟｯｷﾝ	･PACKING	2					
20	4329869	･ﾌﾞｯｼﾝｸﾞ;ﾗﾊﾞｰ	･BUSHING;RUBBER	1					
21	4329870	･ｽｸﾘｭ	･SCREW	9					
22	4329871	･ｽｸﾘｭ	･SCREW	2					
23	4329872	･ﾊﾟｯｷﾝ	･PACKING	1					

ヒータコントローラ〈E〉
HEATER CONTROLLER

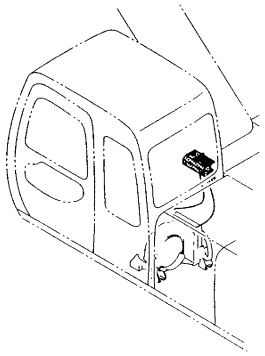

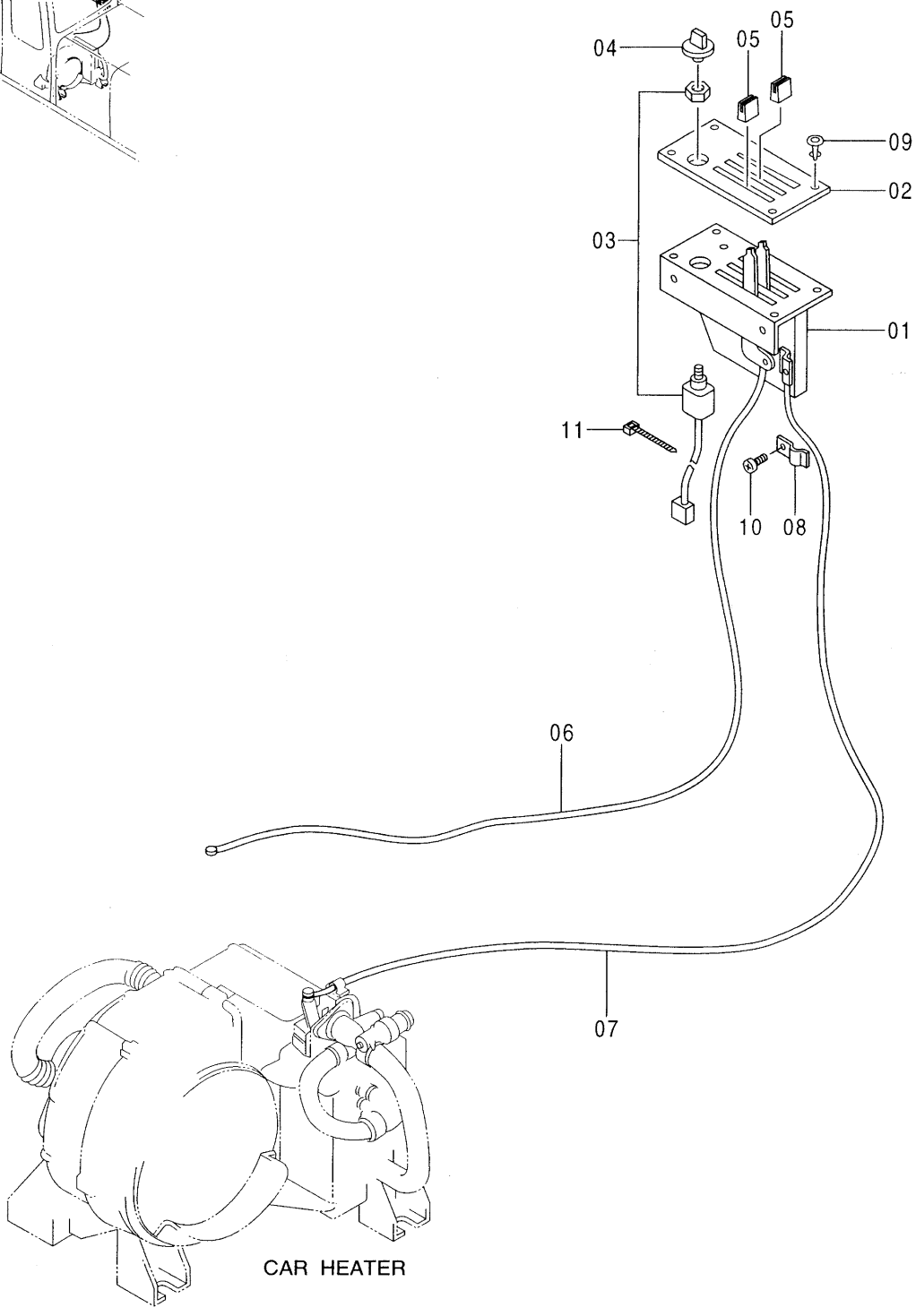

Ⓜ

ヒータ コントローラ <E>
HEATER CONTROLLER

030001-

符号 ITEM	部品番号 PART NO.	部品名	PART NAME	数量 Q'TY	サービスコード S.C	適用号機 SERIAL NO.	互換性 ICA	代替部品 REPLACEABLE PART 部品番号 PART NO.	代替部品 REPLACEABLE PART 数量 Q'TY
	4358972	コントローラ	CONTROLLER	1					
01	+++++++	・ベース	・BASE	1	D				
02	4389678	・パネル;コントロール	・PANEL;CONTROL	1					
03	4368709	・スイッチ	・SWITCH	1					
04	4368720	・ノブ	・KNOB	1					
05	4389675	・ノブ	・KNOB	2					
06	4389676	・ケーブル;コントロール	・CABLE;CONTROL	1					
07	4389677	・ケーブル;コントロール	・CABLE;CONTROL	1					
08	4368716	・クランプ	・CLAMP	1					
09	4302681	・クランプ	・CLAMP	4					
10	M430508	・スクリュ	・SCREW	1					
11	4368721	・クリップバンド	・CLIP;BAND	1					

ヒータ用品〈選択〉
HEATER PARTS〈SELECT〉

適用号機
Serial No. 054251～

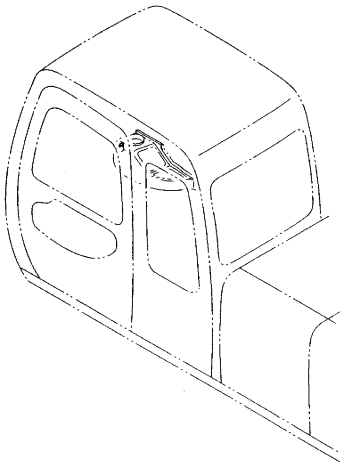

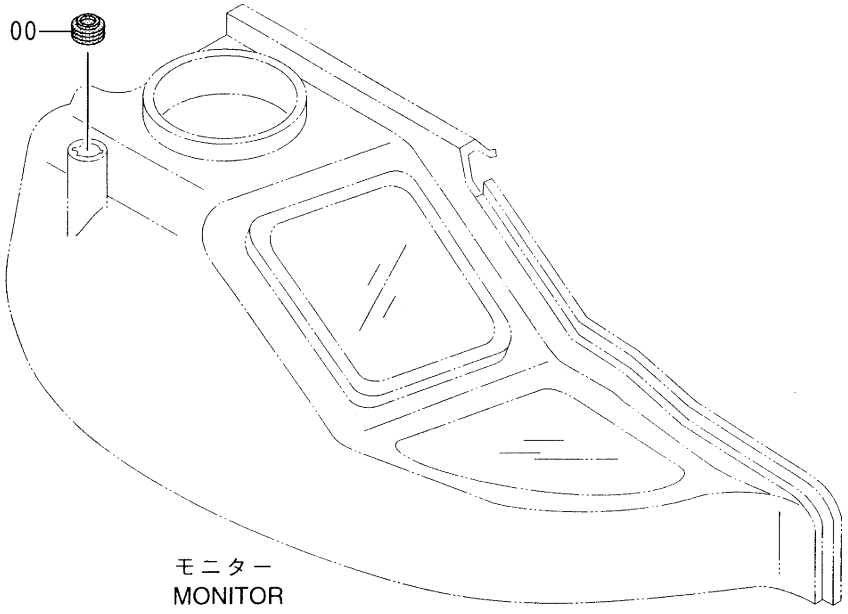

モニター
MONITOR

Ⓜ

ﾋｰﾀ用品 <選択>
HEATER PARTS

054251-

符号 ITEM	部品番号 PART NO.	部品名	PART NAME	数量 Q'TY	サービスコード S.C	適用号機 SERIAL NO.	互換性 ICA	代替部品 REPLACEABLE PART 部品番号 PART NO.	代替部品 REPLACEABLE PART 数量 Q'TY
00	4209296	ﾌﾞｯｼﾝｸﾞ;ﾗﾊﾞｰ	BUSHING;RUBBER	1					

ダクト (1) 〈選択〉
DUCT (1)

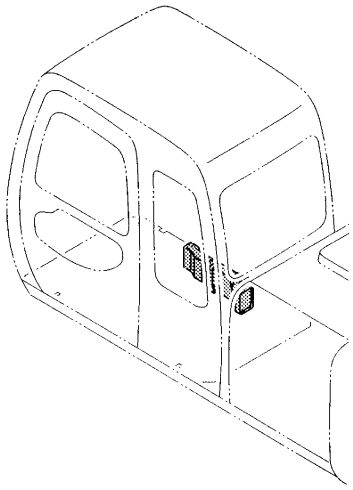

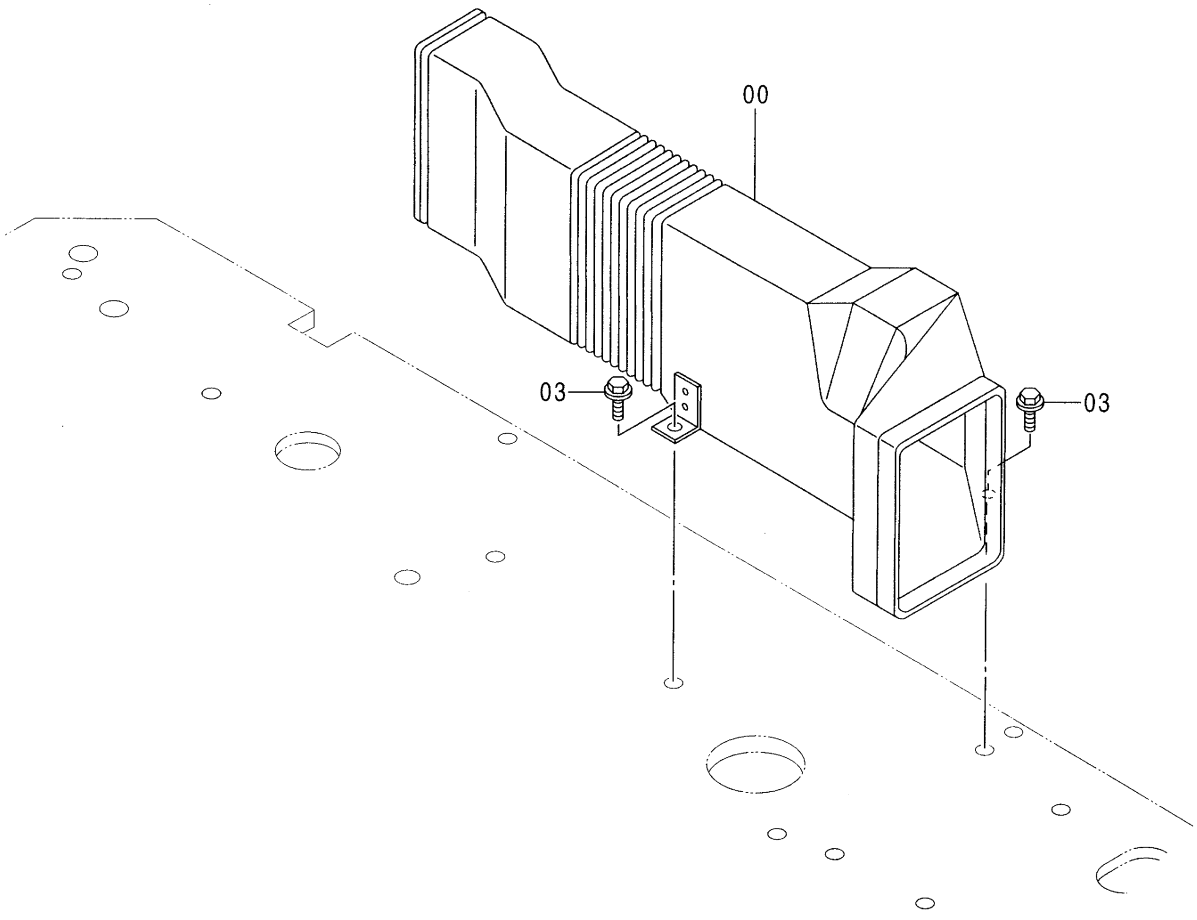

ﾀﾞｸﾄ (1) <選択>
DUCT (1)

001001-

符号 ITEM	部品番号 PART NO.	部品名	PART NAME	数量 Q'TY	サービスコード S.C	適用号機 SERIAL NO.	互換性 ICA	代替部品 REPLACEABLE PART 部品番号 PART NO.	代替部品 REPLACEABLE PART 数量 Q'TY
00	4348714	ﾀﾞｸﾄ	DUCT	1					
03	J011025	ﾎﾞﾙﾄ;ｾﾑｽ	BOLT;SEMS	2					

ダクト (2) 〈選択〉
DUCT (2)

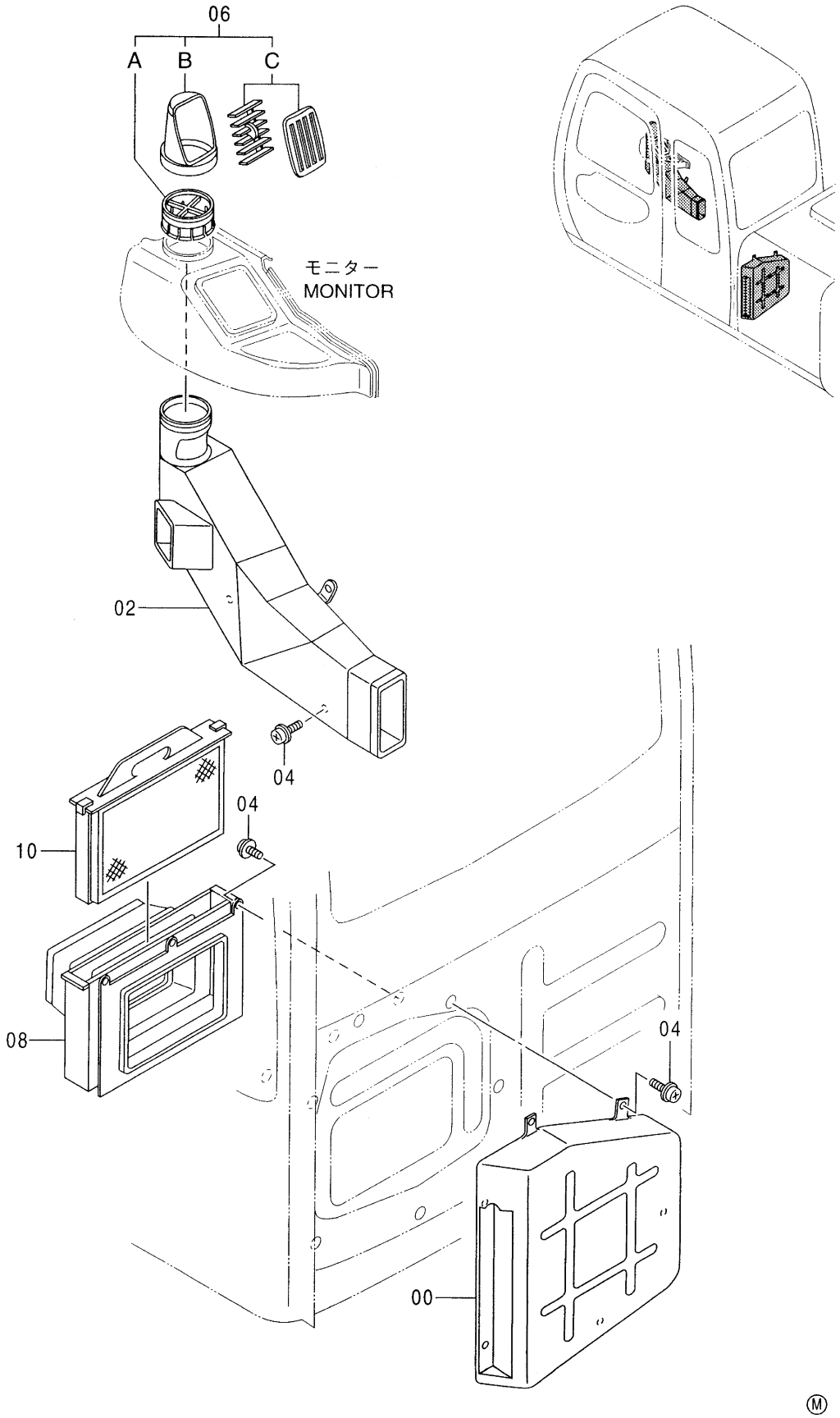

Ⓜ

ﾀﾞｸﾄ (2) <選択>
DUCT (2)

001001-

符号 ITEM	部品番号 PART NO.	部品名	PART NAME	数量 Q'TY	サービスコード S.C	適用号機 SERIAL NO.	互換性 ICA	代替部品 REPLACEABLE PART 部品番号 PART NO.	代替部品 REPLACEABLE PART 数量 Q'TY
00	4350234	ﾀﾞｸﾄ	DUCT	1					
02	4348713	ﾀﾞｸﾄ	DUCT	1					
04	J460616	ｽｸﾘｭ;ｾﾑｽ	SCREW;SEMS	12					
06	4350244	ﾀﾞｸﾄ	DUCT	1					
06A	4370572	･ﾍﾞｰｽ	･BASE	1					
06B	4370570	･ｹｰｽ	･CASE	1					
06C	4370571	･ﾀﾞｸﾄ	･DUCT	1					
08	4350238	ﾀﾞｸﾄ	DUCT	1					
10	4350249	ﾌｨﾙﾀ	FILTER	1					

ダクト (3) 〈選択〉
DUCT (3)

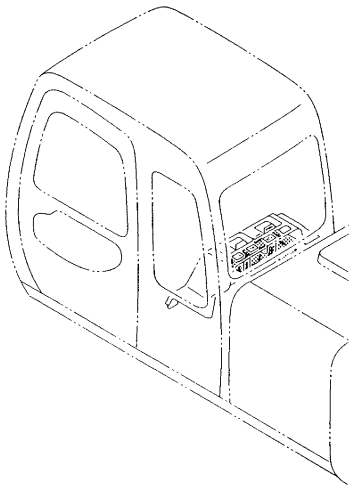

リヤボックス（エアコン）
REAR BOX (AIR–CON.)

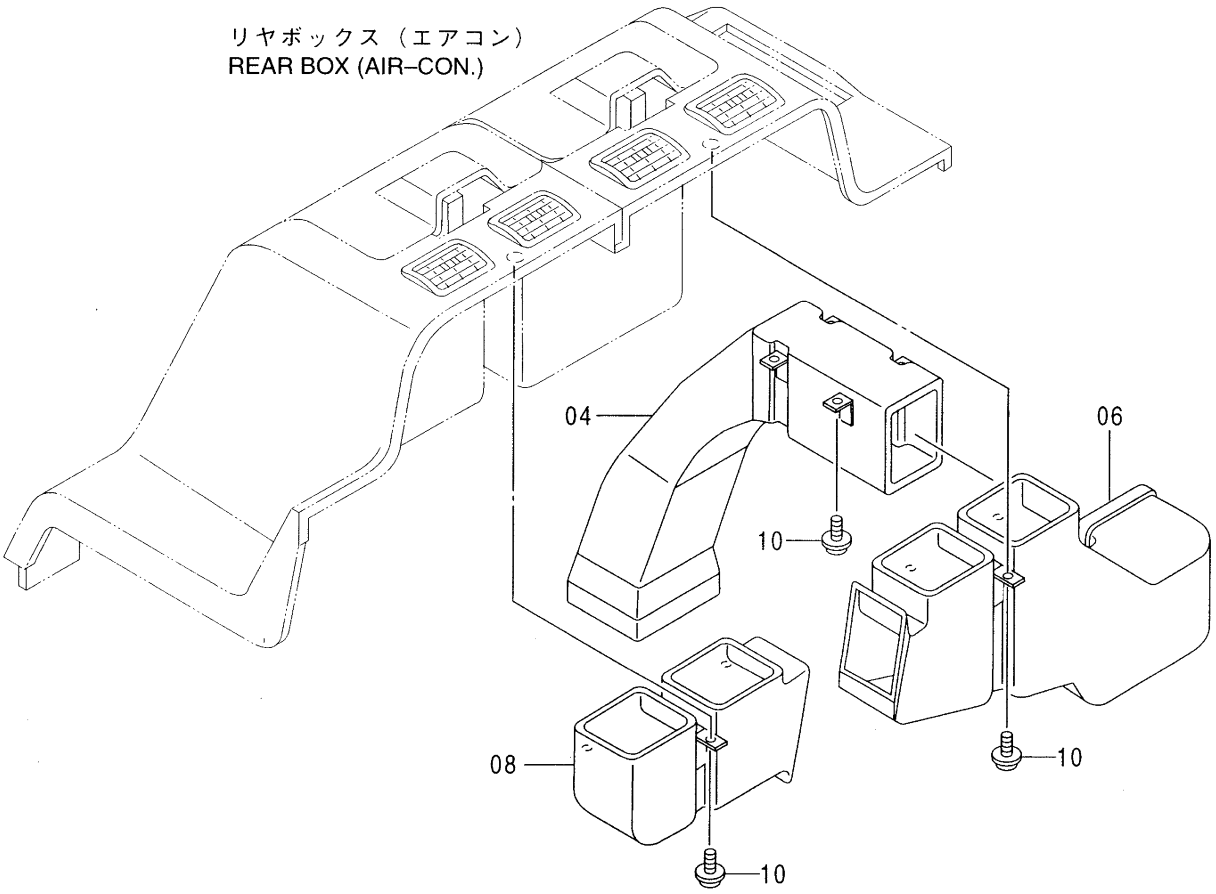

ﾀﾞｸﾄ (3) <選択>
DUCT (3)

001001-

符号 ITEM	部品番号 PART NO.	部品名	PART NAME	数量 Q'TY	サービスコード S.C	適用号機 SERIAL NO.	互換性 ICA	代替部品 REPLACEABLE PART 部品番号 PART NO.	代替部品 REPLACEABLE PART 数量 Q'TY
04	4350235	ﾀﾞｸﾄ	DUCT	1					
06	4350236	ﾀﾞｸﾄ	DUCT	1					
08	4350237	ﾀﾞｸﾄ	DUCT	1					
10	4350265	ｽｸﾘｭ;ﾀｯﾋﾟﾝｸﾞ	SCREW;TAPPING	10					

リヤボックス（エアコン）〈選択〉
REAR BOX (AIR-CON.)

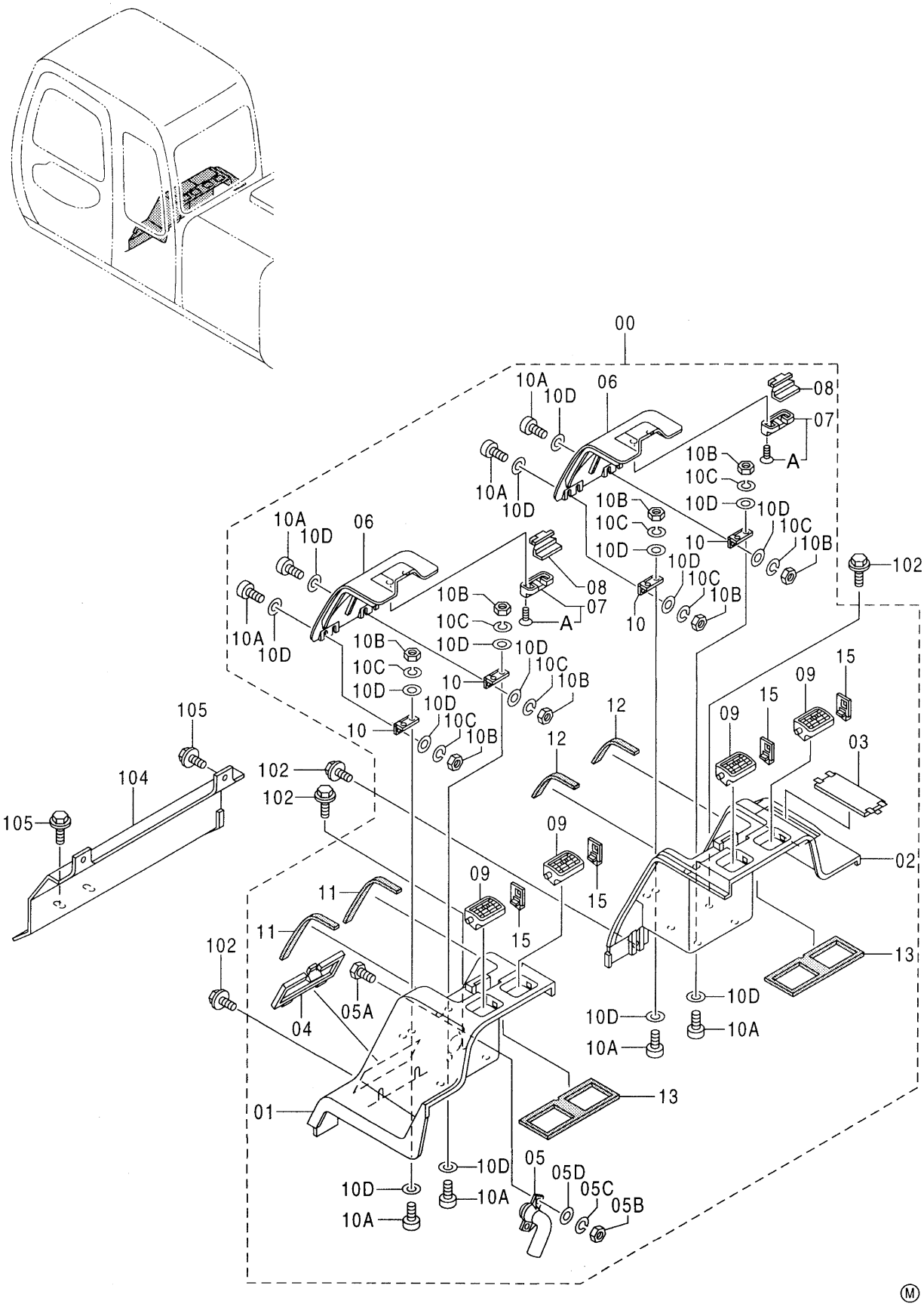

リヤ ﾎﾞｯｸｽ (ｴｱｺﾝ) <選択>
REAR BOX (AIR-CON.)

001001-

符号 ITEM	部品番号 PART NO.	部品名	PART NAME	数量 Q'TY	サービスコード S.C	適用号機 SERIAL NO.	互換性 ICA	代替部品 REPLACEABLE PART 部品番号 PART NO.	代替部品 REPLACEABLE PART 数量 Q'TY
00	4346699	ﾎﾞｯｸｽ ｱｯｾﾝ <120, SS, LV, E, Z, H, K>	BOX ASS'Y	1					
00	4370089	ﾎﾞｯｸｽ ｱｯｾﾝ <HG, X>	BOX ASS'Y	1					
01	4370823	･ﾎﾞｯｸｽ	･BOX	1					
02	4370824	･ﾎﾞｯｸｽ <120, SS, LV, E, Z, H, K>	･BOX	1					
02	4374294	･ﾎﾞｯｸｽ <HG, X>	･BOX	1					
03	4370825	･ｶﾊﾞｰ	･COVER	1					
04	4370826	･ｶﾊﾞｰ	･COVER	1					
05	4370827	･ﾀﾞｸﾄ	･DUCT	1					
05A	4370828	･･ﾎﾞﾙﾄ	･･BOLT	2					
05B	4370829	･･ﾅｯﾄ	･･NUT	2					
05C	4370830	･･ﾜｯｼﾔ;ｽﾌﾟﾘﾝｸﾞ	･･WASHER;SPRING	2					
05D	4370831	･･ﾜｯｼﾔ	･･WASHER	1					
06	4370832	･ﾎﾞｯｸｽ	･BOX	2					
07	4370833	･ｶﾊﾞｰ	･COVER	2					
07A	4370834	･･ｽｸﾘｭ	･･SCREW	4					
08	4370835	･ﾛｯｸ	･LOCK	2					
09	4370836	･ﾙｰﾊﾞ	･LOUVER	4					
10	4370837	･ﾋﾝｼﾞ	･HINGE	4					
10A	4370838	･･ｽｸﾘｭ	･･SCREW	16					
10B	4370839	･･ﾅｯﾄ	･･NUT	16					
10C	4370840	･･ﾜｯｼﾔ;ｽﾌﾟﾘﾝｸﾞ	･･WASHER;SPRING	16					
10D	4370841	･･ﾜｯｼﾔ	･･WASHER	32					
11	4370842	･ｸｯｼｮﾝ	･CUSHION	2					
12	4370843	･ｸｯｼｮﾝ	･CUSHION	2					
13	4370844	･ｸｯｼｮﾝ	･CUSHION	2					
15	4370846	･ｶﾊﾞｰ	･COVER	4					
102	J050820	ﾎﾞﾙﾄ;ｾﾑｽ	BOLT;SEMS	11					
104	6014820	ｶﾊﾞｰ	COVER	1					
105	J020820	ﾎﾞﾙﾄ;ｾﾑｽ	BOLT;SEMS	4					

リヤボックス（ヒータ）〈選択〉
REAR BOX (HEATER)

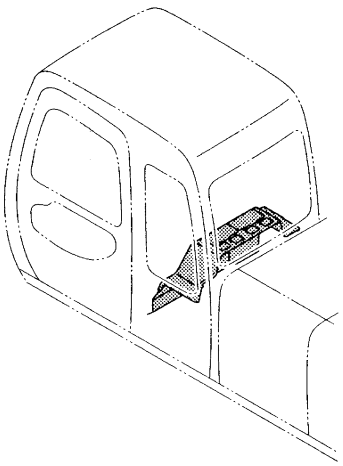

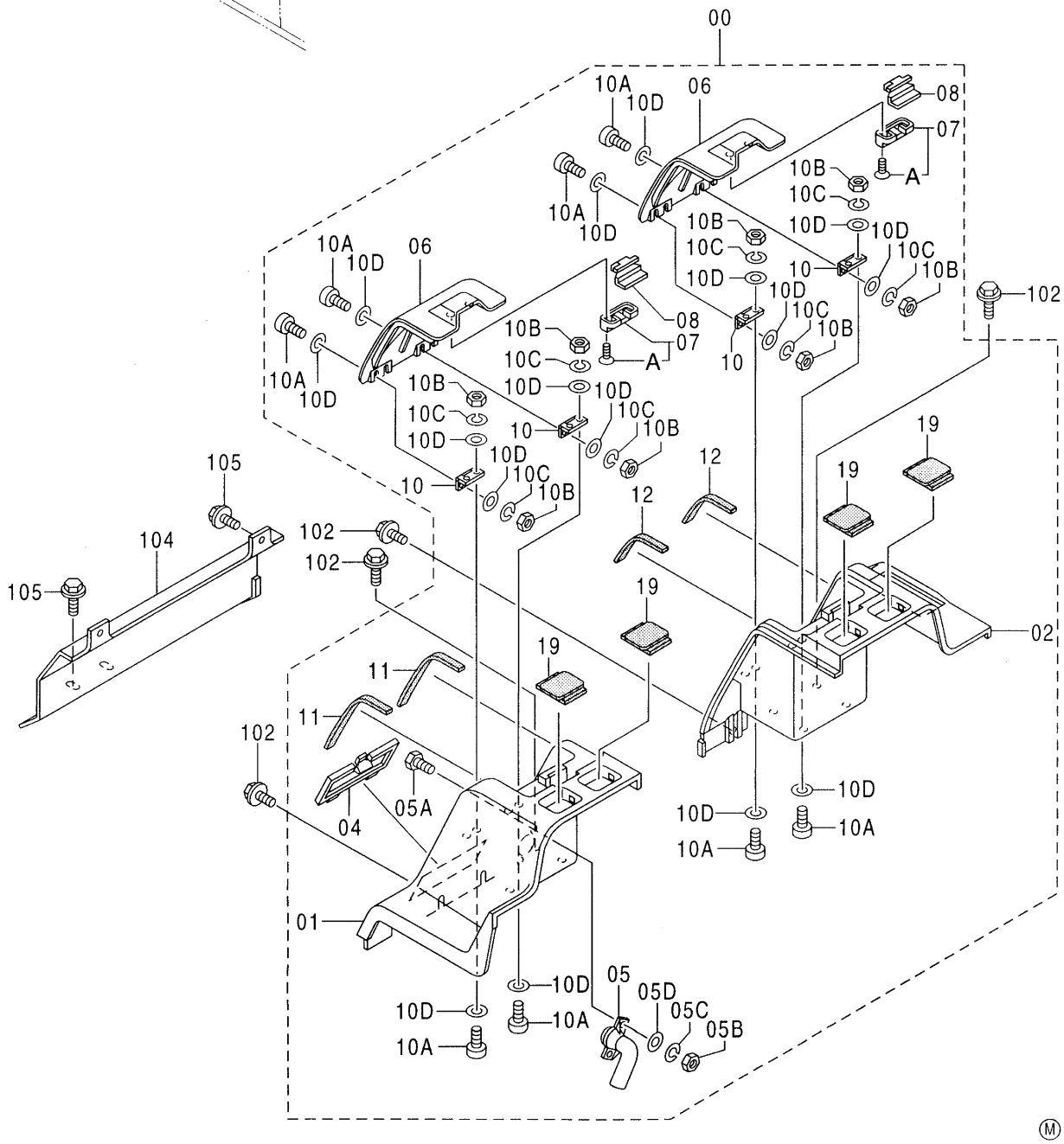

Ⓜ

リヤ ボックス (ヒータ) <選択>
REAR BOX (HEATER)

030001-

符号 ITEM	部品番号 PART NO.	部品名	PART NAME	数量 Q'TY	サービスコード S.C	適用号機 SERIAL NO.	互換性 ICA	代替部品 REPLACEABLE PART 部品番号 PART NO.	代替部品 REPLACEABLE PART 数量 Q'TY
00	4370082	ボックス アッセン	BOX ASS'Y	1					
01	4370823	・ボックス	・BOX	1					
02	4370824	・ボックス	・BOX	1					
04	4370826	・カバー	・COVER	1					
05	4370827	・ダクト	・DUCT	1					
05A	4370828	・・ボルト	・・BOLT	2					
05B	4370829	・・ナット	・・NUT	2					
05C	4370830	・・ワッシャ;スプリング	・・WASHER;SPRING	2					
05D	4370831	・・ワッシャ	・・WASHER	1					
06	4370832	・ボックス	・BOX	2					
07	4370833	・カバー	・COVER	2					
07A	4370834	・・スクリュ	・・SCREW	4					
08	4370835	・ロック	・LOCK	2					
10	4370837	・ヒンジ	・HINGE	4					
10A	4370838	・・スクリュ	・・SCREW	16					
10B	4370839	・・ナット	・・NUT	16					
10C	4370840	・・ワッシャ;スプリング	・・WASHER;SPRING	16					
10D	4370841	・・ワッシャ	・・WASHER	32					
11	4370842	・クッション	・CUSHION	2					
12	4370843	・クッション	・CUSHION	2					
19	4375547	・ブッシング;ラバー	・BUSHING;RUBBER	4					
102	J050820	ボルト;セムス	BOLT;SEMS	11					
104	6014820	カバー	COVER	1					
105	J020820	ボルト;セムス	BOLT;SEMS	4					

リヤカバー〈選択〉
REAR COVER

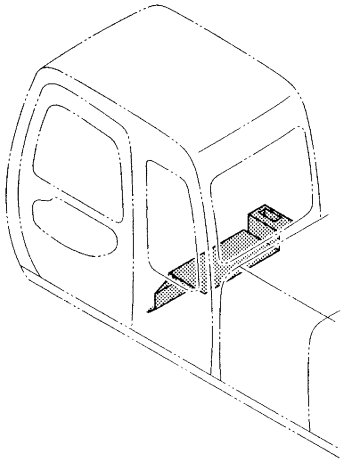

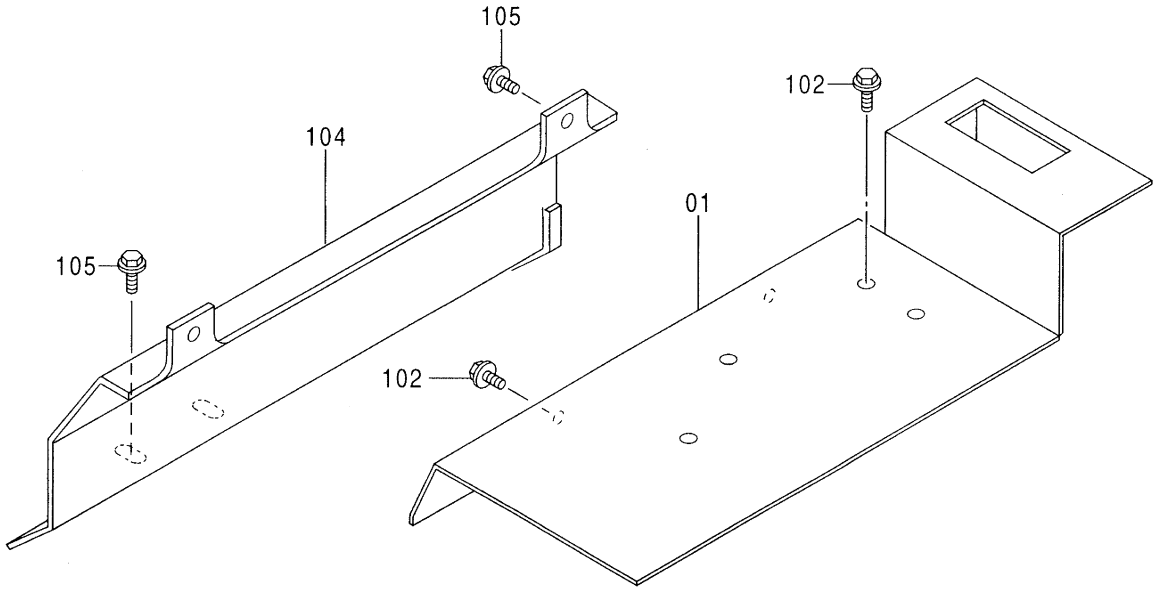

リヤ カバー <選択>
REAR COVER

001001-

符号 ITEM	部品番号 PART NO.	部品名	PART NAME	数量 Q'TY	サービスコード S.C	適用号機 SERIAL NO.	互換性 ICA	代替部品 REPLACEABLE PART 部品番号 PART NO.	代替部品 REPLACEABLE PART 数量 Q'TY
01	7032312	カバー	COVER	1					
102	J050820	ボルト;セムス	BOLT;SEMS	6					
104	6014820	カバー	COVER	1					
105	J020820	ボルト;セムス	BOLT;SEMS	4					

キャブグループ
CAB GROUP

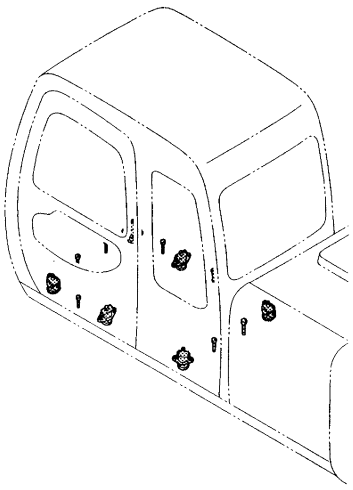

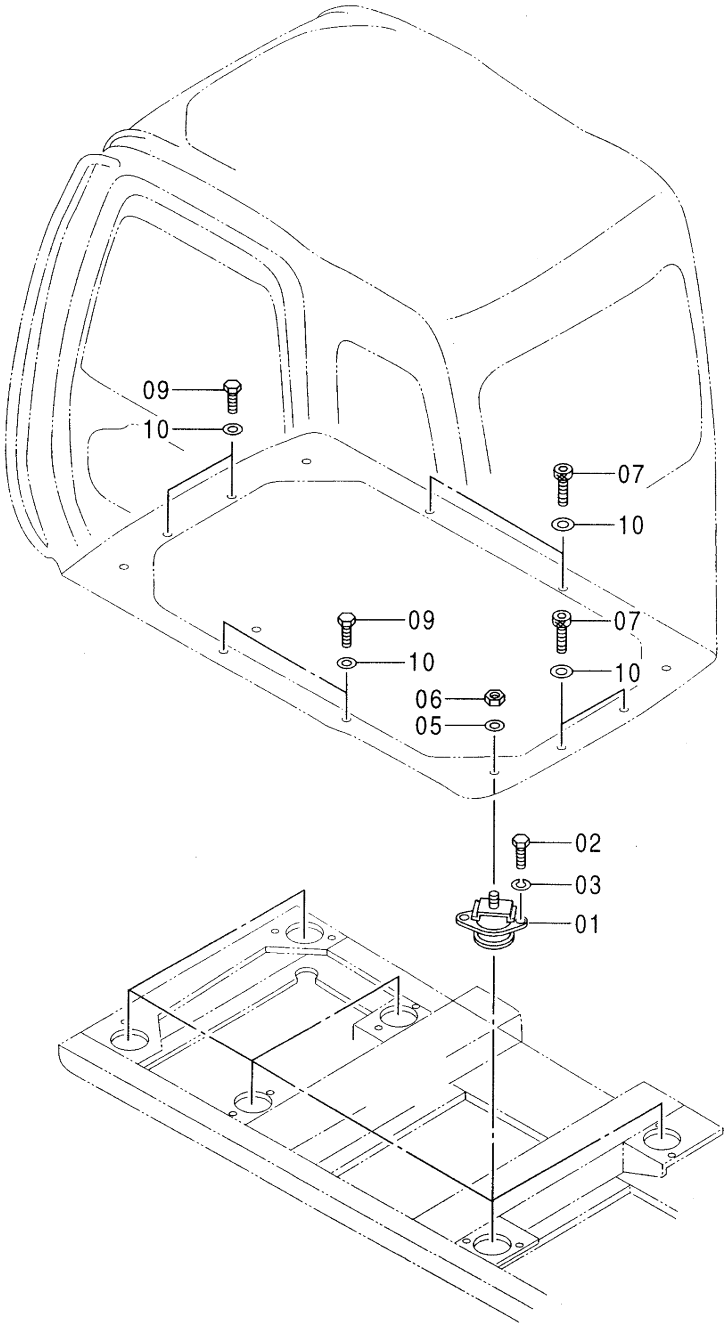

Ⓜ

キャブ グループ
CAB GROUP

001001-

符号 ITEM	部品番号 PART NO.	部品名	PART NAME	数量 Q'TY	サービスコード S.C	適用号機 SERIAL NO.	互換性 ICA	代替部品 REPLACEABLE PART 部品番号 PART NO.	代替部品 REPLACEABLE PART 数量 Q'TY
01	4366825	ラバー	RUBBER	6					
02	4330785	ボルト	BOLT	12					
03	A590912	ワッシャ;スプリング	WASHER;SPRING	12					
05	J222016	ワッシャ	WASHER	6					
06	M660016	ナット;U	NUT;U	6					
07	J781035	ボルト;ソケット	BOLT;SOCKET	4					
09	J901030	ボルト	BOLT	4					
10	J222010	ワッシャ	WASHER	8					

キャブ〈120, SS, HG, LV, X, E, Z, H〉
CAB

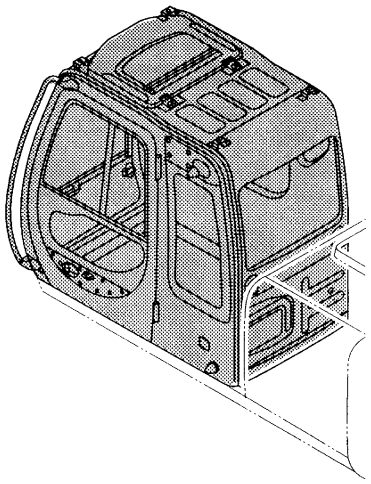

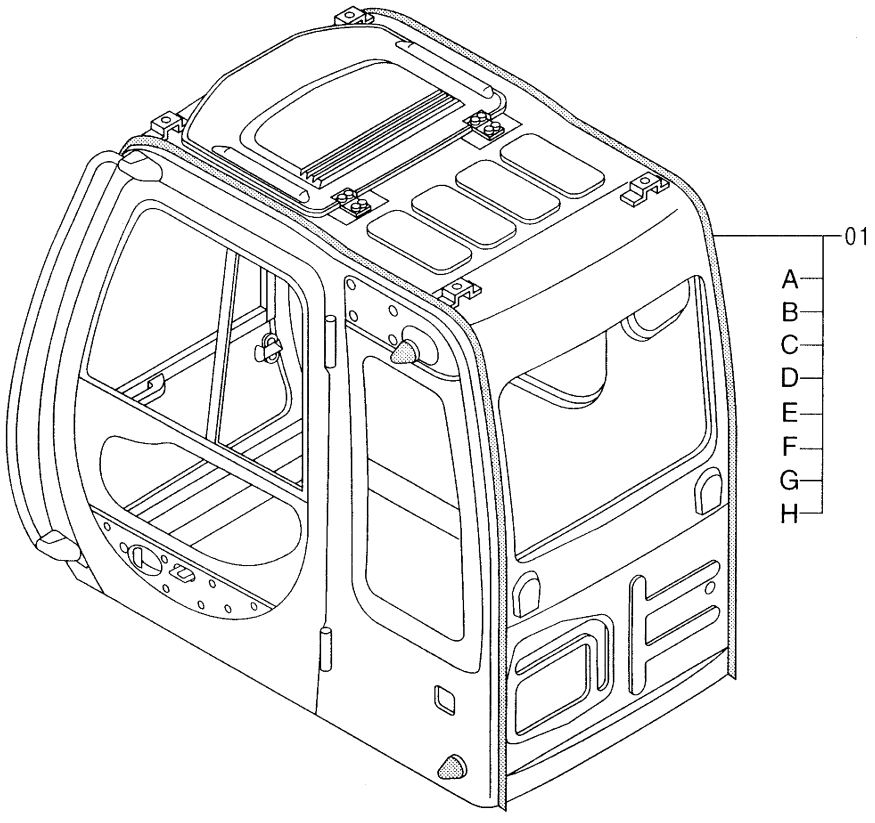

Ⓜ

ｷｬﾌﾞ <120, SS, HG, LV, X, E, Z, H>
CAB

001001-

符号 ITEM	部品番号 PART NO.	部品名	PART NAME	数量 Q'TY	サービスコード S.C	適用号機 SERIAL NO.	互換性 ICA	代替部品 REPLACEABLE PART 部品番号 PART NO.	代替部品 REPLACEABLE PART 数量 Q'TY
01	4370072	ｷｬﾌﾞ ｱｯｾﾝ <120, SS, LV, X, E, H>	CAB ASS'Y	1					
01	4375701	ｷｬﾌﾞ ｱｯｾﾝ <HG>	CAB ASS'Y	1					
01	4383505	ｷｬﾌﾞ ｱｯｾﾝ <Z>	CAB ASS'Y	1					
01A	++++++++	･ｷｬﾌﾞ (1)	･CAB (1)	1					
		<詳細ﾊ 別ﾍﾟｰｼﾞ参照>	<for details: see separate page>						
01B	++++++++	･ｷｬﾌﾞ (2)	･CAB (2)	1					
		<詳細ﾊ 別ﾍﾟｰｼﾞ参照>	<for details: see separate page>						
01C	++++++++	･ｷｬﾌﾞ (3)	･CAB (3)	1					
		<詳細ﾊ 別ﾍﾟｰｼﾞ参照>	<for details: see separate page>						
01D	++++++++	･ｷｬﾌﾞ (4)	･CAB (4)	1					
		<詳細ﾊ 別ﾍﾟｰｼﾞ参照>	<for details: see separate page>						
01E	++++++++	･ｷｬﾌﾞ (5)	･CAB (5)	1					
		<詳細ﾊ 別ﾍﾟｰｼﾞ参照>	<for details: see separate page>						
01F	++++++++	･ｷｬﾌﾞ (6)	･CAB (6)	1					
		<詳細ﾊ 別ﾍﾟｰｼﾞ参照>	<for details: see separate page>						
01G	++++++++	･ｷｬﾌﾞ (7)	･CAB (7)	1					
		<詳細ﾊ 別ﾍﾟｰｼﾞ参照>	<for details: see separate page>						
01H	4348916	･ﾊﾟﾜｰｳｲﾝﾄﾞ <HG>	･WINDOW;POWER	1					
		<詳細ﾊ 別ﾍﾟｰｼﾞ参照>	<for details: see separate page>						

キャブ [Bタイプ]〈K〉
CAB [B-Type]

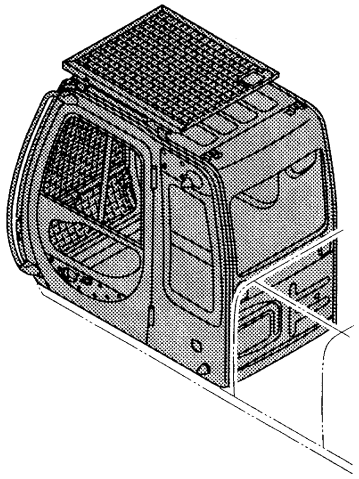

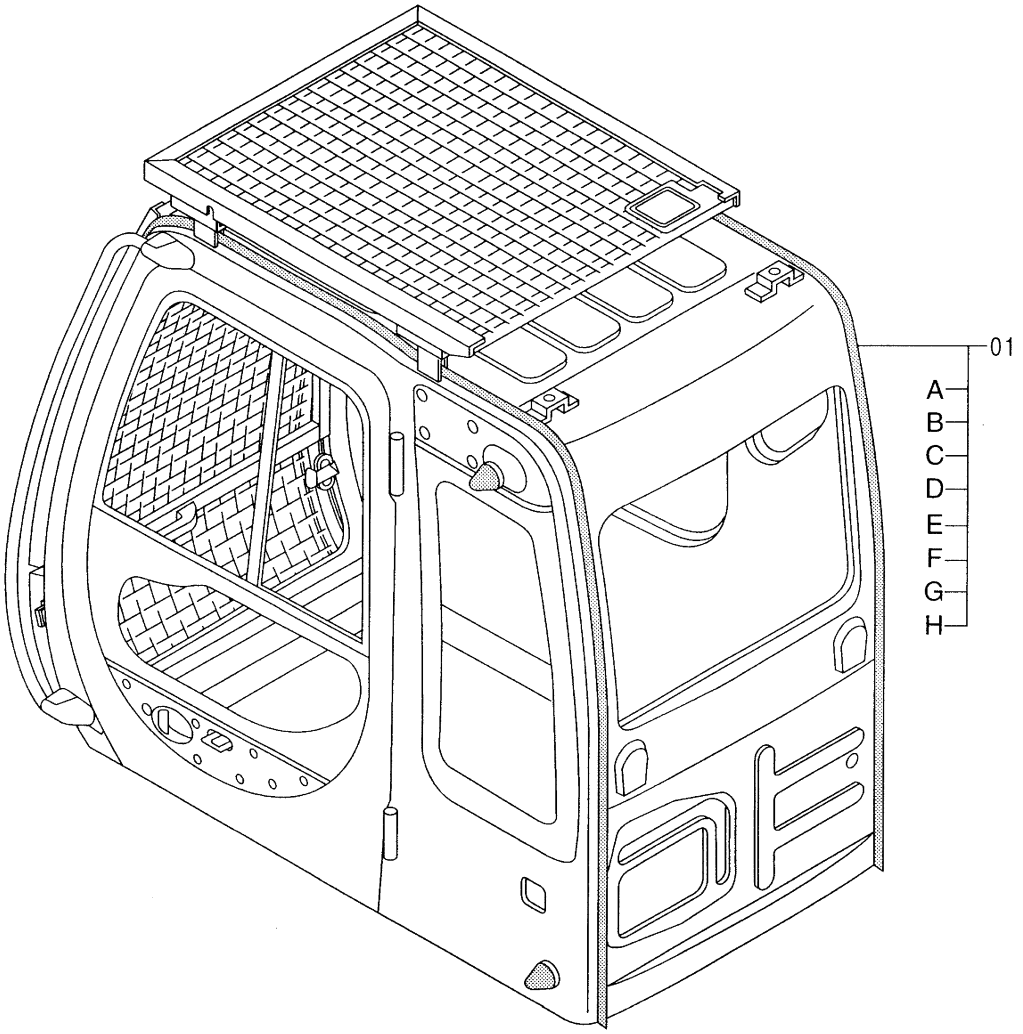

Ⓜ

ｷｬﾌﾞ [Bﾀｲﾌﾟ] <K>
CAB [B-Type]

001001-

符号 ITEM	部品番号 PART NO.	部品名	PART NAME	数量 Q'TY	サービスコード S.C	適用号機 SERIAL NO.	互換性 ICA	代替部品 REPLACEABLE PART 部品番号 PART NO.	代替部品 REPLACEABLE PART 数量 Q'TY
01	4378863	ｷｬﾌﾞ ｱｯｾﾝ	CAB ASS'Y	1					
01A	+++++++	･ｷｬﾌﾞ (1) <Bﾀｲﾌﾟ>	･CAB (1) <B-Type>	1					
		<詳細ﾊ 別ﾍﾟｰｼﾞ参照>	<for details: see separate page>						
01B	+++++++	･ｷｬﾌﾞ (2) <Bﾀｲﾌﾟ>	･CAB (2) <B-Type>	1					
		<詳細ﾊ 別ﾍﾟｰｼﾞ参照>	<for details: see separate page>						
01C	+++++++	･ｷｬﾌﾞ (3)	･CAB (3)	1					
		<詳細ﾊ 別ﾍﾟｰｼﾞ参照>	<for details: see separate page>						
01D	+++++++	･ｷｬﾌﾞ (4)	･CAB (4)	1					
		<詳細ﾊ 別ﾍﾟｰｼﾞ参照>	<for details: see separate page>						
01E	+++++++	･ｷｬﾌﾞ (5)	･CAB (5)	1					
		<詳細ﾊ 別ﾍﾟｰｼﾞ参照>	<for details: see separate page>						
01F	+++++++	･ｷｬﾌﾞ (6) <Bﾀｲﾌﾟ>	･CAB (6) <B-Type>	1					
		<詳細ﾊ 別ﾍﾟｰｼﾞ参照>	<for details: see separate page>						
01G	+++++++	･ｷｬﾌﾞ (7)	･CAB (7)	1					
		<詳細ﾊ 別ﾍﾟｰｼﾞ参照>	<for details: see separate page>						
01H	+++++++	･ｷｬﾌﾞ (8) <Bﾀｲﾌﾟ>	･CAB (8) <B-Type>	1					
		<詳細ﾊ 別ﾍﾟｰｼﾞ参照>	<for details: see separate page>						

キャブ [HGタイプ]〈K〉
CAB [HG−Type]

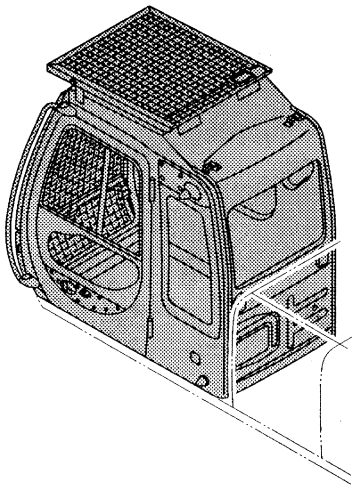

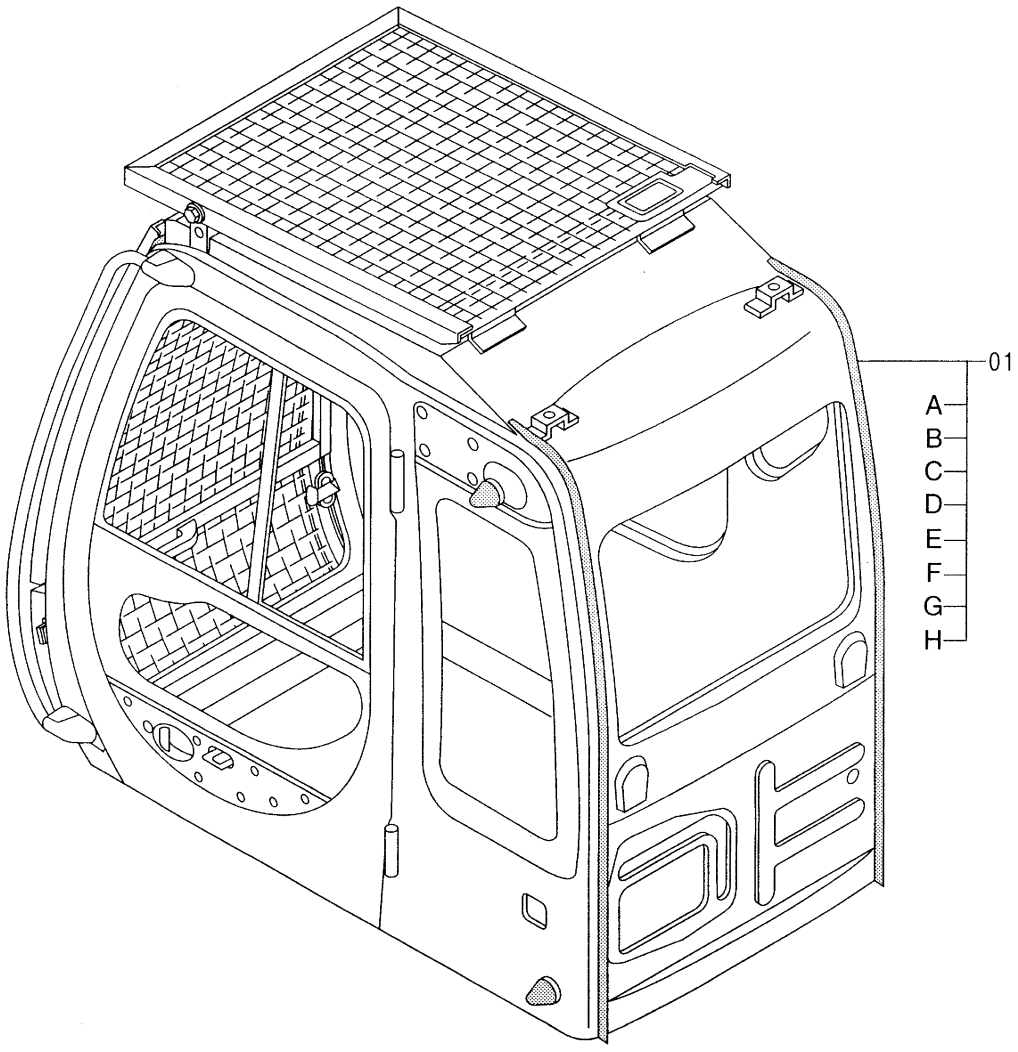

Ⓜ

ｷｬﾌﾞ [HGﾀｲﾌﾟ] <K>
CAB [HG-Type]

001001-

符号 ITEM	部品番号 PART NO.	部品名	PART NAME	数量 Q'TY	サービスコード S.C	適用号機 SERIAL NO.	互換性 ICA	代替部品 REPLACEABLE PART 部品番号 PART NO.	代替部品 REPLACEABLE PART 数量 Q'TY
01	4378785	ｷｬﾌﾞ ｱｯｾﾝ	CAB ASS'Y	1					
01A	++++++++	･ｷｬﾌﾞ (1) <HGﾀｲﾌﾟ>	･CAB (1) <HG-Type>	1					
		<詳細ﾊ 別ﾍﾟｰｼﾞ参照>	<for details: see separate page>						
01B	++++++++	･ｷｬﾌﾞ (2) <HGﾀｲﾌﾟ>	･CAB (2) <HG-Type>	1					
		<詳細ﾊ 別ﾍﾟｰｼﾞ参照>	<for details: see separate page>						
01C	++++++++	･ｷｬﾌﾞ (3)	･CAB (3)	1					
		<詳細ﾊ 別ﾍﾟｰｼﾞ参照>	<for details: see separate page>						
01D	++++++++	･ｷｬﾌﾞ (4)	･CAB (4)	1					
		<詳細ﾊ 別ﾍﾟｰｼﾞ参照>	<for details: see separate page>						
01E	++++++++	･ｷｬﾌﾞ (5)	･CAB (5)	1					
		<詳細ﾊ 別ﾍﾟｰｼﾞ参照>	<for details: see separate page>						
01F	++++++++	･ｷｬﾌﾞ (6) <HGﾀｲﾌﾟ>	･CAB (6) <HG-Type>	1					
		<詳細ﾊ 別ﾍﾟｰｼﾞ参照>	<for details: see separate page>						
01G	++++++++	･ｷｬﾌﾞ (7)	･CAB (7)	1					
		<詳細ﾊ 別ﾍﾟｰｼﾞ参照>	<for details: see separate page>						
01H	++++++++	･ｷｬﾌﾞ (8) <HGﾀｲﾌﾟ>	･CAB (8) <HG-Type>	1					
		<詳細ﾊ 別ﾍﾟｰｼﾞ参照>	<for details: see separate page>						

キャブ (1) 〈120, SS, LV, X, E, H〉
CAB (1)

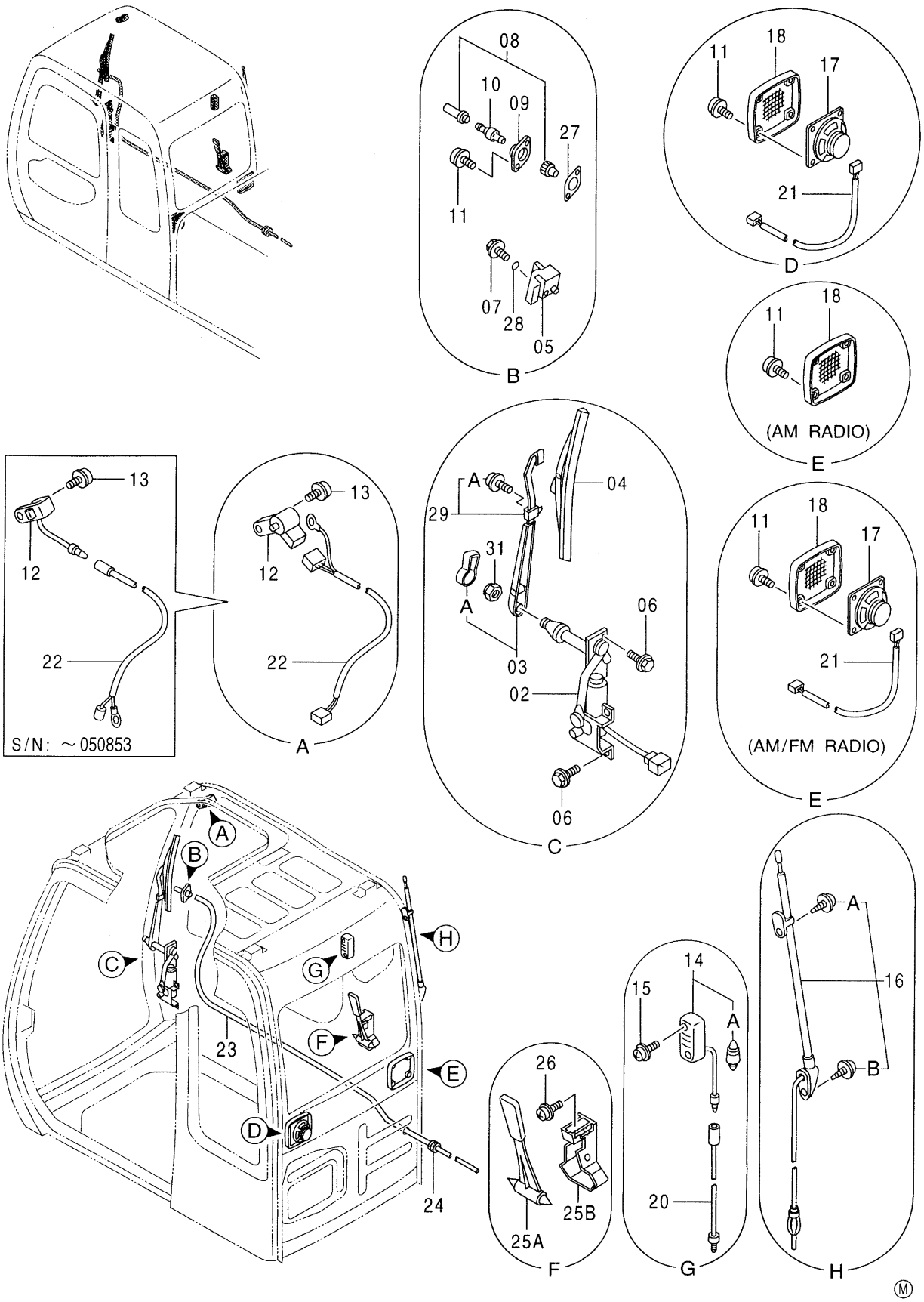

ｷﾔﾌﾞ (1) <120, SS, LV, X, E, H>
CAB (1)

001001-

符号 ITEM	部品番号 PART NO.	部品名	PART NAME	数量 Q'TY	サービスコード S.C	適用号機 SERIAL NO.	互換性 ICA	代替部品 REPLACEABLE PART 部品番号 PART NO.	代替部品 REPLACEABLE PART 数量 Q'TY
02	4369540	ﾜｲﾊﾟｰﾓｰﾀ	WIPER-MOTOR	1					
03	4369541	ﾜｲﾊﾟｰｱｰﾑ	WIPER-ARM	1					
03A	4399597	･ｶﾊﾞｰ	･COVER	1	#				
04	4369542	ﾜｲﾊﾟｰﾌﾞﾚｰﾄﾞ	WIPER-BLADE	1					
05	4369543	ﾜｲﾊﾟｰｽﾀﾝﾄﾞ	WIPER-STAND	1					
06	J020816	ﾎﾞﾙﾄ;ｾﾑｽ	BOLT;SEMS	5					
07	4372218	ﾎﾞﾙﾄ;ｾﾑｽ	BOLT;SEMS	1					
08	4367485	ﾉｽﾞﾙ	NOZZLE	1					
09	4367486	ｱﾀﾞﾌﾟﾀ	ADAPTER	1					
10	4367481	ﾊﾞﾙﾌﾞ;ﾁｪｯｸ	VALVE	1					
11	4372608	ｽｸﾘｭ;ｾﾑｽ	SCREW;SEMS	10					
12	4369545	ｽｲｯﾁ;ﾘﾐｯﾄ	SWITCH;LIMIT	1		-050853	T	4387837	1
								4402476	1
12	4387837	ｽｲｯﾁ;ﾘﾐｯﾄ	SWITCH;LIMIT	1	#	050854-			
13	J460510	ｽｸﾘｭ;ｾﾑｽ	SCREW;SEMS	1					
14	4187082	ﾗﾝﾌﾟ;ﾙｰﾑ	LAMP;ROOM	1					
14A	4187083	･ﾊﾞﾙﾌﾞ	･BULB	1					
15	J460514	ｽｸﾘｭ;ｾﾑｽ	SCREW;SEMS	2					
16	4280527	ｱﾝﾃﾅ	ANTENNA	1					
16A	4210412	･ｽｸﾘｭ	･SCREW	1					
16B	4210413	･ｽｸﾘｭ	･SCREW	1					
17	4361302	ｽﾋﾟｰｶ (AMﾗｼﾞｵ)	SPEAKER (AM RADIO)	1					
17	4361302	ｽﾋﾟｰｶ (AM/FMﾗｼﾞｵ)	SPEAKER (AM/FM RADIO)	2					
18	4364504	ｽﾋﾟｰｶｰｸﾞﾘﾙ	GRILLE	2					
20	4260369	ﾊｰﾈｽ;ﾜｲﾔ	HARNESS;WIRE	1	#				
21	4369547	ﾊｰﾈｽ;ﾜｲﾔ (AMﾗｼﾞｵ)	HARNESS;WIRE (AM RADIO)	1					
21	4369547	ﾊｰﾈｽ;ﾜｲﾔ (AM/FMﾗｼﾞｵ)	HARNESS;WIRE (AM/FM RADIO)	2					
22	4369548	ﾊｰﾈｽ;ﾜｲﾔ	HARNESS;WIRE	1		-050853	T	4387837	1
								4402476	1
22	4402476	ﾊｰﾈｽ;ﾜｲﾔ	HARNESS;WIRE	1	#	050854-			
23	4369549	ﾎｰｽ	HOSE	1					
24	4287903	ﾌﾞｯｼﾝｸﾞ;ﾗﾊﾞｰ	BUSHING;RUBBER	2					
25A	4362700	ﾊﾝﾏ	HAMMER	1					
25B	2038764	ﾌﾞﾗｹｯﾄ	BRACKET	1					
26	J460516	ｽｸﾘｭ;ｾﾑｽ	SCREW;SEMS	2					
27	4369544	ﾊﾟｯｷﾝ	PACKING	1					
28	4092111	O-ﾘﾝｸﾞ	O-RING	1					
29	4370903	ｱｰﾑｽﾄｯﾊﾟｰ	ARM	1					
29A	4382863	･ｽｸﾘｭ;ｾﾑｽ	･SCREW;SEMS	2					

キャブ (1) 〈120, SS, LV, X, E, H〉
CAB (1)

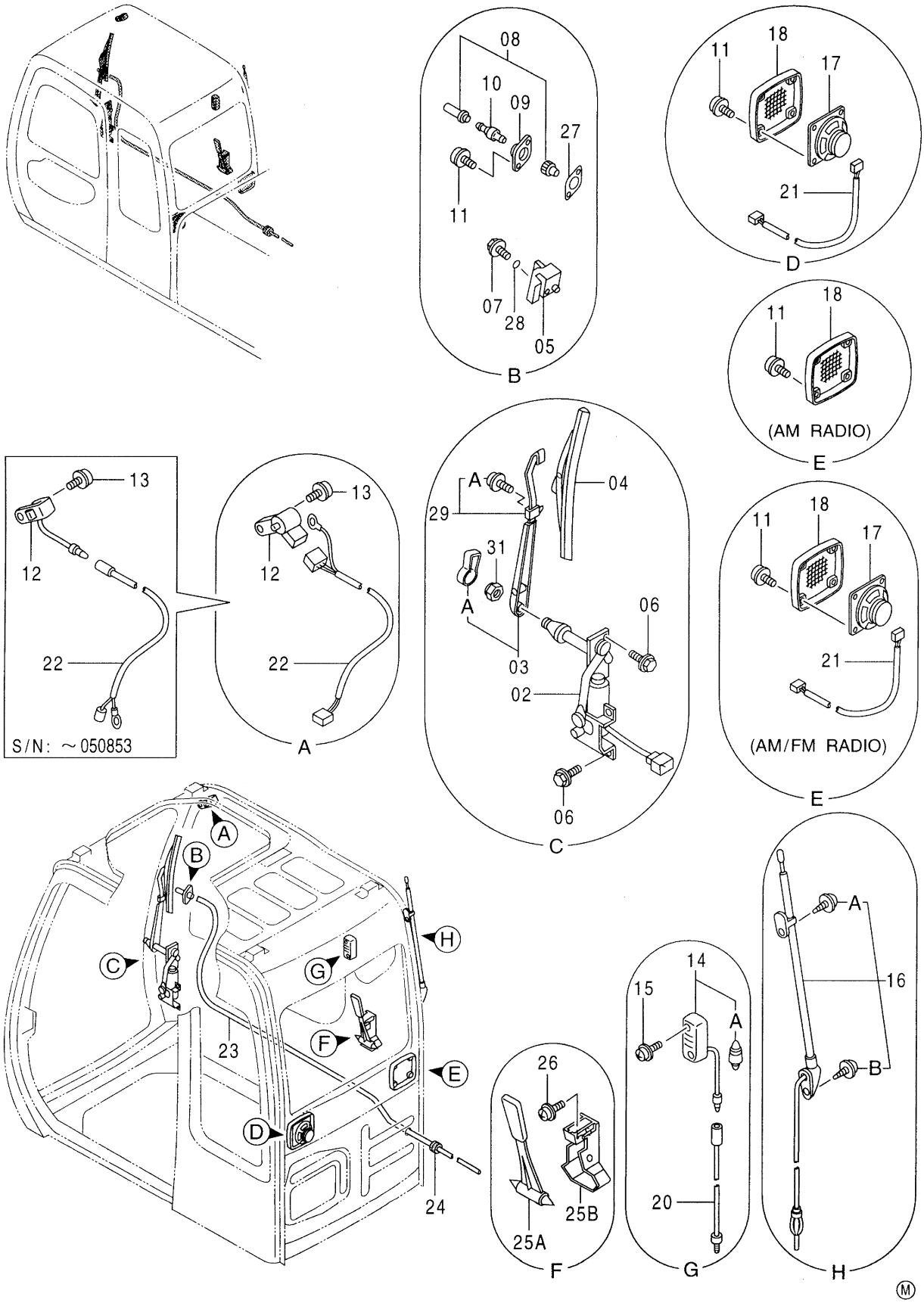

Ⓜ

ｷｬﾌﾞ (1) <120, SS, LV, X, E, H>
CAB (1)

001001-

符号 ITEM	部品番号 PART NO.	部品名	PART NAME	数量 Q'TY	サービスコード S.C	適用号機 SERIAL NO.	互換性 ICA	代替部品 REPLACEABLE PART 部品番号 PART NO.	代替部品 REPLACEABLE PART 数量 Q'TY
31	M500807	ﾅｯﾄ	NUT	1					

キャブ (1) 〈HG〉
CAB (1)

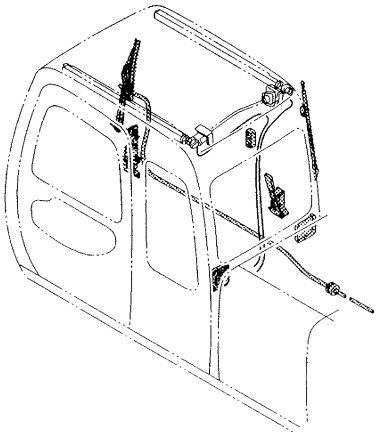

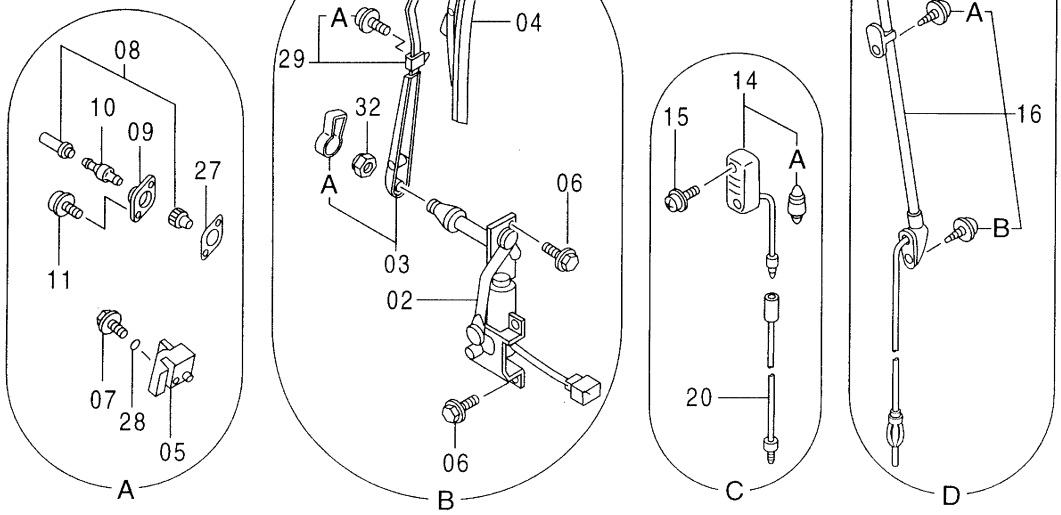
08
10
09
27
11
07
28
05
A
A
29
04
32
A
06
03
02
06
B
14
15
A
20
C
A
16
B
D

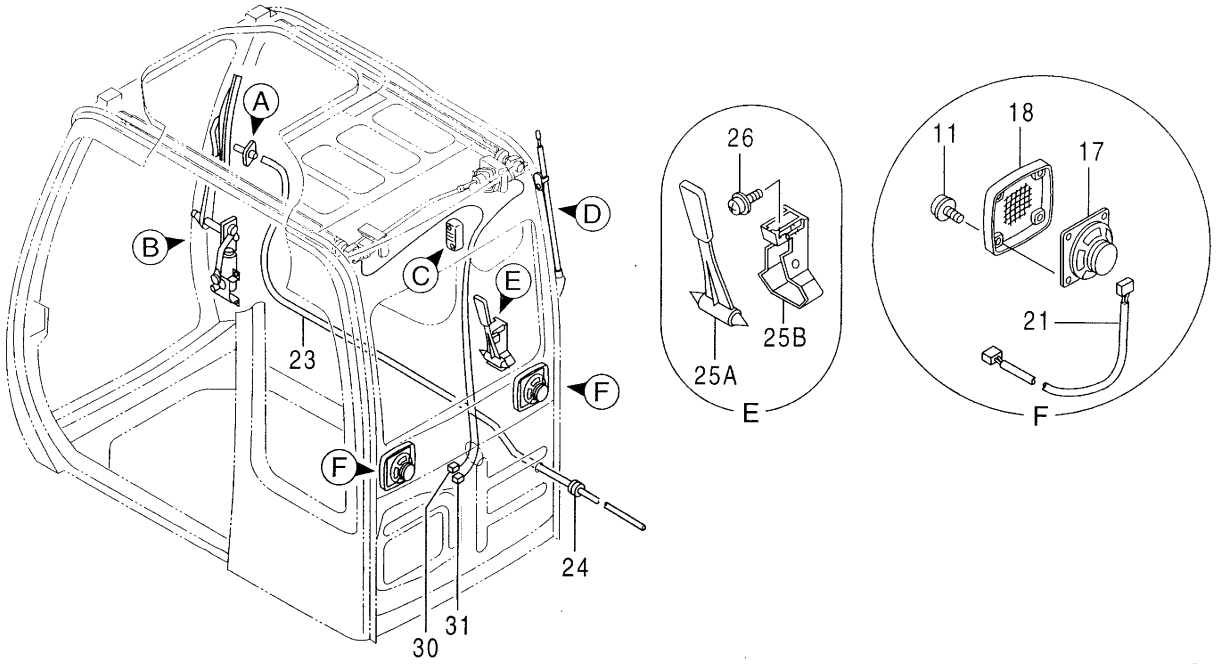
A
B
C
D
E
F
F
23
24
30
31
26
25B
25A
E
11
18
17
21
F

Ⓜ

ｷｬﾌﾞ (1) <HG>
CAB (1)

040001-

符号 ITEM	部品番号 PART NO.	部品名	PART NAME	数量 Q'TY	サービスコード S.C	適用号機 SERIAL NO.	互換性 ICA	代替部品 REPLACEABLE PART 部品番号 PART NO.	代替部品 REPLACEABLE PART 数量 Q'TY
02	4369540	ﾜｲﾊﾟｰﾓｰﾀ	WIPER-MOTOR	1					
03	4369541	ﾜｲﾊﾟｰｱｰﾑ	WIPER-ARM	1					
03A	4399597	･ｶﾊﾞｰ	･COVER	1	#				
04	4369542	ﾜｲﾊﾟｰﾌﾞﾚｰﾄﾞ	WIPER-BLADE	1					
05	4369543	ﾜｲﾊﾟｰ ｽﾀﾝﾄﾞ	WIPER-STAND	1					
06	J020816	ﾎﾞﾙﾄ;ｾﾑｽ	BOLT;SEMS	5					
07	4372218	ﾎﾞﾙﾄ;ｾﾑｽ	BOLT;SEMS	1					
08	4367485	ﾉｽﾞﾙ	NOZZLE	1					
09	4367486	ｱﾀﾞﾌﾟﾀ	ADAPTER	1					
10	4367481	ﾊﾞﾙﾌﾞ;ﾁｪｯｸ	VALVE	1					
11	4372608	ｽｸﾘｭ;ｾﾑｽ	SCREW;SEMS	10					
14	4187082	ﾗﾝﾌﾟ;ﾙｰﾑ	LAMP;ROOM	1					
14A	4187083	･ﾊﾞﾙﾌﾞ	･BULB	1					
15	J460514	ｽｸﾘｭ;ｾﾑｽ	SCREW;SEMS	2					
16	4280527	ｱﾝﾃﾅ	ANTENNA	1					
16A	4210412	･ｽｸﾘｭ	･SCREW	1					
16B	4210413	･ｽｸﾘｭ	･SCREW	1					
17	4361302	ｽﾋﾟｰｶ	SPEAKER	2					
18	4364504	ｽﾋﾟｰｶｰｸﾞﾘﾙ	GRILLE	2					
20	4260369	ﾊｰﾈｽ;ﾜｲﾔ	HARNESS;WIRE	1	#				
21	4369547	ﾊｰﾈｽ;ﾜｲﾔ	HARNESS;WIRE	2					
23	4369549	ﾎｰｽ	HOSE	1					
24	4287903	ﾌﾞｯｼﾝｸﾞ;ﾗﾊﾞｰ	BUSHING;RUBBER	2					
25A	4362700	ﾊﾝﾏ	HAMMER	1					
25B	2038764	ﾌﾞﾗｹｯﾄ	BRACKET	1					
26	J460516	ｽｸﾘｭ;ｾﾑｽ	SCREW;SEMS	2					
27	4369544	ﾊﾟｯｷﾝ	PACKING	1					
28	4092111	O-ﾘﾝｸﾞ	O-RING	1					
29	4370903	ｱｰﾑｽﾄｯﾊﾟｰ	ARM	1					
29A	4382863	･ｽｸﾘｭ;ｾﾑｽ	･SCREW;SEMS	2					
30	4356534	ﾊｰﾈｽ;ﾜｲﾔ	HARNESS;WIRE	1					
31	4356533	ﾊｰﾈｽ;ﾜｲﾔ	HARNESS;WIRE	1					
32	M500807	ﾅｯﾄ	NUT	1					

キャブ (1) 〈Z〉
CAB (1)

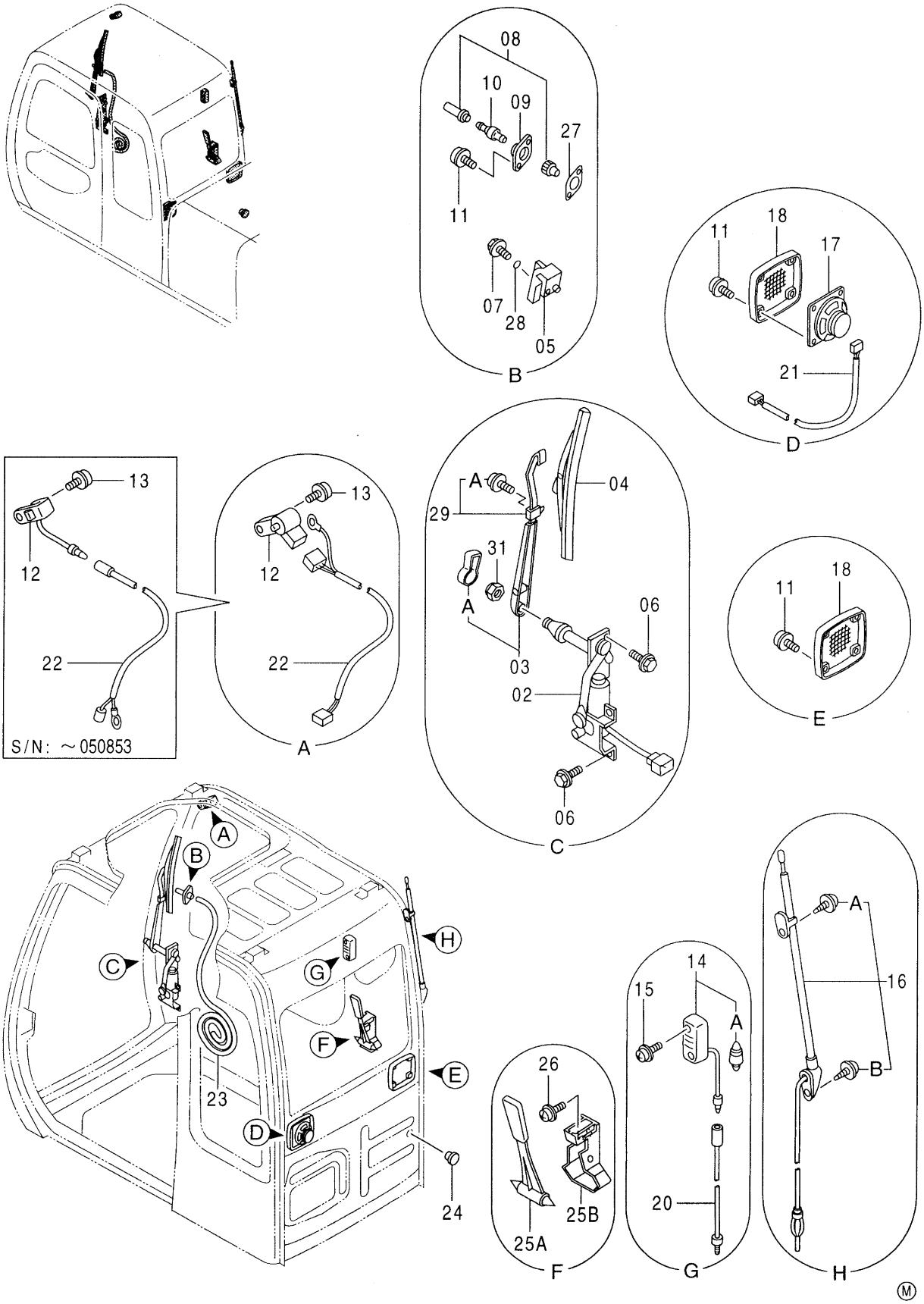
08
10
09
27
11
07
28
05
B
11
18
17
21
D
13
12
22
S/N: ～050853
13
12
22
A
A
29
04
31
A
06
03
02
06
C
11
18
E
A
B
C
D
E
F
G
H
23
24
26
25A
25B
F
14
15
A
20
G
A
16
B
H

Ⓜ

ｷｬﾌﾞ (1) <Z>
CAB (1)

050001-

符号 ITEM	部品番号 PART NO.	部品名	PART NAME	数量 Q'TY	サービスコード S.C	適用号機 SERIAL NO.	互換性 ICA	代替部品 REPLACEABLE PART 部品番号 PART NO.	代替部品 REPLACEABLE PART 数量 Q'TY
02	4369540	ﾜｲﾊﾟｰﾓｰﾀ	WIPER-MOTOR	1					
03	4369541	ﾜｲﾊﾟｰｱｰﾑ	WIPER-ARM	1					
03A	4399597	･ｶﾊﾞｰ	･COVER	1	#				
04	4369542	ﾜｲﾊﾟｰﾌﾞﾚｰﾄﾞ	WIPER-BLADE	1					
05	4369543	ﾜｲﾊﾟｰ ｽﾀﾝﾄﾞ	WIPER-STAND	1					
06	J020816	ﾎﾞﾙﾄ;ｾﾑｽ	BOLT;SEMS	5					
07	4372218	ﾎﾞﾙﾄ;ｾﾑｽ	BOLT;SEMS	1					
08	4367485	ﾉｽﾞﾙ	NOZZLE	1					
09	4367486	ｱﾀﾞﾌﾟﾀ	ADAPTER	1					
10	4367481	ﾊﾞﾙﾌﾞ;ﾁｪｯｸ	VALVE	1					
11	4372608	ｽｸﾘｭ;ｾﾑｽ	SCREW;SEMS	10					
12	4369545	ｽｲｯﾁ;ﾘﾐｯﾄ	SWITCH;LIMIT	1		-050853	T	4387837	1
								4402476	1
12	4387837	ｽｲｯﾁ;ﾘﾐｯﾄ	SWITCH;LIMIT	1	#	050854-			
13	J460510	ｽｸﾘｭ;ｾﾑｽ	SCREW;SEMS	1					
14	4187082	ﾗﾝﾌﾟ;ﾙｰﾑ	LAMP;ROOM	1					
14A	4187083	･ﾊﾞﾙﾌﾞ	･BULB	1					
15	J460514	ｽｸﾘｭ;ｾﾑｽ	SCREW;SEMS	2					
16	4280527	ｱﾝﾃﾅ	ANTENNA	1					
16A	4210412	･ｽｸﾘｭ	･SCREW	1					
16B	4210413	･ｽｸﾘｭ	･SCREW	1					
17	4361302	ｽﾋﾟｰｶ	SPEAKER	1					
18	4364504	ｽﾋﾟｰｶｰｸﾞﾘﾙ	GRILLE	2					
20	4260369	ﾊｰﾈｽ;ﾜｲﾔ	HARNESS;WIRE	1	#				
21	4369547	ﾊｰﾈｽ;ﾜｲﾔ	HARNESS;WIRE	1					
22	4369548	ﾊｰﾈｽ;ﾜｲﾔ	HARNESS;WIRE	1		-050853	T	4387837	1
								4402476	1
22	4402476	ﾊｰﾈｽ;ﾜｲﾔ	HARNESS;WIRE	1	#	050854-			
23	4369549	ﾎｰｽ	HOSE	1					
24	4307547	ﾌﾞｯｼﾝｸﾞ;ﾗﾊﾞｰ	BUSHING;RUBBER	1					
25A	4362700	ﾊﾝﾏ	HAMMER	1					
25B	2038764	ﾌﾞﾗｹｯﾄ	BRACKET	1					
26	J460516	ｽｸﾘｭ;ｾﾑｽ	SCREW;SEMS	2					
27	4369544	ﾊﾟｯｷﾝ	PACKING	1					
28	4092111	O-ﾘﾝｸﾞ	O-RING	1					
29	4370903	ｱｰﾑｽﾄｯﾊﾟｰ	ARM	1					
29A	4382863	･ｽｸﾘｭ;ｾﾑｽ	･SCREW;SEMS	2					
31	M500807	ﾅｯﾄ	NUT	1					

キャブ (1) [Bタイプ] 〈K〉
CAB (1) [B–Type]

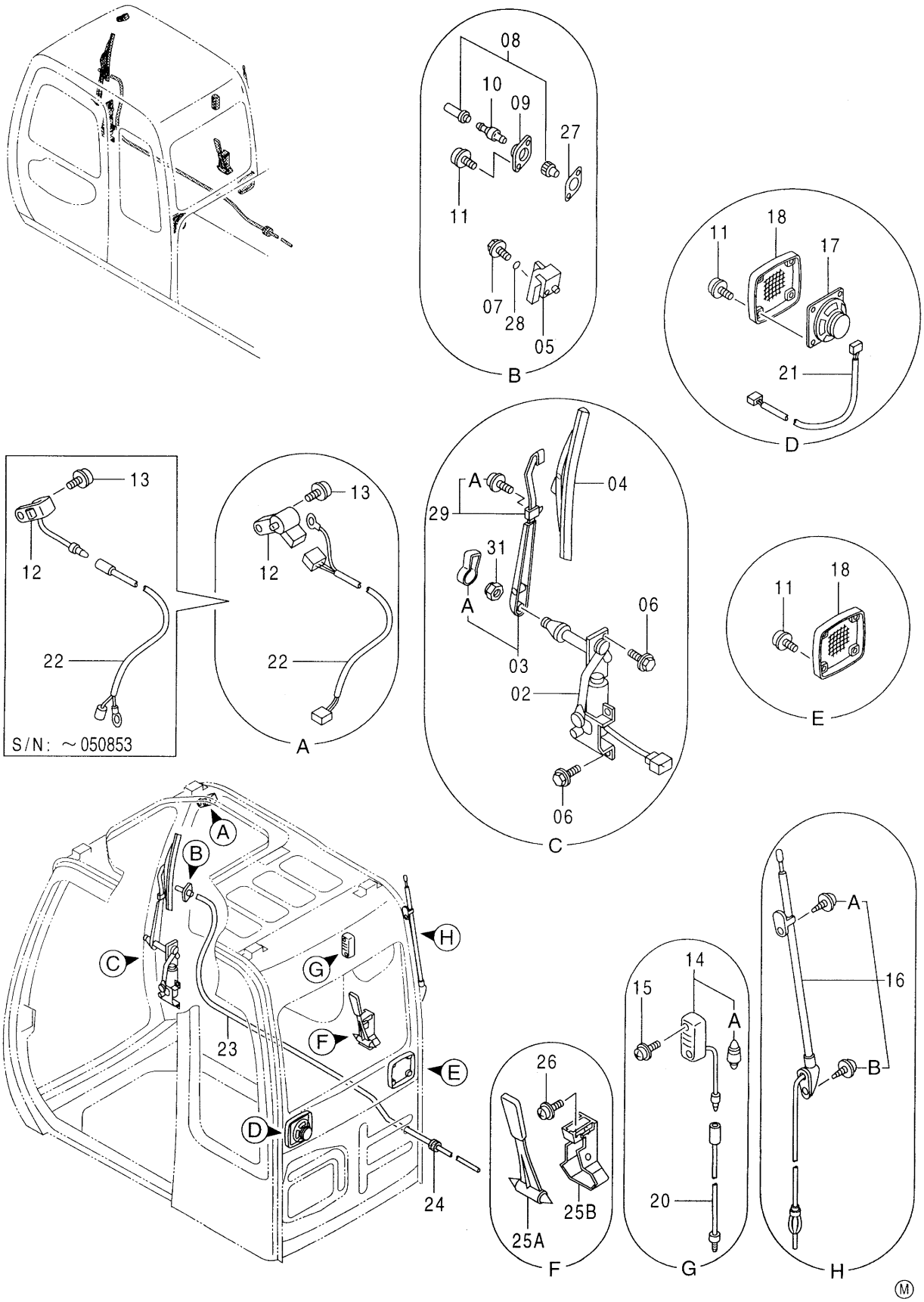

キャブ (1) [Bタイプ] <K>
CAB (1) [B-Type]

001001-

符号 ITEM	部品番号 PART NO.	部品名	PART NAME	数量 Q'TY	サービスコード S.C	適用号機 SERIAL NO.	互換性 ICA	代替部品 REPLACEABLE PART 部品番号 PART NO.	代替部品 REPLACEABLE PART 数量 Q'TY
02	4369540	ワイパーモータ	WIPER-MOTOR	1					
03	4369541	ワイパーアーム	WIPER-ARM	1					
03A	4399597	・カバー	・COVER	1	#				
04	4369542	ワイパーブレード	WIPER-BLADE	1					
05	4369543	ワイパー スタンド	WIPER-STAND	1					
06	J020816	ボルト;セムス	BOLT;SEMS	5					
07	4372218	ボルト;セムス	BOLT;SEMS	1					
08	4367485	ノズル	NOZZLE	1					
09	4367486	アダプタ	ADAPTER	1					
10	4367481	バルブ;チエツク	VALVE	1					
11	4372608	スクリユ;セムス	SCREW;SEMS	10					
12	4369545	スイツチ;リミツト	SWITCH;LIMIT	1		-050853	T	4387837	1
								4402476	1
12	4387837	スイツチ;リミツト	SWITCH;LIMIT	1	#	050854-			
13	J460510	スクリユ;セムス	SCREW;SEMS	1					
14	4187082	ランプ;ルーム	LAMP;ROOM	1					
14A	4187083	・バルブ	・BULB	1					
15	J460514	スクリユ;セムス	SCREW;SEMS	2					
16	4280527	アンテナ	ANTENNA	1					
16A	4210412	・スクリユ	・SCREW	1					
16B	4210413	・スクリユ	・SCREW	1					
17	4361302	スピーカ	SPEAKER	1					
18	4364504	スピーカーグリル	GRILLE	2					
20	4260369	ハーネス;ワイヤ	HARNESS;WIRE	1	#				
21	4369547	ハーネス;ワイヤ	HARNESS;WIRE	1					
22	4369548	ハーネス;ワイヤ	HARNESS;WIRE	1		-050853	T	4387837	1
								4402476	1
22	4402476	ハーネス;ワイヤ	HARNESS;WIRE	1	#	050854-			
23	4369549	ホース	HOSE	1					
24	4287903	ブツシング;ラバー	BUSHING;RUBBER	2					
25A	4362700	ハンマ	HAMMER	1					
25B	2038764	ブラケツト	BRACKET	1					
26	J460516	スクリユ;セムス	SCREW;SEMS	2					
27	4369544	パツキン	PACKING	1					
28	4092111	O-リング	O-RING	1					
29	4370903	アームストツパー	ARM	1					
29A	4382863	・スクリユ;セムス	・SCREW;SEMS	2					
31	M500807	ナツト	NUT	1					

キャブ (1) [HGタイプ] 〈K〉
CAB (1) [HG-Type]

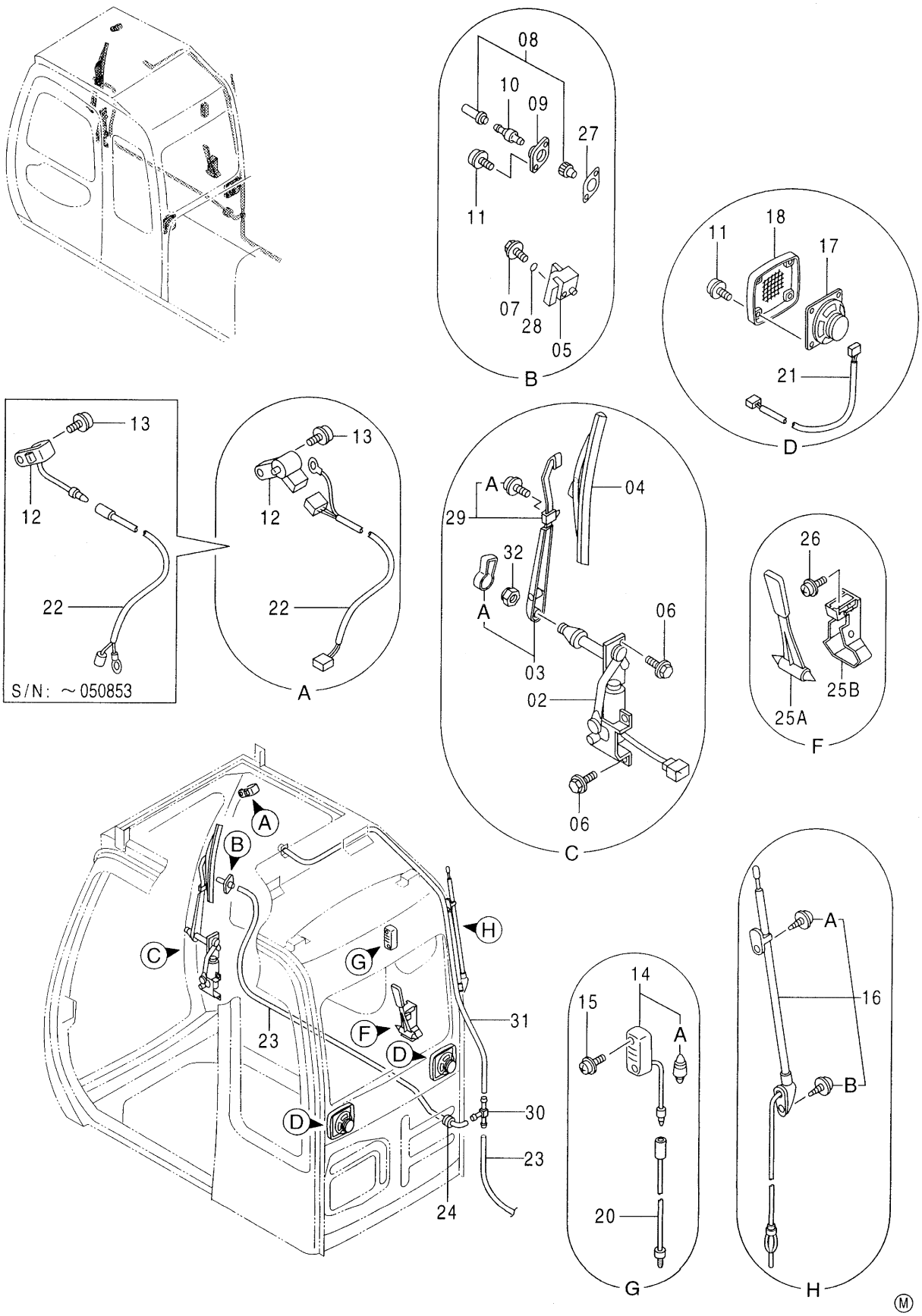

Ⓜ

キャブ (1) [HGタイプ] <K>
CAB (1) [HG-Type]

001001-

符号 ITEM	部品番号 PART NO.	部品名	PART NAME	数量 Q'TY	サービスコード S.C	適用号機 SERIAL NO.	互換性 ICA	代替部品 REPLACEABLE PART 部品番号 PART NO.	代替部品 REPLACEABLE PART 数量 Q'TY
02	4369540	ワイパーモータ	WIPER-MOTOR	1					
03	4369541	ワイパーアーム	WIPER-ARM	1					
03A	4399597	・カバー	・COVER	1	#				
04	4369542	ワイパーブレード	WIPER-BLADE	1					
05	4369543	ワイパースタンド	WIPER-STAND	1					
06	J020816	ボルト;セムス	BOLT;SEMS	5					
07	4372218	ボルト;セムス	BOLT;SEMS	1					
08	4367485	ノズル	NOZZLE	1					
09	4367486	アダプタ	ADAPTER	1					
10	4367481	バルブ;チエツク	VALVE	1					
11	4372608	スクリュ;セムス	SCREW;SEMS	10					
12	4369545	スイツチ;リミツト	SWITCH;LIMIT	1		-050853	T	4387837	1
								4402476	1
12	4387837	スイツチ;リミツト	SWITCH;LIMIT	1	#	050854-			
13	J460510	スクリュ;セムス	SCREW;SEMS	1					
14	4187082	ランプ;ルーム	LAMP;ROOM	1					
14A	4187083	・バルブ	・BULB	1					
15	J460514	スクリュ;セムス	SCREW;SEMS	2					
16	4280527	アンテナ	ANTENNA	1					
16A	4210412	・スクリュ	・SCREW	1					
16B	4210413	・スクリュ	・SCREW	1					
17	4361302	スピーカ	SPEAKER	2					
18	4364504	スピーカーグリル	GRILLE	2					
20	4260369	ハーネス;ワイヤ	HARNESS;WIRE	1	#				
21	4369547	ハーネス;ワイヤ	HARNESS;WIRE	1					
22	4369548	ハーネス;ワイヤ	HARNESS;WIRE	1		-050853	T	4387837	1
								4402476	1
22	4402476	ハーネス;ワイヤ	HARNESS;WIRE	1	#	050854-			
23	4369549	ホース	HOSE	1					
24	4287903	ブッシング;ラバー	BUSHING;RUBBER	2					
25A	4362700	ハンマ	HAMMER	1					
25B	2038764	ブラケット	BRACKET	1					
26	J460516	スクリュ;セムス	SCREW;SEMS	2					
27	4369544	パッキン	PACKING	1					
28	4092111	O-リング	O-RING	1					
29	4370903	アームストツパー	ARM	1					
29A	4382863	・スクリュ;セムス	・SCREW;SEMS	2					
30	4339086	ジヨイント	JOINT	1					
31	4378734	ホース	HOSE	1					
32	M500807	ナット	NUT	1					

キャブ (2) 〈120, SS, LV, X, E, H〉
CAB (2)

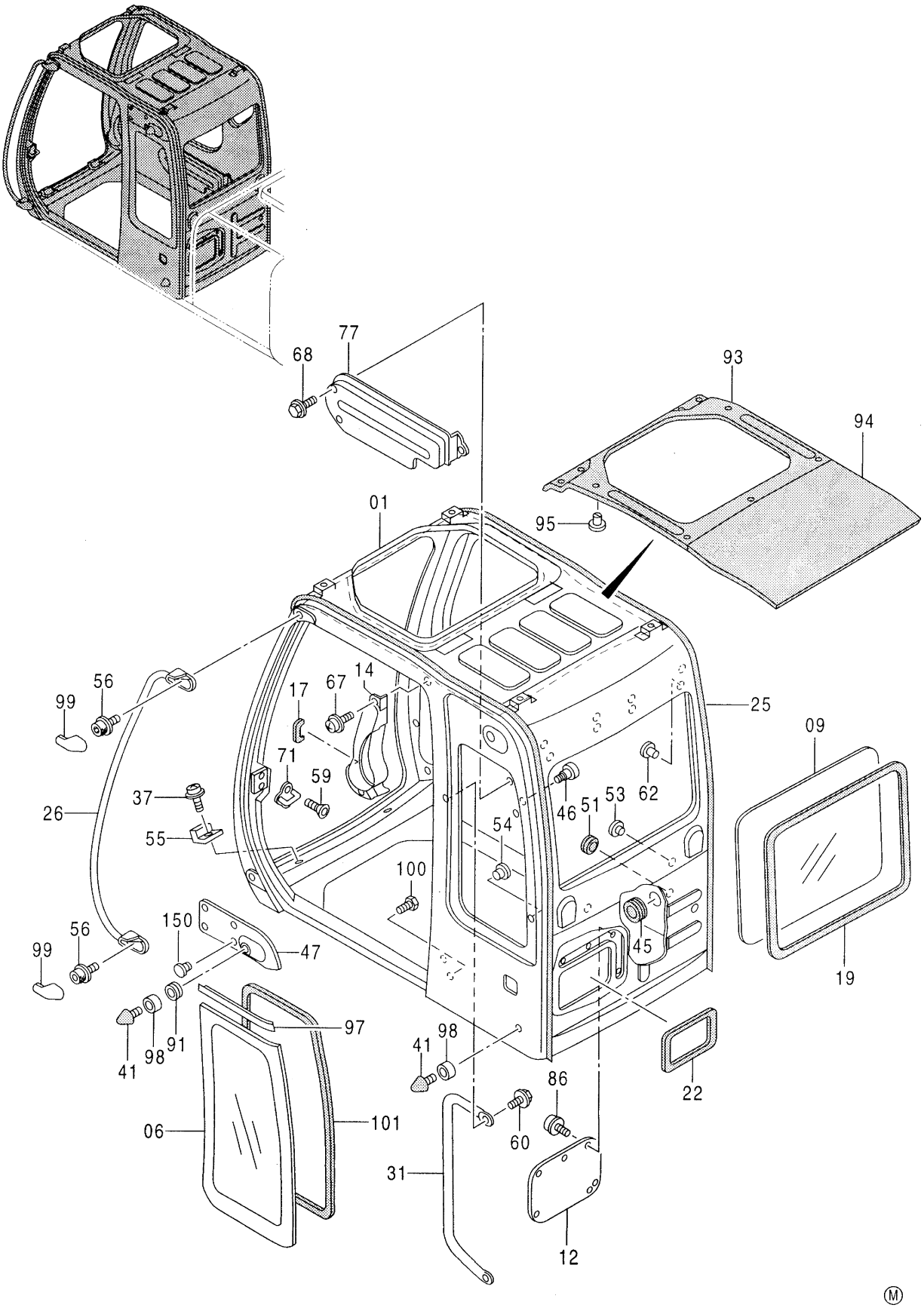

Ⓜ

ｷｬﾌﾞ (2) <120, SS, LV, X, E, H>
CAB (2)

001001-

符号 ITEM	部品番号 PART NO.	部品名	PART NAME	数量 Q'TY	サービスコード S.C	適用号機 SERIAL NO.	互換性 ICA	代替部品 REPLACEABLE PART 部品番号 PART NO.	代替部品 REPLACEABLE PART 数量 Q'TY
01	4369550	ｷｬﾌﾞ	CAB	1					
06	4369556	ｶﾞﾗｽ	GLASS	1					
09	4369555	ｶﾞﾗｽ	GLASS	1					
12	4369570	ｶﾊﾞｰ	COVER	1					
14	4369565	ｶﾊﾞｰ	COVER	1					
17	4369566	ﾗﾊﾞｰ	RUBBER	1					
19	4369554	ﾗﾊﾞｰ	RUBBER	1					
22	4369585	ﾗﾊﾞｰ	RUBBER	1					
25	4369574	ﾗﾊﾞｰ	RUBBER	1					
26	4369571	ﾊﾝﾄﾞﾚｰﾙ	HANDRAIL	1					
26	4373717	ﾊﾝﾄﾞﾚｰﾙ (側溝掘)	HANDRAIL (OFFSET BOOM)	1	#				
31	4369625	ﾊﾝﾄﾞﾚｰﾙ	HANDRAIL	1					
37	J680614	ｽｸﾘｭ;ｾﾑｽ	SCREW;SEMS	2					
41	4204586	ｽﾄｯﾊﾟ	STOPPER	2					
45	4369568	BUSSING;RUBBER	BUSSING;RUBBER	1					
46	4295573	ﾌｯｸ	HOOK	1					
47	4369557	ﾊﾟﾈﾙ	PANEL	1					
51	4369569	BUSSING;RUBBER	BUSSING;RUBBER	1					
53	4372087	ｽﾄｯﾊﾟ;ﾗﾊﾞｰ	STOPPER;RUBBER	2					
54	4369626	BUSSING;RUBBER	BUSSING;RUBBER	1					
55	4369675	ﾗﾊﾞｰ	RUBBER	2					
56	4369573	ﾎﾞﾙﾄ;ｿｹｯﾄ	BOLT;SOCKET	2					
59	4320163	ｽｸﾘｭ	SCREW	2					
60	4372219	ﾎﾞﾙﾄ;ｾﾑｽ	BOLT;SEMS	2					
62	4372088	ｸﾘｯﾌﾟ	CLIP	8					
67	J680614	ｽｸﾘｭ;ｾﾑｽ	SCREW;SEMS	3					
68	4372222	ﾎﾞﾙﾄ;ｾﾑｽ	BOLT;SEMS	3					
71	4369627	ｽﾄﾗｲｶ	STRIKER	1					
77	4369567	ｶﾊﾞｰ	COVER	1					
86	J680620	ｽｸﾘｭ;ｾﾑｽ	SCREW;SEMS	11					
91	4372089	ﾌﾞｯｼﾝｸﾞ;ﾗﾊﾞｰ	BUSHING;RUBBER	1					
93	4369552	ｼｰﾂ	SHEET	1					
94	4369551	ｼｰﾂ	SHEET	1					
95	4369614	ｸﾘｯﾌﾟ	CLIP	12					
97	4369559	ﾗﾊﾞｰ	RUBBER	1					
98	4369561	ｽﾍﾟｰｻ	SPACER	2					
99	4369572	ｶﾊﾞｰ	COVER	2					
100	4320150	ﾎﾞﾙﾄ	BOLT	1					
101	4400079	ｼｰﾙ;ﾗﾊﾞｰ	SEAL;RUBBER	1					
150	4369659	ｸﾘｯﾌﾟ	CLIP	4					

キャブ (2) 〈HG〉
CAB (2)

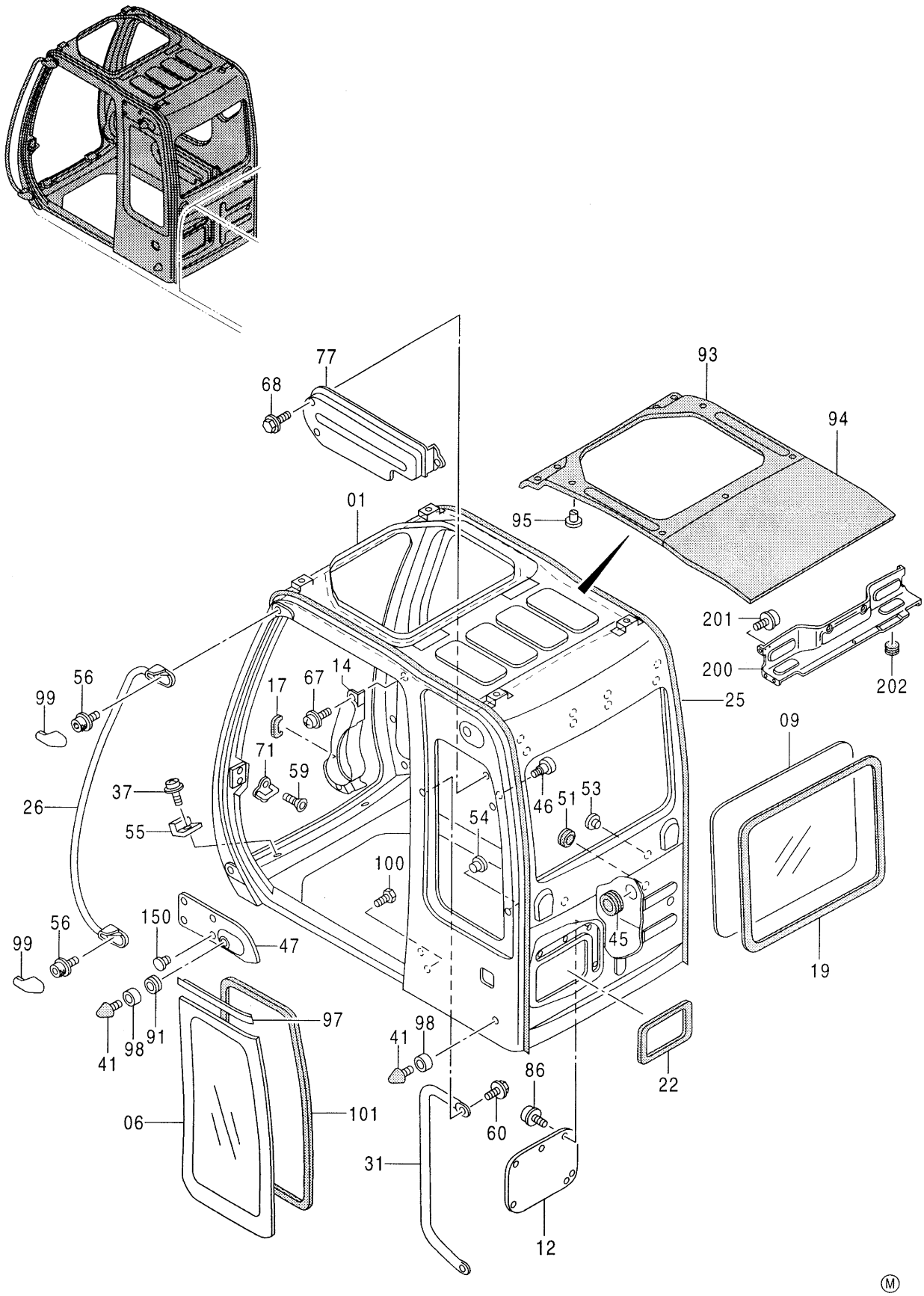
77
68
93
94
01
95
201
200
202
56
99
17
67
14
25
09
71
59
37
26
55
46
51
53
54
100
150
47
45
19
56
99
97
41
98
91
41
98
86
22
06
101
60
31
12
Ⓜ

ｷｬﾌﾞ (2) <HG>
CAB (2)

040001-

符号 ITEM	部品番号 PART NO.	部品名	PART NAME	数量 Q'TY	サービスコード S.C	適用号機 SERIAL NO.	互換性 ICA	代替部品 REPLACEABLE PART 部品番号 PART NO.	代替部品 REPLACEABLE PART 数量 Q'TY
01	4369550	ｷｬﾌﾞ	CAB	1					
06	4369556	ｶﾞﾗｽ	GLASS	1					
09	4369555	ｶﾞﾗｽ	GLASS	1					
12	4369570	ｶﾊﾞｰ	COVER	1					
14	4369565	ｶﾊﾞｰ	COVER	1					
17	4369566	ﾗﾊﾞｰ	RUBBER	1					
19	4369554	ﾗﾊﾞｰ	RUBBER	1					
22	4369585	ﾗﾊﾞｰ	RUBBER	1					
25	4369574	ﾗﾊﾞｰ	RUBBER	1					
26	4369571	ﾊﾝﾄﾞﾚｰﾙ	HANDRAIL	1					
26	4373717	ﾊﾝﾄﾞﾚｰﾙ (側溝掘)	HANDRAIL (OFFSET BOOM)	1	#				
31	4369625	ﾊﾝﾄﾞﾚｰﾙ	HANDRAIL	1					
37	J680614	ｽｸﾘｭ;ｾﾑｽ	SCREW;SEMS	2					
41	4204586	ｽﾄｯﾊﾟ	STOPPER	2					
45	4369568	BUSSING;RUBBER	BUSSING;RUBBER	1					
46	4295573	ﾌｯｸ	HOOK	1					
47	4369557	ﾊﾟﾈﾙ	PANEL	1					
51	4369569	BUSSING;RUBBER	BUSSING;RUBBER	1					
53	4372087	ｽﾄｯﾊﾟ;ﾗﾊﾞｰ	STOPPER;RUBBER	2					
54	4369626	BUSSING;RUBBER	BUSSING;RUBBER	1					
55	4369675	ﾗﾊﾞｰ	RUBBER	2					
56	4369573	ﾎﾞﾙﾄ;ｿｹｯﾄ	BOLT;SOCKET	2					
59	4320163	ｽｸﾘｭ	SCREW	2					
60	4372219	ﾎﾞﾙﾄ;ｾﾑｽ	BOLT;SEMS	2					
67	J680614	ｽｸﾘｭ;ｾﾑｽ	SCREW;SEMS	3					
68	4372222	ﾎﾞﾙﾄ;ｾﾑｽ	BOLT;SEMS	3					
71	4369627	ｽﾄﾗｲｶ	STRIKER	1					
77	4369567	ｶﾊﾞｰ	COVER	1					
86	J680620	ｽｸﾘｭ;ｾﾑｽ	SCREW;SEMS	11					
91	4372089	ﾌﾞｯｼﾝｸﾞ;ﾗﾊﾞｰ	BUSHING;RUBBER	1					
93	4369552	ｼｰﾂ	SHEET	1					
94	4369551	ｼｰﾂ	SHEET	1					
95	4369614	ｸﾘｯﾌﾟ	CLIP	12					
97	4369559	ﾗﾊﾞｰ	RUBBER	1					
98	4369561	ｽﾍﾟｰｻ	SPACER	2					
99	4369572	ｶﾊﾞｰ	COVER	2					
100	4320150	ﾎﾞﾙﾄ	BOLT	1					
101	4400079	ｼｰﾙ;ﾗﾊﾞｰ	SEAL;RUBBER	1					
150	4369659	ｸﾘｯﾌﾟ	CLIP	4					
200	4371674	ｶﾊﾞｰ	COVER	1					

キャブ (2) 〈HG〉
CAB (2)

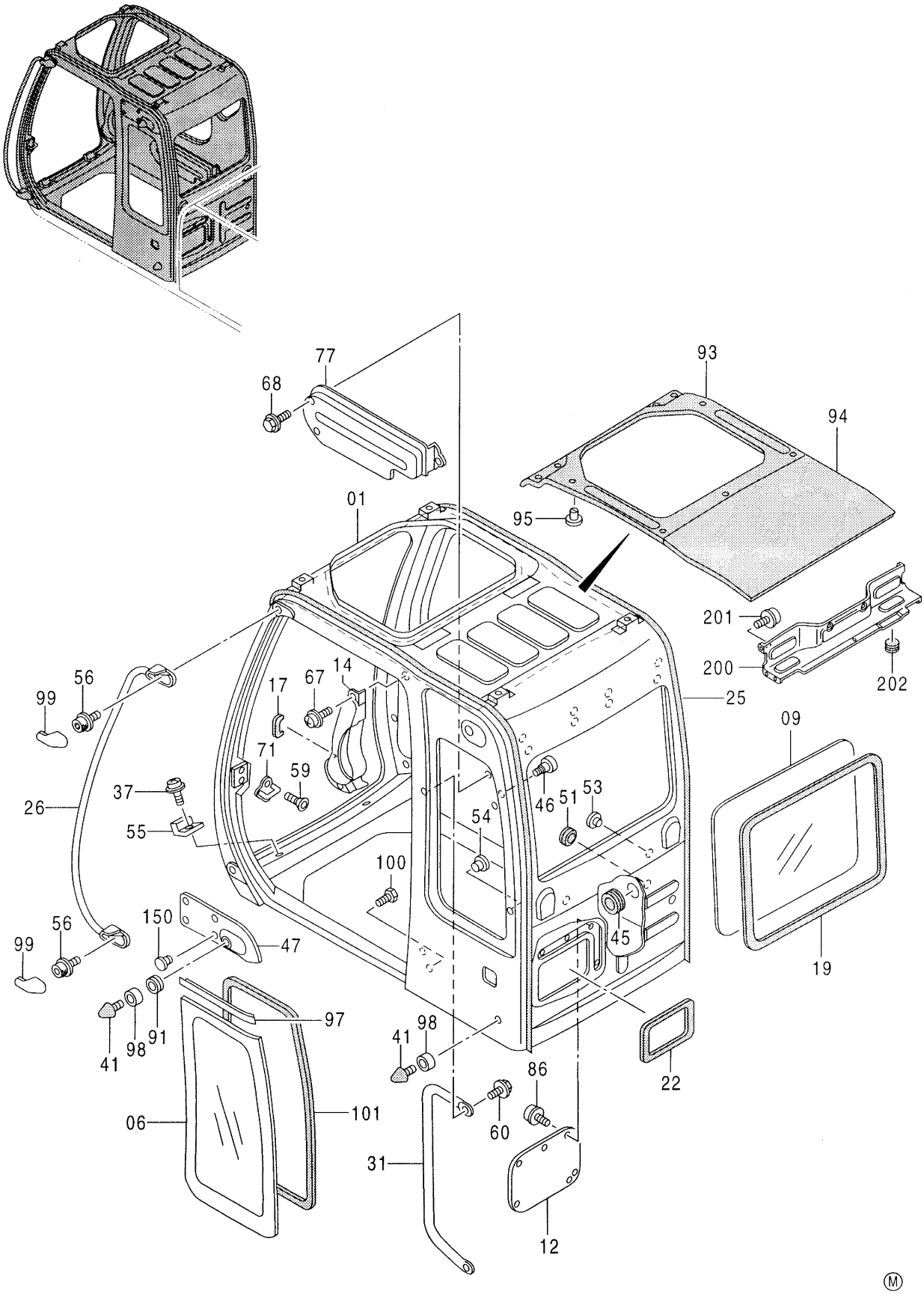
77
68
93
94
01
95
201
200
202
25
09
56
99
17
67
14
71
59
37
26
55
46
51
53
54
100
45
19
150
47
97
41
98
91
22
86
60
06
101
31
12
Ⓜ

ｷｬﾌﾞ (2) <HG>
CAB (2)

040001-

符号 ITEM	部品番号 PART NO.	部品名	PART NAME	数量 Q'TY	サービスコード S.C	適用号機 SERIAL NO.	互換性 ICA	代替部品 REPLACEABLE PART 部品番号 PART NO.	代替部品 REPLACEABLE PART 数量 Q'TY
201	J680614	ｽｸﾘｭ;ｾﾑｽ	SCREW;SEMS	6					
202	4371675	ﾌﾞｯｼﾝｸﾞ	BUSHING	1					

キャブ (2) 〈Z〉
CAB (2)

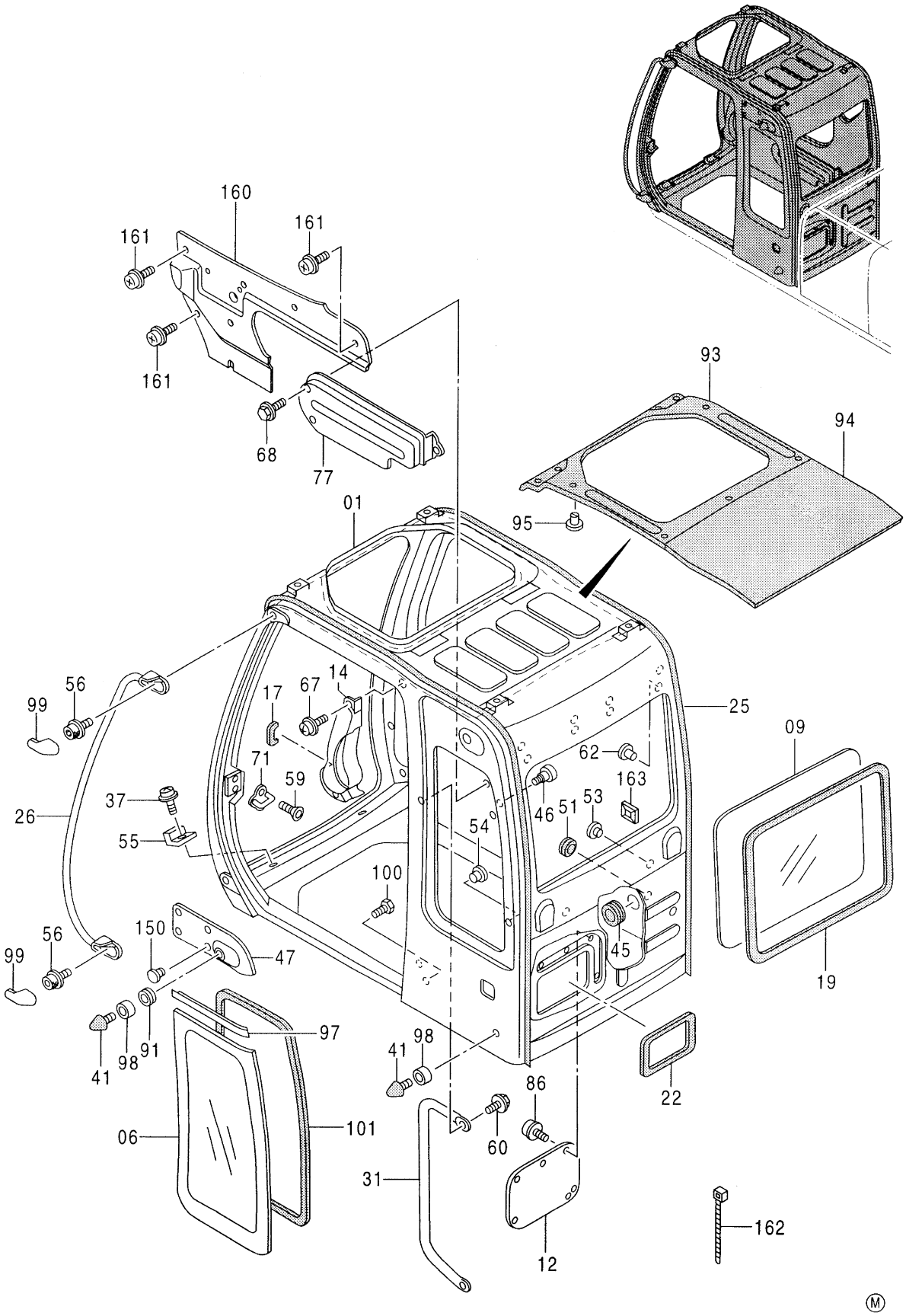
160
161
161
161
68
77
93
94
95
01
99
56
17
67
14
25
09
62
71
59
163
37
46
51
53
26
55
54
100
150
56
99
47
45
19
97
41
98
91
41
98
86
22
06
101
60
31
162
12
Ⓜ

ｷｬﾌﾞ (2) <Z>
CAB (2)

050001-

符号 ITEM	部品番号 PART NO.	部品名	PART NAME	数量 Q'TY	サービスコード S.C	適用号機 SERIAL NO.	互換性 ICA	代替部品 REPLACEABLE PART 部品番号 PART NO.	代替部品 REPLACEABLE PART 数量 Q'TY
01	4388120	ｷｬﾌﾞ	CAB	1					
06	4369556	ｶﾞﾗｽ	GLASS	1					
09	4369555	ｶﾞﾗｽ	GLASS	1					
12	4369570	ｶﾊﾞｰ	COVER	1					
14	4369565	ｶﾊﾞｰ	COVER	1					
17	4369566	ﾗﾊﾞｰ	RUBBER	1					
19	4369554	ﾗﾊﾞｰ	RUBBER	1					
22	4369585	ﾗﾊﾞｰ	RUBBER	1					
25	4369574	ﾗﾊﾞｰ	RUBBER	1					
26	4369571	ﾊﾝﾄﾞﾚｰﾙ	HANDRAIL	1					
26	4373717	ﾊﾝﾄﾞﾚｰﾙ (側溝掘)	HANDRAIL (OFFSET BOOM)	1	#				
31	4369625	ﾊﾝﾄﾞﾚｰﾙ	HANDRAIL	1					
37	J680614	ｽｸﾘｭ;ｾﾑｽ	SCREW;SEMS	2					
41	4204586	ｽﾄｯﾊﾟ	STOPPER	2					
45	4369568	BUSSING;RUBBER	BUSSING;RUBBER	1					
46	4295573	ﾌｯｸ	HOOK	1					
47	4369557	ﾊﾟﾈﾙ	PANEL	1					
51	4369569	BUSSING;RUBBER	BUSSING;RUBBER	1					
53	4372087	ｽﾄｯﾊﾟ;ﾗﾊﾞｰ	STOPPER;RUBBER	2					
54	4369626	BUSSING;RUBBER	BUSSING;RUBBER	1					
55	4369675	ﾗﾊﾞｰ	RUBBER	2					
56	4369573	ﾎﾞﾙﾄ;ｿｹｯﾄ	BOLT;SOCKET	2					
59	4320163	ｽｸﾘｭ	SCREW	2					
60	4372219	ﾎﾞﾙﾄ;ｾﾑｽ	BOLT;SEMS	2					
62	4372088	ｸﾘｯﾌﾟ	CLIP	8					
67	J680614	ｽｸﾘｭ;ｾﾑｽ	SCREW;SEMS	3					
68	4372222	ﾎﾞﾙﾄ;ｾﾑｽ	BOLT;SEMS	3					
71	4369627	ｽﾄﾗｲｶ	STRIKER	1					
77	4369567	ｶﾊﾞｰ	COVER	1					
86	J680620	ｽｸﾘｭ;ｾﾑｽ	SCREW;SEMS	11					
91	4372089	ﾌﾞｯｼﾝｸﾞ;ﾗﾊﾞｰ	BUSHING;RUBBER	1					
93	4369552	ｼｰﾂ	SHEET	1					
94	4369551	ｼｰﾂ	SHEET	1					
95	4369614	ｸﾘｯﾌﾟ	CLIP	12					
97	4369559	ﾗﾊﾞｰ	RUBBER	1					
98	4369561	ｽﾍﾟｰｻ	SPACER	2					
99	4369572	ｶﾊﾞｰ	COVER	2					
100	4320150	ﾎﾞﾙﾄ	BOLT	1					
101	4400079	ｼｰﾙ;ﾗﾊﾞｰ	SEAL;RUBBER	1					
150	4369659	ｸﾘｯﾌﾟ	CLIP	4					

キャブ (2) 〈Z〉
CAB (2)

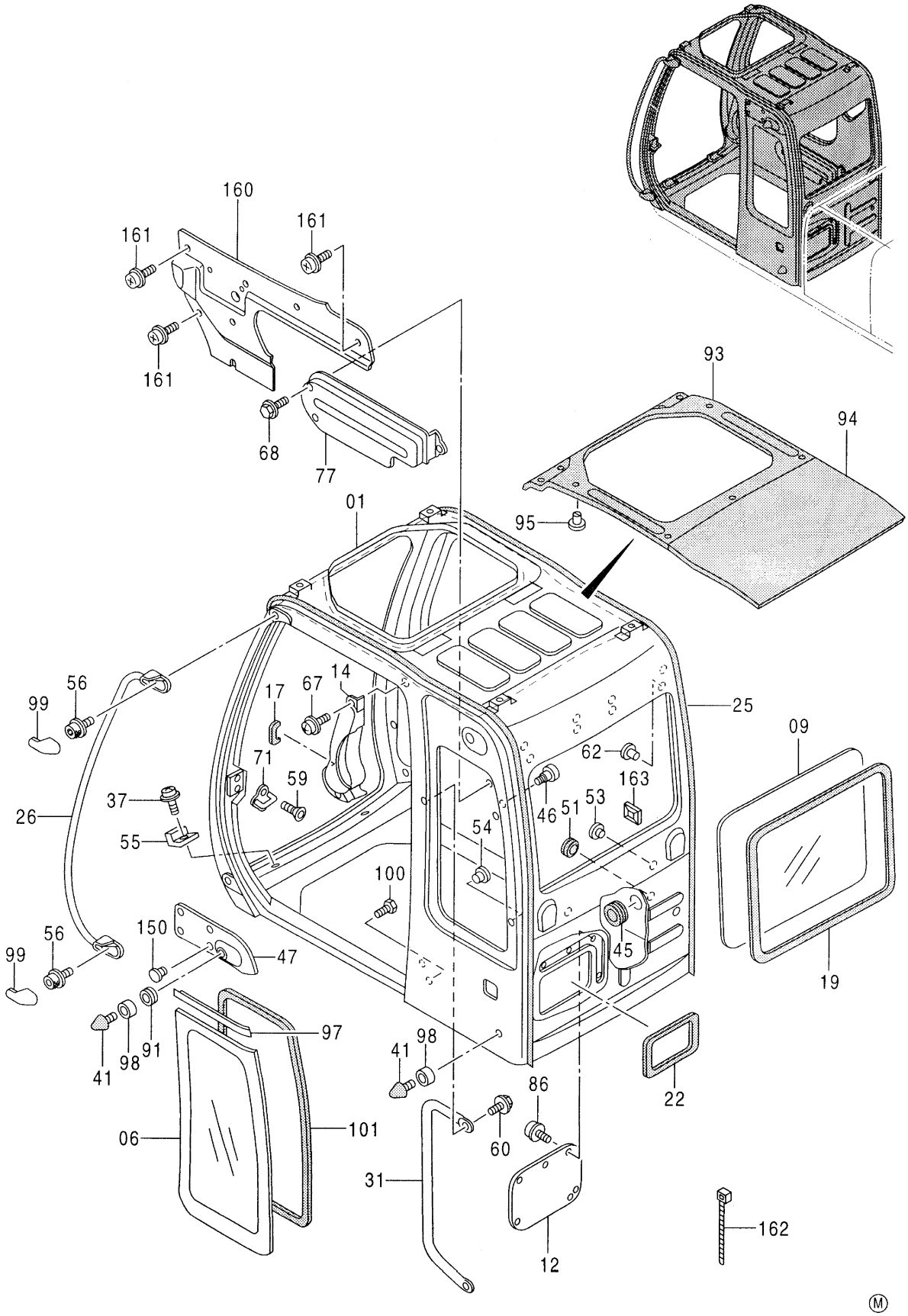
160
161
161
161
68
77
93
94
95
01
56
99
17
67
14
25
09
62
71
59
163
37
46
51
53
26
55
54
100
150
56
99
47
45
19
97
41
98
91
41
98
22
86
06
101
60
31
162
12
Ⓜ

キャブ (2) <Z>
CAB (2)

050001-

符号 ITEM	部品番号 PART NO.	部品名	PART NAME	数量 Q'TY	サービスコード S.C	適用号機 SERIAL NO.	互換性 ICA	代替部品 REPLACEABLE PART 部品番号 PART NO.	代替部品 REPLACEABLE PART 数量 Q'TY
160	4381718	カバー	COVER	1					
161	J460620	スクリュ;セムス	SCREW;SEMS	3					
162	4289708	クリップ	CLIP	1					
163	4289709	サポート	SUPPORT	6					

キャブ (2) [Bタイプ] 〈K〉
CAB (2) [B-Type]

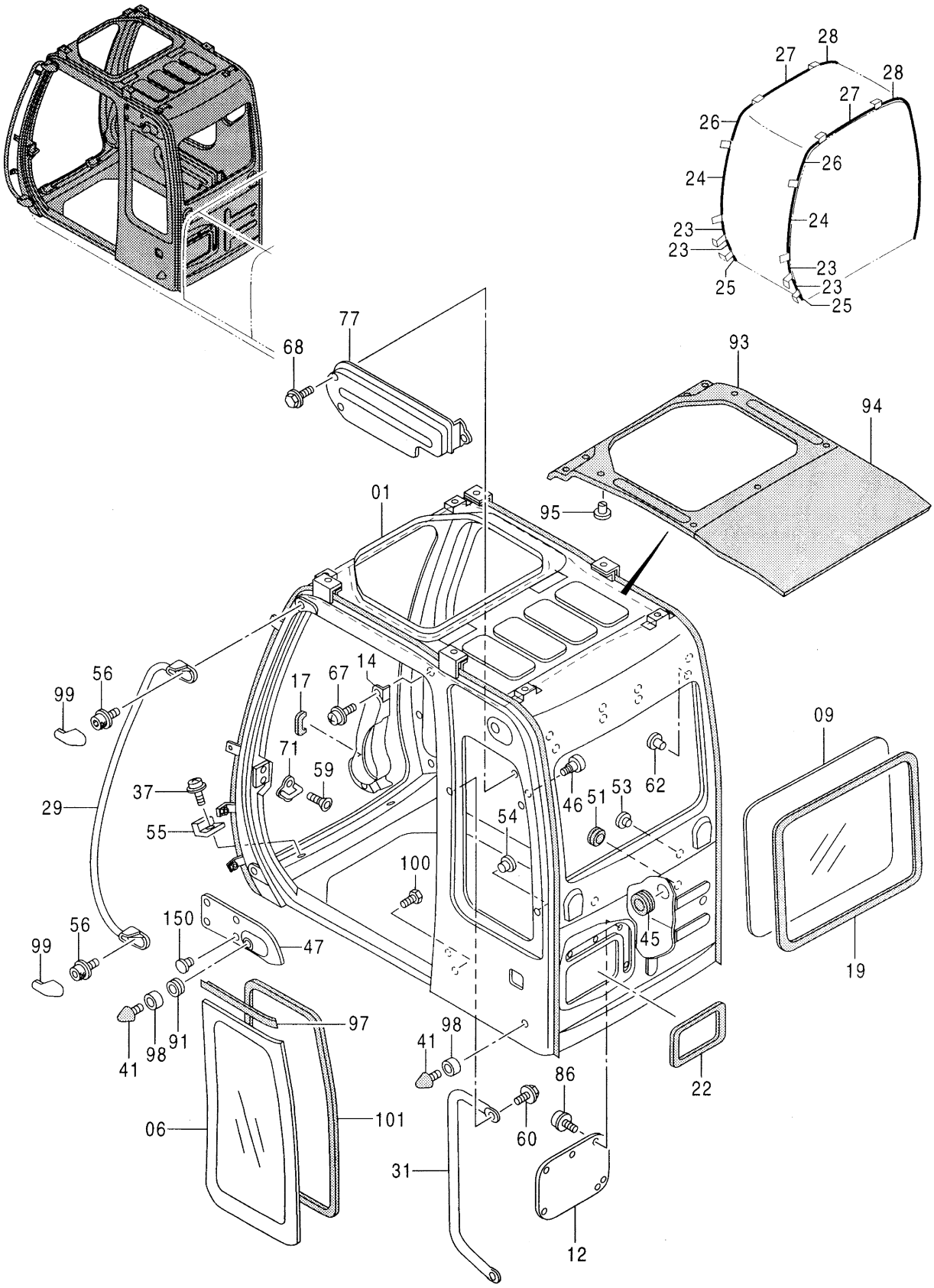

Ⓜ

ｷｬﾌﾞ (2) [Bﾀｲﾌﾟ] <K>
CAB (2) [B-Type]

001001-

符号 ITEM	部品番号 PART NO.	部品名	PART NAME	数量 Q'TY	サービスコード S.C	適用号機 SERIAL NO.	互換性 ICA	代替部品 REPLACEABLE PART 部品番号 PART NO.	代替部品 REPLACEABLE PART 数量 Q'TY
01	4378864	ｷｬﾌﾞ	CAB	1					
06	4369556	ｶﾞﾗｽ	GLASS	1					
09	4369555	ｶﾞﾗｽ	GLASS	1					
12	4369570	ｶﾊﾞｰ	COVER	1					
14	4369565	ｶﾊﾞｰ	COVER	1					
17	4369566	ﾗﾊﾞｰ	RUBBER	1					
19	4369554	ﾗﾊﾞｰ	RUBBER	1					
22	4369585	ﾗﾊﾞｰ	RUBBER	1					
23	4378737	ﾗﾊﾞｰ	RUBBER	4					
24	4378738	ﾗﾊﾞｰ	RUBBER	2					
25	4378739	ﾗﾊﾞｰ	RUBBER	2					
26	4378881	ﾗﾊﾞｰ	RUBBER	2					
27	4378882	ﾗﾊﾞｰ	RUBBER	2					
28	4378883	ﾗﾊﾞｰ	RUBBER	2					
29	4369571	ﾊﾝﾄﾞﾚｰﾙ	HANDRAIL	1					
29	4373717	ﾊﾝﾄﾞﾚｰﾙ (側溝掘)	HANDRAIL (OFFSET BOOM)	1	#				
31	4369625	ﾊﾝﾄﾞﾚｰﾙ	HANDRAIL	1					
37	J680614	ｽｸﾘｭ;ｾﾑｽ	SCREW;SEMS	2					
41	4204586	ｽﾄｯﾊﾟ	STOPPER	2					
45	4369568	BUSSING;RUBBER	BUSSING;RUBBER	1					
46	4295573	ﾌｯｸ	HOOK	1					
47	4369557	ﾊﾟﾈﾙ	PANEL	1					
51	4369569	BUSSING;RUBBER	BUSSING;RUBBER	1					
53	4372087	ｽﾄｯﾊﾟ;ﾗﾊﾞｰ	STOPPER;RUBBER	2					
54	4369626	BUSSING;RUBBER	BUSSING;RUBBER	1					
55	4369675	ﾗﾊﾞｰ	RUBBER	2					
56	4369573	ﾎﾞﾙﾄ;ｿｹｯﾄ	BOLT;SOCKET	2					
59	4320163	ｽｸﾘｭ	SCREW	2					
60	4372219	ﾎﾞﾙﾄ;ｾﾑｽ	BOLT;SEMS	2					
62	4372088	ｸﾘｯﾌﾟ	CLIP	8					
67	J680614	ｽｸﾘｭ;ｾﾑｽ	SCREW;SEMS	3					
68	4372222	ﾎﾞﾙﾄ;ｾﾑｽ	BOLT;SEMS	3					
71	4369627	ｽﾄﾗｲｶ	STRIKER	1					
77	4369567	ｶﾊﾞｰ	COVER	1					
86	J680620	ｽｸﾘｭ;ｾﾑｽ	SCREW;SEMS	11					
91	4372089	ﾌﾞｯｼﾝｸﾞ;ﾗﾊﾞｰ	BUSHING;RUBBER	1					
93	4369552	ｼｰﾂ	SHEET	1					
94	4369551	ｼｰﾂ	SHEET	1					
95	4369614	ｸﾘｯﾌﾟ	CLIP	12					
97	4369559	ﾗﾊﾞｰ	RUBBER	1					

キャブ (2) [Bタイプ] 〈K〉
CAB (2) [B-Type]

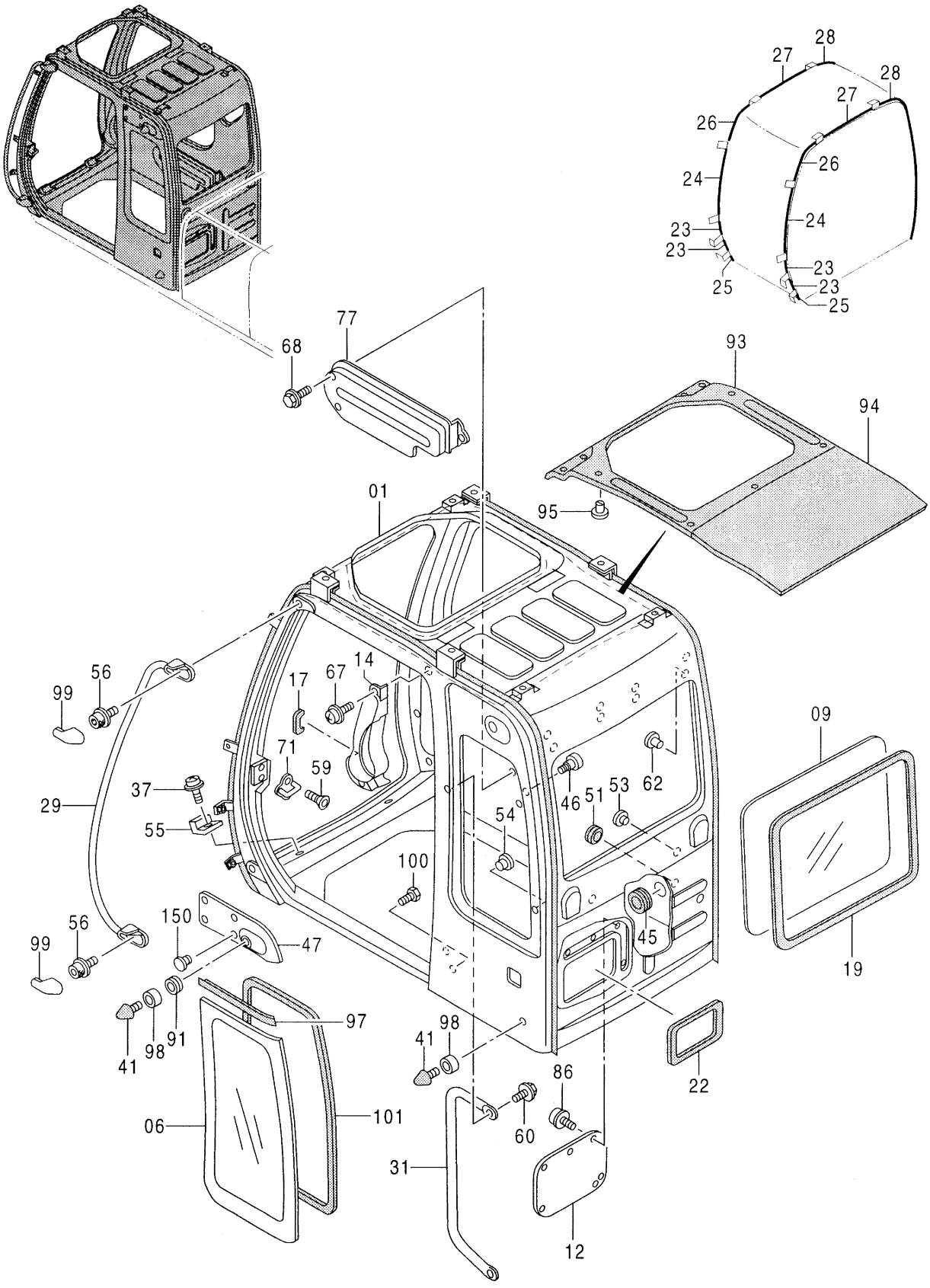

Ⓜ

キャブ (2) [Bタイプ] <K>
CAB (2) [B-Type]

001001-

符号 ITEM	部品番号 PART NO.	部品名	PART NAME	数量 Q'TY	サービスコード S.C	適用号機 SERIAL NO.	互換性 ICA	代替部品 REPLACEABLE PART 部品番号 PART NO.	代替部品 REPLACEABLE PART 数量 Q'TY
98	4369561	スペーサ	SPACER	2					
99	4369572	カバー	COVER	2					
100	4320150	ボルト	BOLT	1					
101	4400079	シール;ラバー	SEAL;RUBBER	1					
150	4369659	クリップ	CLIP	4					

キャブ (2) [HGタイプ] 〈K〉
CAB (2) [HG-Type]

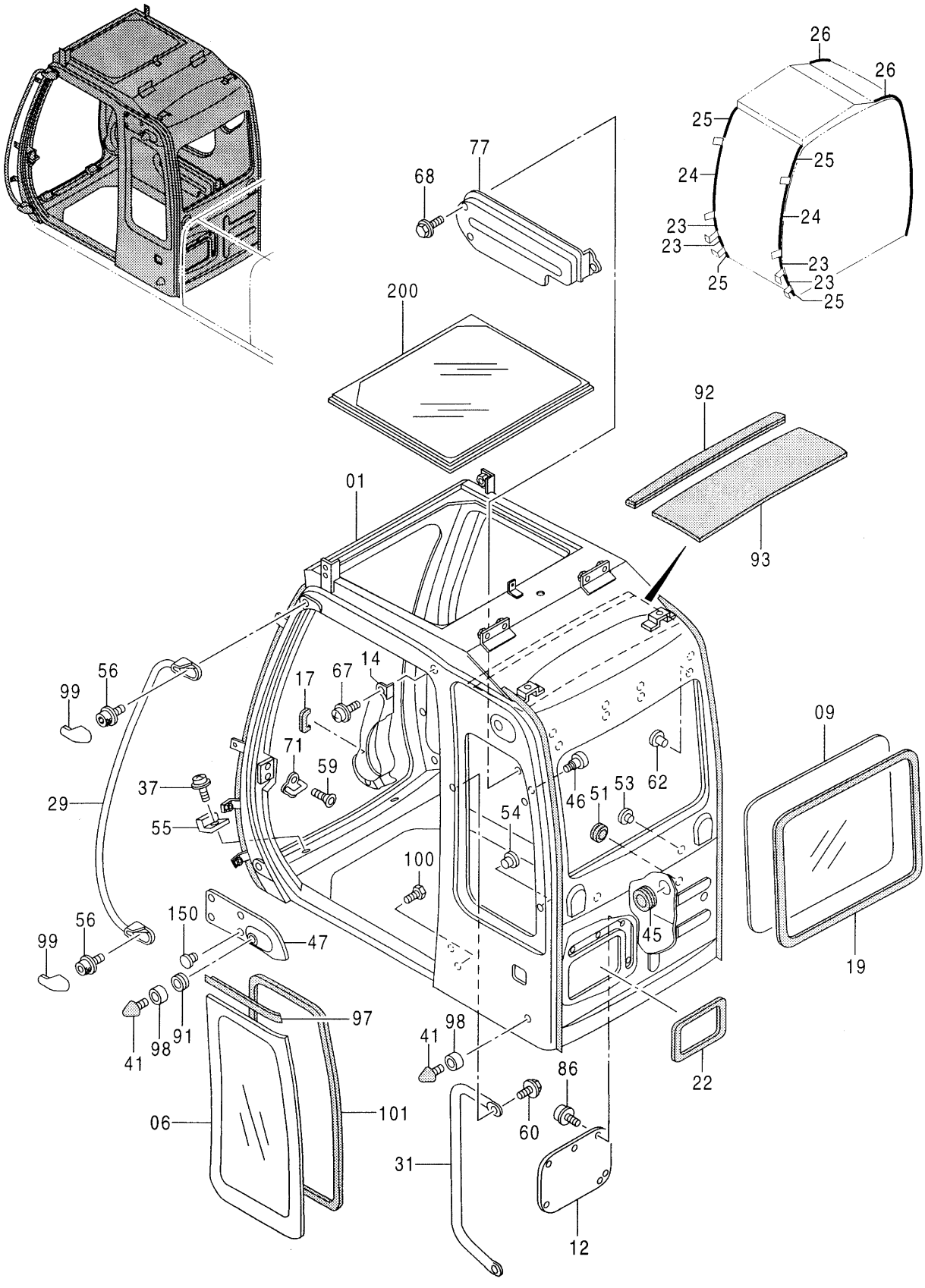

Ⓜ

ｷﾔﾌﾞ (2) [HGﾀｲﾌﾟ] <K>
CAB (2) [HG-Type]

001001-

符号 ITEM	部品番号 PART NO.	部品名	PART NAME	数量 Q'TY	サービスコード S.C	適用号機 SERIAL NO.	互換性 ICA	代替部品 REPLACEABLE PART 部品番号 PART NO.	代替部品 REPLACEABLE PART 数量 Q'TY
01	4378956	ｷﾔﾌﾞ	CAB	1					
06	4369556	ｶﾞﾗｽ	GLASS	1					
09	4369555	ｶﾞﾗｽ	GLASS	1					
12	4369570	ｶﾊﾞｰ	COVER	1					
14	4369565	ｶﾊﾞｰ	COVER	1					
17	4369566	ﾗﾊﾞｰ	RUBBER	1					
19	4369554	ﾗﾊﾞｰ	RUBBER	1					
22	4369585	ﾗﾊﾞｰ	RUBBER	1					
23	4378737	ﾗﾊﾞｰ	RUBBER	4					
24	4378738	ﾗﾊﾞｰ	RUBBER	2					
25	4378739	ﾗﾊﾞｰ	RUBBER	4					
26	4378740	ﾗﾊﾞｰ	RUBBER	2					
29	4369571	ﾊﾝﾄﾞﾚｰﾙ	HANDRAIL	1					
29	4373717	ﾊﾝﾄﾞﾚｰﾙ (側溝掘)	HANDRAIL (OFFSET BOOM)	1	#				
31	4369625	ﾊﾝﾄﾞﾚｰﾙ	HANDRAIL	1					
37	J680614	ｽｸﾘｭ;ｾﾑｽ	SCREW;SEMS	2					
41	4204586	ｽﾄｯﾊﾟ	STOPPER	2					
45	4369568	BUSSING;RUBBER	BUSSING;RUBBER	1					
46	4295573	ﾌｯｸ	HOOK	1					
47	4369557	ﾊﾟﾈﾙ	PANEL	1					
51	4369569	BUSSING;RUBBER	BUSSING;RUBBER	1					
53	4372087	ｽﾄｯﾊﾟ;ﾗﾊﾞｰ	STOPPER;RUBBER	2					
54	4369626	BUSSING;RUBBER	BUSSING;RUBBER	1					
55	4369675	ﾗﾊﾞｰ	RUBBER	2					
56	4369573	ﾎﾞﾙﾄ;ｿｹｯﾄ	BOLT;SOCKET	2					
59	4320163	ｽｸﾘｭ	SCREW	2					
60	4372219	ﾎﾞﾙﾄ;ｾﾑｽ	BOLT;SEMS	2					
62	4372088	ｸﾘｯﾌﾟ	CLIP	8					
67	J680614	ｽｸﾘｭ;ｾﾑｽ	SCREW;SEMS	3					
68	4372222	ﾎﾞﾙﾄ;ｾﾑｽ	BOLT;SEMS	3					
71	4369627	ｽﾄﾗｲｶ	STRIKER	1					
77	4369567	ｶﾊﾞｰ	COVER	1					
86	J680620	ｽｸﾘｭ;ｾﾑｽ	SCREW;SEMS	11					
91	4372089	ﾌﾞｯｼﾝｸﾞ;ﾗﾊﾞｰ	BUSHING;RUBBER	1					
92	4378732	ﾗﾊﾞｰ	RUBBER	1					
93	4378733	ｼｰﾂ	SHEET	1					
97	4369559	ﾗﾊﾞｰ	RUBBER	1					
98	4369561	ｽﾍﾟｰｻ	SPACER	2					
99	4369572	ｶﾊﾞｰ	COVER	2					
100	4320150	ﾎﾞﾙﾄ	BOLT	1					

キャブ (2) [HGタイプ] 〈K〉
CAB (2) [HG-Type]

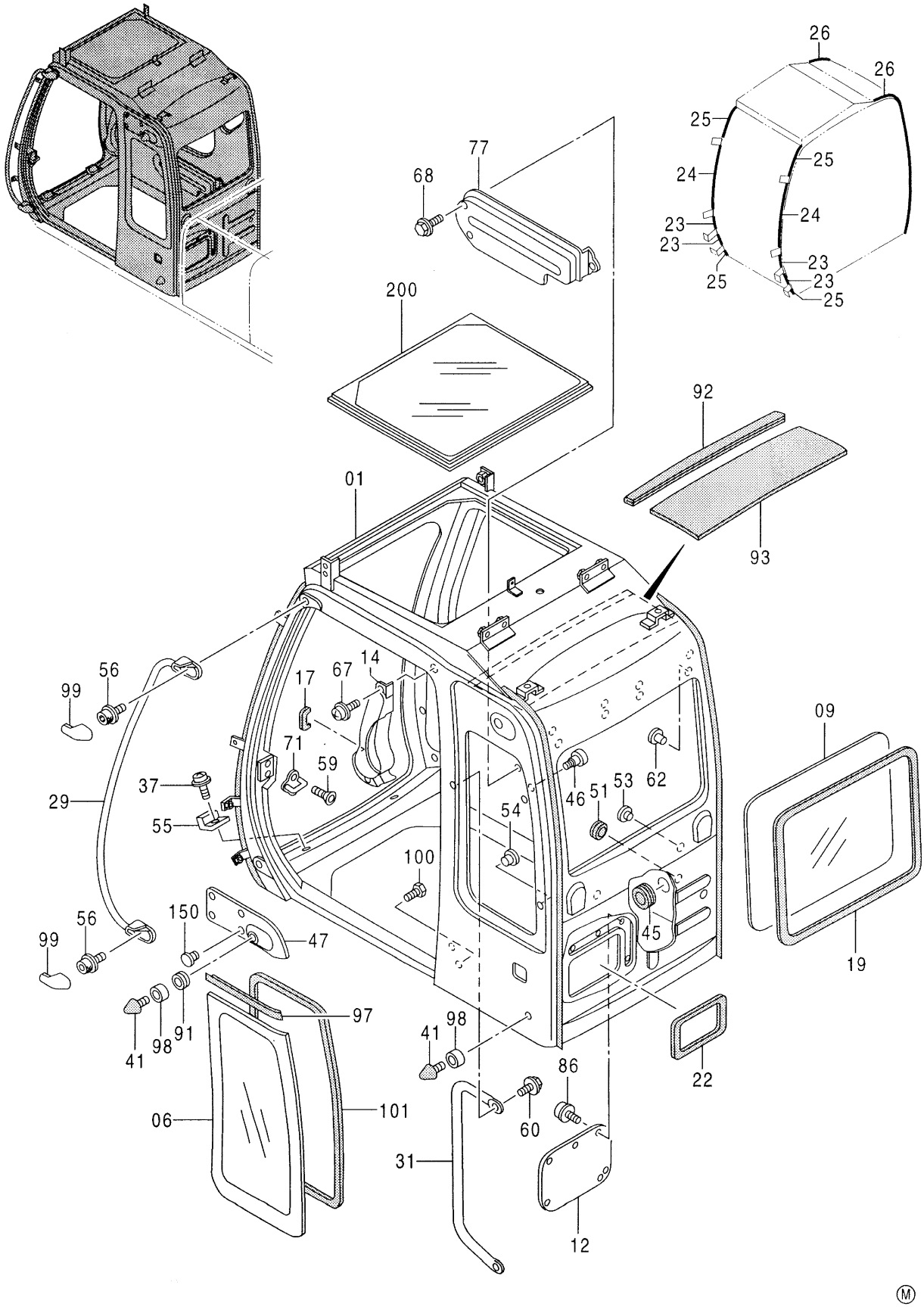

Ⓜ

ｷｬﾌﾞ (2) [HGﾀｲﾌﾟ] <K>
CAB (2) [HG-Type]

001001-

符号 ITEM	部品番号 PART NO.	部品名	PART NAME	数量 Q'TY	サービスコード S.C	適用号機 SERIAL NO.	互換性 ICA	代替部品 REPLACEABLE PART 部品番号 PART NO.	代替部品 REPLACEABLE PART 数量 Q'TY
101	4400079	ｼｰﾙ;ﾗﾊﾞｰ	SEAL;RUBBER	1					
150	4369659	ｸﾘｯﾌﾟ	CLIP	4					
200	4378736	ｶﾞﾗｽ	GLASS	1					

キャブ (3)
CAB (3)

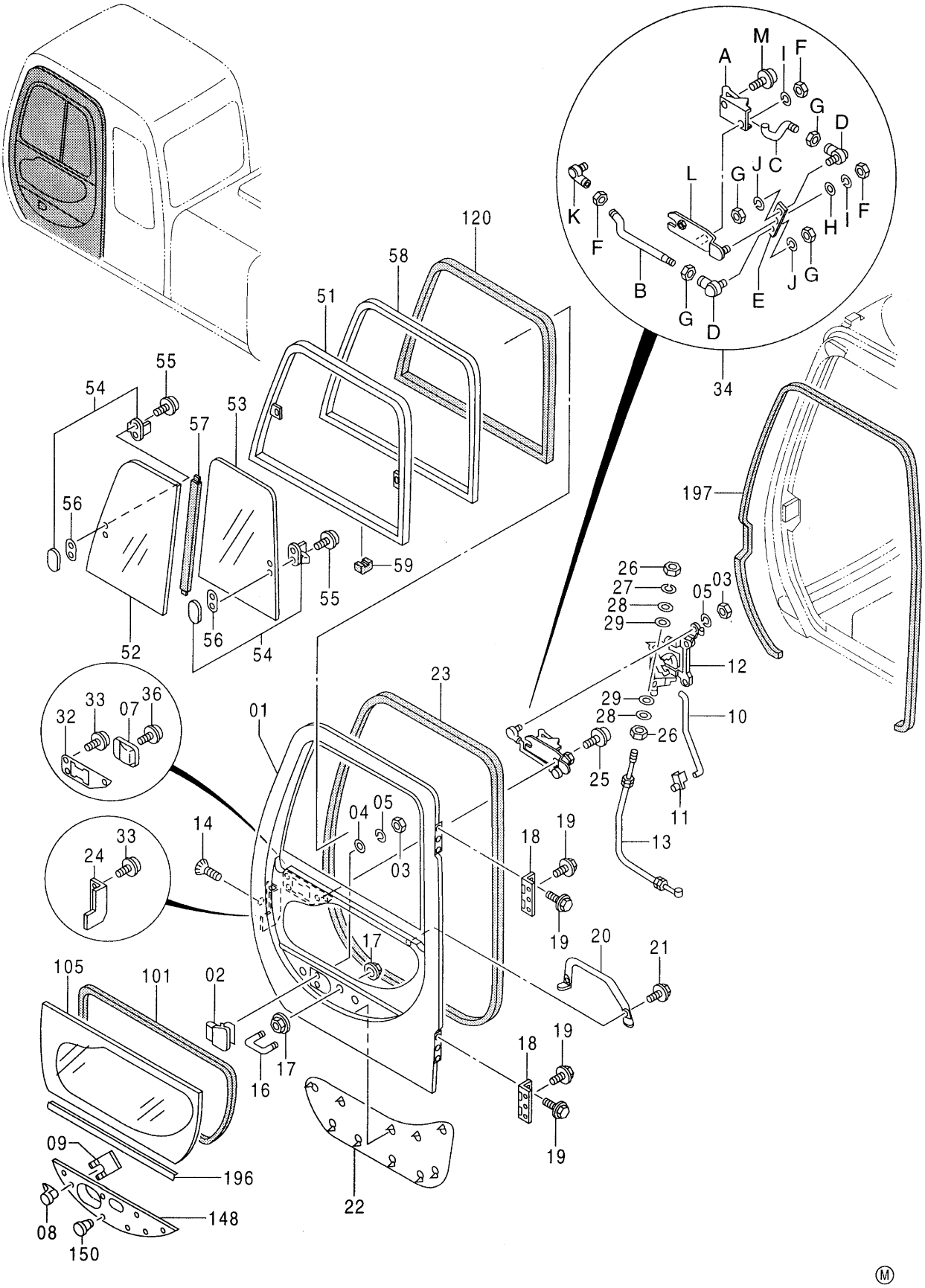
M
A
I
F
G
D
J
C
L
G
K
F
H
I
F
B
G
E
J
G
D
34
120
58
51
55
54
53
57
56
52
56
54
55
59
197
26
27
28
29
05
03
12
29
28
26
10
25
11
13
23
01
32
33
07
36
24
33
14
04
05
03
18
19
19
17
20
21
105
101
02
16
17
18
19
19
09
196
148
08
150
22

Ⓜ

キャブ (3)
CAB (3)

001001-

符号 ITEM	部品番号 PART NO.	部品名	PART NAME	数量 Q'TY	サービスコード S.C	適用号機 SERIAL NO.	互換性 ICA	代替部品 REPLACEABLE PART 部品番号 PART NO.	代替部品 REPLACEABLE PART 数量 Q'TY
01-196	4369629	ドア アッセン	DOOR ASS'Y	1					
01	4369630	・ドア	・DOOR	1					
02	4369645	・ハンドル;アウタ	・HANDL;OUTER	1					
03	M500605	・ナット	・NUT	3					
04	A590106	・ワッシャ;プレーン	・WASHER;PLANE	2					
05	A590906	・ワッシャ;スプリング	・WASHER;SPRING	3					
07	4369633	・カバー	・COVER	1					
08	4362135	・ロック;ドア	・LOCK;DOOR	1					
09	4372091	・クリップ	・CLIP	1					
10	4369643	・ロッド	・ROD	1					
11	4372092	・ホルダー	・HOLDER	1					
12	4369631	・ロック;ドア	・LOCK;DOOR	1					
13	4369642	・ワイヤ	・WIRE	1					
14	4382885	・スクリュ;セムス	・SCREW;SEMS	3					
16	4369661	・ボルト;U	・BOLT;U	1					
17	4295662	・ナット	・NUT	4					
18	4369648	・ヒンジ;ドア	・HINGE;DOOR	2					
19	4372261	・ボルト;セムス	・BOLT;SEMS	12					
20	4369646	・ハンドレール	・HANDRAIL	1					
21	4372225	・ボルト;セムス	・BOLT;SEMS	2					
22	4369647	・シーツ	・SHEET	1					
23	4369662	・ウエザストリップ	・WEATHER-STRIP	1					
24	4369632	・カバー	・COVER	1					
25	J680616	・スクリュ;セムス	・SCREW;SEMS	2					
26	M500504	・ナット	・NUT	2					
27	A590905	・ワッシャ;スプリング	・WASHER;SPRING	1					
28	A590105	・ワッシャ;プレーン	・WASHER;PLANE	2					
29	A590108	・ワッシャ;プレーン	・WASHER;PLANE	2					
32	4369644	・カバー	・COVER	1					
33	J680510	・スクリュ;セムス	・SCREW;SEMS	5					
34	4369634	・ハンドル;インナ	・HANDLE;INNER	1					
34A	4369635	・・レバー	・・LEVER	1					
34B	4369636	・・ロッド	・・ROD	1					
34C	4369637	・・ロッド	・・ROD	1					
34D	4369638	・・ジョイント;ボール	・・JOINT;BALL	2					
34E	4369639	・・プレート	・・PLATE	1					
34F	4372215	・・ナット	・・NUT	3					
34G	4372216	・・ナット	・・NUT	4					
34H	A590106	・・ワッシャ;プレーン	・・WASHER;PLANE	1					
34I	A590906	・・ワッシャ;スプリング	・・WASHER;SPRING	2					

キャブ (3)
CAB (3)

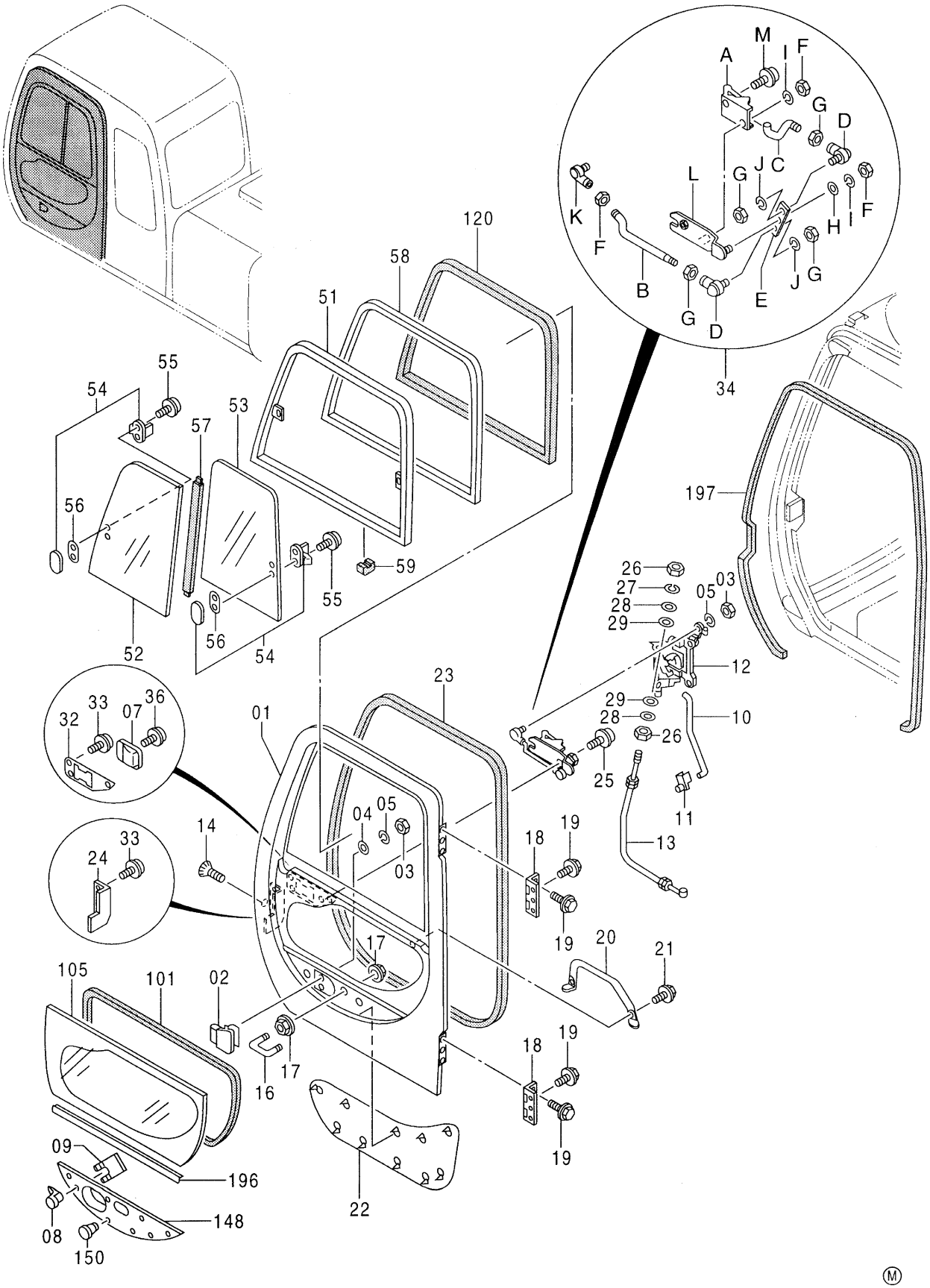
M
A
I
F
G
D
J
C
L
G
K
F
H
I
F
B
G
E
J
G
D
34
120
58
51
55
54
57
53
56
52
56
54
55
59
197
26
27
28
29
03
05
12
29
28
26
10
25
11
23
01
32
33
07
36
24
33
14
04
05
03
18
19
19
13
17
20
21
105
101
02
16
17
18
19
19
09
196
08
150
148
22

Ⓜ

ｷﾔﾌﾞ (3)
CAB (3)

001001-

符号 ITEM	部品番号 PART NO.	部品名	PART NAME	数量 Q'TY	サービスコード S.C	適用号機 SERIAL NO.	互換性 ICA	代替部品 REPLACEABLE PART 部品番号 PART NO.	代替部品 REPLACEABLE PART 数量 Q'TY
34J	A590904	・・ﾜｯｼﾔ;ｽﾌﾟﾘﾝｸﾞ	・・WASHER;SPRING	2					
34K	4369640	・・ｼﾞﾖｲﾝﾄ;ﾎﾞｰﾙ	・・JOINT;BALL	1					
34L	4369641	・・ﾌﾞﾗｹｯﾄ;ﾚﾊﾞ	・・BRACKET;LEVER	1					
34M	J450614	・・ｽｸﾘｭ;ｾﾑｽ	・・SCREW;SEMS	1					
36	J660512	・ｽｸﾘｭ;ｾﾑｽ	・SCREW;SEMS	1					
51-59	4369649	・ｻｯｼ ｱｯｾﾝ	・SASH ASS'Y	1		-D96/10	I	4379639	1
51-59	4379639	・ｻｯｼ ｱｯｾﾝ	・SASH ASS'Y	1		D96/11-			
51	4369650	・・ｻｯｼ	・・SASH	1		-D96/10			
51	4398091	・・ｻｯｼ	・・SASH	1		D96/11-			
52	4369651	・・ｶﾞﾗｽ	・・GLASS	1		-D96/10			
52	4398017	・・ｶﾞﾗｽ	・・GLASS	1		D96/11-			
53	4369652	・・ｶﾞﾗｽ	・・GLASS	1		-D96/10			
53	4398018	・・ｶﾞﾗｽ	・・GLASS	1		D96/11-			
54	4369653	・・ﾛｯｸ	・・LOCK	2					
55	J680410	・・ｽｸﾘｭ;ｾﾑｽ	・・SCREW;SEMS	4					
56	4372093	・・ｽﾍﾟｰｻ	・・SPACER	2					
57	4369655	・・ｼｰﾙ	・・SEAL	1		-D96/10			
57	4398016	・・ｼｰﾙ	・・SEAL	1		D96/11-			
58	4369654	・・ｻｯｼ	・・SASH	1		-D96/10			
58	4398019	・・ｻｯｼ	・・SASH	1		D96/11-			
59	4147896	・・ｽﾍﾟｰｻ	・・SPACER	8					
101	4400087	・ｼｰﾙ;ﾗﾊﾞｰ	・SEAL;RUBBER	1					
105	4369657	・ｶﾞﾗｽ	・GLASS	1					
120	4369656	・ﾗﾊﾞｰ	・RUBBER	1					
148	4369658	・ﾊﾟﾈﾙ	・PANEL	1					
150	4369659	・ｸﾘｯﾌﾟ	・CLIP	7					
196	4369660	・ﾗﾊﾞｰ	・RUBBER	1					
197	4369663	ﾗﾊﾞｰ	RUBBER	1					

キャブ (4) 〈120, SS, LV, X, E, Z, H, K〉
CAB (4)

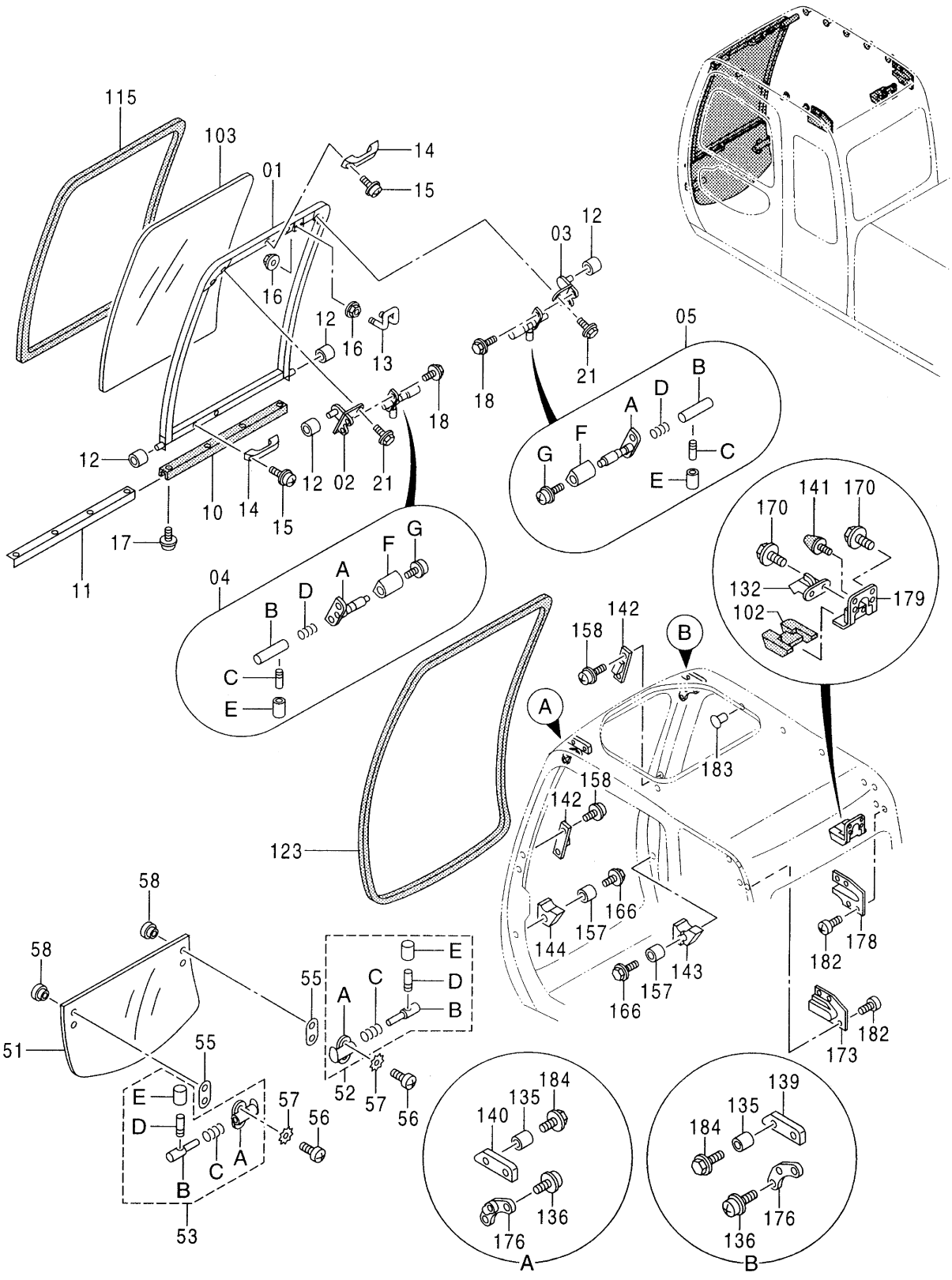

キャブ (4) <120, SS, LV, X, E, Z, H, K>
CAB (4)

001001-

符号 ITEM	部品番号 PART NO.	部品名	PART NAME	数量 Q'TY	サービスコード S.C	適用号機 SERIAL NO.	互換性 ICA	代替部品 REPLACEABLE PART 部品番号 PART NO.	代替部品 REPLACEABLE PART 数量 Q'TY
01-21	4369595	フロントウインドアッセン	FRONT WINDOW ASS'Y	1					
01	4369596	・FRAME;WINDW	・FRAME;WINDW	1					
02	4369604	・ブラケット	・BRACKET	1					
03	4369603	・ブラケット	・BRACKET	1					
04	4395903	・ラッチ;L アッセン	・LATCH;L ASS'Y	1	#				
04A	4369602	・・ケース	・・CASE	1					
04B	4369599	・・シャフト	・・SHAFT	1		-052625	Y	4403327	1
04B	4403327	・・シャフト	・・SHAFT	1	#	052626-			
04C	4295480	・・レバー	・・LEVER	1					
04D	494918	・・バネ A	・・SPRING A	1					
04E	4295876	・・カバー	・・COVER	1					
04F	4369600	・・カバー	・・COVER	1					
04G	J680514	・・スクリュ;セムス	・・SCREW;SEMS	1					
05	4395902	・ラッチ;R アッセン	・LATCH;R ASS'Y	1	#				
05A	4369598	・・ケース	・・CASE	1					
05B	4369599	・・シャフト	・・SHAFT	1		-052625	Y	4403327	1
05B	4403327	・・シャフト	・・SHAFT	1	#	052626-			
05C	4295480	・・レバー	・・LEVER	1					
05D	494918	・・バネ A	・・SPRING A	1					
05E	4295876	・・カバー	・・COVER	1					
05F	4369600	・・カバー	・・COVER	1					
05G	J680514	・・スクリュ;セムス	・・SCREW;SEMS	1					
10	4369607	・ラバー	・RUBBER	1					
11	4369608	・プレート	・PLATE	1					
12	4369606	・ローラ	・ROLLER	4					
13	4369605	・ストライカ	・STRIKER	1					
14	4204579	・ハンドル	・NANDLE	2					
15	J460616	・スクリュ;セムス	・SCREW;SEMS	4					
16	4414857	・ナット	・NUT	4	#				
17	4372214	・スクリュ;タッピング	・SCREW;TAPPING	4					
18	4372225	・ボルト;セムス	・BOLT;SEMS	4					
21	4377824	・ボルト;セムス	・BOLT;SEMS	4	#				
51-58	4369587	ロアウインドアッセン	LOWER WINDOW ASS'Y	1					
51	4369588	・ガラス	・GLASS	1					
52	4395905	・ラッチ;R アッセン	・LATCH;R ASS'Y	1	#				
52A	4369590	・・ラッチ	・・LATCH	1					
52B	4369591	・・シャフト	・・SHAFT	1					
52C	494918	・・バネ A	・・SPRING A	1					
52D	4295480	・・レバー	・・LEVER	1					
52E	4295876	・・カバー	・・COVER	1					

キャブ (4) 〈120, SS, LV, X, E, Z, H, K〉
CAB (4)

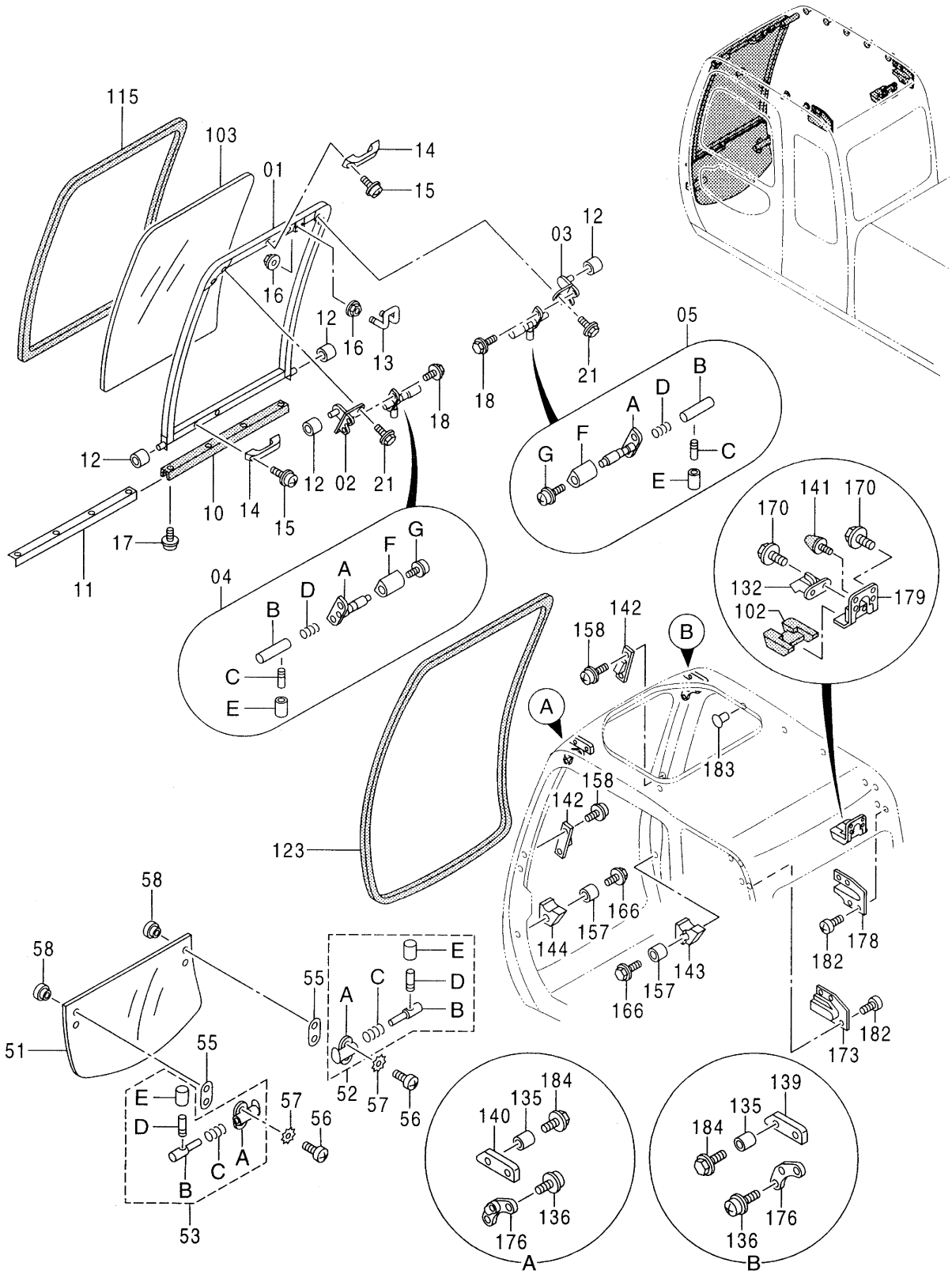

Ⓜ

ｷｬﾌﾞ (4) <120, SS, LV, X, E, Z, H, K>
CAB (4)

001001-

符号 ITEM	部品番号 PART NO.	部品名	PART NAME	数量 Q'TY	サービスコード S.C	適用号機 SERIAL NO.	互換性 ICA	代替部品 REPLACEABLE PART 部品番号 PART NO.	代替部品 REPLACEABLE PART 数量 Q'TY
53	4395904	･ﾗｯﾁ;L ｱｯｾﾝ	･LATCH;L ASS'Y	1	#				
53A	4369593	･ﾗｯﾁ	･LATCH	1					
53B	4204547	･ﾋﾟﾝ	･PIN	1					
53C	494918	･･ﾊﾞﾈ A	･･SPRING A	1					
53D	4295480	･･ﾚﾊﾞｰ	･･LEVER	1					
53E	4295876	･･ｶﾊﾞｰ	･･COVER	1					
55	4369594	･ﾊﾟｯｷﾝ	･PACKING	2					
56	4372213	･ｽｸﾘｭ	･SCREW	4					
57	4372561	･ﾜｯｼﾔ	･WSHER	4					
58	4369674	･ﾘﾃｰﾅ	･RETAINER	4					
102	4369563	ｶﾊﾞｰ	COVER	1					
103	4369609	ｶﾞﾗｽ	GLASS	1					
115	4369610	ﾗﾊﾞｰ	RUBBER	1					
123	4369586	ﾗﾊﾞｰ	RUBBER	1					
132	4369562	ﾛｯｸ	LOCK	1					
135	4369582	ｶﾗｰ	COLLAR	4					
136	4372210	ｽｸﾘｭ;ｾﾑｽ	SCREW;SEMS	4					
139	4369580	ｽﾄｯﾊﾟ	STOPPER	1					
140	4369581	ｽﾄｯﾊﾟ	STOPPER	1					
141	4204586	ｽﾄｯﾊﾟ	STOPPER	1					
142	4369578	ｽﾄｯﾊﾟ	STOPPER	4					
143	4369575	ｽﾄｯﾊﾟ	STOPPER	1		-052625	I	4403593	1
143	4403593	ｽﾄｯﾊﾟ	STOPPER	1	#	052626-			
144	4369576	ｽﾄｯﾊﾟ	STOPPER	1		-052625	I	4403594	1
144	4403594	ｽﾄｯﾊﾟ	STOPPER	1	#	052626-			
157	4369577	COLLER	COLLER	2		-052625			
158	4372211	ｽｸﾘｭ;ｾﾑｽ	SCREW;SEMS	12					
166	4372221	ﾎﾞﾙﾄ;ｾﾑｽ	BOLT;SEMS	2					
170	4372222	ﾎﾞﾙﾄ;ｾﾑｽ	BOLT;SEMS	6					
173	4369584	ｶﾊﾞｰ	COVER	1					
176	4369579	ｶﾞｲﾄﾞ	GUIDE	2					
178	4369583	ｶﾊﾞｰ	COVER	1					
179	4369564	ﾌﾞﾗｹｯﾄ	BRACKET	1					
182	J680614	ｽｸﾘｭ;ｾﾑｽ	SCREW;SEMS	8					
183	4372088	ｸﾘｯﾌﾟ	CLIP	10					
184	4372224	ﾎﾞﾙﾄ;ｾﾑｽ	BOLT;SEMS	4					

キャブ (4) 〈HG〉
CAB (4)

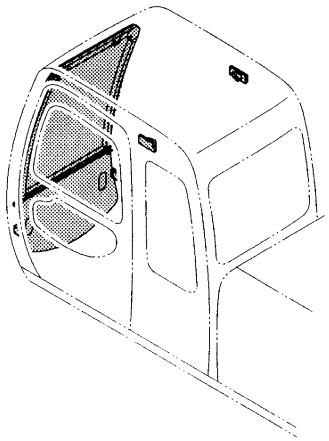

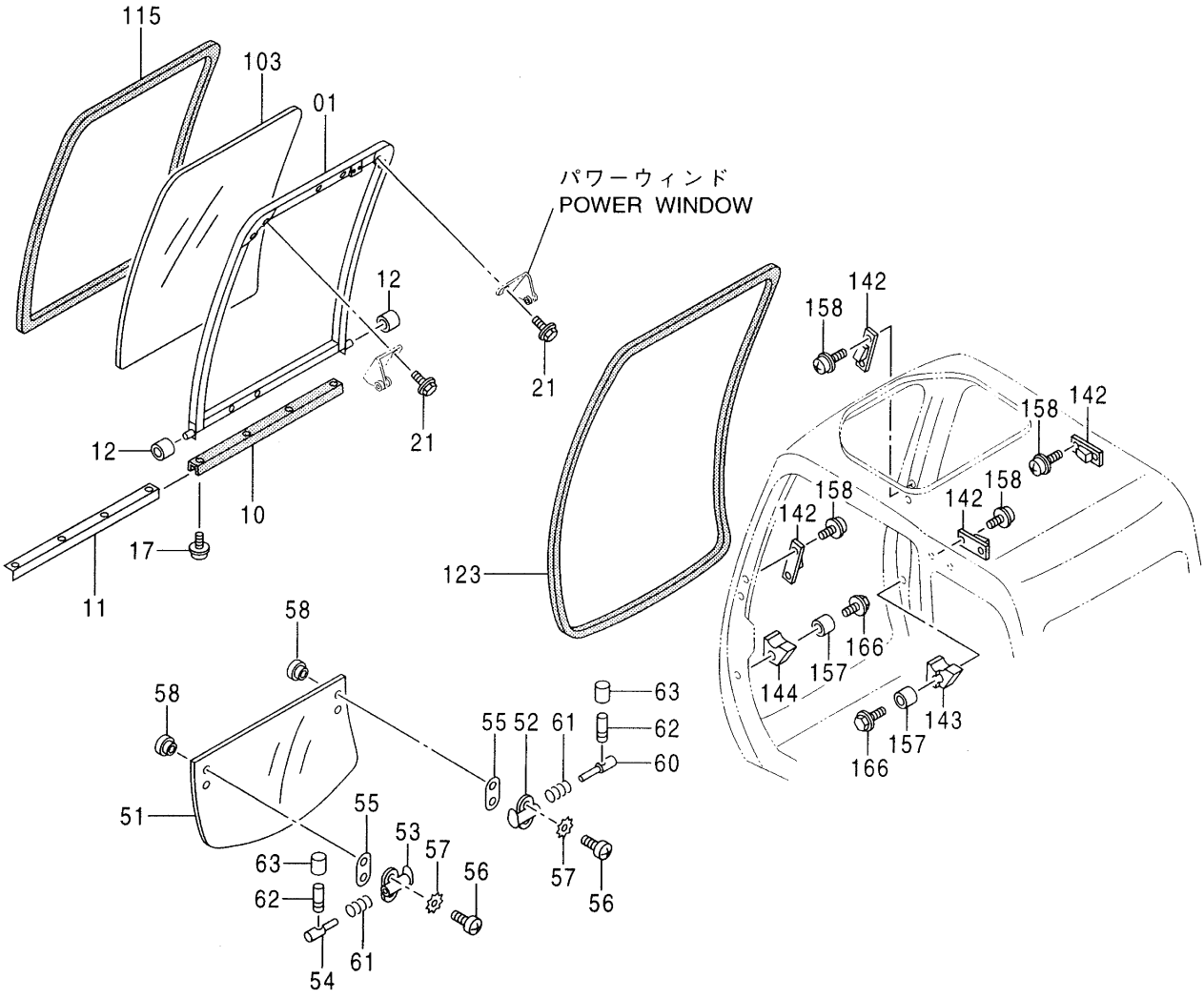
115
103
01
パワーウィンド
POWER WINDOW
12
21
12
21
10
17
11
123
142
158
142
158
158
142
158
142
166
157
144
166
157
143
58
58
55 52 61
63
62
60
51
55
53
57
56
63
62
54
61
57
56

Ⓜ

ｷﾔﾌﾞ (4) <HG>
CAB (4)

040001-

符号 ITEM	部品番号 PART NO.	部品名	PART NAME	数量 Q'TY	サービスコード S.C	適用号機 SERIAL NO.	互換性 ICA	代替部品 REPLACEABLE PART 部品番号 PART NO.	代替部品 REPLACEABLE PART 数量 Q'TY
01	4369596	FRAME;WINDW	FRAME;WINDW	1					
10	4369607	ﾗﾊﾞｰ	RUBBER	1					
11	4369608	ﾌﾟﾚｰﾄ	PLATE	1					
12	4369606	ﾛｰﾗ	ROLLER	2					
17	4372214	ｽｸﾘｭ;ﾀｯﾋﾟﾝｸﾞ	SCREW;TAPPING	4					
21	4377824	ﾎﾞﾙﾄ;ｾﾑｽ	BOLT;SEMS	4	#				
51-63	4369587	ﾛｱｳｲﾝﾄﾞ ｱｯｾﾝ	LOWER WINDOW ASS'Y	1					
51	4369588	･ｶﾞﾗｽ	･GLASS	1					
52	4369590	･ﾗｯﾁ	･LATCH	1					
53	4369593	･ﾗｯﾁ	･LATCH	1					
54	4204547	･ﾋﾟﾝ	･PIN	1					
55	4369594	･ﾊﾟｯｷﾝ	･PACKING	2					
56	4372213	･ｽｸﾘｭ	･SCREW	4					
57	4372561	･ﾜｯｼｬ	･WSHER	4					
58	4369674	･ﾘﾃｰﾅ	･RETAINER	4					
60	4369591	･ｼｬﾌﾄ	･SHAFT	1					
61	494918	･ﾊﾞﾈ A	･SPRING A	2					
62	4295480	･ﾚﾊﾞｰ	･LEVER	2					
63	4295876	･ｶﾊﾞｰ	･COVER	2					
103	4369609	ｶﾞﾗｽ	GLASS	1					
115	4369610	ﾗﾊﾞｰ	RUBBER	1					
123	4369586	ﾗﾊﾞｰ	RUBBER	1					
142	4369578	ｽﾄｯﾊﾟ	STOPPER	6					
143	4369575	ｽﾄｯﾊﾟ	STOPPER	1					
144	4369576	ｽﾄｯﾊﾟ	STOPPER	1					
157	4369577	COLLER	COLLER	2					
158	4372211	ｽｸﾘｭ;ｾﾑｽ	SCREW;SEMS	12					
166	4372221	ﾎﾞﾙﾄ;ｾﾑｽ	BOLT;SEMS	2					

キャブ (5) 〈120, SS, HG, LV, X, E, H, K〉
CAB (5)

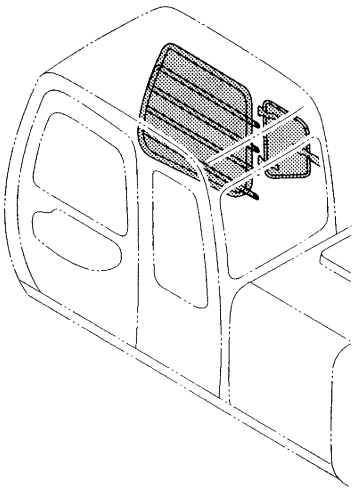

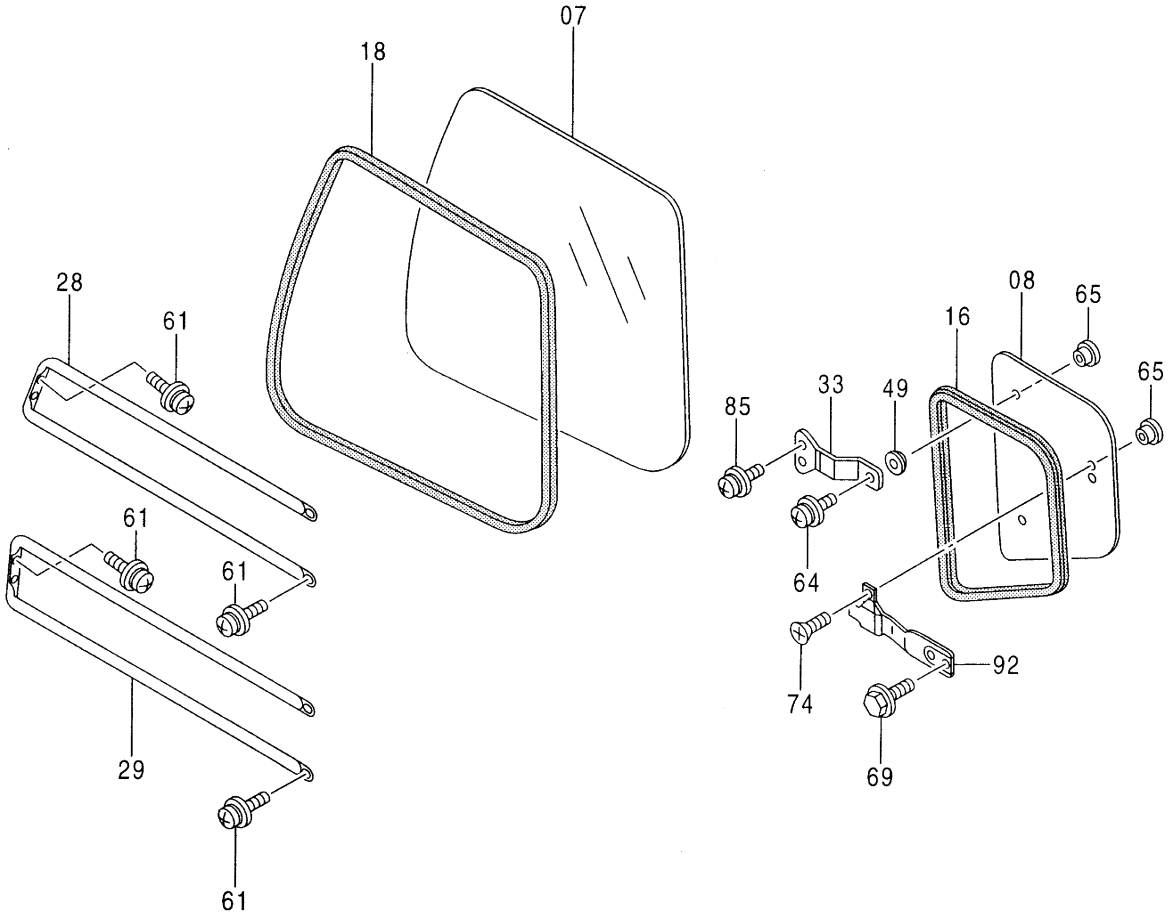

Ⓜ

ｷｬﾌﾞ (5) <120, SS, HG, LV, X, E, H, K>
CAB (5)

001001-

符号 ITEM	部品番号 PART NO.	部品名	PART NAME	数量 Q'TY	サービスコード S.C	適用号機 SERIAL NO.	互換性 ICA	代替部品 REPLACEABLE PART 部品番号 PART NO.	代替部品 REPLACEABLE PART 数量 Q'TY
07	4369664	ｶﾞﾗｽ	GLASS	1					
08	4369668	ｶﾞﾗｽ	GLASS	1					
16	4369669	ﾗﾊﾞｰ	RUBBER	1					
18	4369665	ﾗﾊﾞｰ	RUBBER	1					
28	4369666	ｶﾞｰﾄﾞ	GUARD	1					
29	4369667	ｶﾞｰﾄﾞ	GUARD	1					
33	4369670	ｽﾌﾟﾘﾝｸﾞ	SPRING	2					
49	4369671	ﾊﾟｯｷﾝ	PACKING	2					
61	4372212	ｽｸﾘｭ;ｾﾑｽ	SCREW;SEMS	8					
64	J680516	ｽｸﾘｭ;ｾﾑｽ	SCREW;SEMS	2					
65	4369674	ﾘﾃｰﾅ	RETAINER	4					
69	4372223	ﾎﾞﾙﾄ;ｾﾑｽ	BOLT;SEMS	2					
74	4372213	ｽｸﾘｭ	SCREW	2					
85	J680614	ｽｸﾘｭ;ｾﾑｽ	SCREW;SEMS	4					
92	4369672	ﾛｯｸ	LOCK	1					

キャブ (5) 〈Z〉
CAB (5)

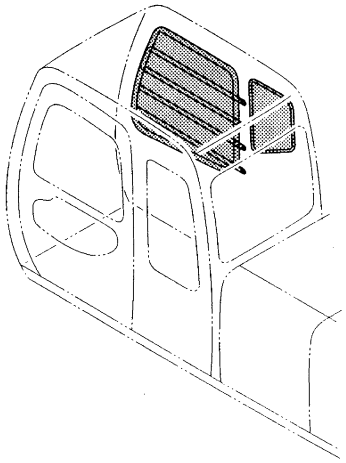

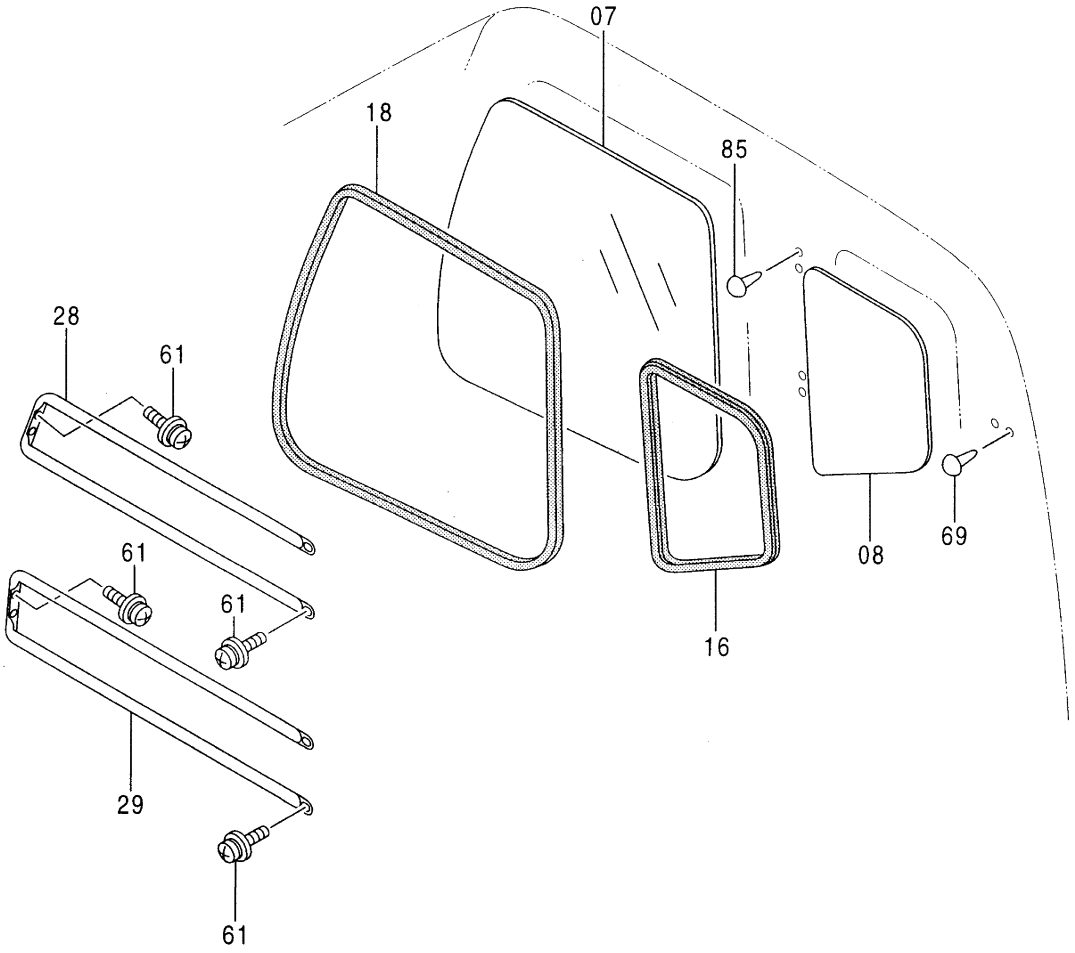

Ⓜ

ｷﾔﾌﾞ (5) <Z>
CAB (5)

050001-

符号 ITEM	部品番号 PART NO.	部品名	PART NAME	数量 Q'TY	サービスコード S.C	適用号機 SERIAL NO.	互換性 ICA	代替部品 REPLACEABLE PART 部品番号 PART NO.	代替部品 REPLACEABLE PART 数量 Q'TY
07	4369664	ｶﾞﾗｽ	GLASS	1					
08	4383080	ｶﾞﾗｽ	GLASS	1					
16	4383081	ﾗﾊﾞｰ	RUBBER	1					
18	4369665	ﾗﾊﾞｰ	RUBBER	1					
28	4369666	ｶﾞｰﾄﾞ	GUARD	1					
29	4369667	ｶﾞｰﾄﾞ	GUARD	1					
61	4372212	ｽｸﾘｭ;ｾﾑｽ	SCREW;SEMS	8					
69	4377817	ｸﾘｯﾌﾟ	CLIP	2					
85	4372088	ｸﾘｯﾌﾟ	CLIP	4					

キャブ (6) 〈120, SS, HG, LV, X, E, Z, H〉
CAB (6)

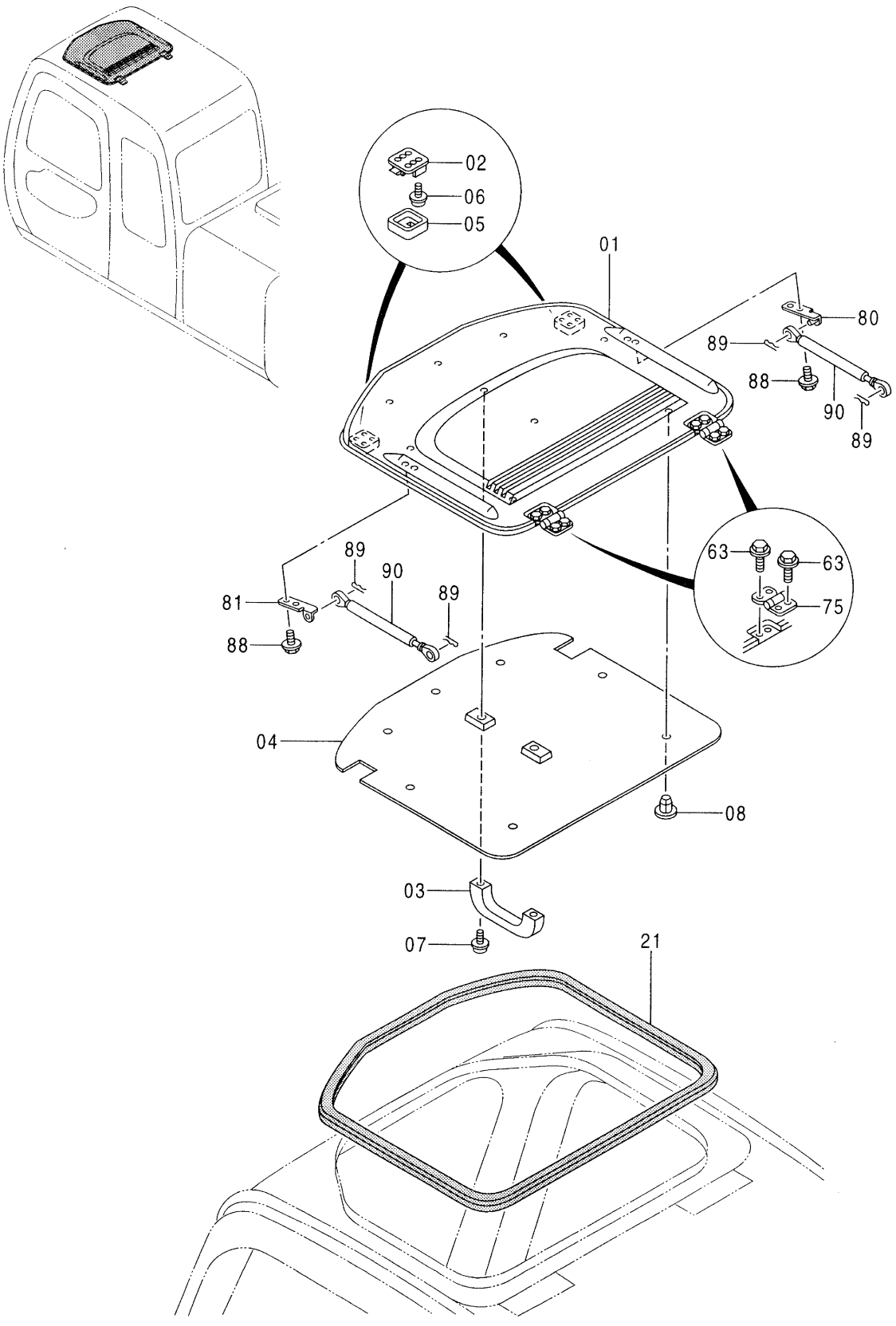

Ⓜ

ｷｬﾌﾞ (6) <120, SS, HG, LV, X, E, Z, H>
CAB (6)

001001-

符号 ITEM	部品番号 PART NO.	部品名	PART NAME	数量 Q'TY	サービスコード S.C	適用号機 SERIAL NO.	互換性 ICA	代替部品 REPLACEABLE PART 部品番号 PART NO.	代替部品 REPLACEABLE PART 数量 Q'TY
01-08	4369611	ﾙｰﾌ ｱｯｾﾝ	ROOF ASS'Y	1					
01	4369612	･ﾙｰﾌ	･ROOF	1					
02	4369615	･ﾛｯｸ	･LOCK	2					
03	4204579	･ﾊﾝﾄﾞﾙ	･HANDLE	1					
04	4369613	･ｼｰﾂ	･SHEET	1					
05	4369616	･ｶﾊﾞｰ	･COVER	2					
06	J460514	･ｽｸﾘｭ;ｾﾑｽ	･SCREW;SEMS	8					
07	J460616	･ｽｸﾘｭ;ｾﾑｽ	･SCREW;SEMS	2					
08	4369614	･ｸﾘｯﾌﾟ	･CLIP	7					
21	4369553	ﾗﾊﾞｰ	RUBBER	2					
63	4372220	ﾎﾞﾙﾄ;ｾﾑｽ	BOLT;SEMS	8					
75	4369620	ﾋﾝｼﾞ	HINGE	2					
80	4369617	ﾌﾞﾗｹｯﾄ;(R)	BRACKET;(R)	1					
81	4369618	ﾌﾞﾗｹｯﾄ;(L)	BRACKET;(L)	1					
88	4372222	ﾎﾞﾙﾄ;ｾﾑｽ	BOLT;SEMS	4					
89	4022697	ﾋﾟﾝ;ﾛｯｸ	PIN;LOCK	4					
90	4369619	ｽﾌﾟﾘﾝｸﾞ	SPRING	2					

キャブ (6) [Bタイプ] 〈K〉
CAB (6) [B–Type]

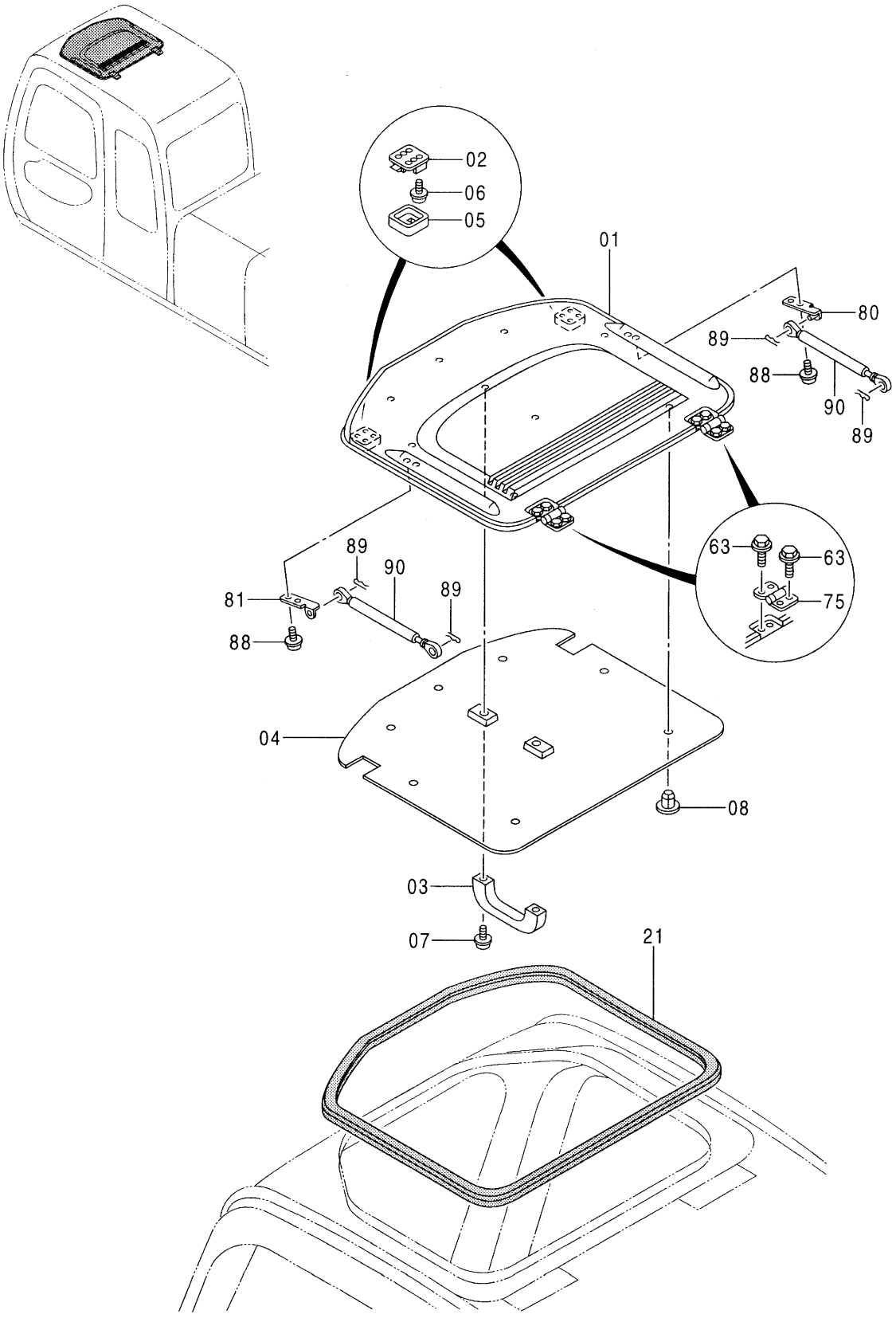

Ⓜ

キャブ (6) [Bタイプ] <K>
CAB (6) [B-Type]

001001-

符号 ITEM	部品番号 PART NO.	部品名	PART NAME	数量 Q'TY	サービスコード S.C	適用号機 SERIAL NO.	互換性 ICA	代替部品 REPLACEABLE PART 部品番号 PART NO.	代替部品 REPLACEABLE PART 数量 Q'TY
01-08	4369611	ルーフ アッセン	ROOF ASS'Y	1					
01	4369612	・ルーフ	・ROOF	1					
02	4369615	・ロック	・LOCK	2					
03	4204579	・ハンドル	・HANDLE	1					
04	4369613	・シーツ	・SHEET	1					
05	4369616	・カバー	・COVER	2					
06	J460514	・スクリュ;セムス	・SCREW;SEMS	8					
07	J460616	・スクリュ;セムス	・SCREW;SEMS	2					
08	4369614	・クリップ	・CLIP	7					
21	4369553	ラバー	RUBBER	2					
63	4372220	ボルト;セムス	BOLT;SEMS	8					
75	4369620	ヒンジ	HINGE	2					
80	4369617	ブラケット;(R)	BRACKET;(R)	1					
81	4369618	ブラケット;(L)	BRACKET;(L)	1					
88	4372222	ボルト;セムス	BOLT;SEMS	4					
89	4022697	ピン;ロック	PIN;LOCK	4					
90	4369619	スプリング	SPRING	2					

キャブ (6) [HGタイプ] 〈K〉
CAB (6) [HG-Type]

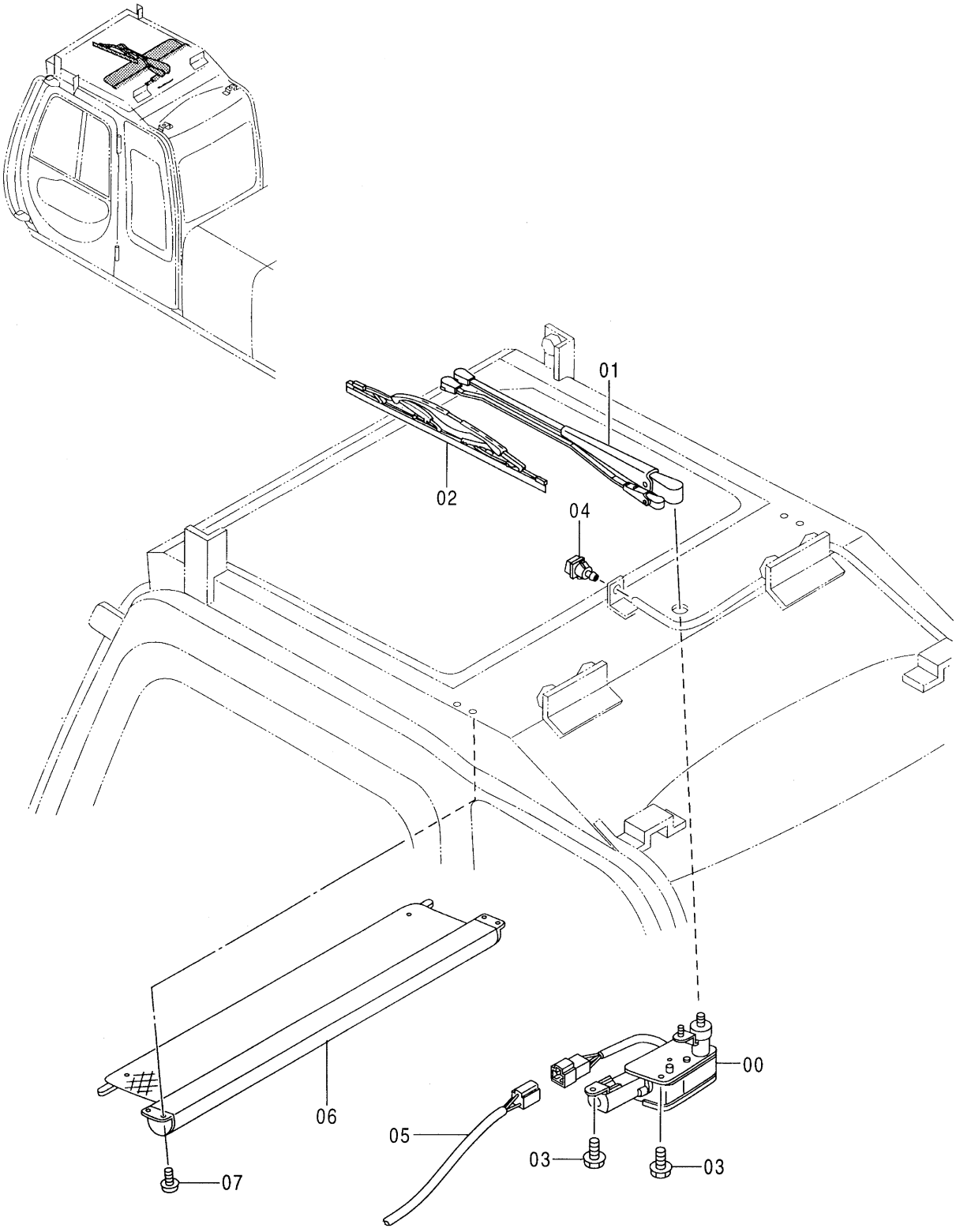

Ⓜ

キャブ (6) [HGタイプ] <K>
CAB (6) [HG-Type]

001001-

符号 ITEM	部品番号 PART NO.	部品名	PART NAME	数量 Q'TY	サービスコード S.C	適用号機 SERIAL NO.	互換性 ICA	代替部品 REPLACEABLE PART 部品番号 PART NO.	代替部品 REPLACEABLE PART 数量 Q'TY
00	4338769	ワイパーモータ	WIPER-MOTOR	1					
01	4338770	ワイパーアーム	WIPER-ARM	1					
02	4338771	ワイパ;ブレード	WIPER;BLADE	1					
03	J020812	ボルト;セムス	BOLT;SEMS	3					
04	4282793	ノズル	NOZZLE	1					
05	4338761	ハーネス;ワイヤ	HARNESS;WIRE	1					
06	4378735	サンバイザ	SUNVISOR	1					
07	J460410	スクリュ;セムス	SCREW;SEMS	4					

キャブ (7)
CAB (7)

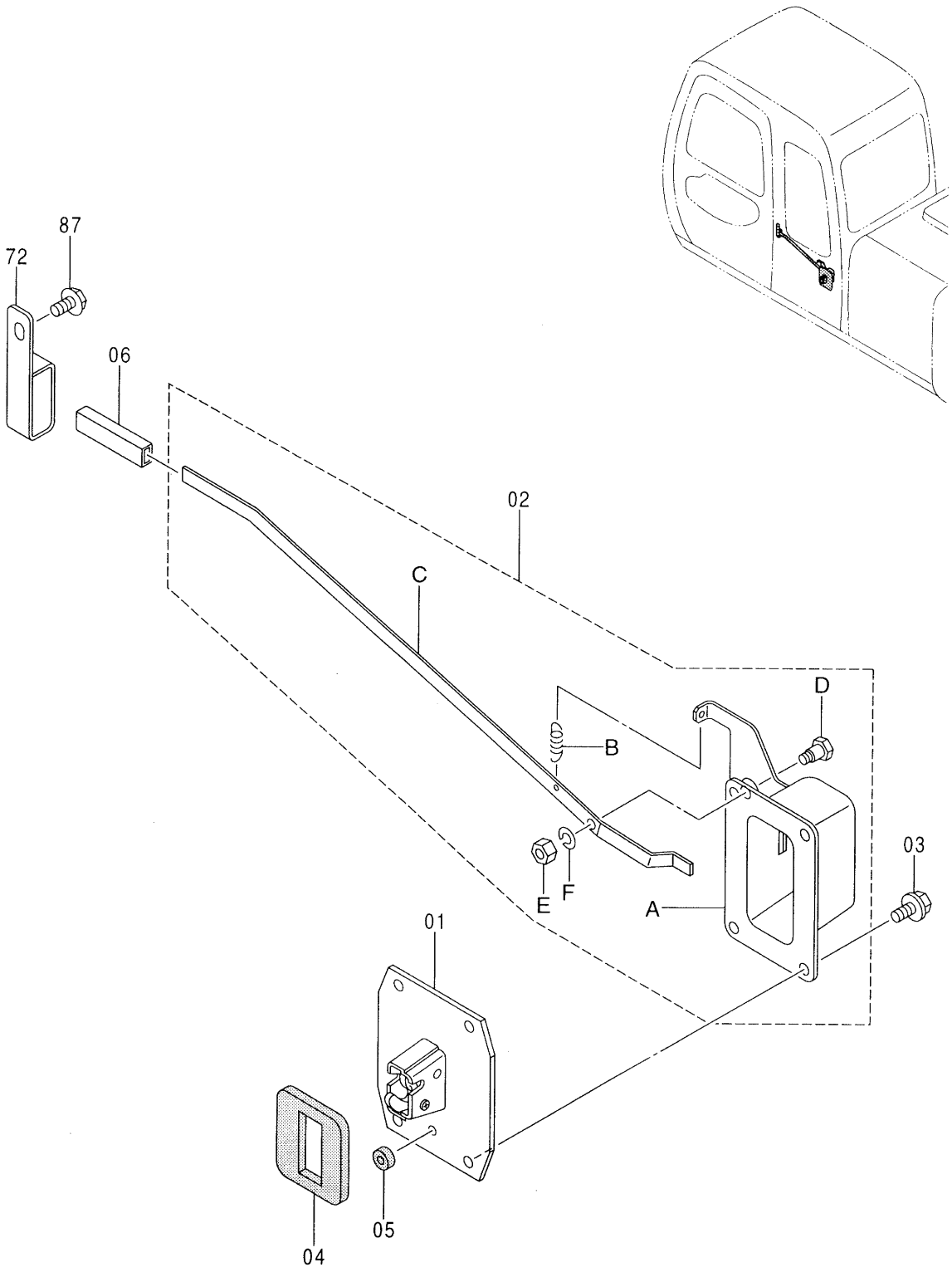

キャブ (7)
CAB (7)

001001-

符号 ITEM	部品番号 PART NO.	部品名	PART NAME	数量 Q'TY	サービスコード S.C	適用号機 SERIAL NO.	互換性 ICA	代替部品 REPLACEABLE PART 部品番号 PART NO.	代替部品 REPLACEABLE PART 数量 Q'TY
01-06	4369621	キャッチ;ドア アッセン	CATCH;DOOR ASS'Y	4					
01	4372094	・キャッチ;ドア	・CATCH;DOOR	1					
02	4369622	・ケース アッセン	・CASE ASS'Y	1					
02A	4372095	・・ケース	・・CASE	1					
02B	4208103	・・スプリング	・・SPRING	1					
02C	4369623	・・レバー	・・LEVER	1					
02D	4372209	・・ピン	・・PIN	1					
02E	M500605	・・ナット	・・NUT	1					
02F	A590906	・・ワッシャ;スプリング	・・WASHER;SPRING	1					
03	J010820	・ボルト;セムス	・BOLT;SEMS	4					
04	4204590	・ラバー	・RUBBER	1					
05	4204591	・ラバー;シール	・RUBBER;SEAL	1					
06	4089012	・キャップ	・CAP	1					
72	4369624	ストッパ	STOPPER	1					
87	4372222	ボルト;セムス	BOLT;SEMS	1					

キャブ (8) [Bタイプ] 〈K〉
CAB (8) [B-Type]

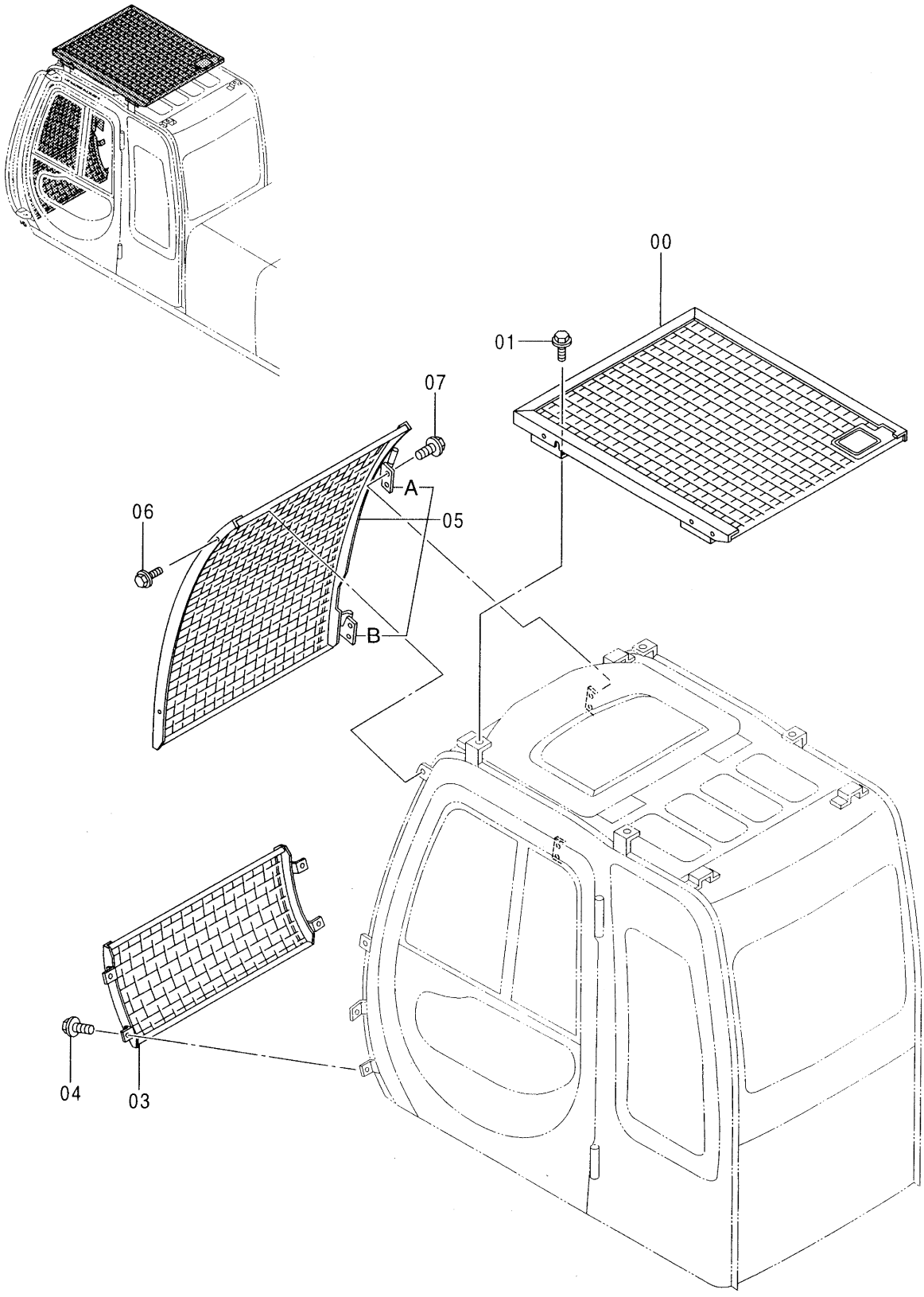

Ⓜ

ｷｬﾌﾞ (8) [Bﾀｲﾌﾟ] <K>
CAB (8) [B-Type]

001001-

符号 ITEM	部品番号 PART NO.	部品名	PART NAME	数量 Q'TY	サービスコード S.C	適用号機 SERIAL NO.	互換性 ICA	代替部品 REPLACEABLE PART 部品番号 PART NO.	代替部品 REPLACEABLE PART 数量 Q'TY
00	4369931	ｶﾞｰﾄﾞ	GUARD	1	OP				
01	J031030	ﾎﾞﾙﾄ;ｾﾑｽ	BOLT;SEMS	4	OP				
03	4368858	ｶﾞｰﾄﾞ	GUARD	1					
04	J031030	ﾎﾞﾙﾄ;ｾﾑｽ	BOLT;SEMS	4					
05	4369928	ｶﾞｰﾄﾞ	GUARD	1	OP	-001352			
05A	4410113	･ﾋﾝｼﾞ	･HINGE	1	#OP	-001352			
05B	4410114	･ﾋﾝｼﾞ	･HINGE	1	#OP	-001352			
05	4378467	ｶﾞｰﾄﾞ	GUARD	1	OP	001353-080331			
05A	4410111	･ﾋﾝｼﾞ	･HINGE	1	#OP	001353-080331			
05B	4410112	･ﾋﾝｼﾞ	･HINGE	1	#OP	001353-080331			
05	4383095	ｶﾞｰﾄﾞ	GUARD	1	#OP	080332-			
05A	4410115	･ﾋﾝｼﾞ	･HINGE	1	#OP	080332-			
05B	4410116	･ﾋﾝｼﾞ	･HINGE	1	#OP	080332-			
06	J031030	ﾎﾞﾙﾄ;ｾﾑｽ	BOLT;SEMS	2	OP				
07	J021030	ﾎﾞﾙﾄ;ｾﾑｽ	BOLT;SEMS	2	OP				

キャブ (8) [HGタイプ] 〈K〉
CAB (8) [HG-Type]

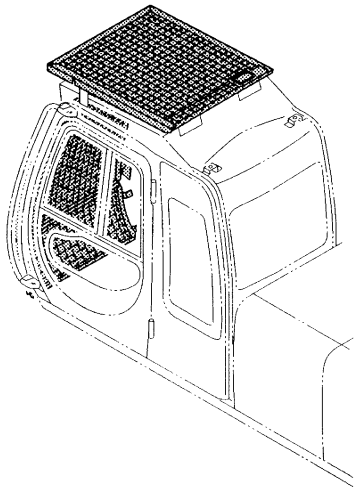

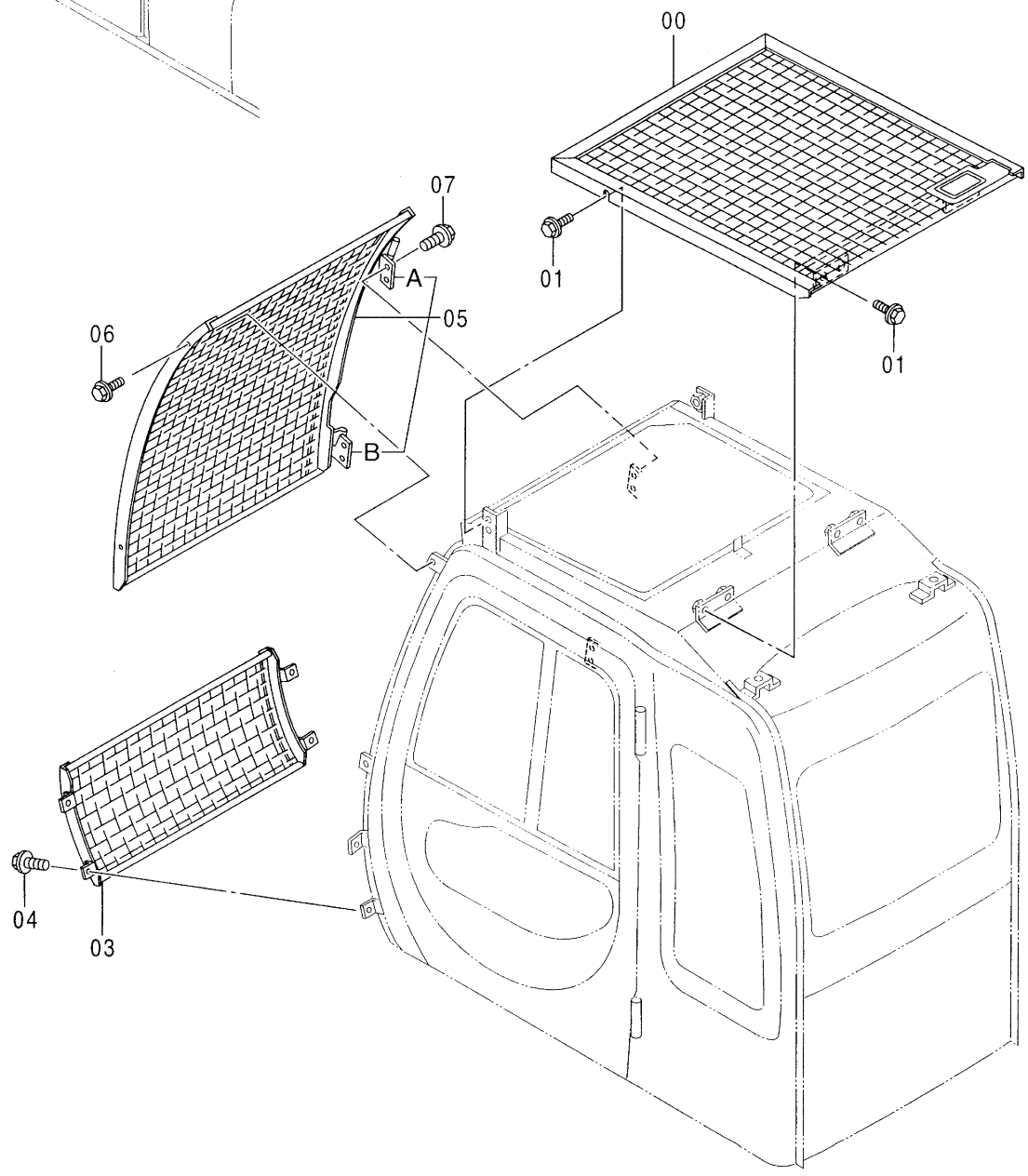

Ⓜ

ｷｬﾌﾞ (8) [HGﾀｲﾌﾟ] <K>
CAB (8) [HG-Type]

001001-

符号 ITEM	部品番号 PART NO.	部品名	PART NAME	数量 Q'TY	サービスコード S.C	適用号機 SERIAL NO.	互換性 ICA	代替部品 REPLACEABLE PART 部品番号 PART NO.	代替部品 REPLACEABLE PART 数量 Q'TY
00	4368870	ｶﾞｰﾄﾞ	GUARD	1					
01	J031030	ﾎﾞﾙﾄ;ｾﾑｽ	BOLT;SEMS	6					
03	4368858	ｶﾞｰﾄﾞ	GUARD	1					
04	J031030	ﾎﾞﾙﾄ;ｾﾑｽ	BOLT;SEMS	4					
05	4369928	ｶﾞｰﾄﾞ	GUARD	1	OP	-001440			
05A	4410113	･ﾋﾝｼﾞ	･HINGE	1	#OP	-001440			
05B	4410114	･ﾋﾝｼﾞ	･HINGE	1	#OP	-001440			
05	4378467	ｶﾞｰﾄﾞ	GUARD	1	OP	001441-080254			
05A	4410111	･ﾋﾝｼﾞ	･HINGE	1	#OP	001441-080254			
05B	4410112	･ﾋﾝｼﾞ	･HINGE	1	#OP	001441-080254			
05	4383095	ｶﾞｰﾄﾞ	GUARD	1	#OP	080255-			
05A	4410115	･ﾋﾝｼﾞ	･HINGE	1	#OP	080255-			
05B	4410116	･ﾋﾝｼﾞ	･HINGE	1	#OP	080255-			
06	J031030	ﾎﾞﾙﾄ;ｾﾑｽ	BOLT;SEMS	2	OP				
07	J021030	ﾎﾞﾙﾄ;ｾﾑｽ	BOLT;SEMS	4	OP				

バックミラー（左）〈選択〉
REARVIEW MIRROR (LEFT)

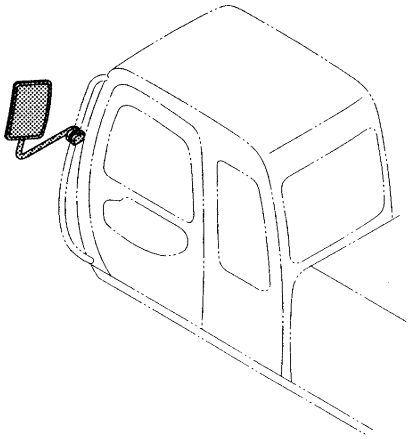

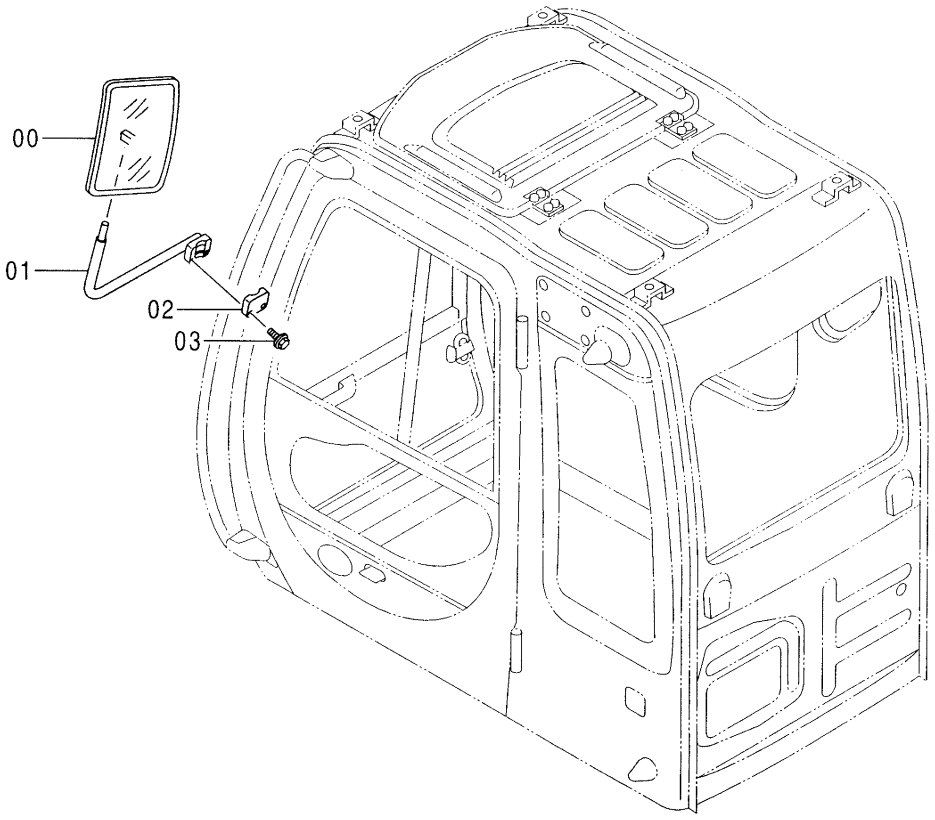

Ⓜ

バック ミラー (左) <選択>
REARVIEW MIRROR (LEFT)

001001-

符号 ITEM	部品番号 PART NO.	部品名	PART NAME	数量 Q'TY	サービスコード S.C	適用号機 SERIAL NO.	互換性 ICA	代替部品 REPLACEABLE PART 部品番号 PART NO.	代替部品 REPLACEABLE PART 数量 Q'TY
00	4165676	ミラー	MIRROR	1		-D98/10	T	4416704	1
								8076201	1
00	4416704	ミラー (本体組付用)	MIRROR (for assembly of machine)	1	#	D98/11-	Y	4420724	1
00	4420724	ミラー (サービス用)	MIRROR (for service parts)	1	#S	D98/11-			
01	8056067	ステー	STAY	1		-D98/10	T	8076201	1
								4416704	1
01	8076201	ステー	STAY	1	#	D98/11-			
02	4201441	クランプ	CLAMP	1		-D98/10			
02	4373196	クランプ	CLAMP	1	#	D98/11-			
03	J010845	ボルト;セムス	BOLT;SEMS	2					

パワーウィンド〈選択〉
POWER WINDOW

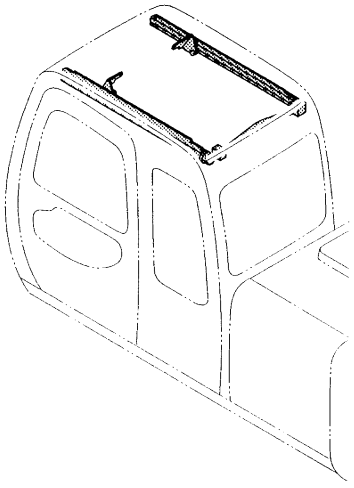

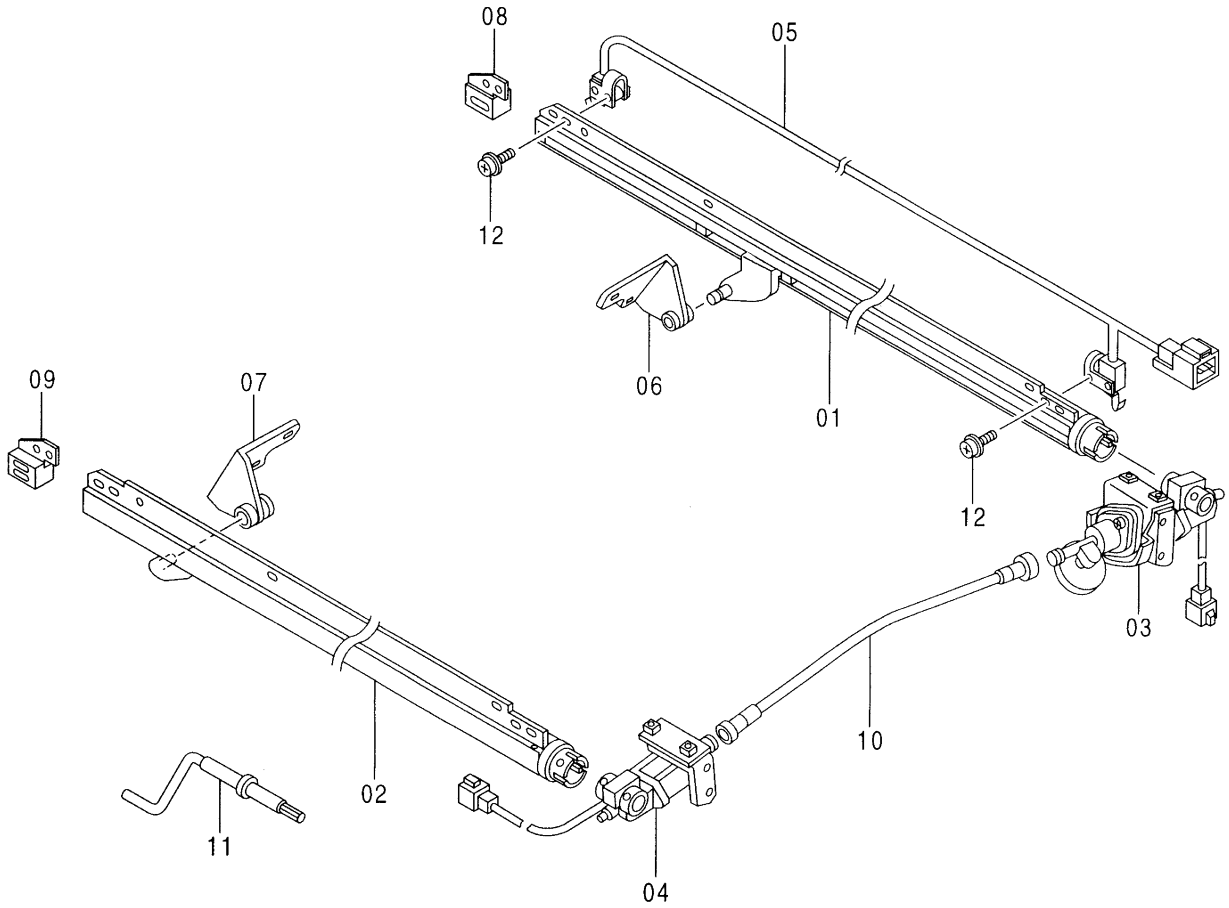

Ⓜ

ﾊﾟﾜｰ ｳｲﾝﾄﾞ <選択>
POWER WINDOW

001001-

符号 ITEM	部品番号 PART NO.	部品名	PART NAME	数量 Q'TY	サービスコード S.C	適用号機 SERIAL NO.	互換性 ICA	代替部品 REPLACEABLE PART 部品番号 PART NO.	代替部品 REPLACEABLE PART 数量 Q'TY
	4348916	ｳｲﾝﾄﾞ;ﾊﾟﾜｰ	WINDOW;POWER	1					
01	4370941	･ﾚｰﾙ;R	･RAIL	1					
02	4370942	･ﾚｰﾙ;L	･RAIL	1					
03	4370943	･ﾓｰﾀ;R	･MOTOR	1					
04	4370944	･ﾓｰﾀ;L	･MOTOR	1					
05	4370945	･ｽｲｯﾁ	･SWITCH	1					
06	4370946	･ｽﾃｰ;R	･STAY	1					
07	4370947	･ｽﾃｰ;L	･STAY	1					
08	4370948	･ｽﾄｯﾊﾟ;R	･STOPPER	1					
09	4370949	･ｽﾄｯﾊﾟ;L	･STOPPER	1					
10	4370950	･ｼｬﾌﾄ	･SHAFT	1					
11	4370951	･ﾊﾝﾄﾞﾙ	･HANDLE	1					
12	4377823	･ｽｸﾘｭ;ｾﾑｽ	･SCREW;SEMS	4					

パワーウィンド部品〈選択〉
POWER WINDOW PARTS

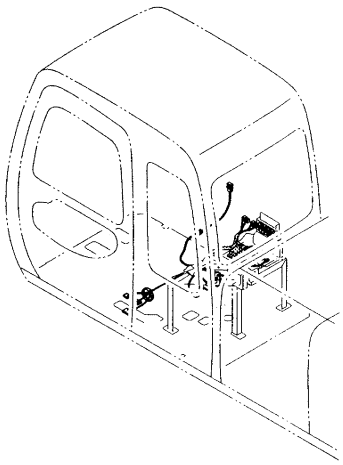

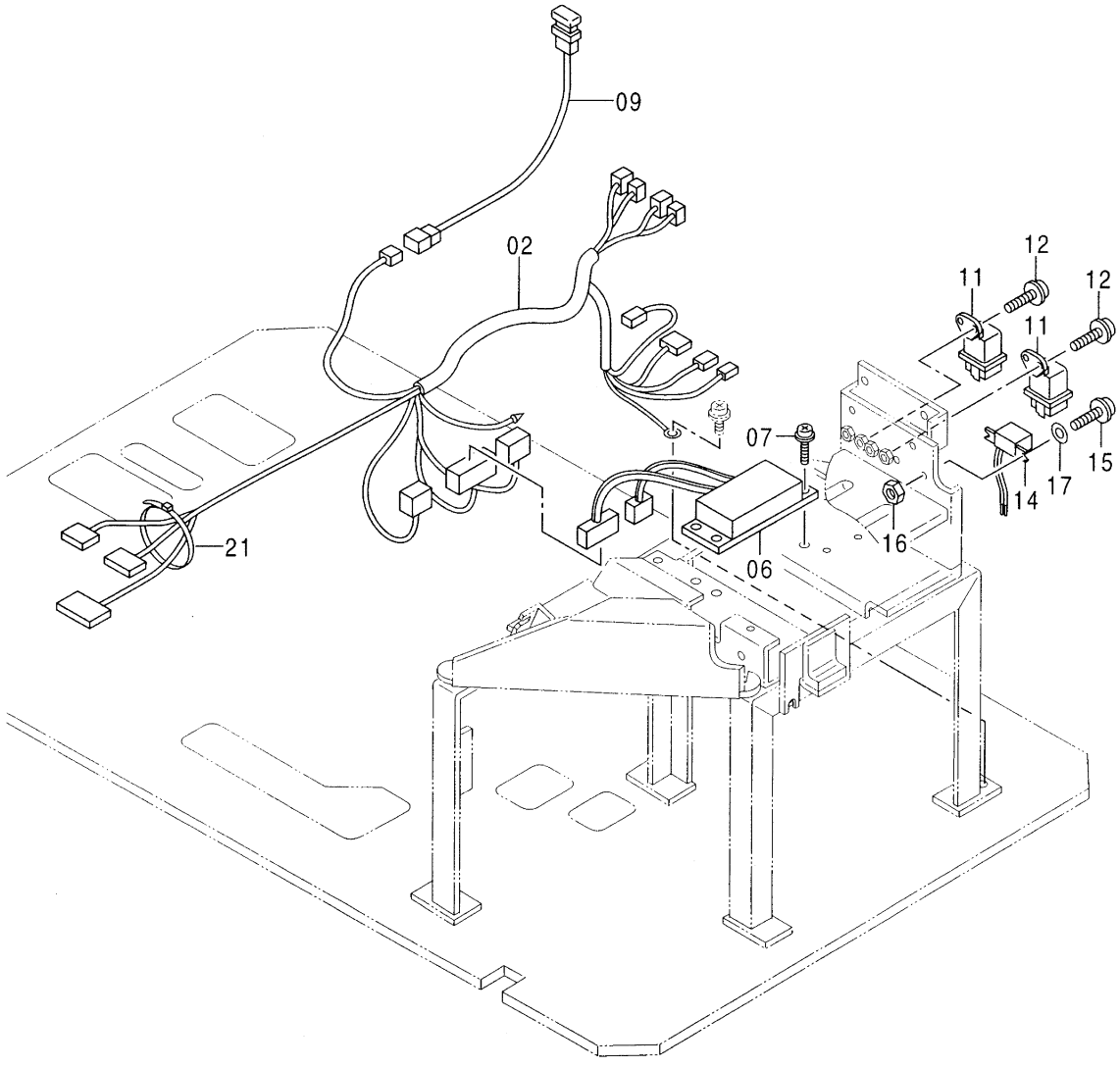

Ⓜ

ﾊﾟﾜｰｳｲﾝﾄﾞ部品 <選択>
POWER WINDOW PARTS

001001-

符号 ITEM	部品番号 PART NO.	部品名	PART NAME	数量 Q'TY	サービスコード S.C	適用号機 SERIAL NO.	互換性 ICA	代替部品 REPLACEABLE PART 部品番号 PART NO.	代替部品 REPLACEABLE PART 数量 Q'TY
02	0001905	ﾊｰﾈｽ;ﾜｲﾔ	HARNESS;WIRE	1					
06	4341466	ｺﾝﾄﾛｰﾗ	CONTROLLER	1					
07	J460616	ｽｸﾘｭ;ｾﾑｽ	SCREW;SEMS	4					
09	4352946	ｽｲｯﾁ	SWITCH	1					
11	4352729	ﾘﾚｰ	RELAY	2					
12	J450614	ｽｸﾘｭ;ｾﾑｽ	SCREW;SEMS	4					
14	4362181	ﾌﾞｻﾞｰ	BUZZER	1					
15	J460416	ｽｸﾘｭ;ｾﾑｽ	SCREW;SEMS	2					
16	M500403	ﾅｯﾄ	NUT	2					
17	A590104	ﾜｯｼｬ;ﾌﾟﾚｰﾝ	WASHER;PLANE	2					
21	4055312	ｸﾘｯﾌﾟ;ﾊﾞﾝﾄﾞ	CLIP;BAND	2					

ウィンドウォッシャ〈120, SS, LV, H, K〉
WINDOW WASHER

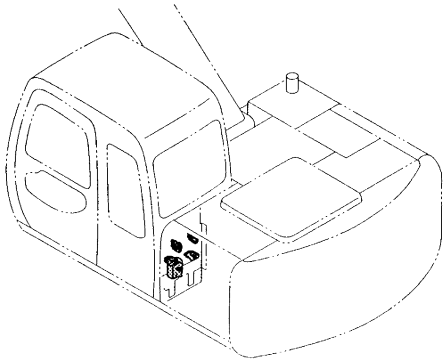

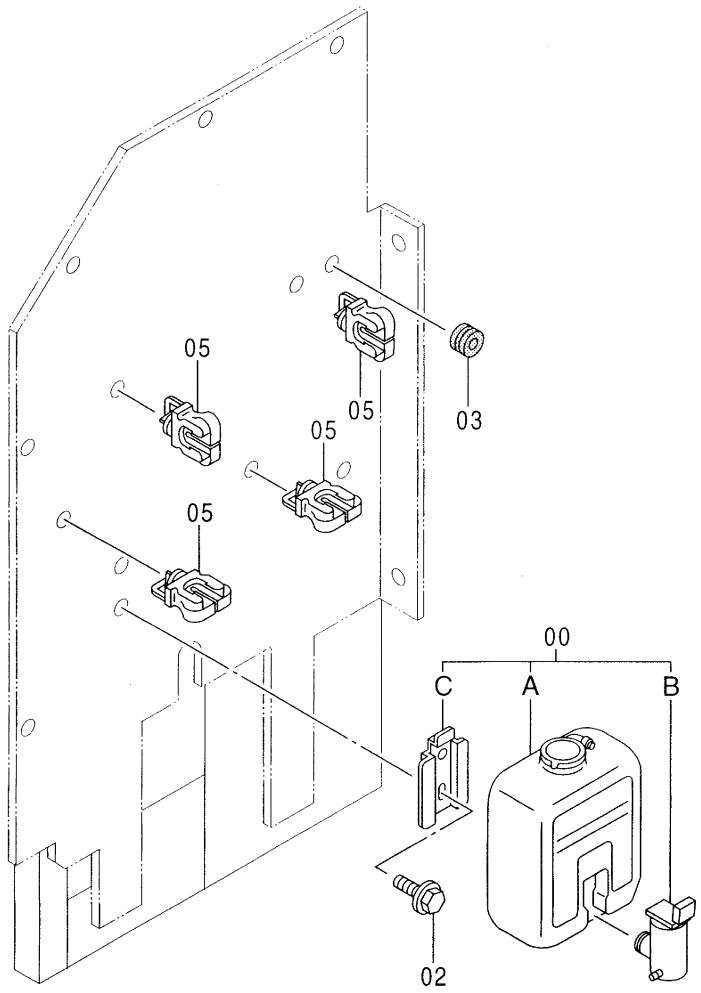

Ⓜ

ｳｲﾝﾄﾞｳｵｯｼｬ <120, SS, LV, H, K>
WINDOW WASHER

001001-

符号 ITEM	部品番号 PART NO.	部品名	PART NAME	数量 Q'TY	サービスコード S.C	適用号機 SERIAL NO.	互換性 ICA	代替部品 REPLACEABLE PART 部品番号 PART NO.	代替部品 REPLACEABLE PART 数量 Q'TY
00	4333185	ｳｲﾝﾄﾞｳｵｯｼｬ ｱｯｾﾝ	WINDOW-WASHER ASS'Y	1					
00A	4369472	･ﾀﾝｸ	･TANK	1					
00B	4326095	･ﾓｰﾀ	･MOTOR	1					
00C	4338974	･ﾌﾞﾗｹｯﾄ	･BRACKET	1					
02	J020616	ﾎﾞﾙﾄ;ｾﾑｽ	BOLT;SEMS	2					
03	94-2817	ﾌﾞｯｼﾝｸﾞ;ﾗﾊﾞｰ	BUSHING;RUBBER	1					
05	4343690	ｸﾘｯﾌﾟ	CLIP	4					

ウィンドウォッシャ〈HG, X〉
WINDOW WASHER

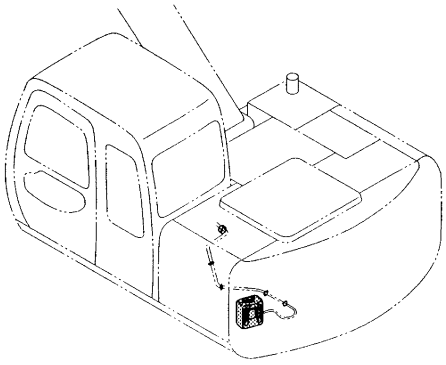

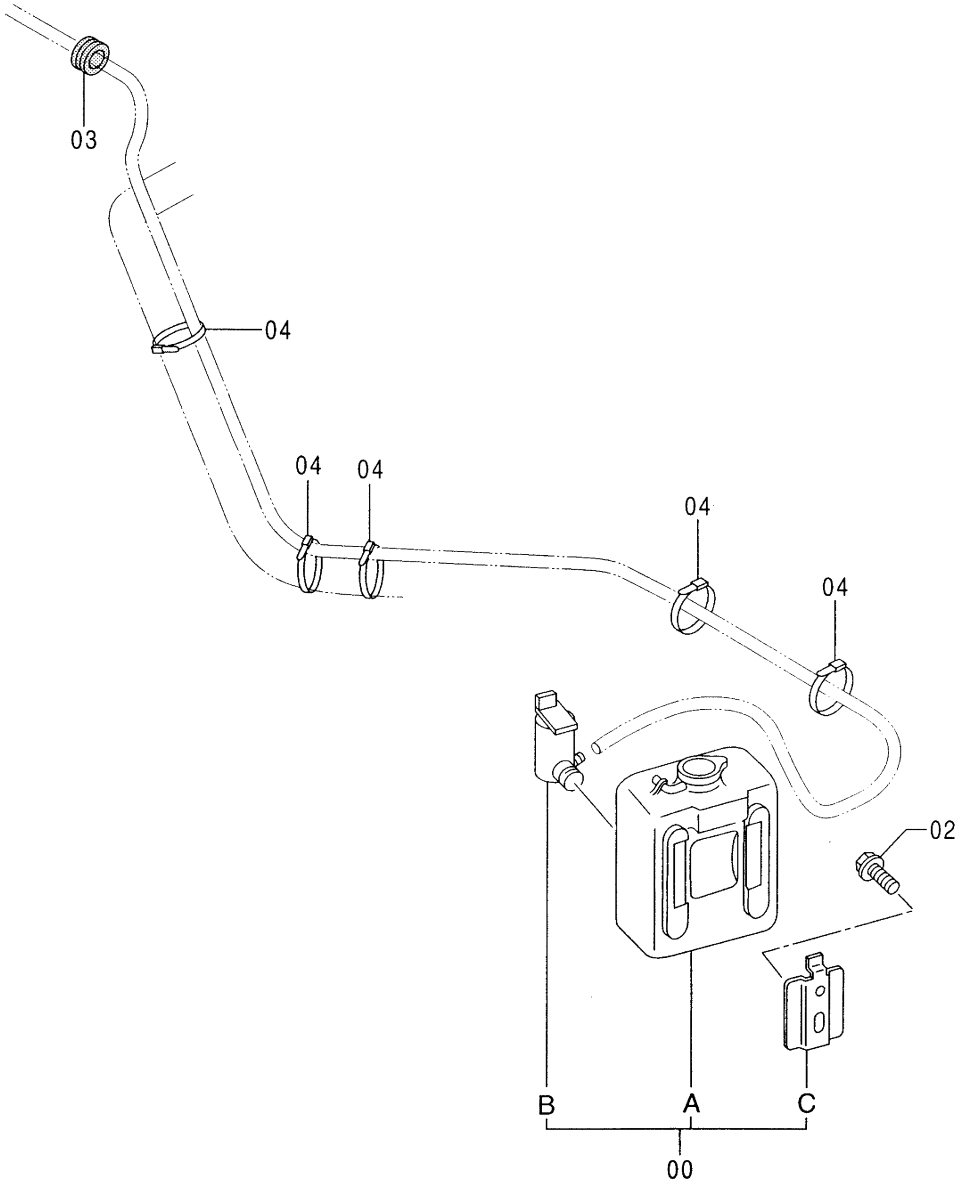

Ⓜ

ｳｨﾝﾄﾞｳｵｯｼｬ <HG, X>
WINDOW WASHER

040001-

符号 ITEM	部品番号 PART NO.	部品名	PART NAME	数量 Q'TY	サービスコード S.C	適用号機 SERIAL NO.	互換性 ICA	代替部品 REPLACEABLE PART 部品番号 PART NO.	代替部品 REPLACEABLE PART 数量 Q'TY
00	4333185	ｳｨﾝﾄﾞｳｵｯｼｬ	WINDOW-WASHER	1					
00A	4369472	･ﾀﾝｸ	･TANK	1					
00B	4326095	･ﾓｰﾀ	･MOTOR	1					
00C	4338974	･ﾌﾞﾗｹｯﾄ	･BRACKET	1					
02	J020616	ﾎﾞﾙﾄ;ｾﾑｽ	BOLT;SEMS	2					
03	94-2817	ﾌﾞｯｼﾝｸﾞ;ﾗﾊﾞｰ	BUSHING;RUBBER	1					
04	4055312	ｸﾘｯﾌﾟ;ﾊﾞﾝﾄﾞ	CLIP;BAND	5					

サンシェード〈選択〉
SUNSHADE

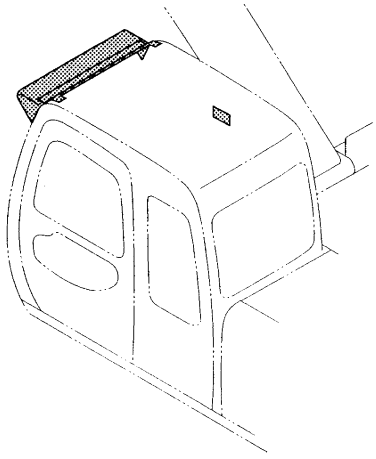

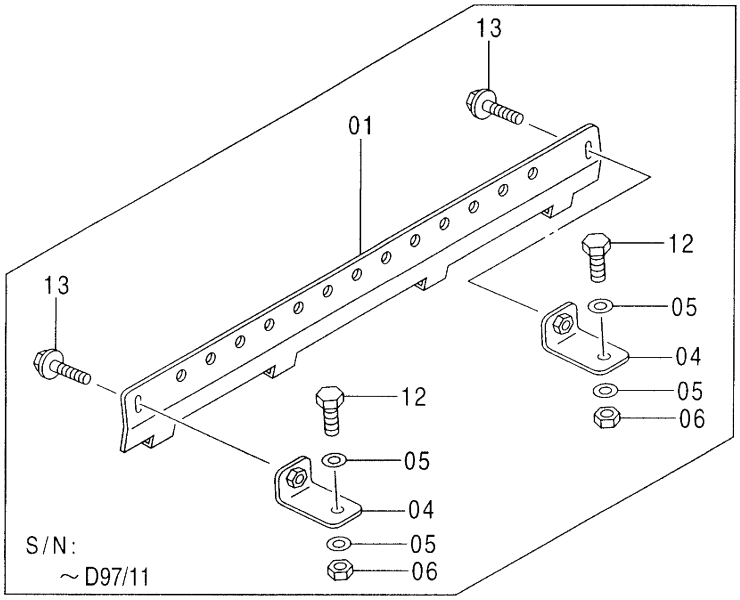

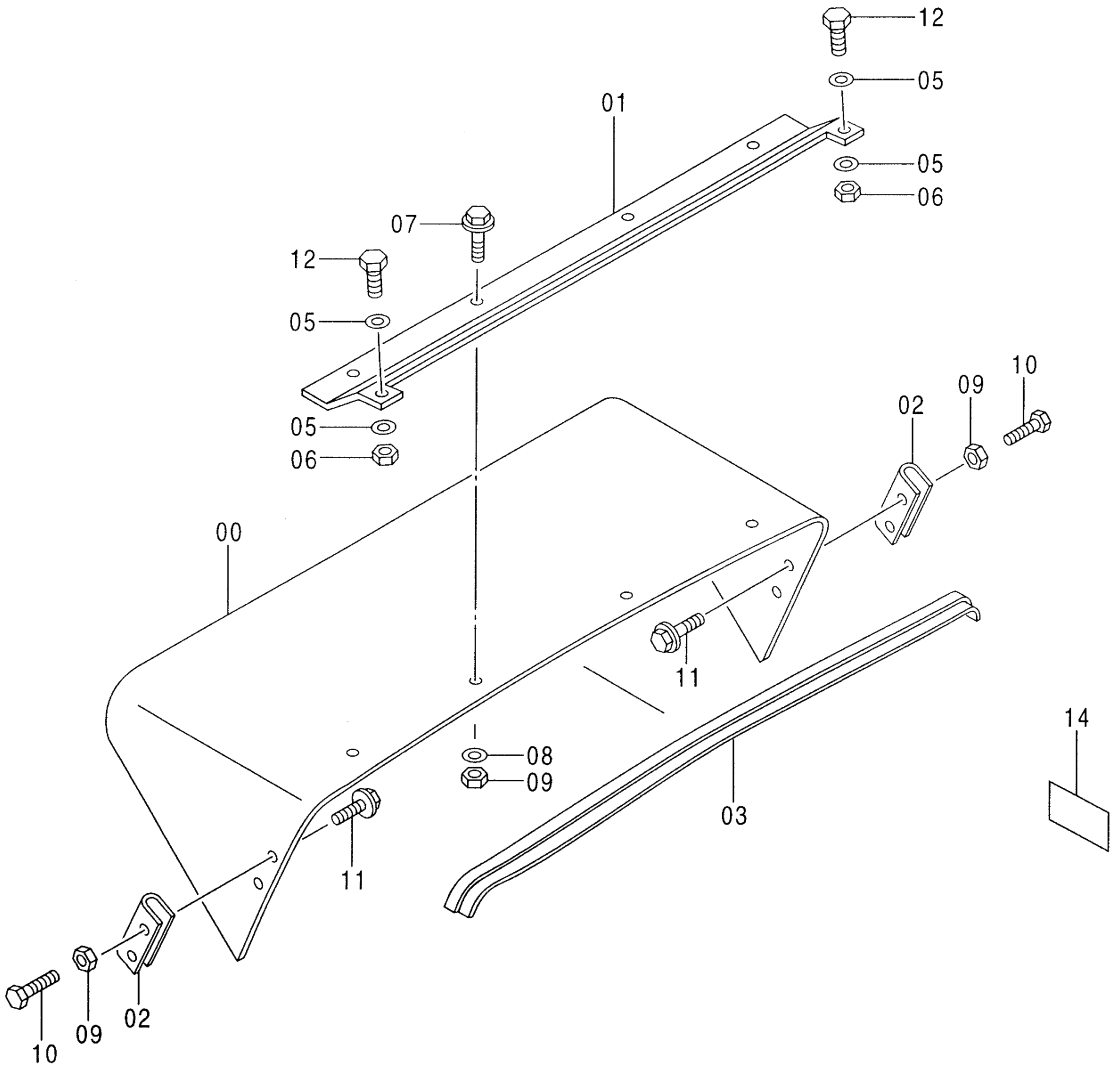

Ⓜ

ｻﾝｼｪｰﾄﾞ <選択>
SUNSHADE

001001-

符号 ITEM	部品番号 PART NO.	部品名	PART NAME	数量 Q'TY	サービスコード S.C	適用号機 SERIAL NO.	互換性 ICA	代替部品 REPLACEABLE PART 部品番号 PART NO.	代替部品 REPLACEABLE PART 数量 Q'TY
00	2040471	ｻﾝｼｪｰﾄﾞ	SUNSHADE	1					
01	3078874	ﾌﾞﾗｹｯﾄ	BRACKET	1		-D97/11			
01	3083003	ﾌﾞﾗｹｯﾄ	BRACKET	1	#	D97/12-			
02	4379480	ﾌﾞﾗｹｯﾄ	BRACKET	2					
03	4356604	ﾌﾞｯｼﾝｸﾞ;ﾗﾊﾞｰ	BUSHING;RUBBER	1					
04	9748051	ﾌﾞﾗｹｯﾄ	BRACKET	2		-D97/11			
05	J253114	ﾜｯｼｬ;ﾌﾟﾚｰﾝ	WASHER;PLANE	4					
06	J231214	ﾅｯﾄ	NUT	2					
07	J090825	ﾎﾞﾙﾄ;ｾﾑｽ	BOLT;SEMS	4					
08	J253108	ﾜｯｼｬ;ﾌﾟﾚｰﾝ	WASHER;PLANE	4					
09	J231108	ﾅｯﾄ	NUT	8					
10	J960820	ﾎﾞﾙﾄ	BOLT	4					
11	J090816	ﾎﾞﾙﾄ;ｾﾑｽ	BOLT;SEMS	4					
12	J971430	ﾎﾞﾙﾄ	BOLT	2					
13	J061025	ﾎﾞﾙﾄ;ｾﾑｽ	BOLT;SEMS	2		-D97/11			
14	3079531	ﾈｰﾑﾌﾟﾚｰﾄ	NAME-PLATE	1					

フロアパーツ 〈120, SS, HG, LV, X, E, H〉
FLOOR PARTS

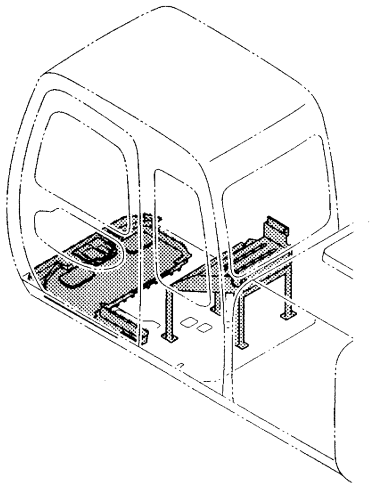

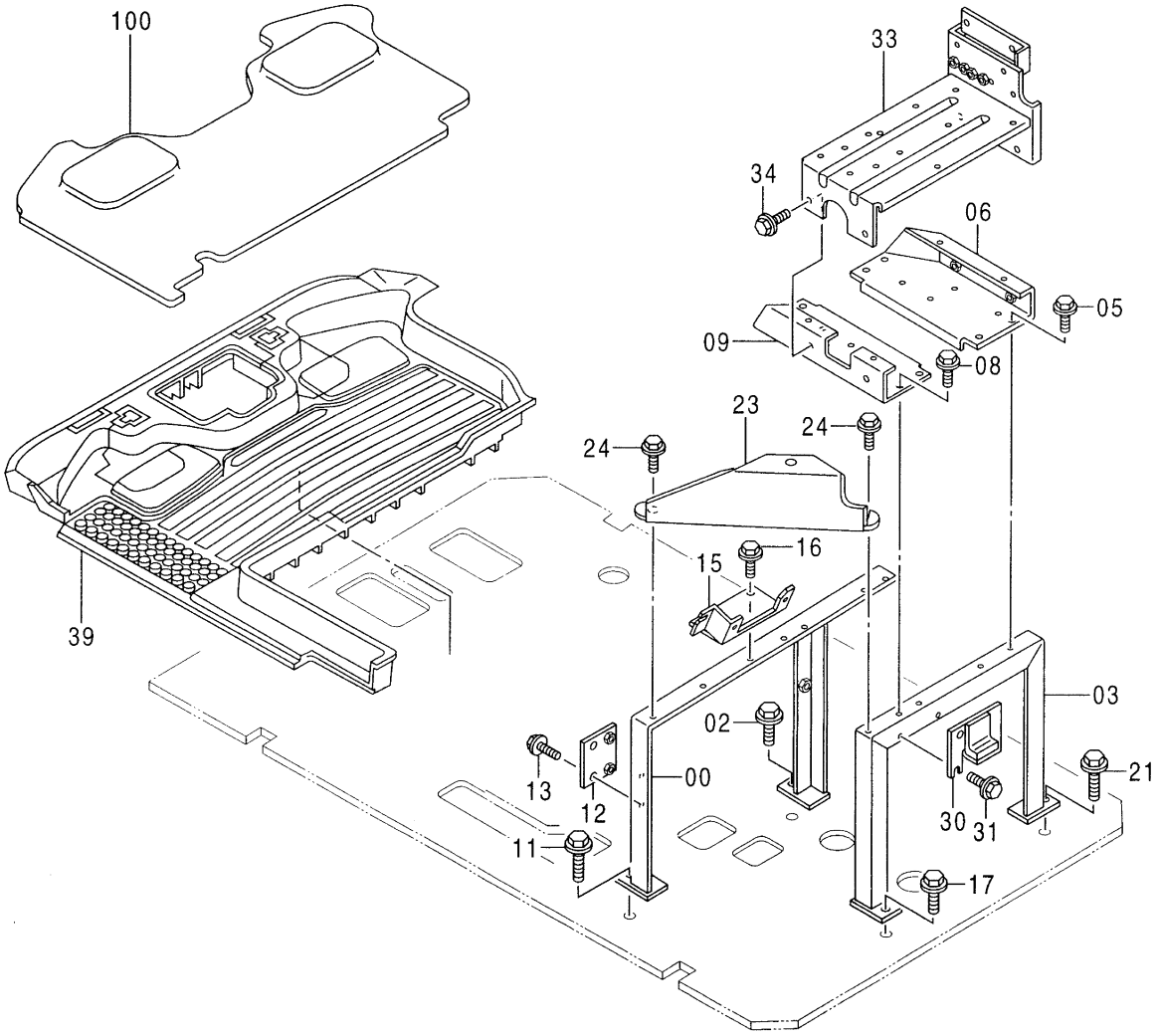

Ⓜ

フロア パーツ <120, SS, HG, LV, X, E, H>
FLOOR PARTS

001001-

符号 ITEM	部品番号 PART NO.	部品名	PART NAME	数量 Q'TY	サービスコード S.C	適用号機 SERIAL NO.	互換性 ICA	代替部品 REPLACEABLE PART 部品番号 PART NO.	代替部品 REPLACEABLE PART 数量 Q'TY
00	7029266	サポート	SUPPORT	1					
02	J011025	ボルト;セムス	BOLT;SEMS	1					
03	7029267	サポート	SUPPORT	1					
05	J020820	ボルト;セムス	BOLT;SEMS	4					
06	8060883	ブラケット	BRACKET	1					
08	J020820	ボルト;セムス	BOLT;SEMS	4					
09	8060884	ブラケット	BRACKET	1					
11	J021030	ボルト;セムス	BOLT;SEMS	1					
12	9743487	ブラケット	BRACKET	1					
13	J020820	ボルト;セムス	BOLT;SEMS	2					
15	8060885	ブラケット	BRACKET	1					
16	J020820	ボルト;セムス	BOLT;SEMS	2					
17	J011025	ボルト;セムス	BOLT;SEMS	1					
21	J021030	ボルト;セムス	BOLT;SEMS	1					
23	9743628	ブラケット	BRACKET	1					
24	J020820	ボルト;セムス	BOLT;SEMS	2					
30	8061717	ブラケット	BRACKET	1					
31	J020820	ボルト;セムス	BOLT;SEMS	2					
33	7029268	ブラケット	BRACKET	1					
34	J020820	ボルト;セムス	BOLT;SEMS	4					
39	0002043	マット;フロア	MAT;FLOOR	1					
100	4367286	フロアカーペット	FLOOR-CARPET	1	OP				

フロアパーツ〈Z〉
FLOOR PARTS

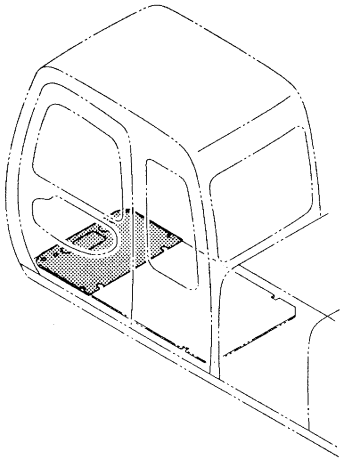

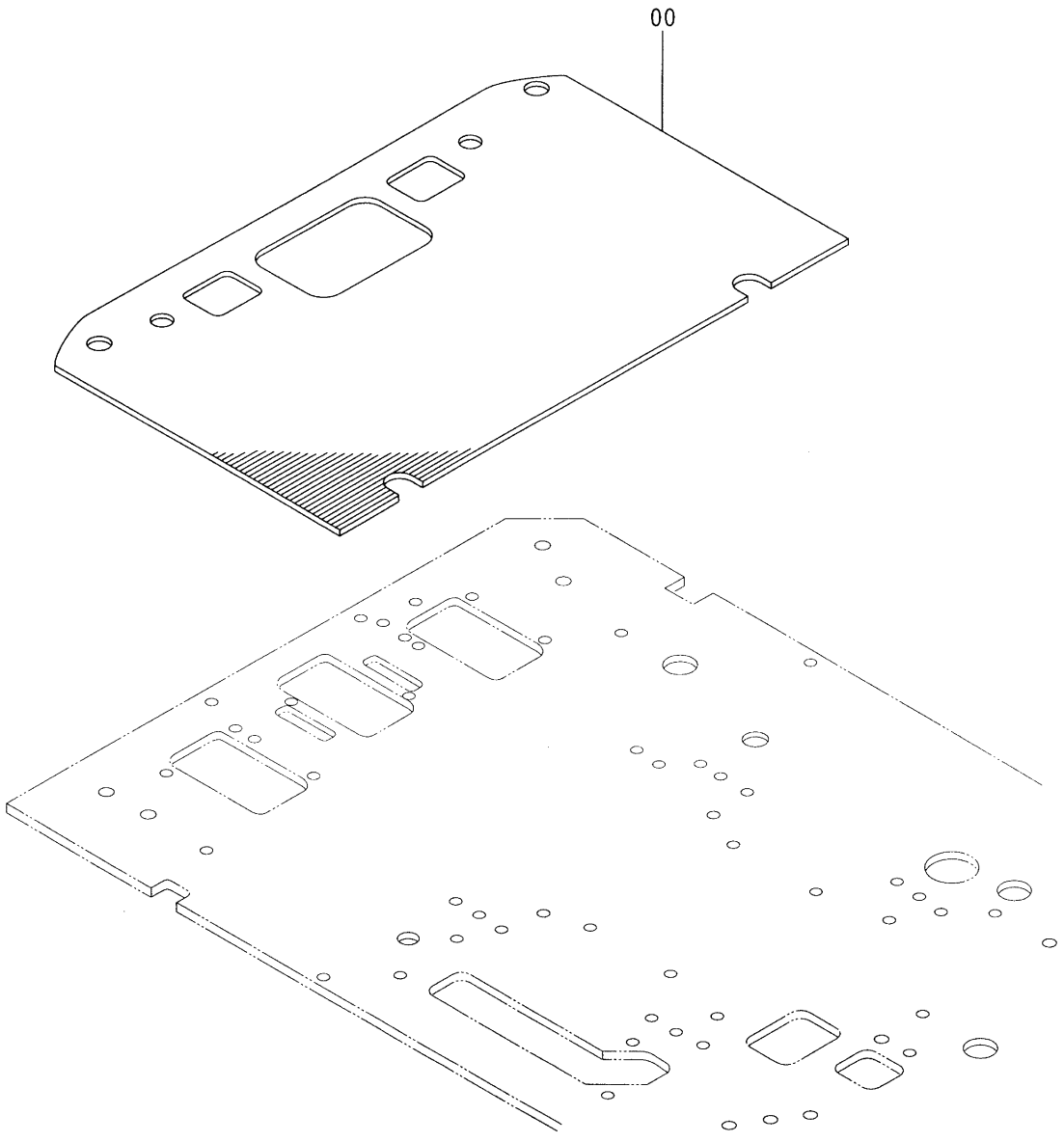

Ⓜ

フロア パーツ <Z>
FLOOR PARTS

050001-

符号 ITEM	部品番号 PART NO.	部品名	PART NAME	数量 Q'TY	サービスコード S.C	適用号機 SERIAL NO.	互換性 ICA	代替部品 REPLACEABLE PART 部品番号 PART NO.	代替部品 REPLACEABLE PART 数量 Q'TY
00	3078491	マット;フロア	MAT;FLOOR	1					

フロアパーツ〈K〉
FLOOR PARTS

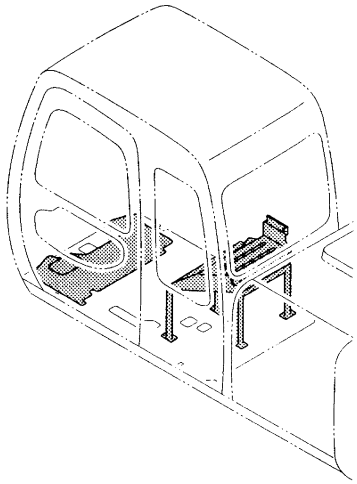

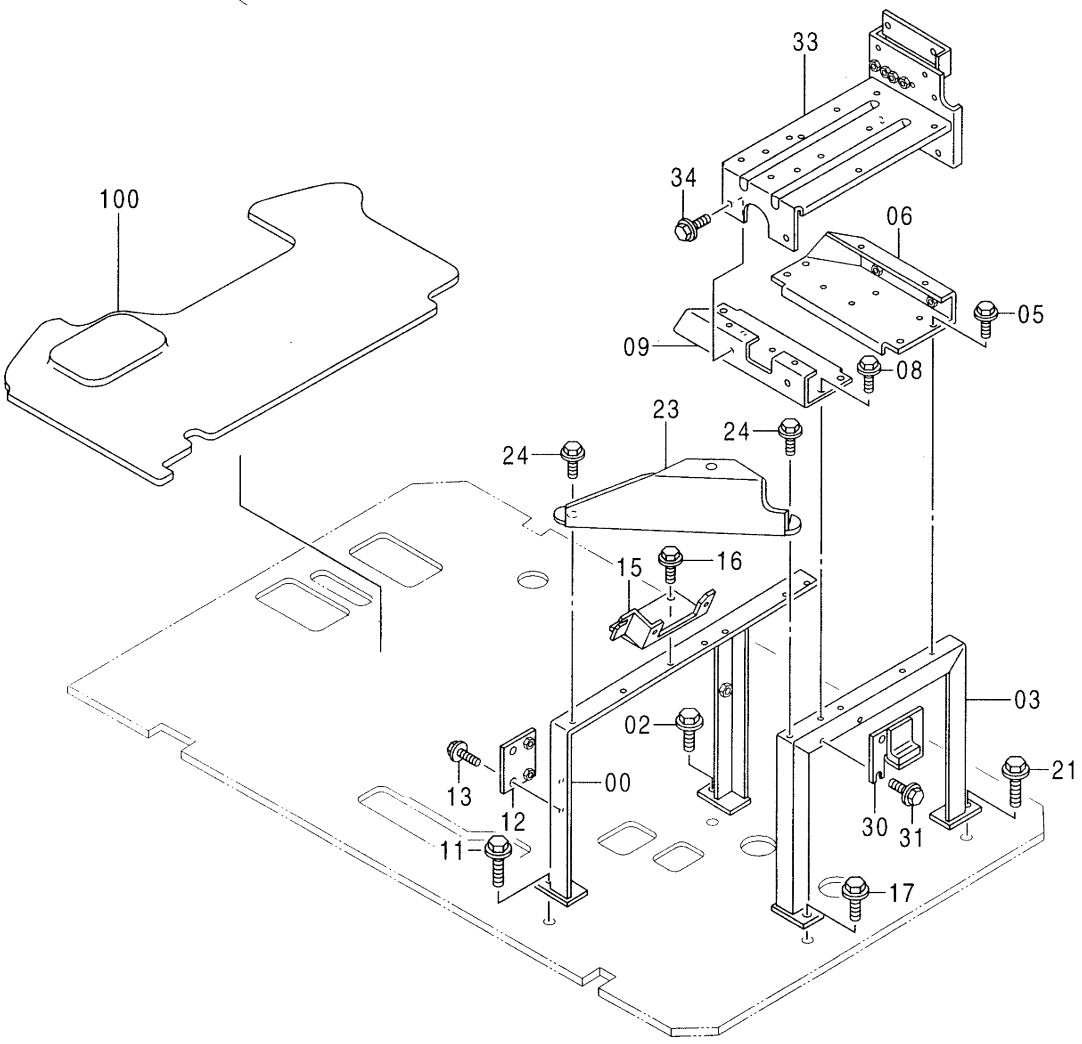

Ⓜ

フロア パーツ <K>
FLOOR PARTS

001001-

符号 ITEM	部品番号 PART NO.	部品名	PART NAME	数量 Q'TY	サービスコード S.C	適用号機 SERIAL NO.	互換性 ICA	代替部品 REPLACEABLE PART 部品番号 PART NO.	代替部品 REPLACEABLE PART 数量 Q'TY
00	7029266	サポート	SUPPORT	1					
02	J011025	ボルト;セムス	BOLT;SEMS	1					
03	7029267	サポート	SUPPORT	1					
05	J020820	ボルト;セムス	BOLT;SEMS	4					
06	8060883	ブラケット	BRACKET	1					
08	J020820	ボルト;セムス	BOLT;SEMS	4					
09	8060884	ブラケット	BRACKET	1					
11	J021030	ボルト;セムス	BOLT;SEMS	1					
12	9743487	ブラケット	BRACKET	1					
13	J020820	ボルト;セムス	BOLT;SEMS	2					
15	8060885	ブラケット	BRACKET	1					
16	J020820	ボルト;セムス	BOLT;SEMS	2					
17	J011025	ボルト;セムス	BOLT;SEMS	1					
21	J021030	ボルト;セムス	BOLT;SEMS	1					
23	9743628	ブラケット	BRACKET	1					
24	J020820	ボルト;セムス	BOLT;SEMS	2					
30	8061717	ブラケット	BRACKET	1					
31	J020820	ボルト;セムス	BOLT;SEMS	2					
33	7029268	ブラケット	BRACKET	1					
34	J020820	ボルト;セムス	BOLT;SEMS	4					
100	4372198	フロアカーペット	FLOOR-CARPET	1	OP				

フロアパーツ (HG) 〈HG, X〉
FLOOR PARTS (HG)

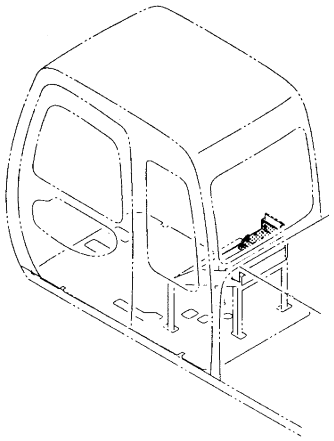

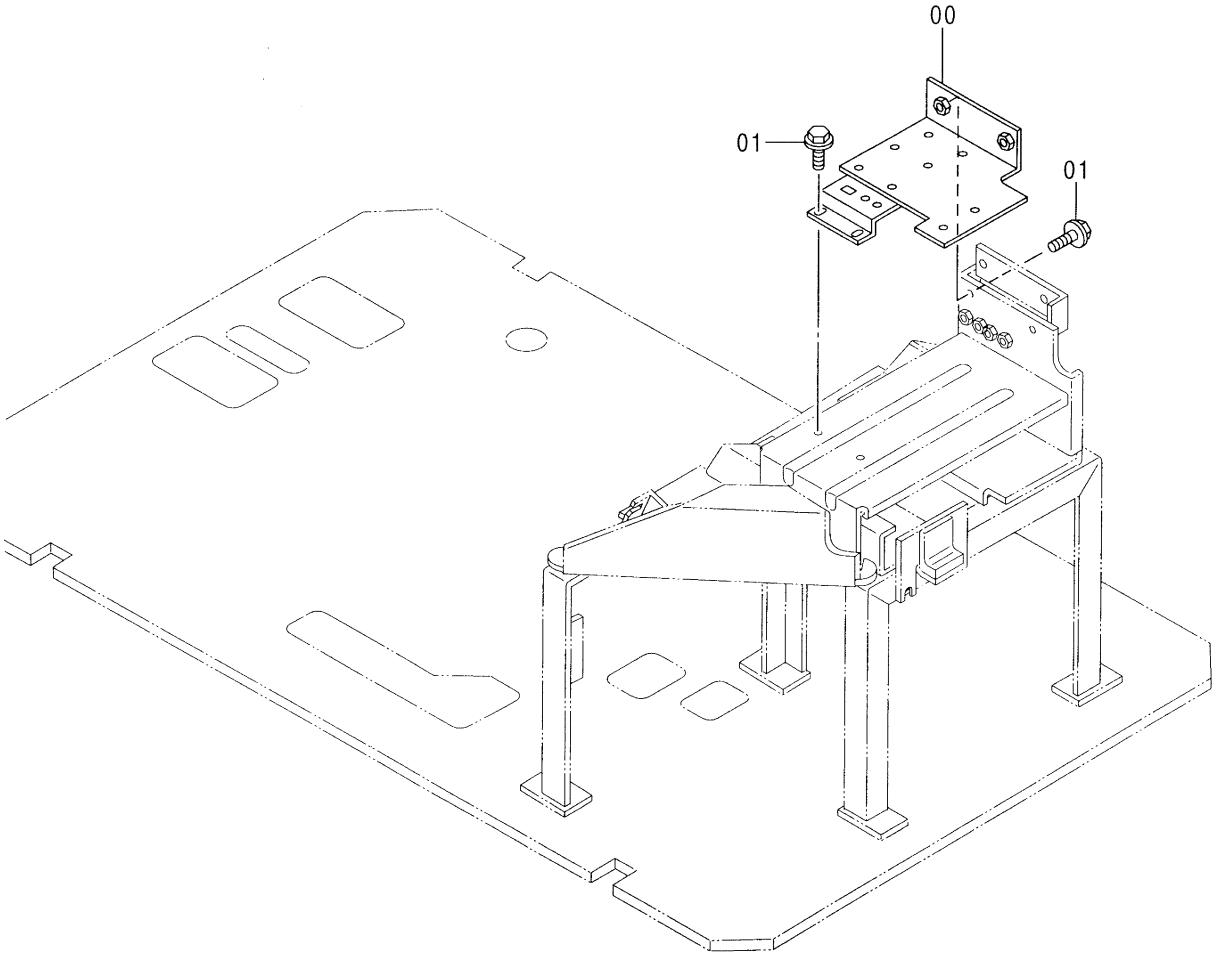

Ⓜ

フロア パーツ (HG) <HG, X>
FLOOR PARTS (HG)

040001-

符号 ITEM	部品番号 PART NO.	部品名	PART NAME	数量 Q'TY	サービスコード S.C	適用号機 SERIAL NO.	互換性 ICA	代替部品 REPLACEABLE PART 部品番号 PART NO.	代替部品 REPLACEABLE PART 数量 Q'TY
00	8065588	ブラケット	BRACKET	1					
01	J020820	ボルト;セムス	BOLT;SEMS	4					

フロアプレート
FLOOR PLATE

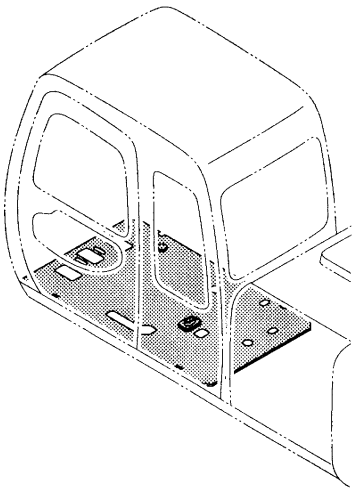

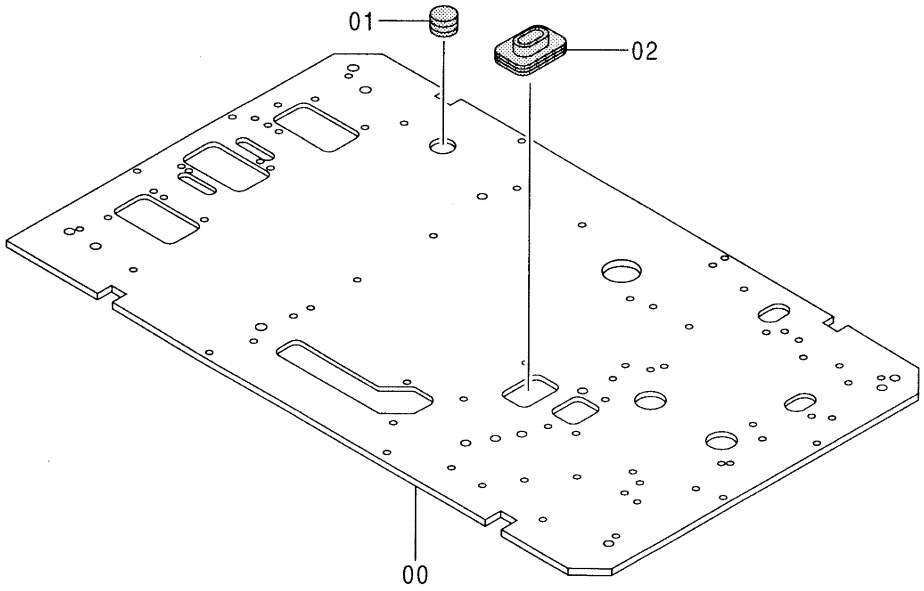

フロア プレート
FLOOR PLATE

001001-

符号 ITEM	部品番号 PART NO.	部品名	PART NAME	数量 Q'TY	サービスコード S.C	適用号機 SERIAL NO.	互換性 ICA	代替部品 REPLACEABLE PART 部品番号 PART NO.	代替部品 REPLACEABLE PART 数量 Q'TY
00	6014634	プレート <120, SS, HG, LV, X, E, H, K>	PLATE	1					
00	6016433	プレート <Z>	PLATE	1					
01	4288445	ブッシング	BUSHING	1					
02	4351011	ブッシング;ラバー	BUSHING;RUBBER	1					

シート〈120, SS, HG, LV, X, H, K〉
SEAT

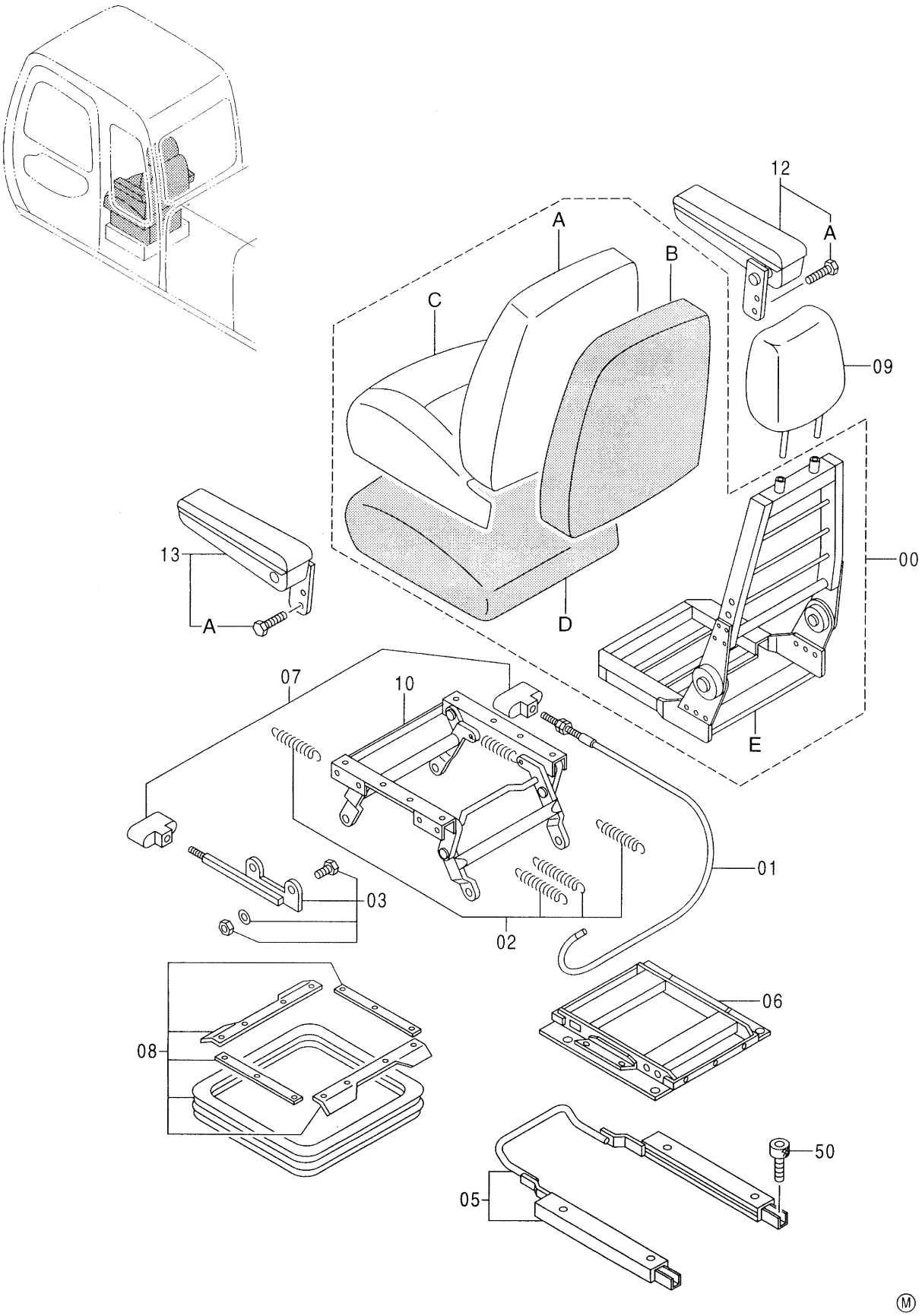

Ⓜ

シート <120, SS, HG, LV, X, H, K>
SEAT

001001-

符号 ITEM	部品番号 PART NO.	部品名	PART NAME	数量 Q'TY	サービスコード S.C	適用号機 SERIAL NO.	互換性 ICA	代替部品 REPLACEABLE PART 部品番号 PART NO.	代替部品 REPLACEABLE PART 数量 Q'TY
00-13	4342226	シート アッセン	SEAT ASS'Y	1					
00	4373465	・シート	・SEAT	1					
00A	4370193	・・カバー	・・COVER	1					
00B	4370194	・・パッド	・・PAD	1					
00C	4370195	・・カバー	・・COVER	1					
00D	4370196	・・パッド	・・PAD	1					
00E	4370197	・・フレーム	・・FRAME	1					
01	4370198	・ケーブル	・CABLE	1					
02	4370199	・スプリング	・SPRING	1					
03	4370200	・ラッチ	・LATCH	1					
05	4370202	・スライダ	・SLIDER	1					
06	4370203	・フレーム	・FRAME	1					
07	4370204	・ハンドル	・HANDLE	1					
08	4370206	・カバー	・COVER	1					
09	4370207	・レスト;ヘッド	・REST;HEAD	1					
10	4370205	・ブラケット	・BRACKET	1					
12	4407131	・レスト;アーム (R)	・REST;ARM (R)	1	#	-054494	I	4422856	1
12	4422856	・レスト;アーム (R)	・REST;ARM (R)	1	#	054495-			
12A	4407281	・・ボルト	・・BOLT	2	#				
13	4407130	・レスト;アーム (L)	・REST;ARM (L)	1	#	-054494	I	4422855	1
13	4422855	・レスト;アーム (L)	・REST;ARM (L)	1	#	054495-			
13A	4407281	・・ボルト	・・BOLT	2	#				
50	M340816	ボルト;ソケット	BOLT;SOCKET	4					

シート〈E〉
SEAT

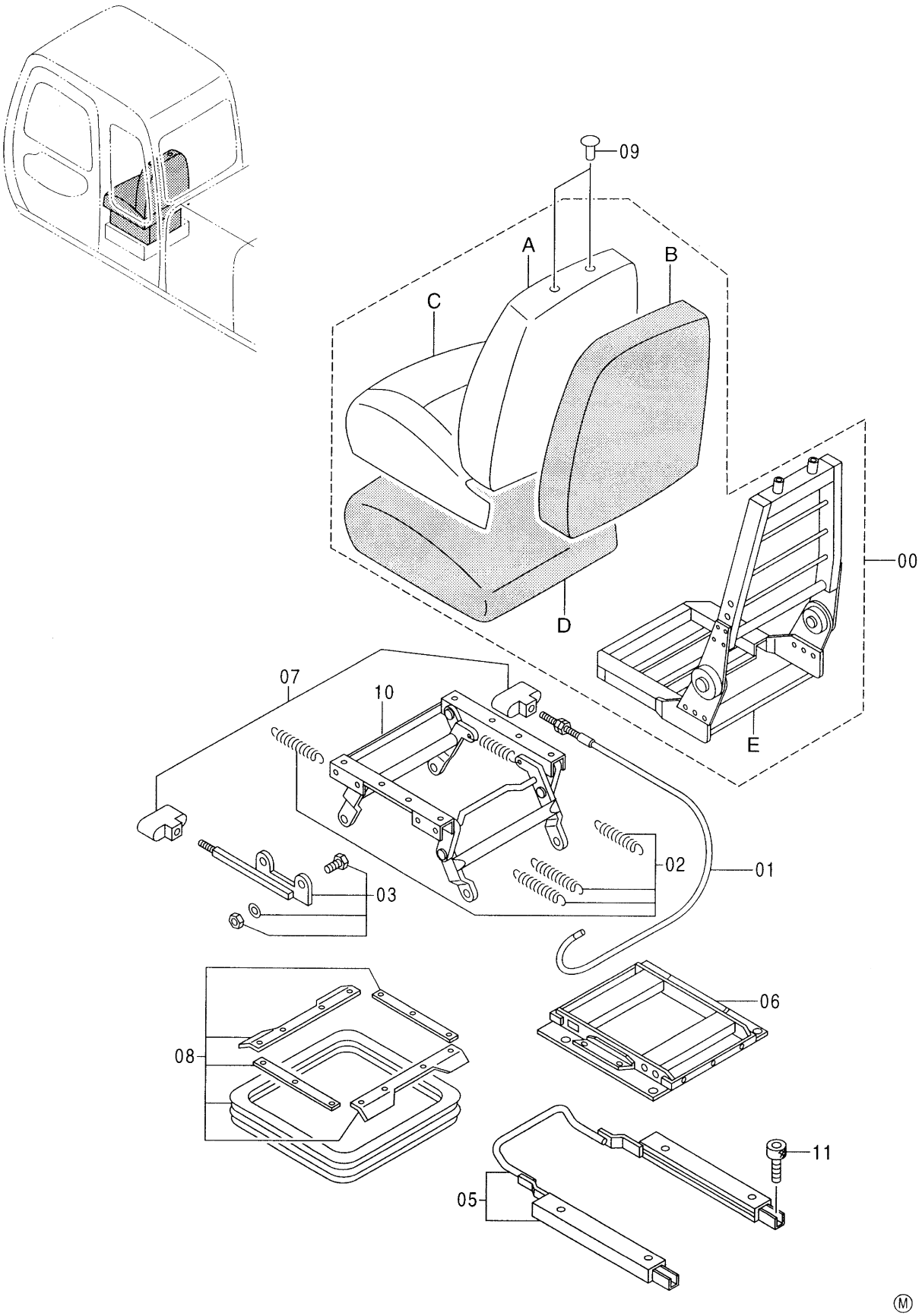

Ⓜ

シート <E>
SEAT

030001-

符号 ITEM	部品番号 PART NO.	部品名	PART NAME	数量 Q'TY	サービスコード S.C	適用号機 SERIAL NO.	互換性 ICA	代替部品 REPLACEABLE PART 部品番号 PART NO.	代替部品 REPLACEABLE PART 数量 Q'TY
00-10	4374373	シート アッセン	SEAT ASS'Y	1					
00	4377879	・シート	・SEAT	1					
00A	4377680	・・カバー	・・COVER	1					
00B	4370194	・・パッド	・・PAD	1					
00C	4377681	・・カバー	・・COVER	1					
00D	4370196	・・パッド	・・PAD	1					
00E	4370197	・・フレーム	・・FRAME	1					
01	4370198	・ケーブル	・CABLE	1					
02	4370199	・スプリング	・SPRING	1					
03	4370200	・ラッチ	・LATCH	1					
05	4370202	・スライダ	・SLIDER	1					
06	4370203	・フレーム	・FRAME	1					
07	4370204	・ハンドル	・HANDLE	1					
08	4370206	・カバー	・COVER	1					
09	4377678	・クリップ	・CLIP	2					
10	4370205	・ブラケット	・BRACKET	1					
11	M340816	ボルト;ソケット	BOLT;SOCKET	4					

シート〈Z〉
SEAT

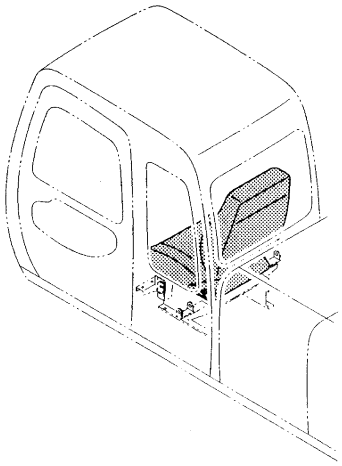

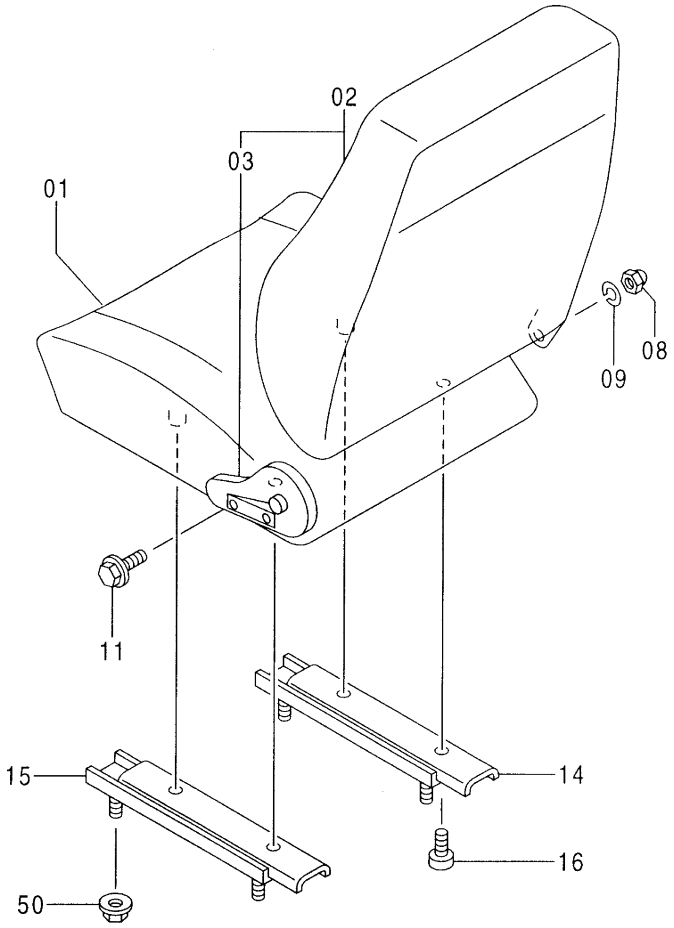

シート <Z>
SEAT

050001-

符号 ITEM	部品番号 PART NO.	部品名	PART NAME	数量 Q'TY	サービスコード S.C	適用号機 SERIAL NO.	互換性 ICA	代替部品 REPLACEABLE PART 部品番号 PART NO.	代替部品 REPLACEABLE PART 数量 Q'TY
00-16	4372428	ｼｰﾄ	SEAT	1					
01	4388785	･ｸｯｼｮﾝ	･CUSHION	1					
02	4388786	･ｸｯｼｮﾝ	･CUSHION	1					
03	4278840	･･ｱｼﾞｬｽﾀ	･･ADJUSTER	1					
08	4278845	･ｷｬｯﾌﾟ	･CAP	1					
09	4355581	･ﾌﾞｯｼﾝｸﾞ	･BUSHING	1					
11	4278844	･ﾎﾞﾙﾄ	･BOLT	2					
14	4300069	･ｽﾗｲﾄﾞ (RH)	･SLIDE (RH)	1					
15	4278841	･ｽﾗｲﾄﾞ (LH)	･SLIDE (LH)	1					
16	4278843	･ｽｸﾘｭ	･SCREW	4					
50	M669008	ﾅｯﾄ;ｻﾗﾊﾞﾈｻﾞｯｷ	NUT;C-SW	4					

シートスタンド〈120, SS, HG, LV, X, E, H, K〉
SEAT STAND

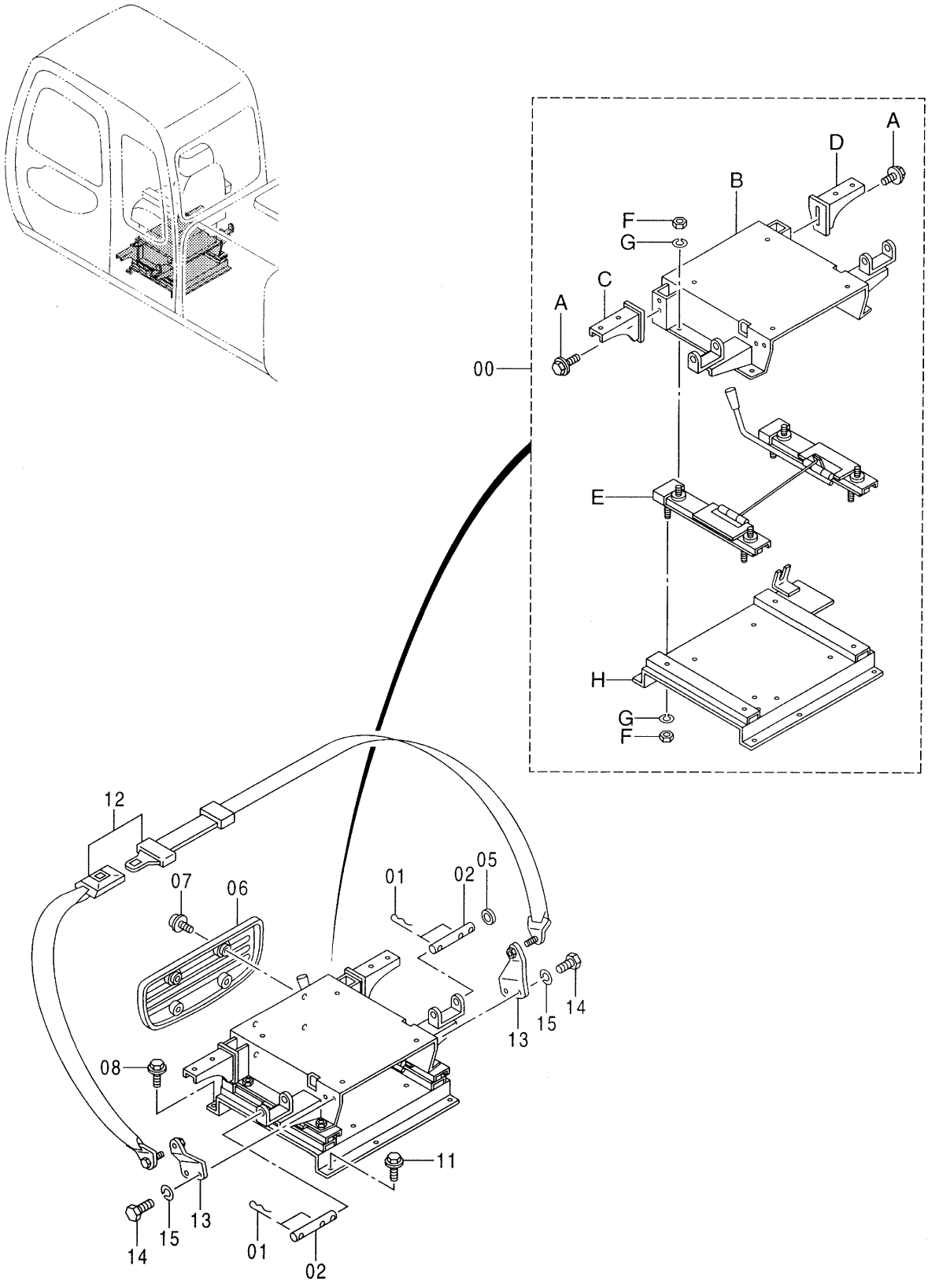

Ⓜ

シート スタンド <120, SS, HG, LV, X, E, H, K>
SEAT STAND

001001-

符号 ITEM	部品番号 PART NO.	部品名	PART NAME	数量 Q'TY	サービスコード S.C	適用号機 SERIAL NO.	互換性 ICA	代替部品 REPLACEABLE PART 部品番号 PART NO.	代替部品 REPLACEABLE PART 数量 Q'TY
00	9136715	ｷｬﾘｱ	CARRIER	1					
00A	J021025	･ﾎﾞﾙﾄ;ｾﾑｽ	･BOLT;SEMS	4					
00B	7029352	･ｷｬﾘｱ	･CARRIER	1					
00C	8061123	･ﾌﾞﾗｹｯﾄ (L)	･BRACKET (L)	1					
00D	8061563	･ﾌﾞﾗｹｯﾄ (R)	･BRACKET (R)	1					
00E	4345311	･ｽﾗｲﾀﾞ	･SLIDER	1					
00F	J952010	･ﾅｯﾄ	･NUT	8					
00G	A590910	･ﾜｯｼｬ;ｽﾌﾟﾘﾝｸﾞ	･WASHER;SPRING	8					
00H	8061040	･ｽﾀﾝﾄﾞ	･STAND	1					
01	4372109	ﾋﾟﾝ;ﾛｯｸ	PIN;LOCK	5					
02	4341890	ﾋﾟﾝ	PIN	2					
05	4018545	ﾜｯｼｬ	WASHER	1					
06	3072610	ｶﾊﾞｰ	COVER	1					
07	J680625	ｽｸﾘｭ;ｾﾑｽ	SCREW;SEMS	4					
08	J011025	ﾎﾞﾙﾄ;ｾﾑｽ	BOLT;SEMS	4					
11	J021025	ﾎﾞﾙﾄ;ｾﾑｽ	BOLT;SEMS	3					
12	4319875	SEAT;BELT	SEAT;BELT	1					
13	8065061	ﾌﾞﾗｹｯﾄ	BRACKET	2					
14	4235232	ﾎﾞﾙﾄ	BOLT	4					
15	J219167	ﾜｯｼｬ;ｽﾌﾟﾘﾝｸﾞ	WASHER;SPRING	4					

シートスタンド〈Z〉
SEAT STAND

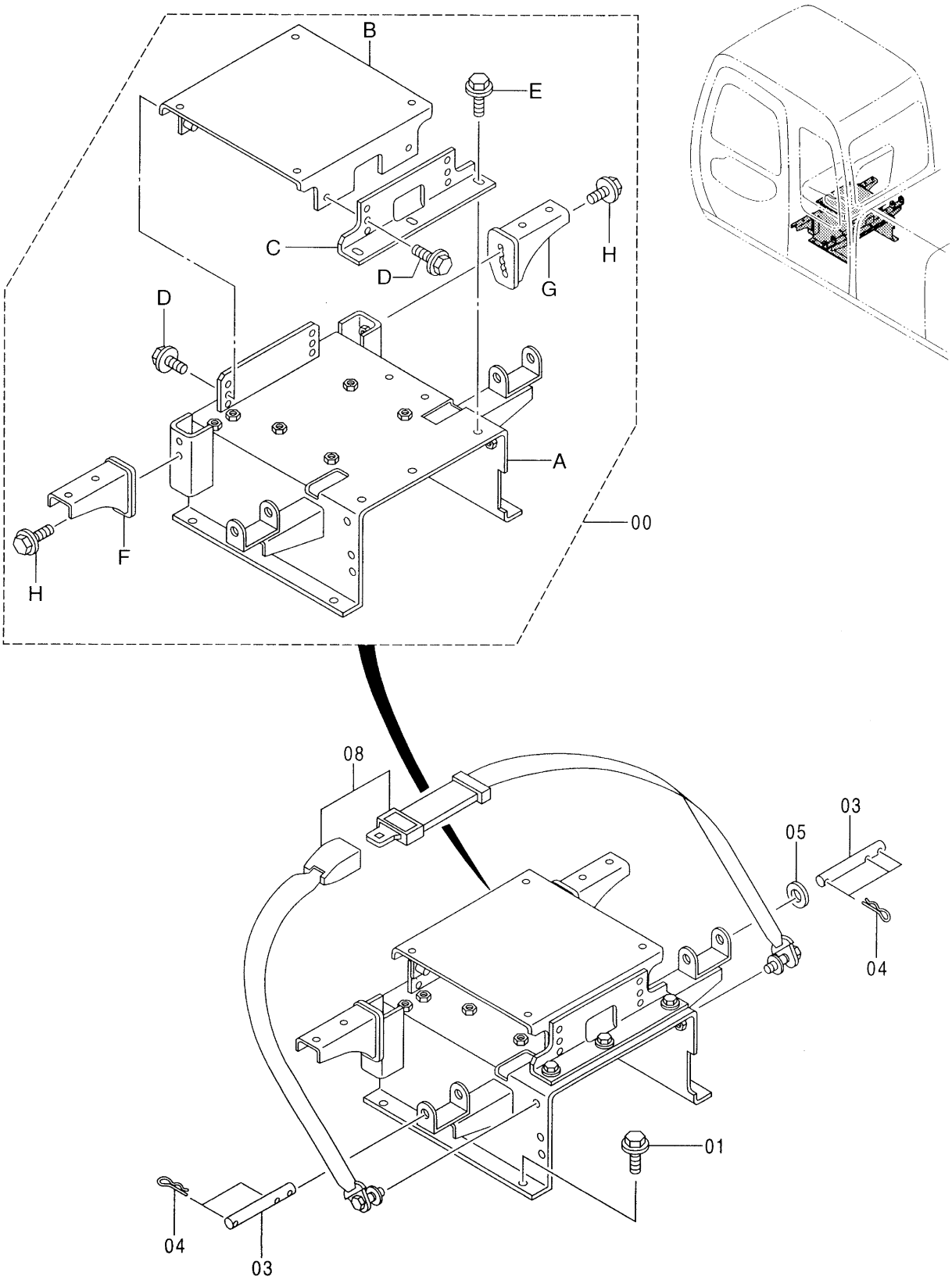

Ⓜ

シート スタンド <Z>
SEAT STAND

050001-

符号 ITEM	部品番号 PART NO.	部品名	PART NAME	数量 Q'TY	サービスコード S.C	適用号機 SERIAL NO.	互換性 ICA	代替部品 REPLACEABLE PART 部品番号 PART NO.	代替部品 REPLACEABLE PART 数量 Q'TY
00	9156077	スタンド	STAND	1					
00A	6015994	・スタンド	・STAND	1					
00B	7031978	・スタンド	・STAND	1					
00C	3077263	・ブラケット	・BRACKET	1					
00D	J011025	・ボルト;セムス	・BOLT;SEMS	4					
00E	J021030	・ボルト;セムス	・BOLT;SEMS	3					
00F	8061123	・ブラケット (L)	・BRACKET (L)	1					
00G	8061563	・ブラケット (R)	・BRACKET (R)	1					
00H	J021025	・ボルト;セムス	・BOLT;SEMS	4					
01	J011025	ボルト;セムス	BOLT;SEMS	4					
03	4341890	ピン	PIN	2					
04	4077248	ピン;ロック	PIN;LOCK	5					
05	4018545	ワッシャ	WASHER	1					
08	4372253	シートベルト	SEAT-BELT	1					

カバー (1)
COVER (1)

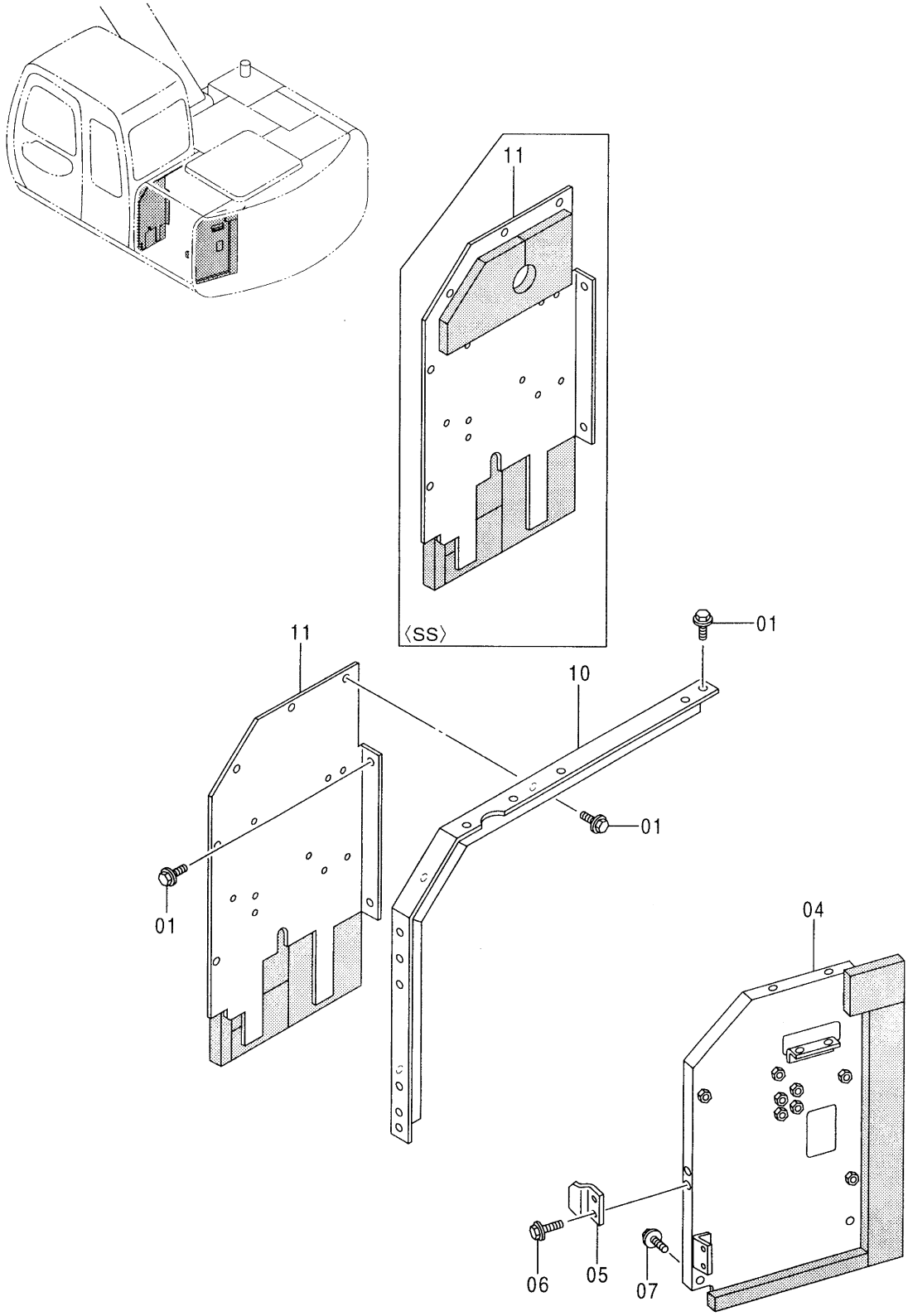

Ⓜ

カバー (1)
COVER (1)

001001-

符号 ITEM	部品番号 PART NO.	部品名	PART NAME	数量 Q'TY	サービスコード S.C	適用号機 SERIAL NO.	互換性 ICA	代替部品 REPLACEABLE PART 部品番号 PART NO.	代替部品 REPLACEABLE PART 数量 Q'TY
01	J021025	ボルト;セムス	BOLT;SEMS	9					
04	7029504	カバー <120, LV, E, Z, H, K>	COVER	1					
04	7032262	カバー <SS>	COVER	1					
04	7031141	カバー <HG, X>	COVER	1					
05	4259298	ストッパ	STOPPER	1					
06	J031030	ボルト;セムス	BOLT;SEMS	2					
07	J021025	ボルト;セムス	BOLT;SEMS	2					
10	7031042	サポート	SUPPORT	1					
11	7031045	カバー <120, LV, E, H, K>	COVER	1					
11	7032263	カバー <SS>	COVER	1					
11	7031408	カバー <HG, X>	COVER	1					
11	7033189	カバー <Z>	COVER	1					

カバー (2)
COVER (2)

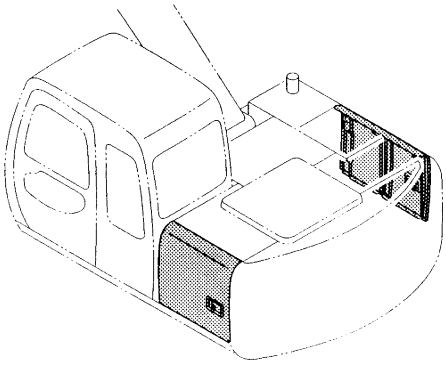

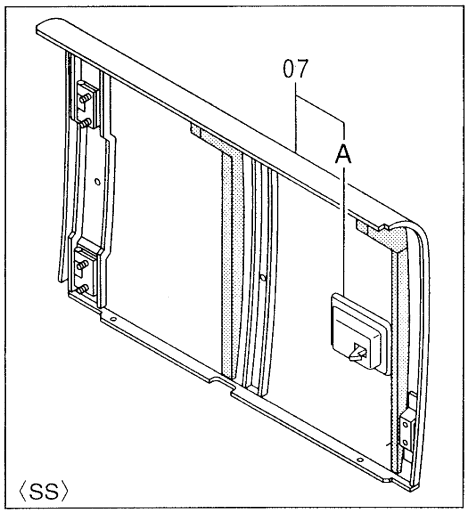

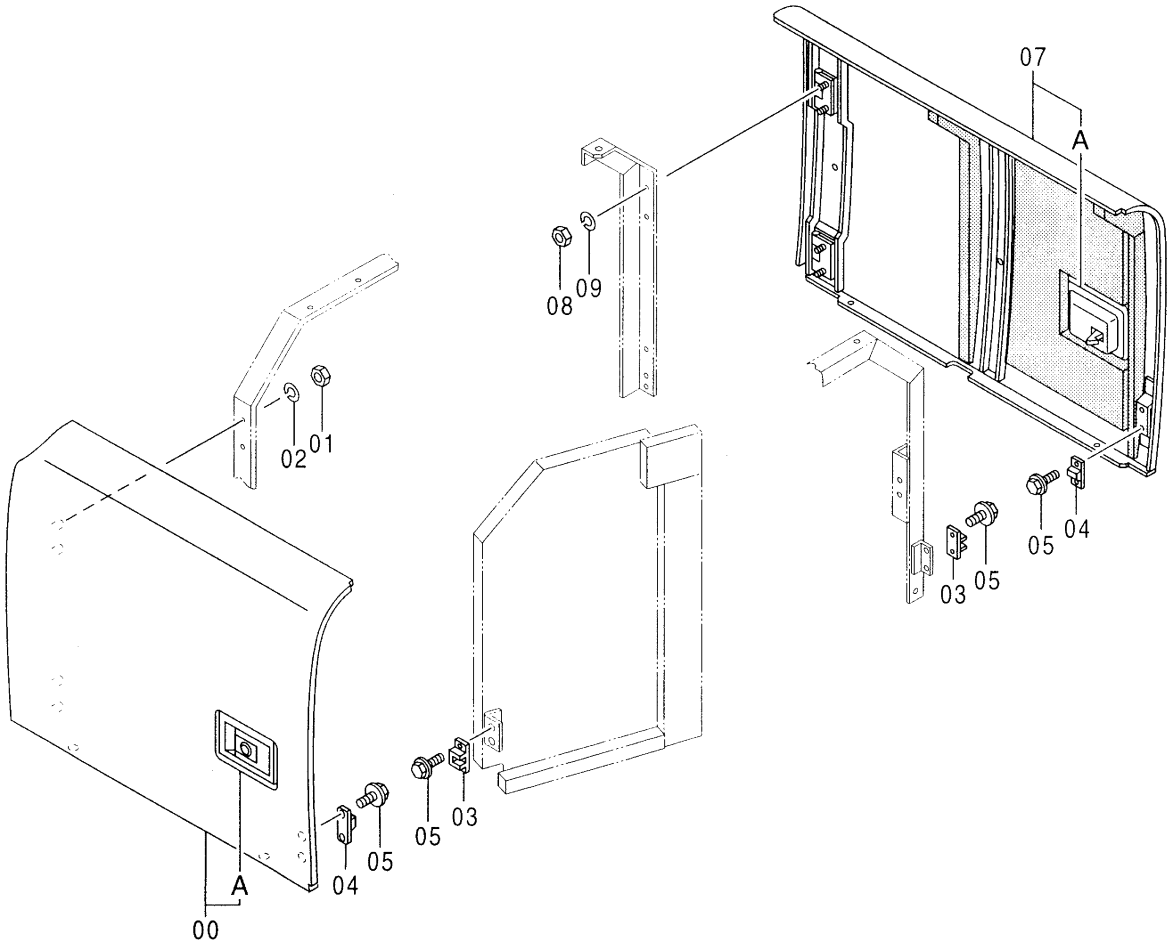

Ⓜ

カバー (2)
COVER (2)

001001-

符号 ITEM	部品番号 PART NO.	部品名	PART NAME	数量 Q'TY	サービスコード S.C	適用号機 SERIAL NO.	互換性 ICA	代替部品 REPLACEABLE PART 部品番号 PART NO.	代替部品 REPLACEABLE PART 数量 Q'TY
00	5004278	ドア <120, HG, LV, X, E, Z, H, K>	DOOR	1					
00	5005223	ドア <SS>	DOOR	1					
00A	4361763	・ドアロック (1) (本体組付用)	・DOOR LOCK (1) (for assembly of machine)	1	#W		I	4361637	1
00A	4361637	・ドアロック (1) (サービス用)	・DOOR LOCK (1) (for service parts)	1	SW				
01	J950010	ナット	NUT	4					
02	A590910	ワッシャ;スプリング	WASHER;SPRING	4					
03	4175253	ブラケット	BRACKET	2					
04	4175254	ストッパ	STOPPER	2					
05	J020614	ボルト;セムス	BOLT;SEMS	8					
07	5004431	ドア <120, HG, LV, X, E, Z, H, K>	DOOR	1					
07	5005224	ドア <SS>	DOOR	1					
07A	4361766	・ドアロック (2) (本体組付用)	・DOOR LOCK (2) (for assembly of machine)	1	#W		I	4361768	1
07A	4361768	・ドアロック (2) (サービス用)	・DOOR LOCK (2) (for service parts)	1	SW				
08	J950010	ナット	NUT	4					
09	A590910	ワッシャ;スプリング	WASHER;SPRING	4					

カバー (3)
COVER (3)

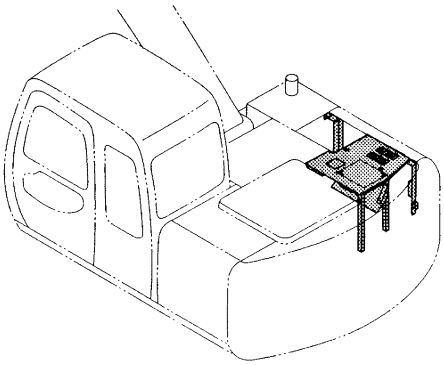

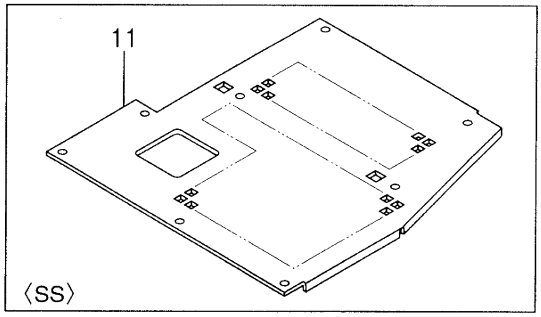

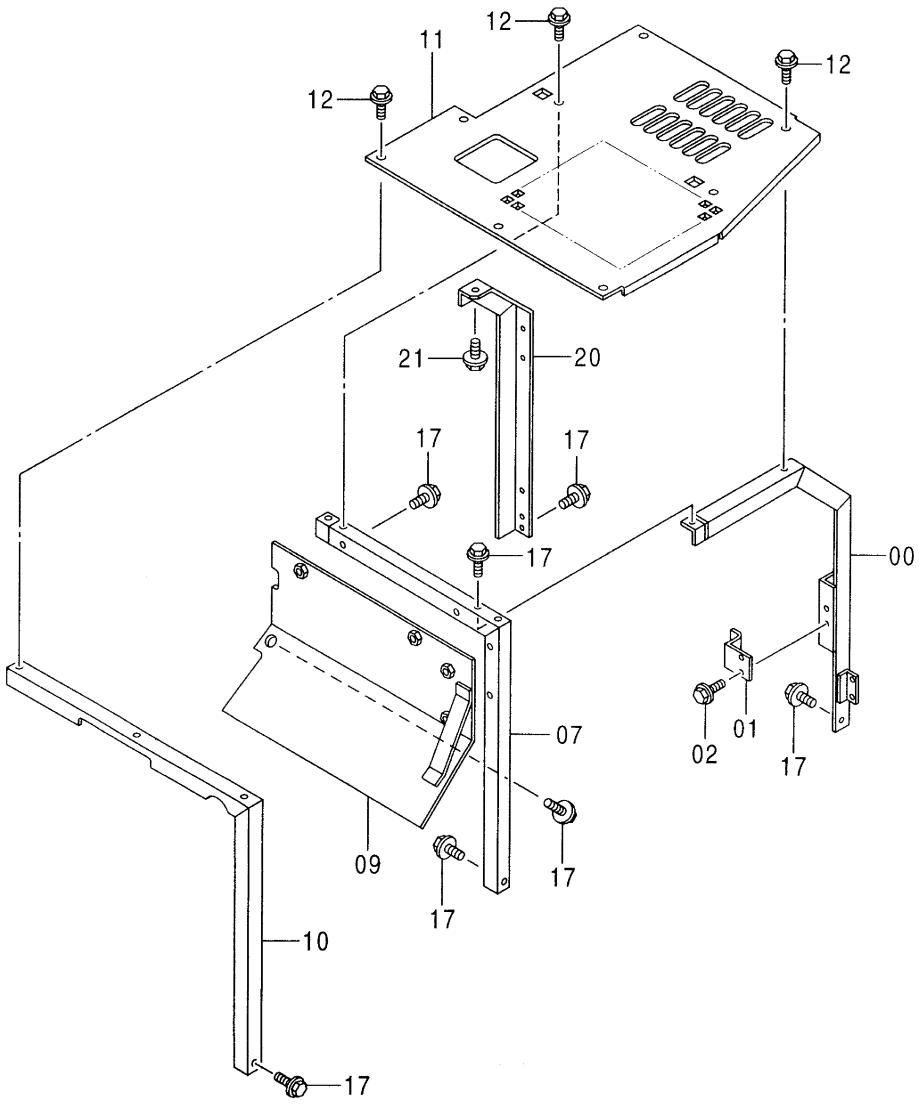

Ⓜ

カバー (3)
COVER (3)

001001-

符号 ITEM	部品番号 PART NO.	部品名	PART NAME	数量 Q'TY	サービスコード S.C	適用号機 SERIAL NO.	互換性 ICA	代替部品 REPLACEABLE PART 部品番号 PART NO.	代替部品 REPLACEABLE PART 数量 Q'TY
00	7029320	サポート	SUPPORT	1					
01	4257087	ストッパ	STOPPER	1					
02	J031030	ボルト;セムス	BOLT;SEMS	2					
07	8060921	サポート	SUPPORT	1					
09	7029313	カバー	COVER	1					
10	7029325	サポート <120, HG, LV, X, E, Z, H, K>	SUPPORT	1					
10	7032275	サポート <SS>	SUPPORT	1					
11	2037193	カバー <120, HG, LV, X, E, Z, H, K>	COVER	1					
11	7033183	カバー <SS>	COVER	1					
12	J031030	ボルト;セムス	BOLT;SEMS	8					
17	J021025	ボルト;セムス	BOLT;SEMS	11					
20	3072455	サポート	SUPPORT	1					
21	J021025	ボルト;セムス	BOLT;SEMS	1		120, SS, H, K :-002171 HG :-040058 E :-030098			
21	J031025	ボルト;セムス	BOLT;SEMS	1		120, SS, H, K :002172- HG :040059- E :030099- LV, X, Z :050001-			

カバー (4) 〈120, HG, LV, X, E, Z, H, K〉
COVER (4)

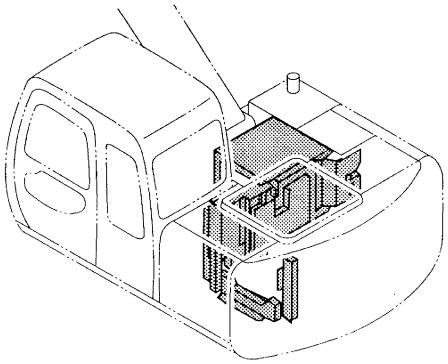

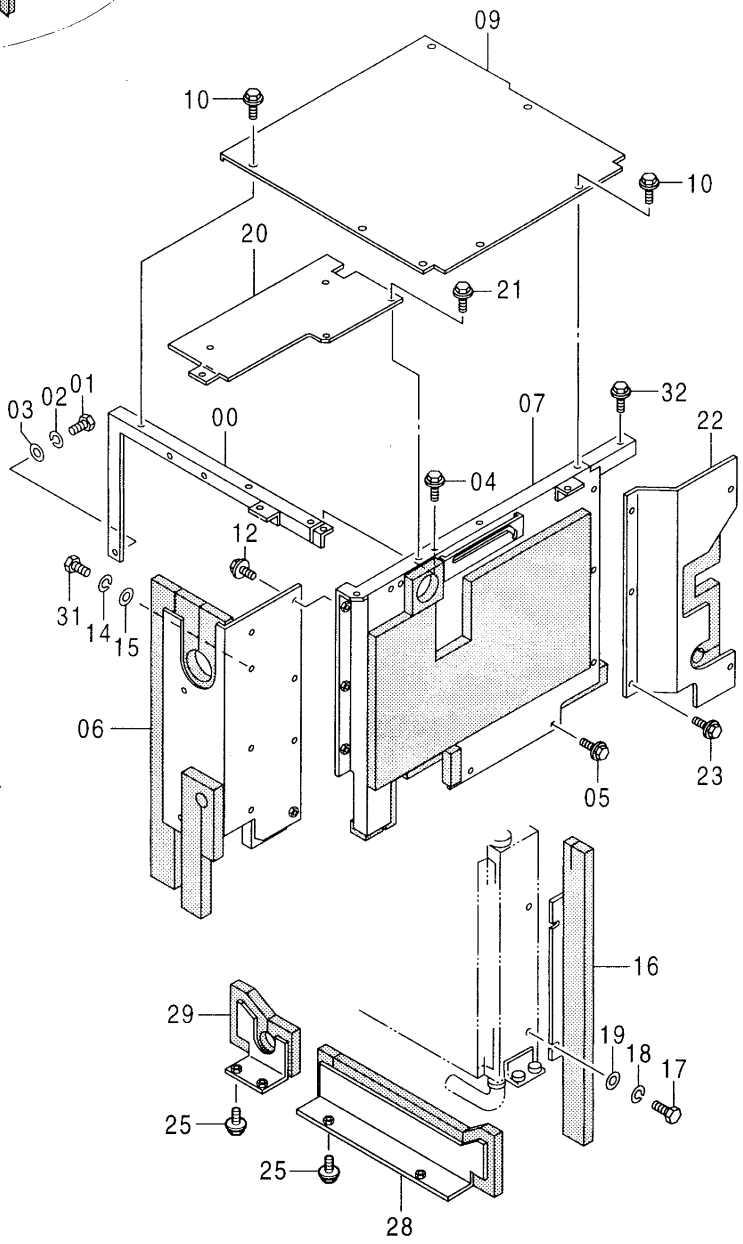

Ⓜ

カバー (4) <120, HG, LV, X, E, Z, H, K>
COVER (4)

001001-

符号 ITEM	部品番号 PART NO.	部品名	PART NAME	数量 Q'TY	サービスコード S.C	適用号機 SERIAL NO.	互換性 ICA	代替部品 REPLACEABLE PART 部品番号 PART NO.	代替部品 REPLACEABLE PART 数量 Q'TY
00	8060986	サポート	SUPPORT	1					
01	J901016	ボルト	BOLT	1					
02	A590910	ワッシャ;スプリング	WASHER;SPRING	1					
03	A590110	ワッシャ;プレーン	WASHER;PLANE	1					
04	J021025	ボルト;セムス	BOLT;SEMS	1					
05	J031030	ボルト;セムス	BOLT;SEMS	2					
06	7029731	カバー <120, HG, X, E, Z, H, K>	COVER	1					
06	7034122	カバー <LV>	COVER	1					
07	6014610	カバー	COVER	1					
09	8060987	カバー	COVER	1					
10	J031030	ボルト;セムス	BOLT;SEMS	7					
12	J031030	ボルト;セムス	BOLT;SEMS	6					
14	A590916	ワッシャ;スプリング	WASHER;SPRING	2					
15	A590116	ワッシャ;プレーン	WASHER;PLANE	2					
16	8060988	カバー	COVER	1					
17	J901025	ボルト	BOLT	2					
18	A590910	ワッシャ;スプリング	WASHER;SPRING	2					
19	A590110	ワッシャ;プレーン	WASHER;PLANE	2					
20	8060990	カバー	COVER	1					
21	J021030	ボルト;セムス	BOLT;SEMS	4					
22	8061137	カバー	COVER	1					
23	J031030	ボルト;セムス	BOLT;SEMS	5					
25	J021025	ボルト;セムス	BOLT;SEMS	4					
28	7030265	カバー	COVER	1					
29	8062975	カバー	COVER	1					
31	J901635	ボルト	BOLT	2					
32	J021025	ボルト;セムス	BOLT;SEMS	1					

カバー (4) 〈SS〉
COVER (4)

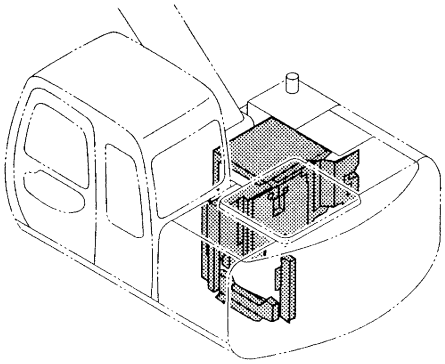

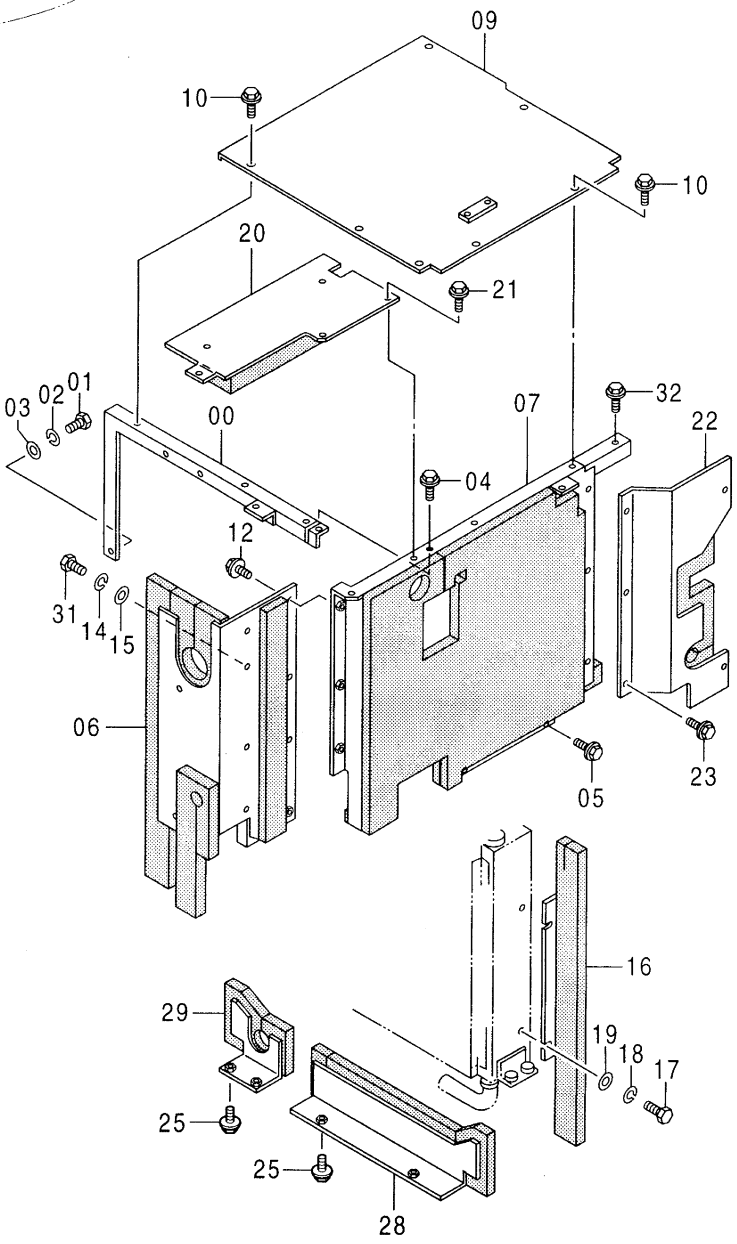

カバー (4) <SS>
COVER (4)

001001-

符号 ITEM	部品番号 PART NO.	部品名	PART NAME	数量 Q'TY	サービスコード S.C	適用号機 SERIAL NO.	互換性 ICA	代替部品 REPLACEABLE PART 部品番号 PART NO.	代替部品 REPLACEABLE PART 数量 Q'TY
00	8060986	サポート	SUPPORT	1					
01	J901016	ボルト	BOLT	1					
02	A590910	ワッシャ;スプリング	WASHER;SPRING	1					
03	A590110	ワッシャ;プレーン	WASHER;PLANE	1					
04	J021025	ボルト;セムス	BOLT;SEMS	1					
05	J031030	ボルト;セムス	BOLT;SEMS	2					
06	7032266	カバー	COVER	1					
07	6016137	カバー	COVER	1					
09	7032267	カバー	COVER	1					
10	J031030	ボルト;セムス	BOLT;SEMS	7					
12	J031030	ボルト;セムス	BOLT;SEMS	6					
14	A590916	ワッシャ;スプリング	WASHER;SPRING	2					
15	A590116	ワッシャ;プレーン	WASHER;PLANE	2					
16	8060988	カバー	COVER	1					
17	J901025	ボルト	BOLT	2					
18	A590910	ワッシャ;スプリング	WASHER;SPRING	2					
19	A590110	ワッシャ;プレーン	WASHER;PLANE	2					
20	8067123	カバー	COVER	1					
21	J021030	ボルト;セムス	BOLT;SEMS	4					
22	8061137	カバー	COVER	1					
23	J031030	ボルト;セムス	BOLT;SEMS	5					
25	J021025	ボルト;セムス	BOLT;SEMS	4					
28	7030265	カバー	COVER	1					
29	8062975	カバー	COVER	1					
31	J901635	ボルト	BOLT	2					
32	J021025	ボルト;セムス	BOLT;SEMS	1					

カバー (5) 〈120, HG, LV, X, E, Z, H, K〉
COVER (5)

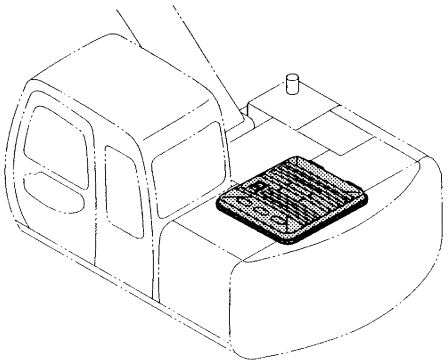

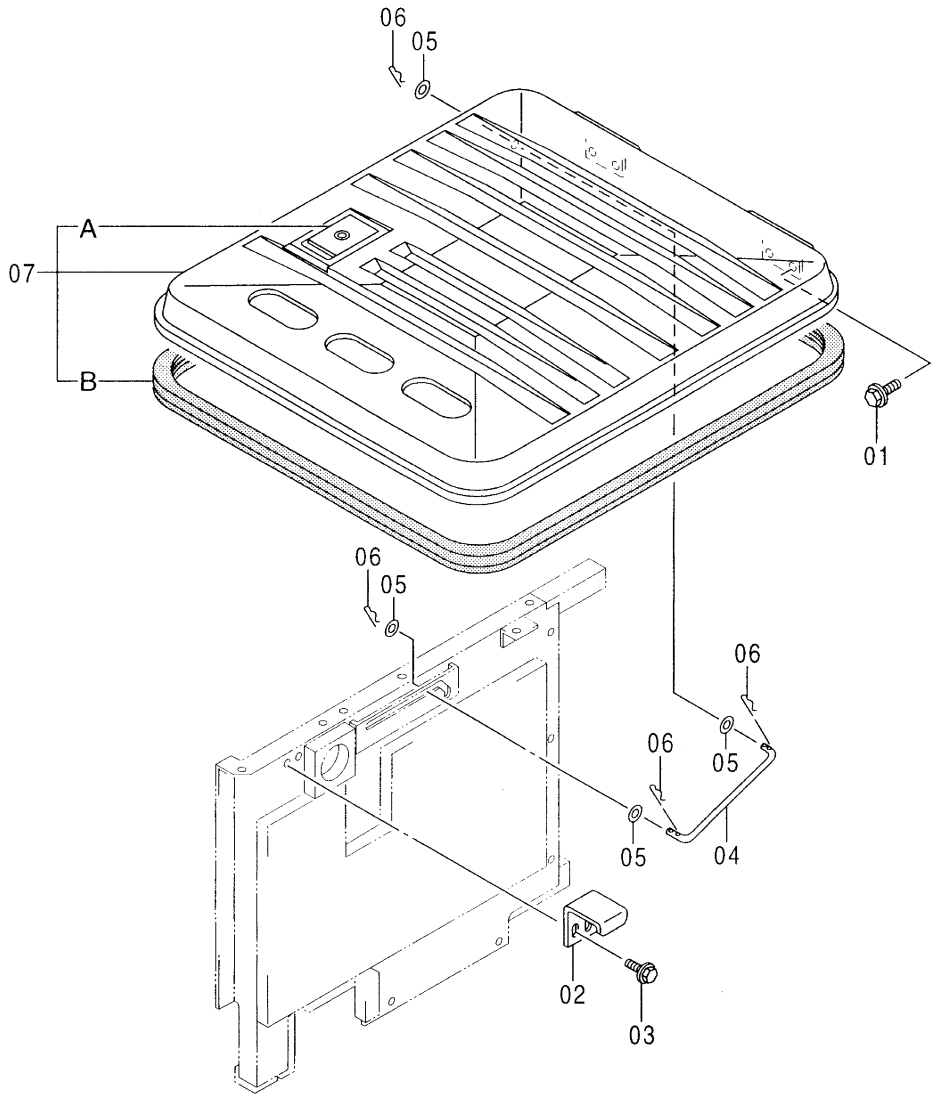

Ⓜ

ｶﾊﾞｰ (5) <120, HG, LV, X, E, Z, H, K>
COVER (5)

001001-

符号 ITEM	部品番号 PART NO.	部品名	PART NAME	数量 Q'TY	サービスコード S.C	適用号機 SERIAL NO.	互換性 ICA	代替部品 REPLACEABLE PART 部品番号 PART NO.	代替部品 REPLACEABLE PART 数量 Q'TY
01	J021025	ﾎﾞﾙﾄ;ｾﾑｽ	BOLT;SEMS	4					
02	4272541	ｽﾄｯﾊﾟ	STOPPER	1					
03	J031030	ﾎﾞﾙﾄ;ｾﾑｽ	BOLT;SEMS	2					
04	4341063	ｽﾃｰ	STAY	1					
05	J217083	ﾜｯｼｬ	WASHER	4					
06	4022698	ﾋﾟﾝ;ﾛｯｸ	PIN;LOCK	4					
07	9152266	ｶﾊﾞｰ;ｴﾝｼﾞﾝ	COVER;ENGINE	1					
07A	4361766	･ﾄﾞｱﾛｯｸ (2) (本体組付用)	･DOOR LOCK (2) (for assembly of machine)	1	#W		I	4361768	1
07A	4361768	･ﾄﾞｱﾛｯｸ (2) (ｻｰﾋﾞｽ用)	･DOOR LOCK (2) (for service parts)	1	SW				
07B	4387043	･ﾗﾊﾞｰ	･RUBBER	1	#				

カバー (5) 〈SS〉
COVER (5)

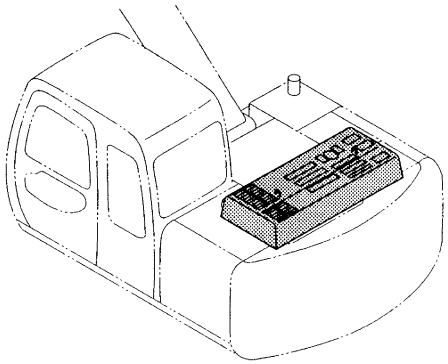

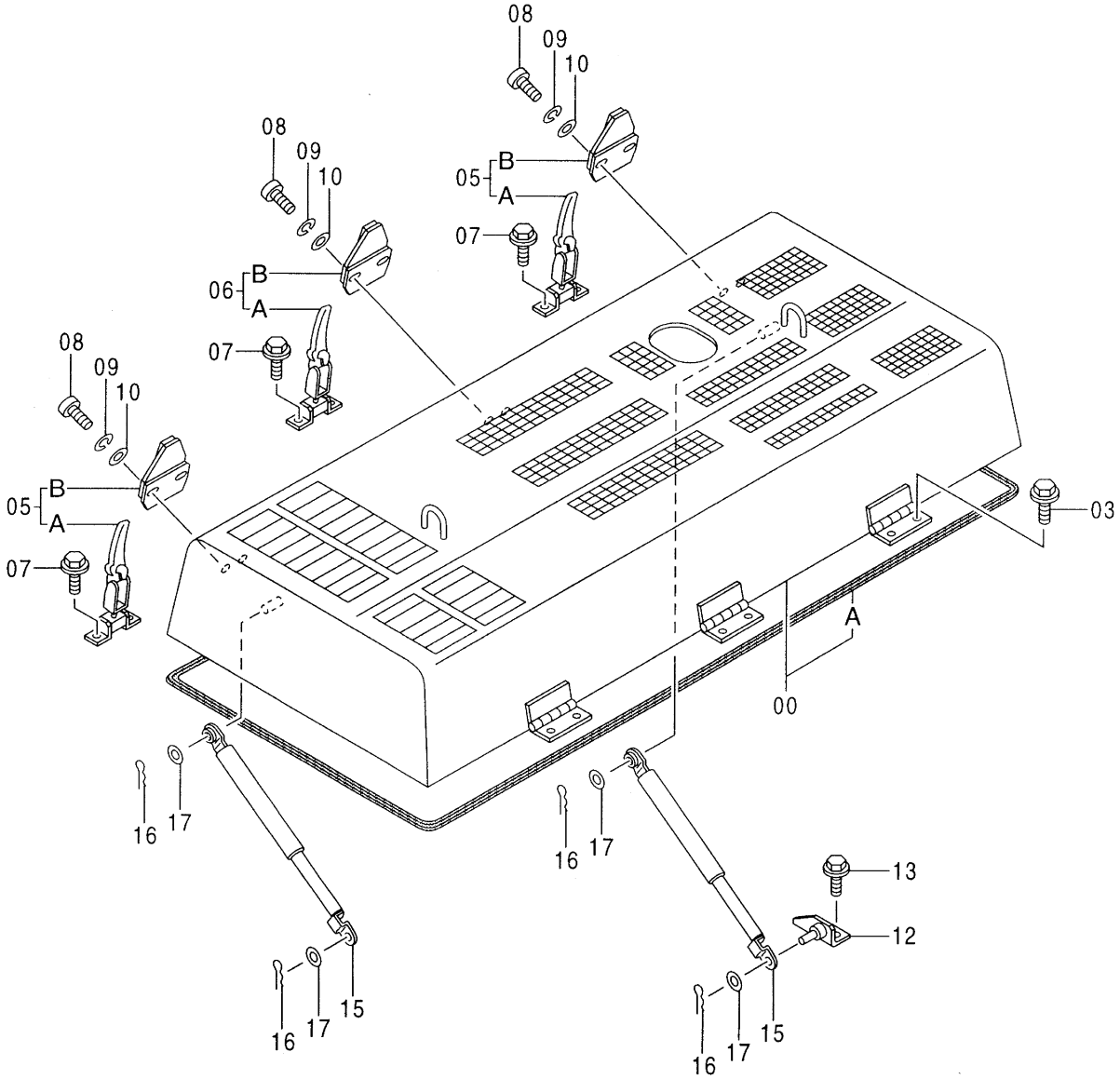

Ⓜ

カバー (5) <SS>
COVER (5)

001001-

符号 ITEM	部品番号 PART NO.	部品名	PART NAME	数量 Q'TY	サービスコード S.C	適用号機 SERIAL NO.	互換性 ICA	代替部品 REPLACEABLE PART 部品番号 PART NO.	代替部品 REPLACEABLE PART 数量 Q'TY
00	5005367	カバー;エンジン	COVER;ENGINE	1					
00A	4387043	・ラバー	・RUBBER	1	#				
03	J021225	ボルト;セムス	BOLT;SEMS	6					
05	4217429	キャッチ	CATCH	2					
05A	3040904	・キャッチ	・CATCH	1					
05B	3021131	・アンカー	・ANCHOR	1					
06	4361455	キャッチ	CATCH	1					
06A	3074570	・キャッチ	・CATCH	1					
06B	3021131	・アンカー	・ANCHOR	1					
07	J010816	ボルト;セムス	BOLT;SEMS	6					
08	M430825	スクリュ	SCREW	6					
09	A590908	ワッシャ;スプリング	WASHER;SPRING	6					
10	A590108	ワッシャ;プレーン	WASHER;PLANE	6					
12	9747921	ブラケット	BRACKET	1					
13	J021030	ボルト;セムス	BOLT;SEMS	2					
15	4387070	ステー	STAY	2					
16	4022697	ピン;ロック	PIN;LOCK	4					
17	A590108	ワッシャ;プレーン	WASHER;PLANE	4					

トロピカルカバー〈選択〉
TROPICAL COVER

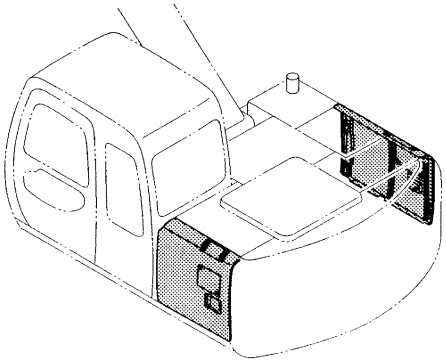

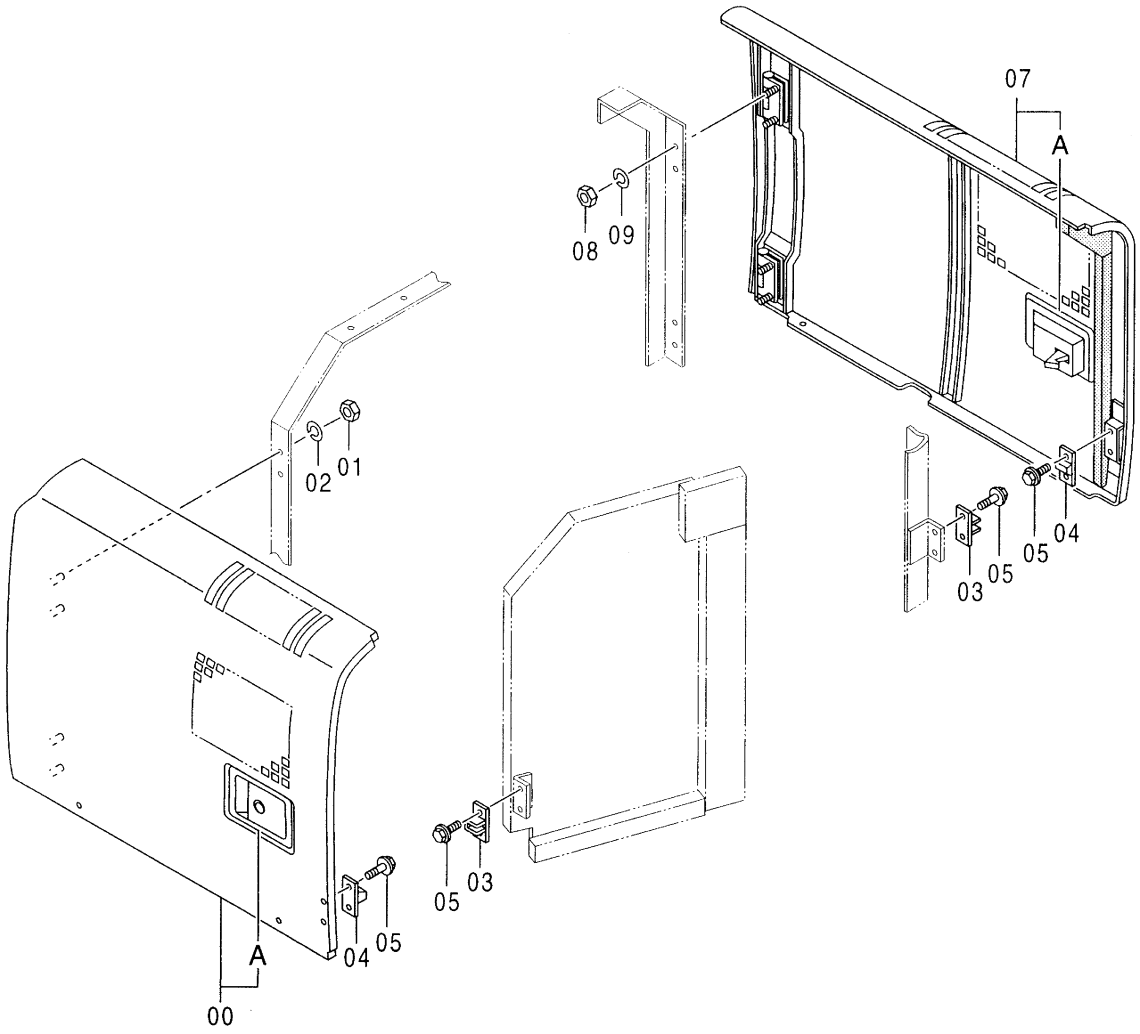

トロピカル カバー <選択>
TROPICAL COVER

001001-

符号 ITEM	部品番号 PART NO.	部品名	PART NAME	数量 Q'TY	サービスコード S.C	適用号機 SERIAL NO.	互換性 ICA	代替部品 REPLACEABLE PART 部品番号 PART NO.	代替部品 REPLACEABLE PART 数量 Q'TY
00	5004579	ドア	DOOR	1					
00A	4361763	・ドアロック (1) (本体組付用)	・DOOR LOCK (1) (for assembly of machine)	1	#W		I	4361637	1
00A	4361637	・ドアロック (1) (サービス用)	・DOOR LOCK (1) (for service parts)	1	SW				
01	J950010	ナット	NUT	4					
02	A590910	ワッシャ;スプリング	WASHER;SPRING	4					
03	4175253	ブラケット	BRACKET	2					
04	4175254	ストッパ	STOPPER	2					
05	J020614	ボルト;セムス	BOLT;SEMS	8					
07	5004573	ドア	DOOR	1					
07A	4361766	・ドアロック (2) (本体組付用)	・DOOR LOCK (2) (for assembly of machine)	1	#W		I	4361768	1
07A	4361768	・ドアロック (2) (サービス用)	・DOOR LOCK (2) (for service parts)	1	SW				
08	J950010	ナット	NUT	4					
09	A590910	ワッシャ;スプリング	WASHER;SPRING	4					

ドアロック (1)
DOOR LOCK (1)

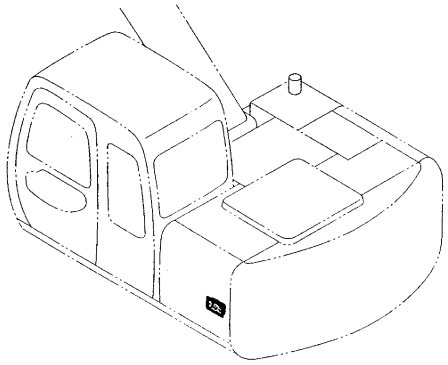

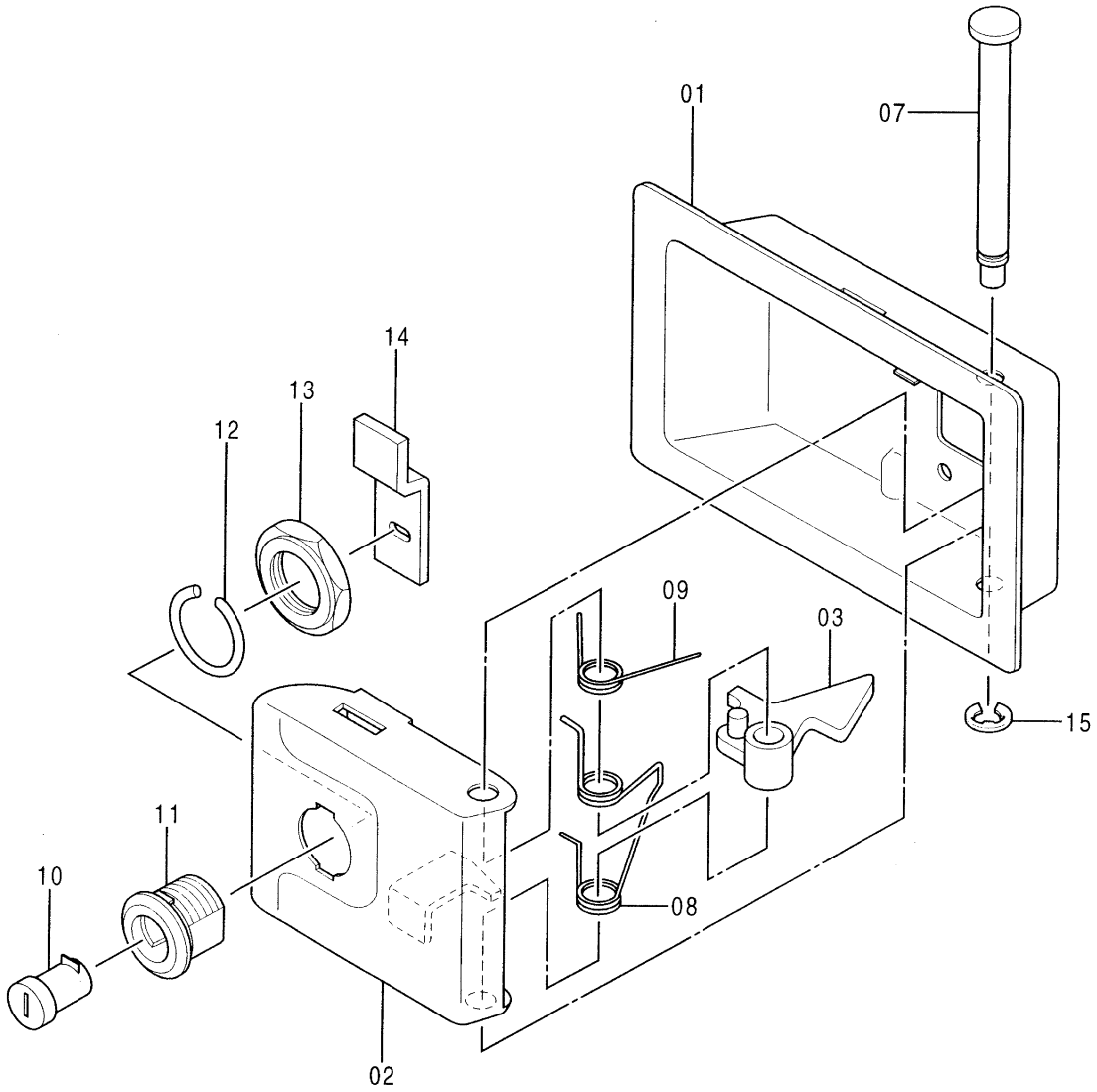

ﾄﾞｱ ﾛｯｸ (1)
DOOR LOCK (1)

001001-

符号 ITEM	部品番号 PART NO.	部品名	PART NAME	数量 Q'TY	サービスコード S.C	適用号機 SERIAL NO.	互換性 ICA	代替部品 REPLACEABLE PART 部品番号 PART NO.	代替部品 REPLACEABLE PART 数量 Q'TY
	4361763	ﾄﾞｱ ﾛｯｸ (本体組付用)	DOOR LOCK (for assembly of machine)	1	W		I	4361637	1
	4361637	ﾄﾞｱ ﾛｯｸ (ｻｰﾋﾞｽ用)	DOOR LOCK (for service parts)	1	#SW				
01	4355968	･ｶﾊﾞｰ	･COVER	1					
02	4355970	･ﾗｯﾁ	･LATCH	1					
03	4355971	･ﾚﾊﾞｰ	･LEVER	1					
07	4355972	･ｼｬﾌﾄ	･SHAFT	1					
08	4355973	･ｽﾌﾟﾘﾝｸﾞ	･SPRING	1					
09	4355975	･ｽﾌﾟﾘﾝｸﾞ	･SPRING	1					
10	4361783	･ｼﾘﾝﾀﾞ;ﾛｯｸ (H800～H808共用)	･CYL.;LOCK (H800～H808)	1					
11	4355978	･ｹｰｽ	･CASE	1					
12	4355979	･ﾜｯｼｬ	･WASHER	1					
13	4355980	･ﾅｯﾄ	･NUT	1					
14	4355981	･ﾌﾟﾚｰﾄ	･PLATE	1					
15	4355982	･ﾘﾝｸﾞ;ﾘﾃｲﾆﾝｸﾞ	･RING;RETAINING	1					

ドアロック (2)
DOOR LOCK (2)

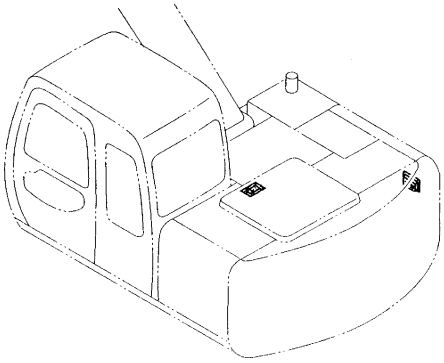

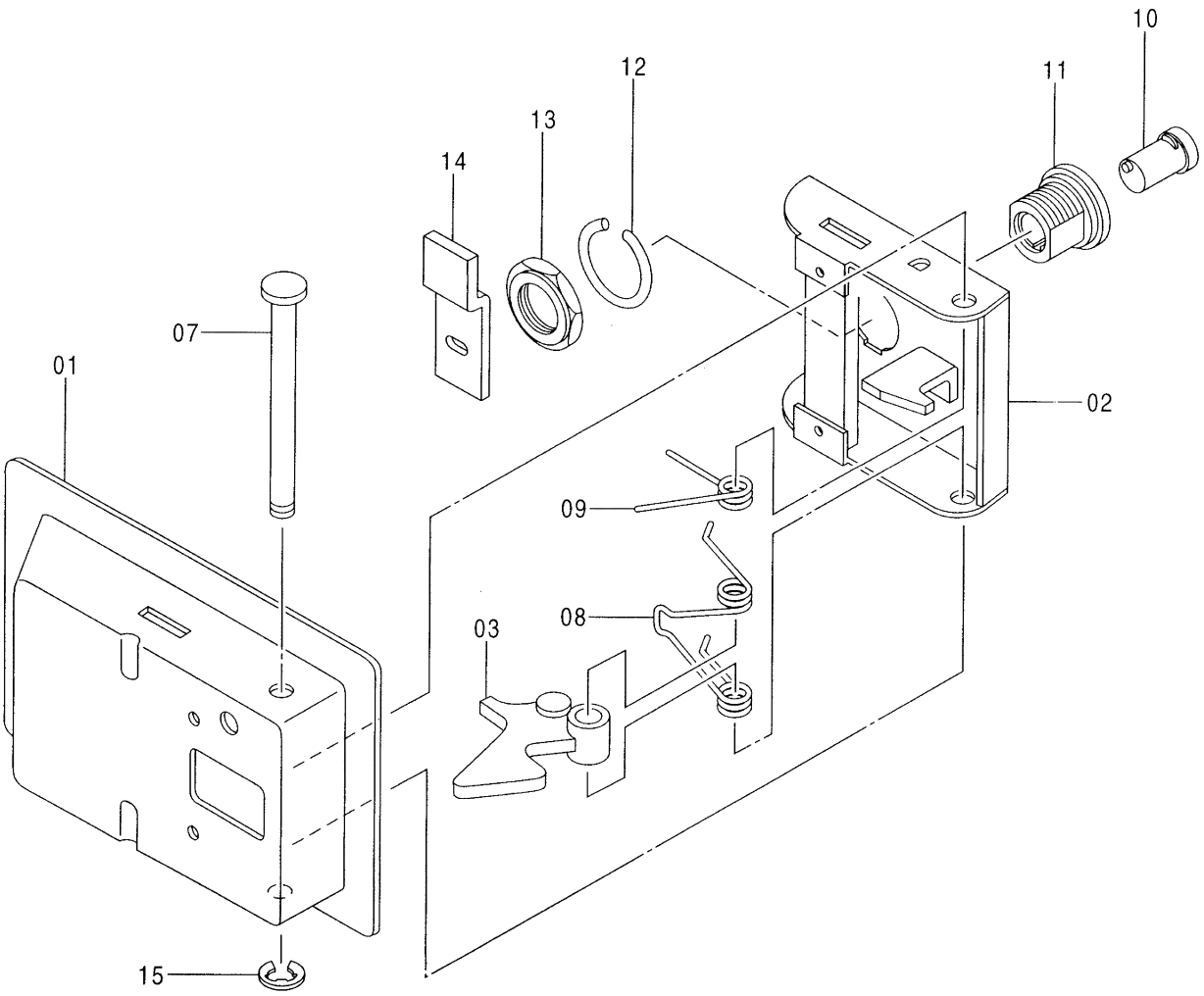

ﾄﾞｱ ﾛｯｸ (2)
DOOR LOCK (2)

001001-

符号 ITEM	部品番号 PART NO.	部品名	PART NAME	数量 Q'TY	サービスコード S.C	適用号機 SERIAL NO.	互換性 ICA	代替部品 REPLACEABLE PART 部品番号 PART NO.	代替部品 REPLACEABLE PART 数量 Q'TY
	4361766	ﾄﾞｱ ﾛｯｸ (本体組付用)	DOOR LOCK (for assembly of machine)	2	W		I	4361768	2
	4361768	ﾄﾞｱ ﾛｯｸ (ｻｰﾋﾞｽ用)	DOOR LOCK (for service parts)	2	#SW				
01	4355967	･ｶﾊﾞｰ	･COVER	1					
02	4355969	･ﾗｯﾁ	･LATCH	1					
03	4355971	･ﾚﾊﾞｰ	･LEVER	1					
07	4355972	･ｼｬﾌﾄ	･SHAFT	1					
08	4355973	･ｽﾌﾟﾘﾝｸﾞ	･SPRING	1					
09	4355974	･ｽﾌﾟﾘﾝｸﾞ	･SPRING	1					
10	4361783	･ｼﾘﾝﾀﾞ;ﾛｯｸ (H800 - H808 共用)	･CYL.;LOCK (H800 - H808)	1					
11	4355978	･ｹｰｽ	･CASE	1					
12	4355979	･ﾜｯｼｬ	･WASHER	1					
13	4355980	･ﾅｯﾄ	･NUT	1					
14	4355981	･ﾌﾟﾚｰﾄ	･PLATE	1					
15	4355982	･ﾘﾝｸﾞ;ﾘﾃｲﾆﾝｸﾞ	･RING;RETAINING	1					

ウェザーストリップ
WEATHER–STRIP

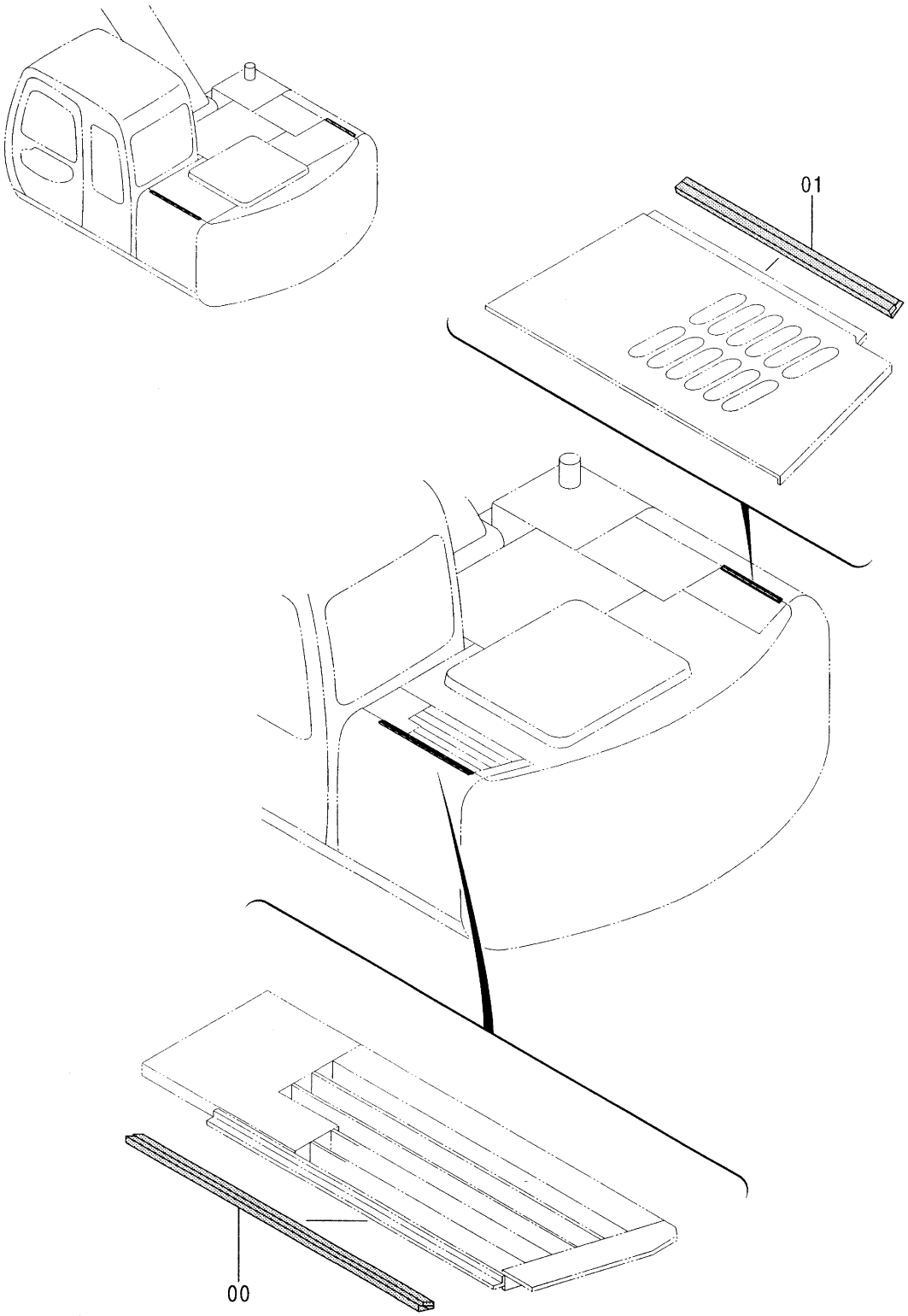

Ⓜ

ｳｴｻﾞｰ ｽﾄﾘｯﾌﾟ
WEATHER-STRIP

001001-

符号 ITEM	部品番号 PART NO.	部品名	PART NAME	数量 Q'TY	サービスコード S.C	適用号機 SERIAL NO.	互換性 ICA	代替部品 REPLACEABLE PART 部品番号 PART NO.	代替部品 REPLACEABLE PART 数量 Q'TY
00	4359609	ﾗﾊﾞｰ	RUBBER	1					
01	4359610	ﾗﾊﾞｰ	RUBBER	1					

ツールカバー 〈120, SS, LV, E, Z, H, K〉
TOOL COVER

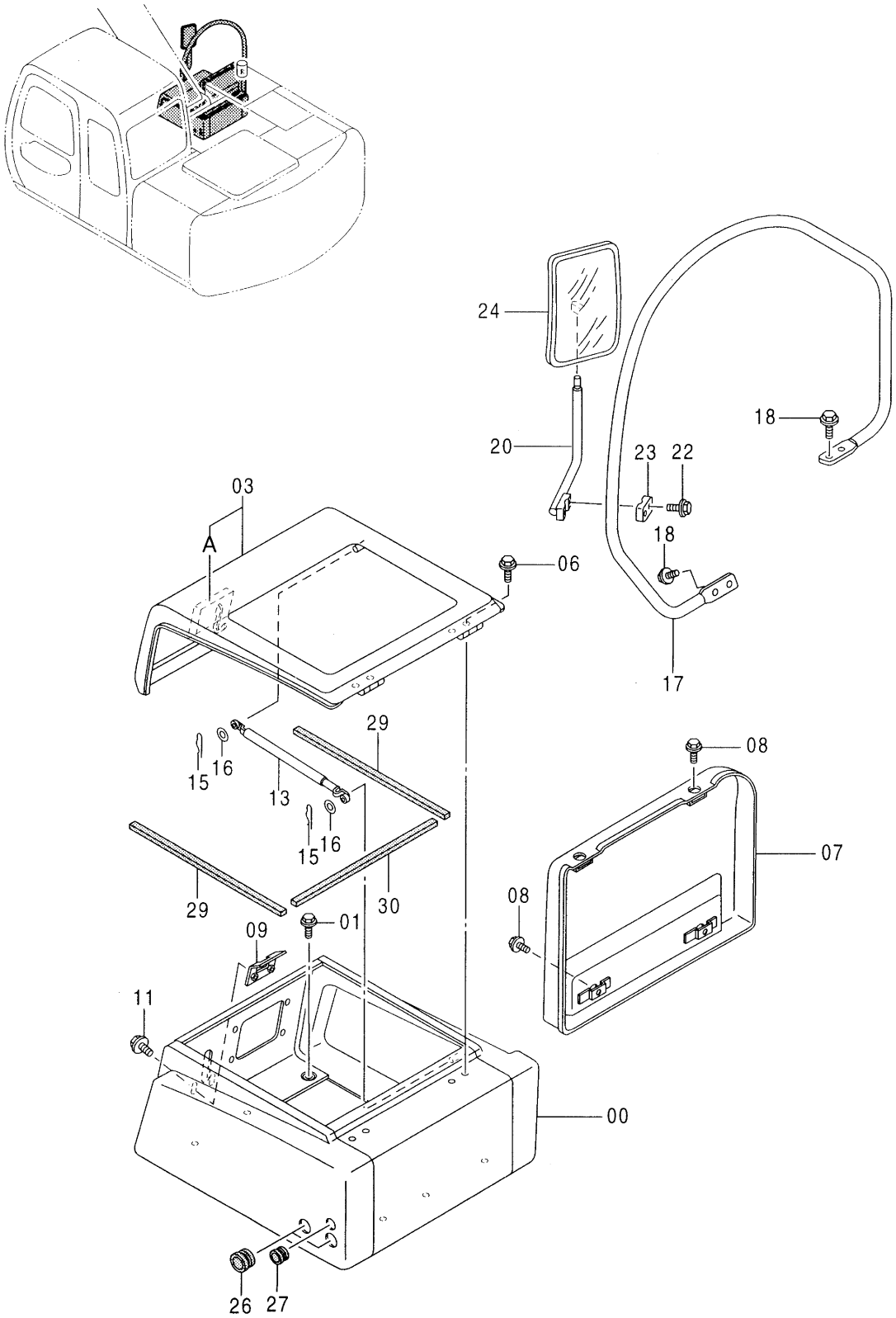

Ⓜ

ﾂｰﾙ ｶﾊﾞｰ <120, SS, LV, E, Z, H, K>
TOOL COVER

001001-

符号 ITEM	部品番号 PART NO.	部品名	PART NAME	数量 Q'TY	サービスコード S.C	適用号機 SERIAL NO.	互換性 ICA	代替部品 REPLACEABLE PART 部品番号 PART NO.	代替部品 REPLACEABLE PART 数量 Q'TY
00	6015259	ﾎﾞｯｸｽ;ﾂｰﾙ	BOX;TOOL	1					
01	J021025	ﾎﾞﾙﾄ;ｾﾑｽ	BOLT;SEMS	6					
03	6015244	ｶﾊﾞｰ	COVER	1					
03A	4363915	･ﾗｯﾁ (ﾄﾞｱﾛｯｸ)	･RATCH (DOOR LOCK)	1	W				
		<詳細ﾊ 別ﾍﾟｰｼﾞ参照>	<for details: see separate page>						
06	J011025	ﾎﾞﾙﾄ;ｾﾑｽ	BOLT;SEMS	4					
07	7030549	ｶﾊﾞｰ	COVER	1					
		<120, SS, LV, E, H, K>							
08	J021030	ﾎﾞﾙﾄ;ｾﾑｽ	BOLT;SEMS	4					
		<120, SS, LV, E, H, K>							
09	9745798	ｷｬｯﾁ	CATCH	1					
11	J031025	ﾎﾞﾙﾄ;ｾﾑｽ	BOLT;SEMS	2					
13	4352457	ｽﾃｰ	STAY	1					
15	4022697	ﾋﾟﾝ;ﾛｯｸ	PIN;LOCK	2					
16	A590110	ﾜｯｼｬ;ﾌﾟﾚｰﾝ	WASHER;PLANE	2					
17	8064197	ｽﾃｰ	STAY	1					
18	J011230	ﾎﾞﾙﾄ;ｾﾑｽ	BOLT;SEMS	4					
20	8061721	ｽﾃｰ	STAY	1		-D98/07	T	8074788	1
								4416704	1
20	8074788	ｽﾃｰ	STAY	1	#	D98/08-			
22	J010845	ﾎﾞﾙﾄ;ｾﾑｽ	BOLT;SEMS	2					
23	4373196	ｸﾗﾝﾌﾟ	CLAMP	1					
24	4165676	ﾐﾗｰ	MIRROR	1		-D98/07	T	4416704	1
								8074788	1
24	4416704	ﾐﾗｰ	MIRROR	1	#	D98/08-	Y	4420724	1
		(本体組付用)	(for assembly of machine)						
24	4420724	ﾐﾗｰ	MIRROR	1	#S	D98/08-			
		(ｻｰﾋﾞｽ用)	(for service parts)						
26	4276215	ﾌﾞｯｼﾝｸﾞ;ﾗﾊﾞｰ	BUSHING;RUBBER	2					
27	94-2807	ﾌﾞｯｼﾝｸﾞ;ﾗﾊﾞｰ	BUSHING;RUBBER	1					
29	4357933	ﾗﾊﾞｰ	RUBBER	2					
30	4357934	ﾗﾊﾞｰ	RUBBER	1					

ツールカバー 〈HG, X〉
TOOL COVER

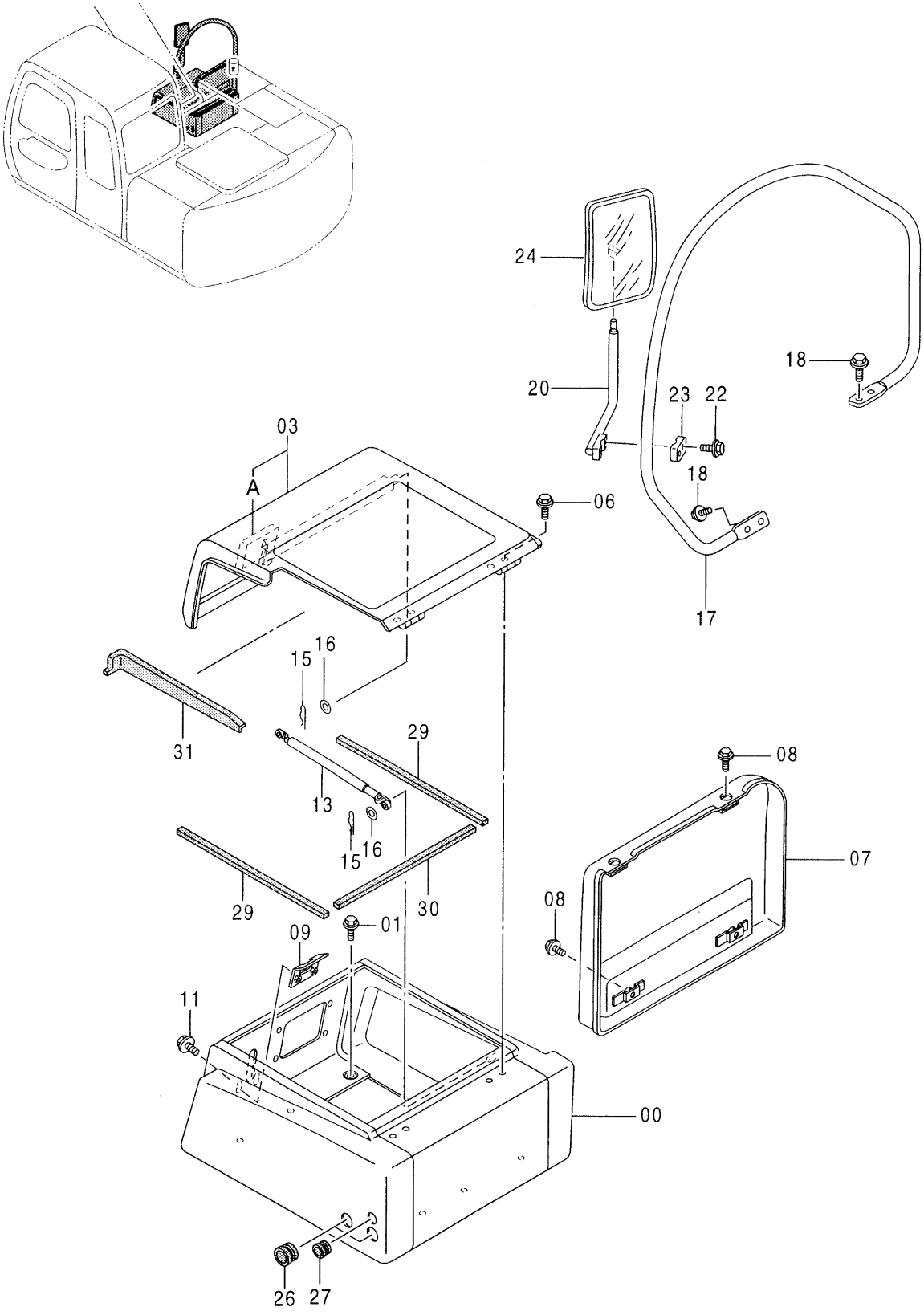

Ⓜ

ツール カバー <HG, X>
TOOL COVER

040001-

符号 ITEM	部品番号 PART NO.	部品名	PART NAME	数量 Q'TY	サービスコード S.C	適用号機 SERIAL NO.	互換性 ICA	代替部品 REPLACEABLE PART 部品番号 PART NO.	代替部品 REPLACEABLE PART 数量 Q'TY
00	6015259	ﾎﾞｯｸｽ;ﾂｰﾙ	BOX;TOOL	1					
01	J021025	ﾎﾞﾙﾄ;ｾﾑｽ	BOLT;SEMS	6					
03	6015885	ｶﾊﾞｰ	COVER	1					
03A	4363915	･ﾗｯﾁ (ﾄﾞｱﾛｯｸ)	･RATCH (DOOR LOCK)	1	W				
		<詳細ﾊ 別ﾍﾟｰｼﾞ参照>	<for details: see separate page>						
06	J011025	ﾎﾞﾙﾄ;ｾﾑｽ	BOLT;SEMS	4					
07	7030549	ｶﾊﾞｰ	COVER	1					
08	J021030	ﾎﾞﾙﾄ;ｾﾑｽ	BOLT;SEMS	4					
09	9745798	ｷｬｯﾁ	CATCH	1					
11	J031025	ﾎﾞﾙﾄ;ｾﾑｽ	BOLT;SEMS	2					
13	4352457	ｽﾃｰ	STAY	1					
15	4022697	ﾋﾟﾝ;ﾛｯｸ	PIN;LOCK	2					
16	A590110	ﾜｯｼｬ;ﾌﾟﾚｰﾝ	WASHER;PLANE	2					
17	8064197	ｽﾃｰ	STAY	1					
18	J011230	ﾎﾞﾙﾄ;ｾﾑｽ	BOLT;SEMS	4					
20	8061721	ｽﾃｰ	STAY	1		-D98/07	T	8074788	1
								4416704	1
20	8074788	ｽﾃｰ	STAY	1	#	D98/08-			
22	J010845	ﾎﾞﾙﾄ;ｾﾑｽ	BOLT;SEMS	2					
23	4373196	ｸﾗﾝﾌﾟ	CLAMP	1					
24	4165676	ﾐﾗｰ	MIRROR	1		-D98/07	T	4416704	1
								8074788	1
24	4416704	ﾐﾗｰ	MIRROR	1	#	D98/08-	Y	4420724	1
		(本体組付用)	(for assembly of machine)						
24	4420724	ﾐﾗｰ	MIRROR	1	#S	D98/08-			
		(ｻｰﾋﾞｽ用)	(for service parts)						
26	4276215	ﾌﾞｯｼﾝｸﾞ;ﾗﾊﾞｰ	BUSHING;RUBBER	2					
27	94-2807	ﾌﾞｯｼﾝｸﾞ;ﾗﾊﾞｰ	BUSHING;RUBBER	1					
29	4357933	ﾗﾊﾞｰ	RUBBER	2					
30	4357934	ﾗﾊﾞｰ	RUBBER	1					
31	3075856	ﾗﾊﾞｰ	RUBBER	1					

ラッチ（ドアロック）
LATCH (DOOR LOCK)

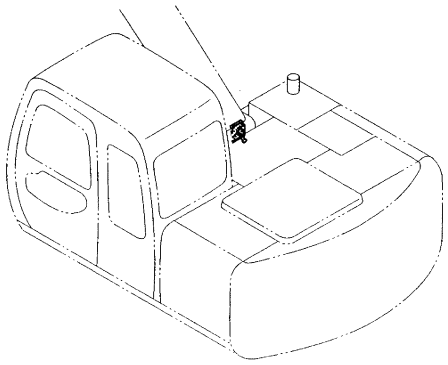

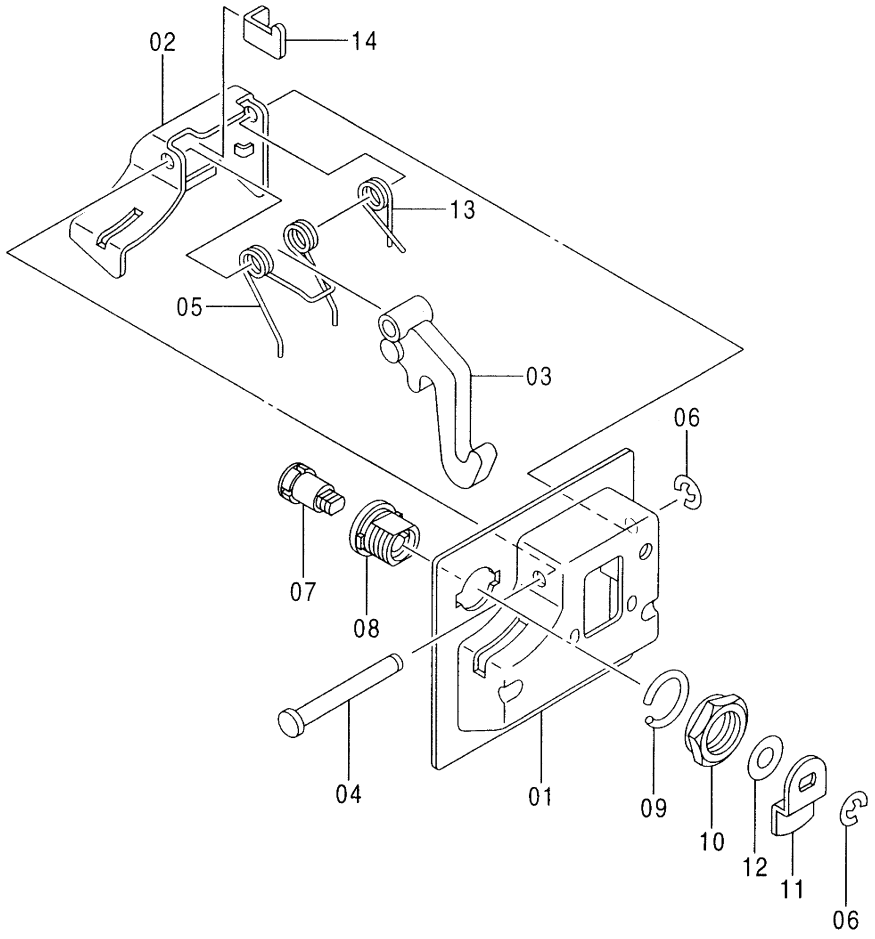

Ⓜ

ﾗｯﾁ (ﾄﾞｱ ﾛｯｸ)
LATCH (DOOR LOCK)

001001-

符号 ITEM	部品番号 PART NO.	部品名	PART NAME	数量 Q'TY	サービスコード S.C	適用号機 SERIAL NO.	互換性 ICA	代替部品 REPLACEABLE PART 部品番号 PART NO.	代替部品 REPLACEABLE PART 数量 Q'TY
	4363915	ﾗｯﾁ ｱｯｾﾝ	LATCH ASS'Y	1					
01	4370532	・ｶﾊﾞｰ	・COVER	1					
02	4370533	・ﾗｯﾁ	・LATCH	1					
03	4370534	・ﾚﾊﾞｰ	・LEVER	1					
04	4370535	・ｼｬﾌﾄ	・SHAFT	1					
05	4370536	・ｽﾌﾟﾘﾝｸﾞ	・SPRING	1					
06	4355982	・ﾘﾝｸﾞ;ﾘﾃｲﾆﾝｸﾞ	・RING;RETAINING	2					
07	4370537	・ｼﾘﾝﾀﾞ;ﾛｯｸ	・CYL.;LOCK	1					
08	4355978	・ｹｰｽ	・CASE	1					
09	4355979	・ﾜｯｼｬ	・WASHER	1					
10	4355980	・ﾅｯﾄ	・NUT	1					
11	4370538	・ﾌﾟﾚｰﾄ	・PLATE	1					
12	4370539	・ﾜｯｼｬ	・WASHER	1					
13	4355974	・ｽﾌﾟﾘﾝｸﾞ	・SPRING	1					
14	4370540	・ﾚﾊﾞｰ	・LEVER	1					

アンダーカバー 〈120, SS, HG, LV, X, E, Z〉
UNDER COVER

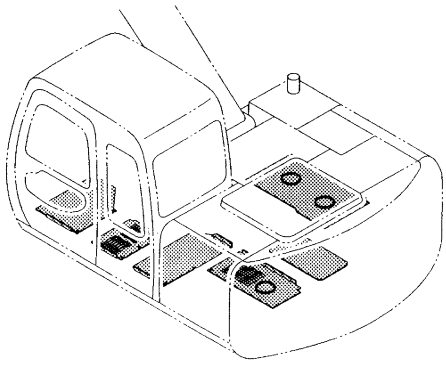

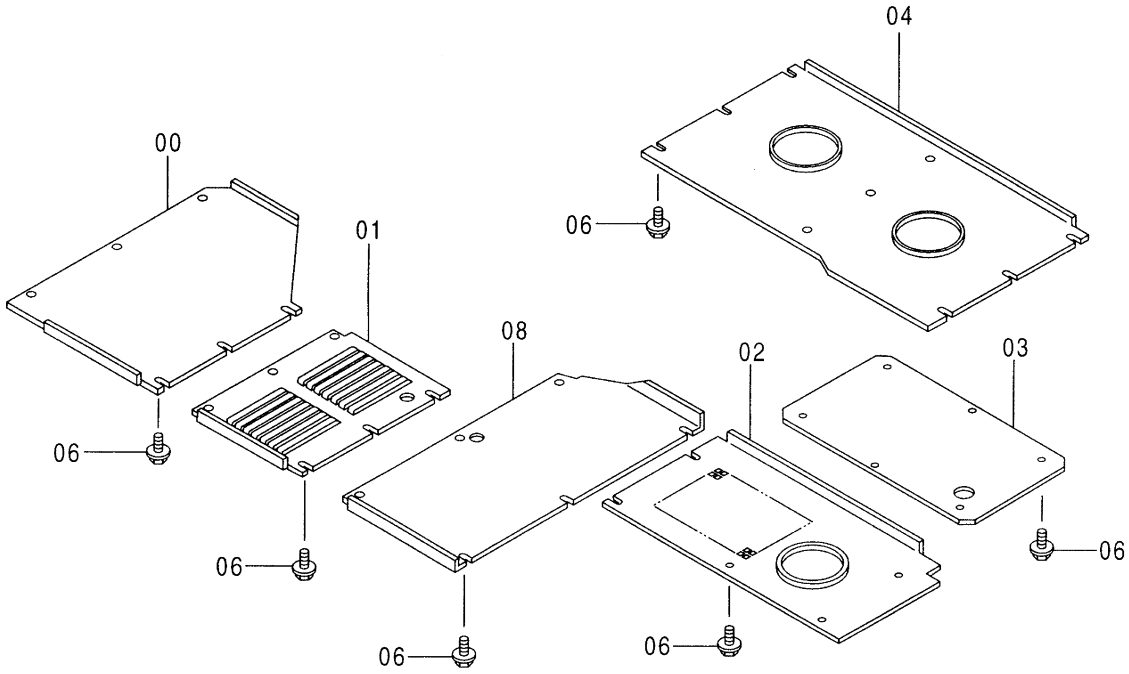

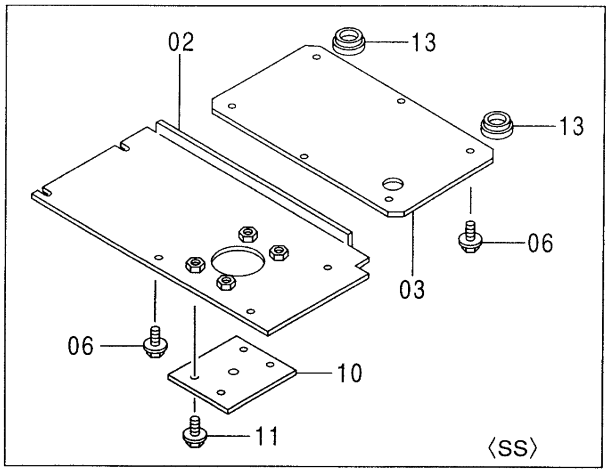

Ⓜ

ｱﾝﾀﾞｰ ｶﾊﾞｰ <120, SS, HG, LV, X, E, Z>
UNDER COVER

001001-

符号 ITEM	部品番号 PART NO.	部品名	PART NAME	数量 Q'TY	サービスコード S.C	適用号機 SERIAL NO.	互換性 ICA	代替部品 REPLACEABLE PART 部品番号 PART NO.	代替部品 REPLACEABLE PART 数量 Q'TY
00	3070765	ｶﾊﾞｰ	COVER	1					
01	3070764	ｶﾊﾞｰ	COVER	1					
02	3070783	ｶﾊﾞｰ <120, HG, LV, X, E, Z>	COVER	1					
02	8067133	ｶﾊﾞｰ <SS>	COVER	1					
03	3070768	ｶﾊﾞｰ <120, HG, LV, X, E, Z>	COVER	1					
03	3077271	ｶﾊﾞｰ <SS>	COVER	1					
04	3070766	ｶﾊﾞｰ	COVER	1					
06	J071035	ﾎﾞﾙﾄ;ｾﾑｽｰｽｸﾚｲﾌﾟ	BOLT;SEMS-S	38					
08	3071636	ｶﾊﾞｰ	COVER	1					
10	4346575	ｶﾊﾞｰ <SS>	COVER	1					
11	J021030	ﾎﾞﾙﾄ;ｾﾑｽ <SS>	BOLT;SEMS	4					
13	3078490	ﾌﾞｯｼﾝｸﾞ;ﾗﾊﾞｰ <SS>	BUSHING;RUBBER	2					

アンダーカバー［Bタイプ］〈H,K〉
UNDER COVER［B-Type］

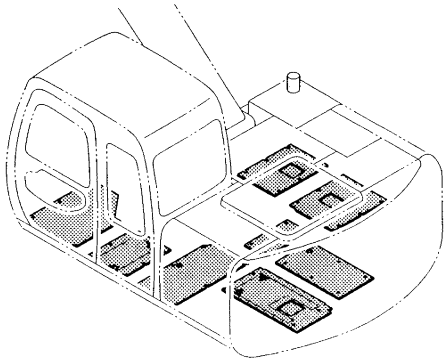

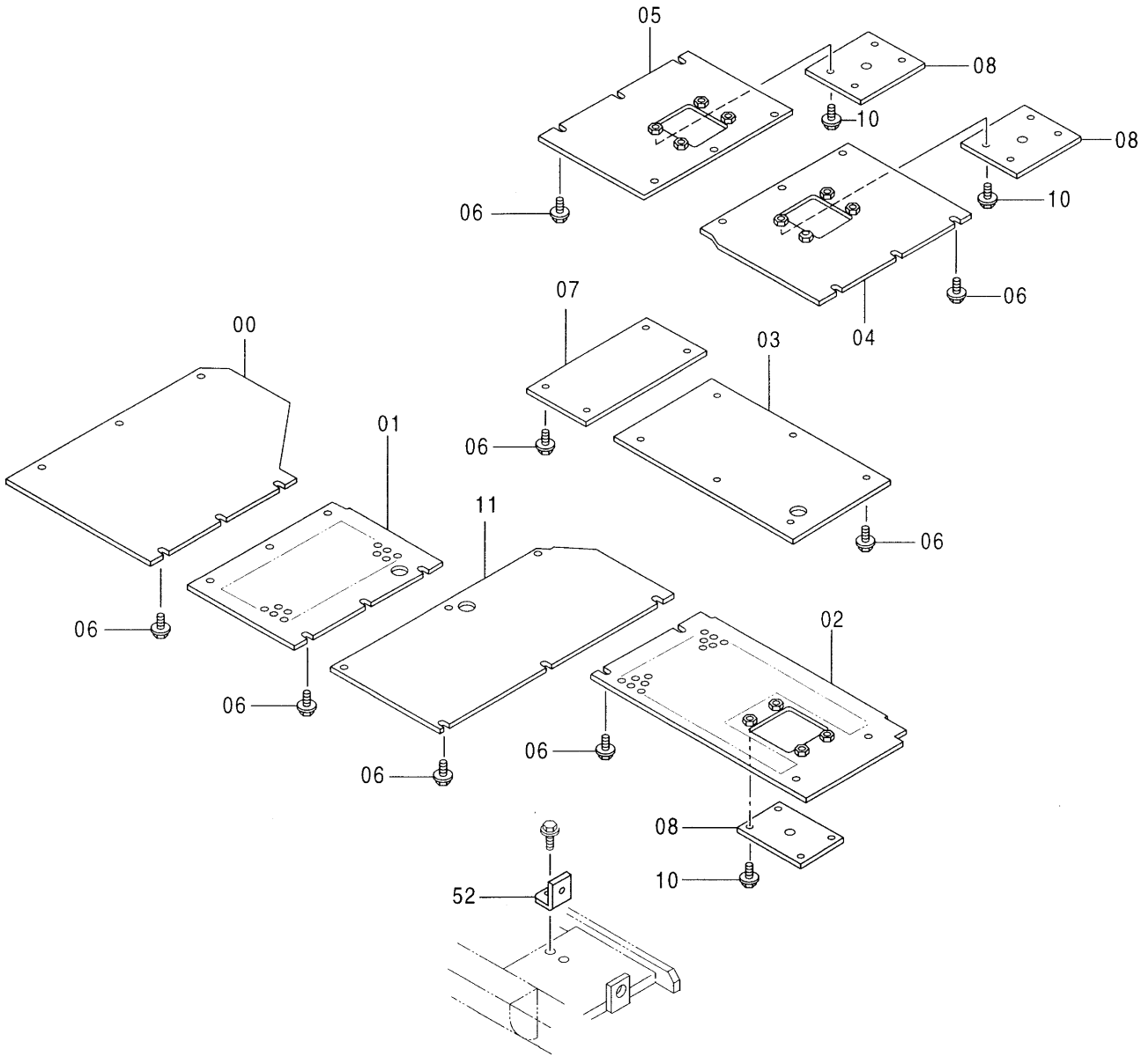

Ⓜ

ｱﾝﾀﾞｰ ｶﾊﾞｰ [Bﾀｲﾌﾟ] <H, K>
UNDER COVER [B-Type]

001001-

符号 ITEM	部品番号 PART NO.	部品名	PART NAME	数量 Q'TY	サービスコード S.C	適用号機 SERIAL NO.	互換性 ICA	代替部品 REPLACEABLE PART 部品番号 PART NO.	代替部品 REPLACEABLE PART 数量 Q'TY
00	8061403	ｶﾊﾞｰ	COVER	1					
01	8061410	ｶﾊﾞｰ	COVER	1					
02	8061529	ｶﾊﾞｰ	COVER	1					
03	8061534	ｶﾊﾞｰ	COVER	1					
04	8061536	ｶﾊﾞｰ	COVER	1					
05	8061587	ｶﾊﾞｰ	COVER	1					
06	J071035	ﾎﾞﾙﾄ;ｾﾑｽｰｽｸﾚｲﾌﾟ	BOLT;SEMS-S	44					
07	8061998	ｶﾊﾞｰ	COVER	1					
08	4346575	ｶﾊﾞｰ	COVER	3					
10	J021025	ﾎﾞﾙﾄ;ｾﾑｽ	BOLT;SEMS	12					
11	8061997	ｶﾊﾞｰ	COVER	1					
52	4362661	ﾌﾞﾗｹｯﾄ	BRACKET	1					

アンダーカバー［HGタイプ］〈K〉
UNDER COVER［HG-Type］

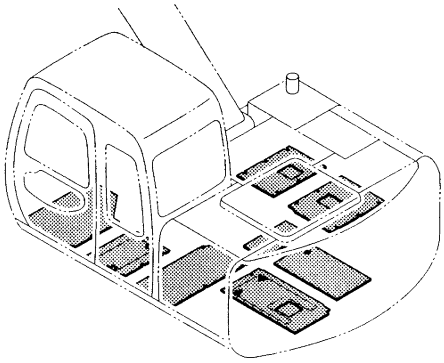

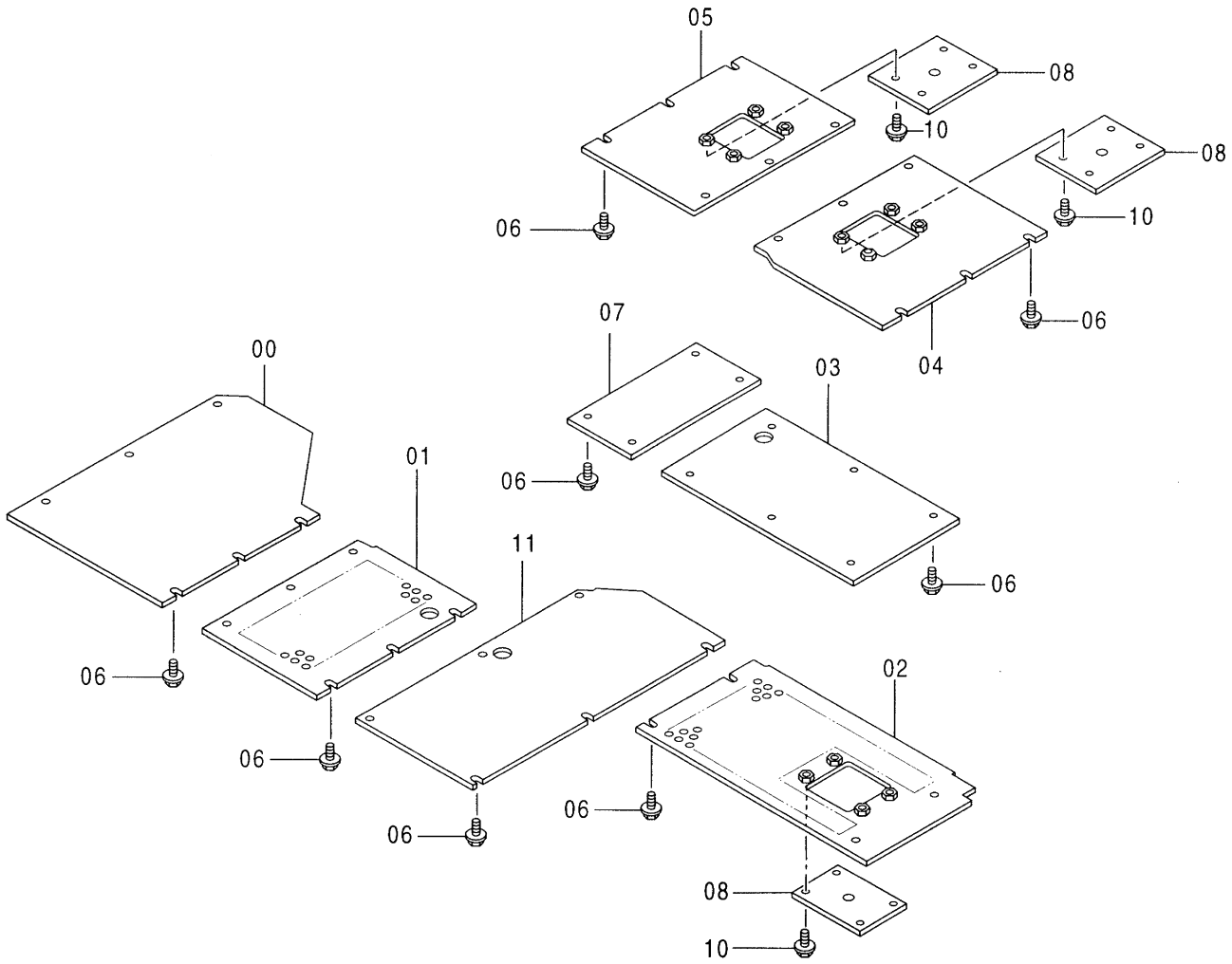

Ⓜ

ｱﾝﾀﾞｰ ｶﾊﾞｰ [HGﾀｲﾌﾟ] <K>
UNDER COVER [HG-Type]

001001-

符号 ITEM	部品番号 PART NO.	部品名	PART NAME	数量 Q'TY	サービスコード S.C	適用号機 SERIAL NO.	互換性 ICA	代替部品 REPLACEABLE PART 部品番号 PART NO.	代替部品 REPLACEABLE PART 数量 Q'TY
00	8064136	ｶﾊﾞｰ	COVER	1					
01	8064137	ｶﾊﾞｰ	COVER	1					
02	8064138	ｶﾊﾞｰ	COVER	1					
03	8064139	ｶﾊﾞｰ	COVER						
04	8064140	ｶﾊﾞｰ	COVER	1					
05	8064141	ｶﾊﾞｰ	COVER	1					
06	J071035	ﾎﾞﾙﾄ;ｾﾑｽｰｽｸﾚｲﾌﾟ	BOLT;SEMS-S	44					
07	8064142	ｶﾊﾞｰ	COVER	1					
08	4360250	ｶﾊﾞｰ	COVER	3					
10	J021025	ﾎﾞﾙﾄ;ｾﾑｽ	BOLT;SEMS	12					
11	8064143	ｶﾊﾞｰ	COVER	1					

CONTENTS

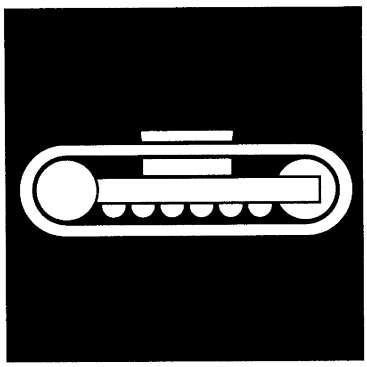

下　部　走　行　体
UNDERCARRIAGE

トラックフレーム
TRACK FRAME

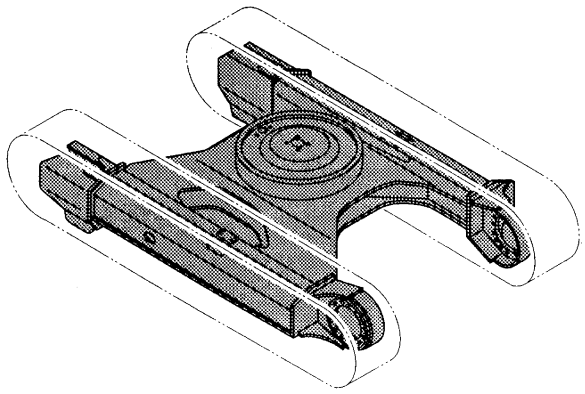

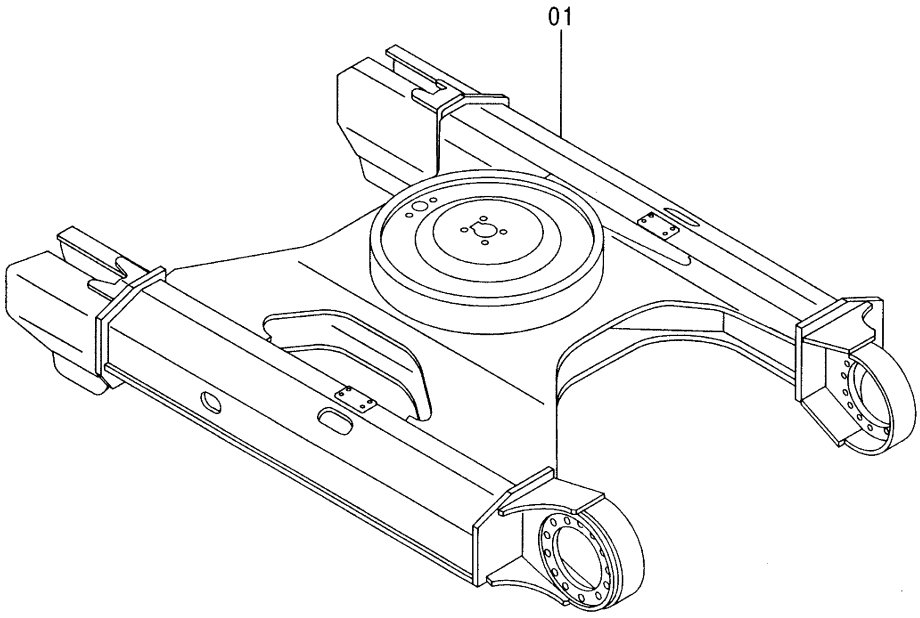

トラック フレーム
TRACK FRAME

001001-

符号 ITEM	部品番号 PART NO.	部品名	PART NAME	数量 Q'TY	サービスコード S.C	適用号機 SERIAL NO.	互換性 ICA	代替部品 REPLACEABLE PART 部品番号 PART NO.	代替部品 REPLACEABLE PART 数量 Q'TY
01	6014356	フレーム;トラック <120, SS, HG, LV, X, E, Z, H>	FRAME;TRACK	1					
01	+++++++	フレーム;トラック <K>	FRAME;TRACK	1					

トラックフレーム（ブレード）〈選択〉
TRACK FRAME (BLADE)

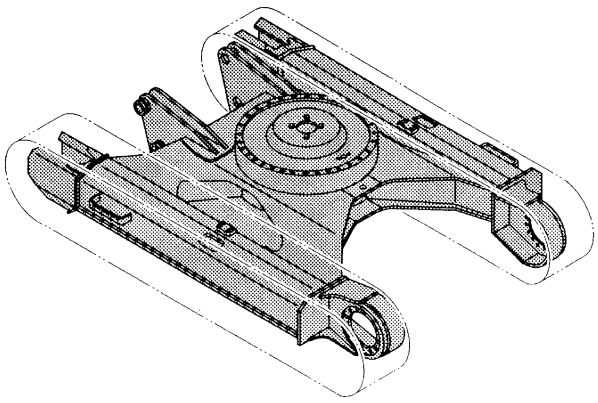

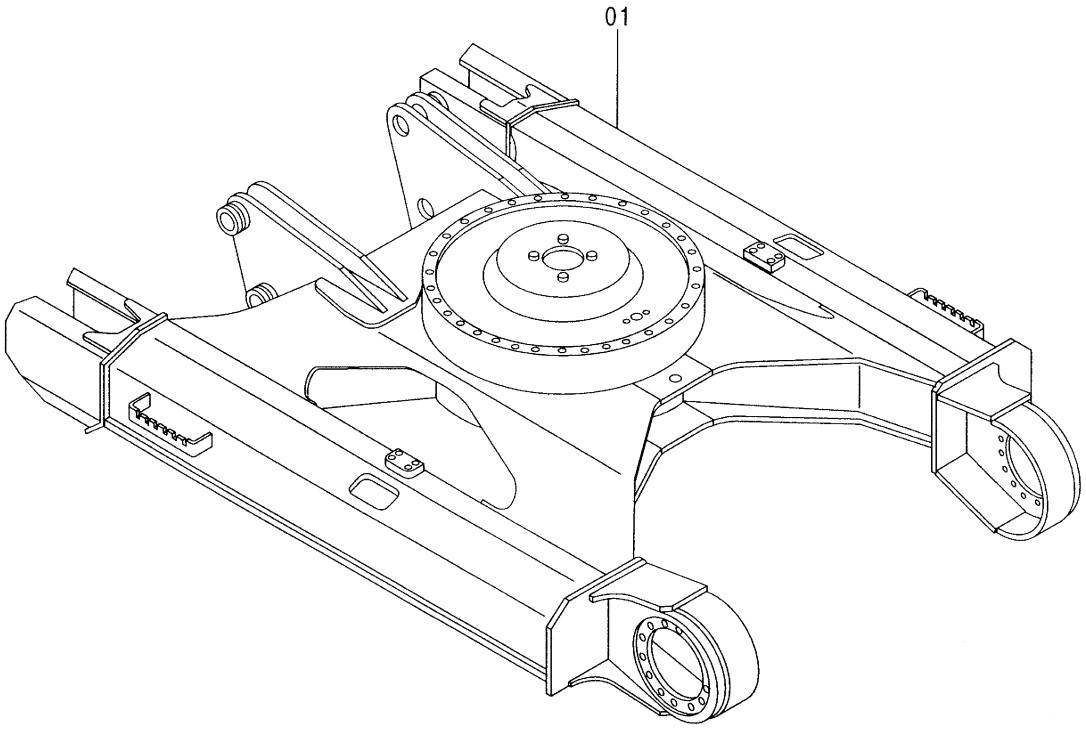

トラック フレーム (ブレード) <選択>
TRACK FRAME (BLADE)

001001-

符号 ITEM	部品番号 PART NO.	部品名	PART NAME	数量 Q'TY	サービスコード S.C	適用号機 SERIAL NO.	互換性 ICA	代替部品 REPLACEABLE PART 部品番号 PART NO.	代替部品 REPLACEABLE PART 数量 Q'TY
01	5004922	フレーム;トラック	FRAME;TRACK	1					

トラックガード
TRACK GUARD

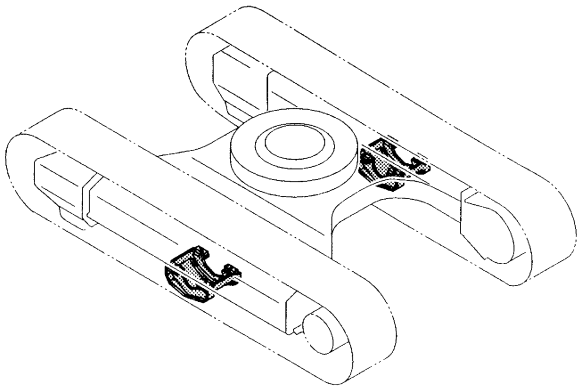

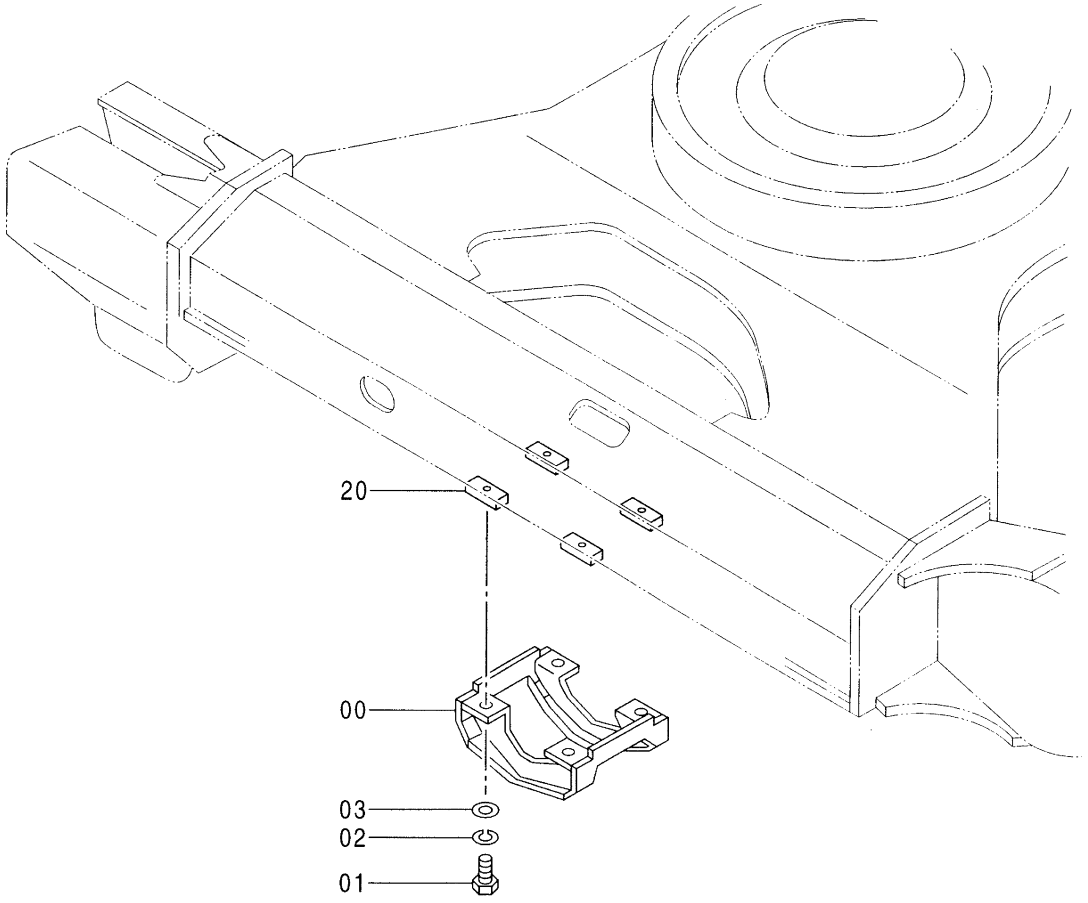

トラック ガード
TRACK GUARD

001001-

符号 ITEM	部品番号 PART NO.	部品名	PART NAME	数量 Q'TY	サービスコード S.C	適用号機 SERIAL NO.	互換性 ICA	代替部品 REPLACEABLE PART 部品番号 PART NO.	代替部品 REPLACEABLE PART 数量 Q'TY
	+++++++	トラック ガード アッセン	TRACK GUARD ASS'Y	2					
00	8069417	・ガード	・GUARD	1	#	120 :-D98/05 SS,HG:-D98/05 LV,X :-D98/05 E,Z,K:-D98/05	I	8075066	1
00	8075066	・ガード	・GUARD	1	#	H :-054186 120 :D98/06- SS,HG:D98/06- LV,X :D98/06- E,Z,K:D98/06-			
01	4295195	・ボルト	・BOLT	4		H :054187-			
02	A590916	・ワッシヤ;スプリング	・WASHER;SPRING	4					
03	J222016	・ワッシヤ	・WASHER	4					
20	4295387	・シート;スクリュ	・SEAT;SCREW	4	#W				

トラックリンクガイド（右）
TRACK-LINK GUIDE (R)

適用号機
Serial No.
- 120,H,K : 002919～
- SS,LV,X,Z : 050001～
- HG : 040078～
- E : 030305～

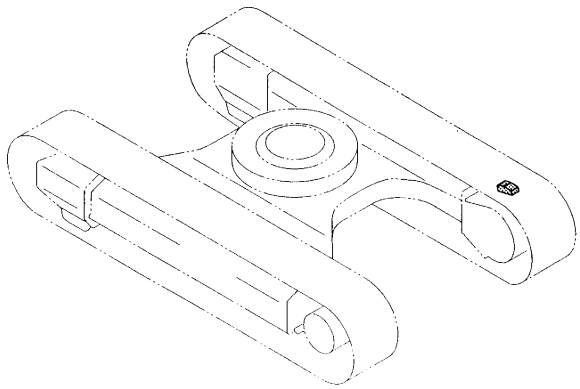

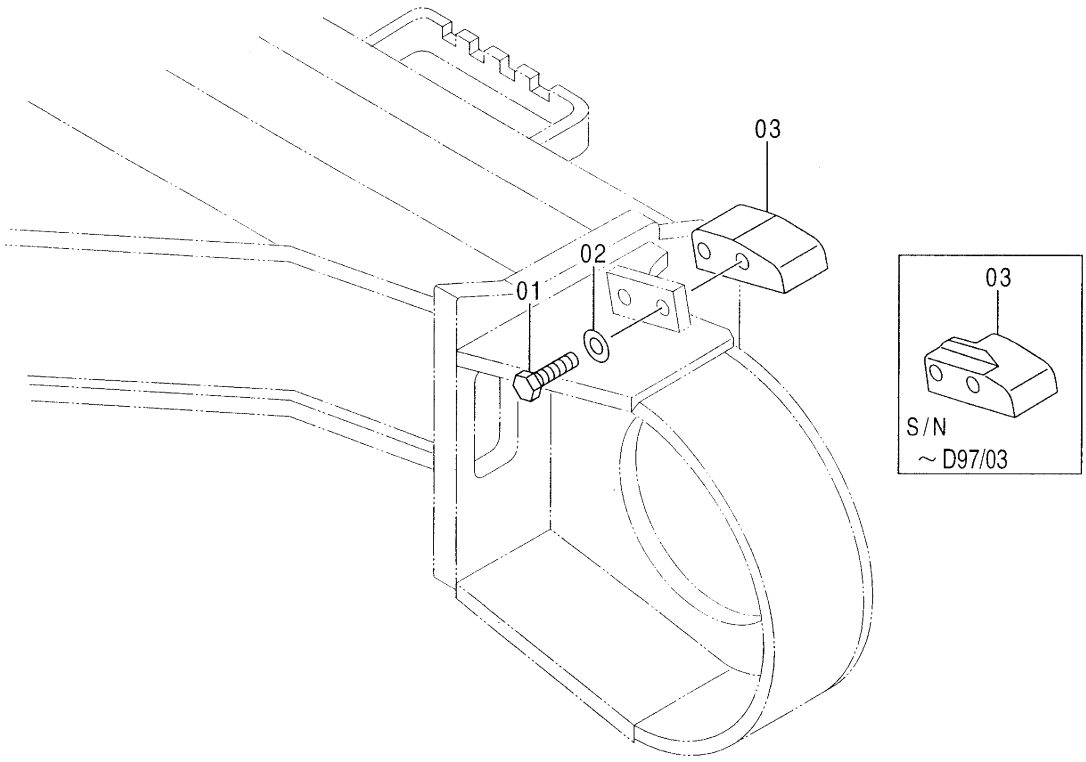

Ⓜ

トラックリンク ガイド (右)
TRACK-LINK GUIDE (R)

120, H, K: 002919-
SS, LV : 050001- , HG: 040078-
X, Z : 050001- , E : 030305-

符号 ITEM	部品番号 PART NO.	部品名	PART NAME	数量 Q'TY	サービスコード S.C	適用号機 SERIAL NO.	互換性 ICA	代替部品 REPLACEABLE PART 部品番号 PART NO.	代替部品 REPLACEABLE PART 数量 Q'TY
01	J931670	ボルト	BOLT	2					
02	J222016	ワッシャ	WASHER	2					
03	3078368	ブロック	BLOCK	1		-D97/03	Y	3080129	1
03	3080129	ブロック	BLOCK	1		D97/04-			

トラックリンクガイド（左）
TRACK-LINK GUIDE (L)

適用号機
Serial No.
120,H,K : 002919～
SS,LV,X,Z : 050001～
HG : 040078～
E : 030305～

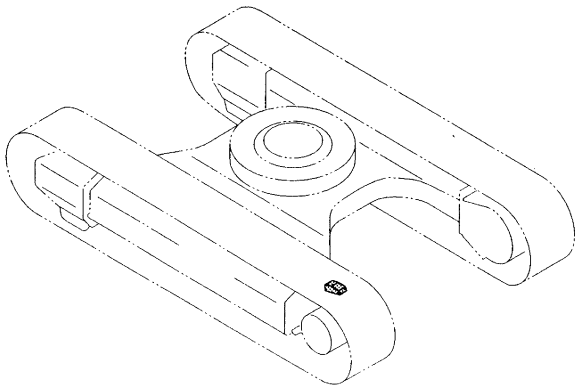

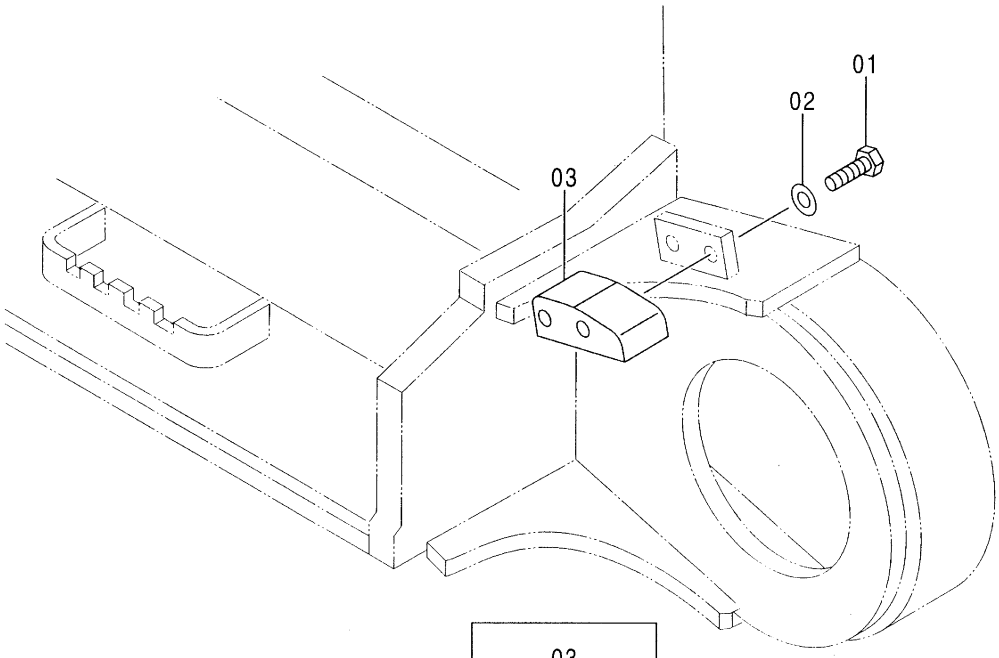

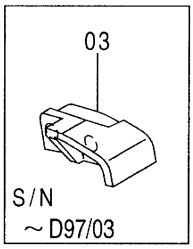

Ⓜ

トラックリンク ガイド (左)
TRACK-LINK GUIDE (L)

120, H, K: 002919-
SS, LV : 050001- , HG: 040078-
X, Z : 050001- , E : 030305-

符号 ITEM	部品番号 PART NO.	部品名	PART NAME	数量 Q'TY	サービスコード S.C	適用号機 SERIAL NO.	互換性 ICA	代替部品 REPLACEABLE PART 部品番号 PART NO.	代替部品 REPLACEABLE PART 数量 Q'TY
01	J931670	ボルト	BOLT	2					
02	J222016	ワッシャ	WASHER	2					
03	3078353	ブロック	BLOCK	1		-D97/03	Y	3080128	1
03	3080128	ブロック	BLOCK	1		D97/04-			

トラックアンダーカバー
TRACK UNDER COVER

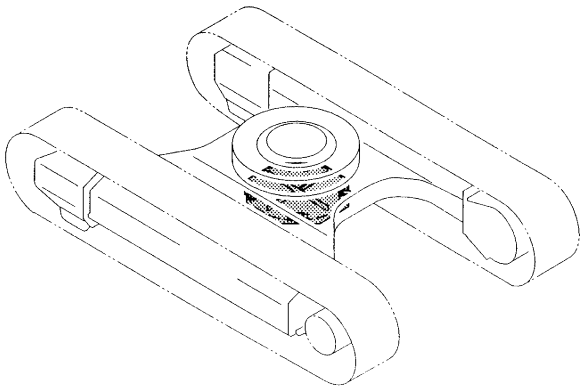

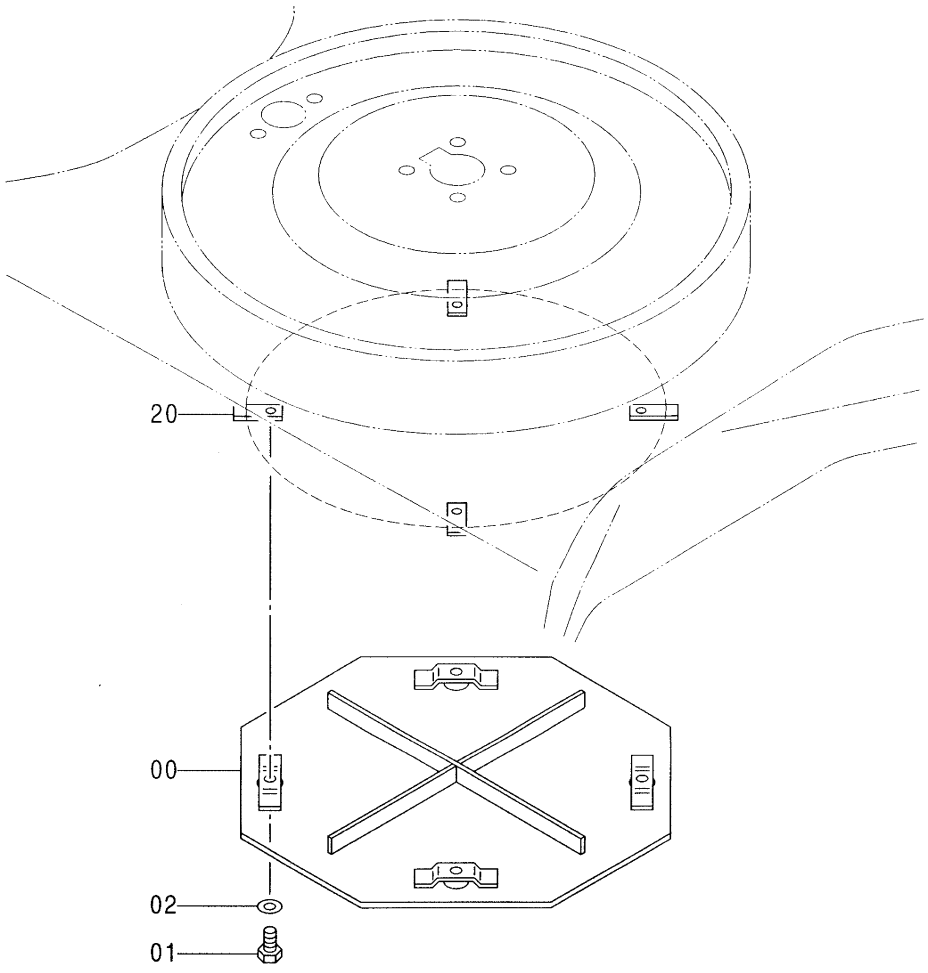

トラック アンダー カバー
TRACK UNDER COVER

001001-

符号 ITEM	部品番号 PART NO.	部品名	PART NAME	数量 Q'TY	サービスコード S.C	適用号機 SERIAL NO.	互換性 ICA	代替部品 REPLACEABLE PART 部品番号 PART NO.	代替部品 REPLACEABLE PART 数量 Q'TY
00	8056015	カバー	COVER	1					
01	J901025	ボルト	BOLT	4					
02	J217083	ワッシャ	WASHER	4					
20	4157166	シート;スクリュ	SEAT;SCREW	4	W				

ステップ〈H,K〉
STEP

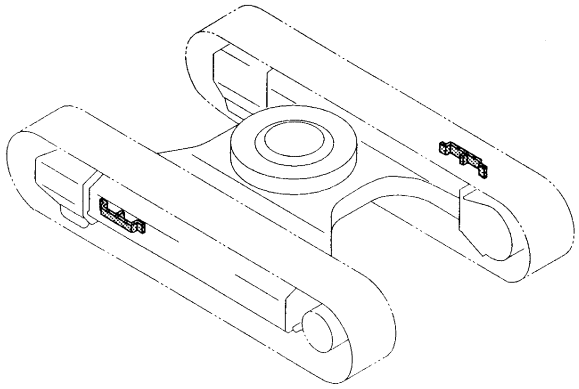

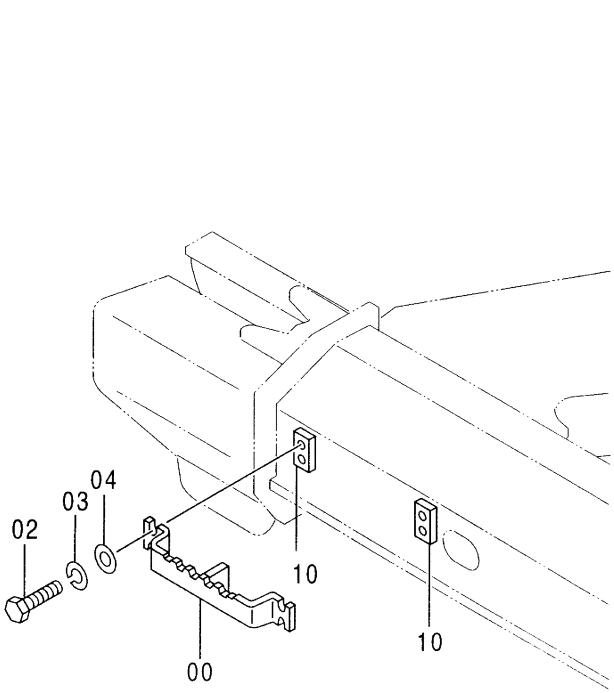

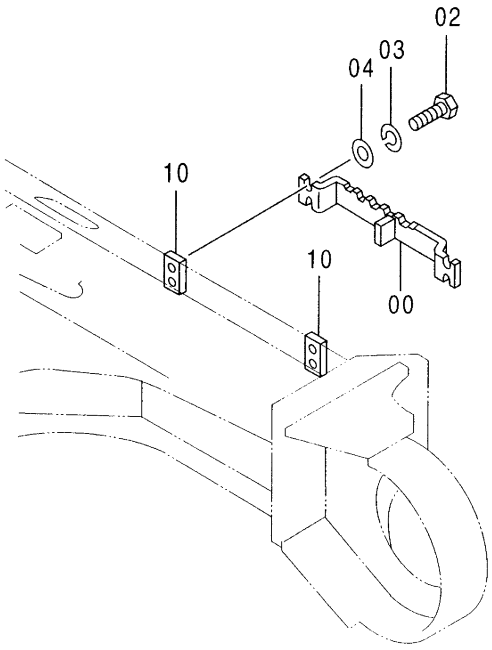

ｽﾃｯﾌﾟ <H, K>
STEP

001001-

符号 ITEM	部品番号 PART NO.	部品名	PART NAME	数量 Q'TY	サービスコード S.C	適用号機 SERIAL NO.	互換性 ICA	代替部品 REPLACEABLE PART 部品番号 PART NO.	代替部品 REPLACEABLE PART 数量 Q'TY
	+++++++	ｽﾃｯﾌﾟ ｱｯｾﾝ	STEP ASS'Y	2					
00	9746349	・ｽﾃｯﾌﾟ	・STEP	1					
02	J901640	・ﾎﾞﾙﾄ	・BOLT	4					
03	A590916	・ﾜｯｼｬ;ｽﾌﾟﾘﾝｸﾞ	・WASHER;SPRING	4					
04	A590116	・ﾜｯｼｬ;ﾌﾟﾚｰﾝ	・WASHER;PLANE	4		-D96/09	I	J222016	4
04	J222016	・ﾜｯｼｬ	・WASHER	4		D96/10-			
10	4366661	・ｼｰﾄ;ｽｸﾘｭ	・SEAT;SCREW	2	W				

旋回輪
SWING BEARING

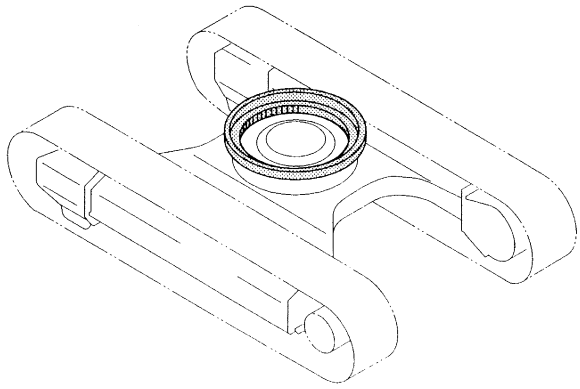

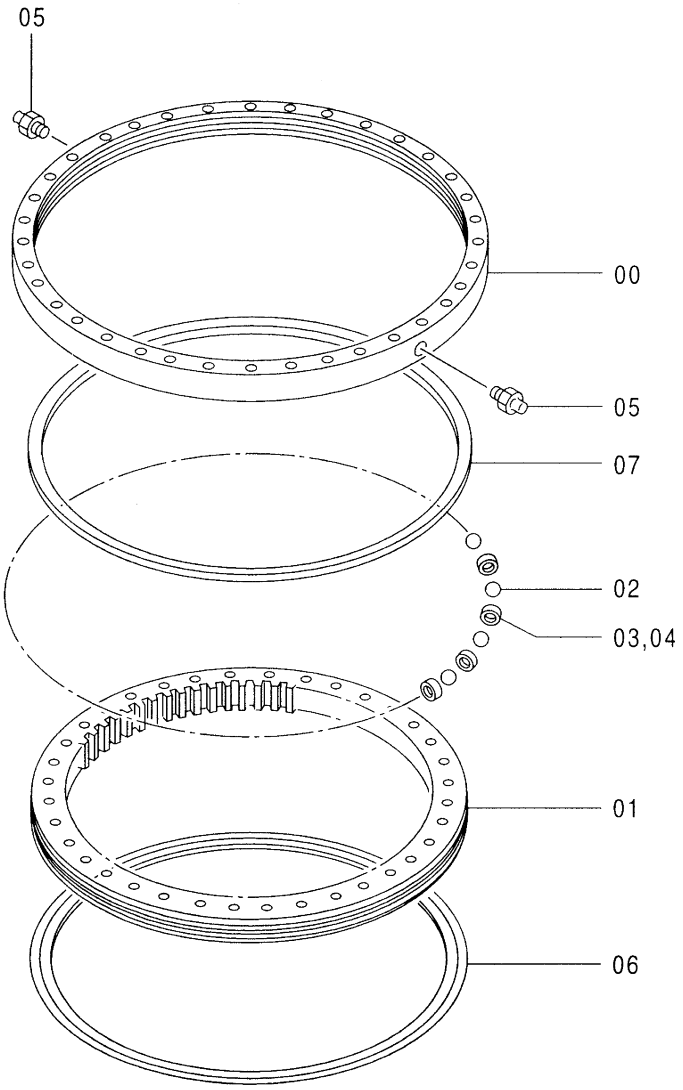

Ⓜ

旋回輪
SWING BEARING

001001-

符号 ITEM	部品番号 PART NO.	部品名	PART NAME	数量 Q'TY	サービスコード S.C	適用号機 SERIAL NO.	互換性 ICA	代替部品 REPLACEABLE PART 部品番号 PART NO.	代替部品 REPLACEABLE PART 数量 Q'TY
	9147259	ｾﾝｶｲﾘﾝ ｱｯｾﾝ	SWING BEARING ASS'Y	1					
00	+++++++	・ﾚｰｽ;ｱｳﾀｰ	・RACE;OUTER	1	D				
01	+++++++	・ﾚｰｽ;ｲﾝﾅ	・RACE;INNER	1	D				
02	4355728	・ﾎﾞｰﾙ	・BALL	98		-054264	I	4355728	99
02	4355728	・ﾎﾞｰﾙ	・BALL	99	#	054265-			
03	4127708	・ｻﾎﾟｰﾄ	・SUPPORT	80		-054264	I	4127708	99
03	4127708	・ｻﾎﾟｰﾄ	・SUPPORT	99	#	054265-			
04	4127707	・ｻﾎﾟｰﾄ	・SUPPORT	18		-054264			
05	J75481	・ﾌｲｯﾃﾝｸﾞ;ｸﾞﾘｰｽ	・FITTING;GREASE	2					
06	4289757	・ｼｰﾙ	・SEAL	1					
07	4315493	・ｼｰﾙ	・SEAL	1					

旋回輪取付部品
SWING BEARING SUPPORT

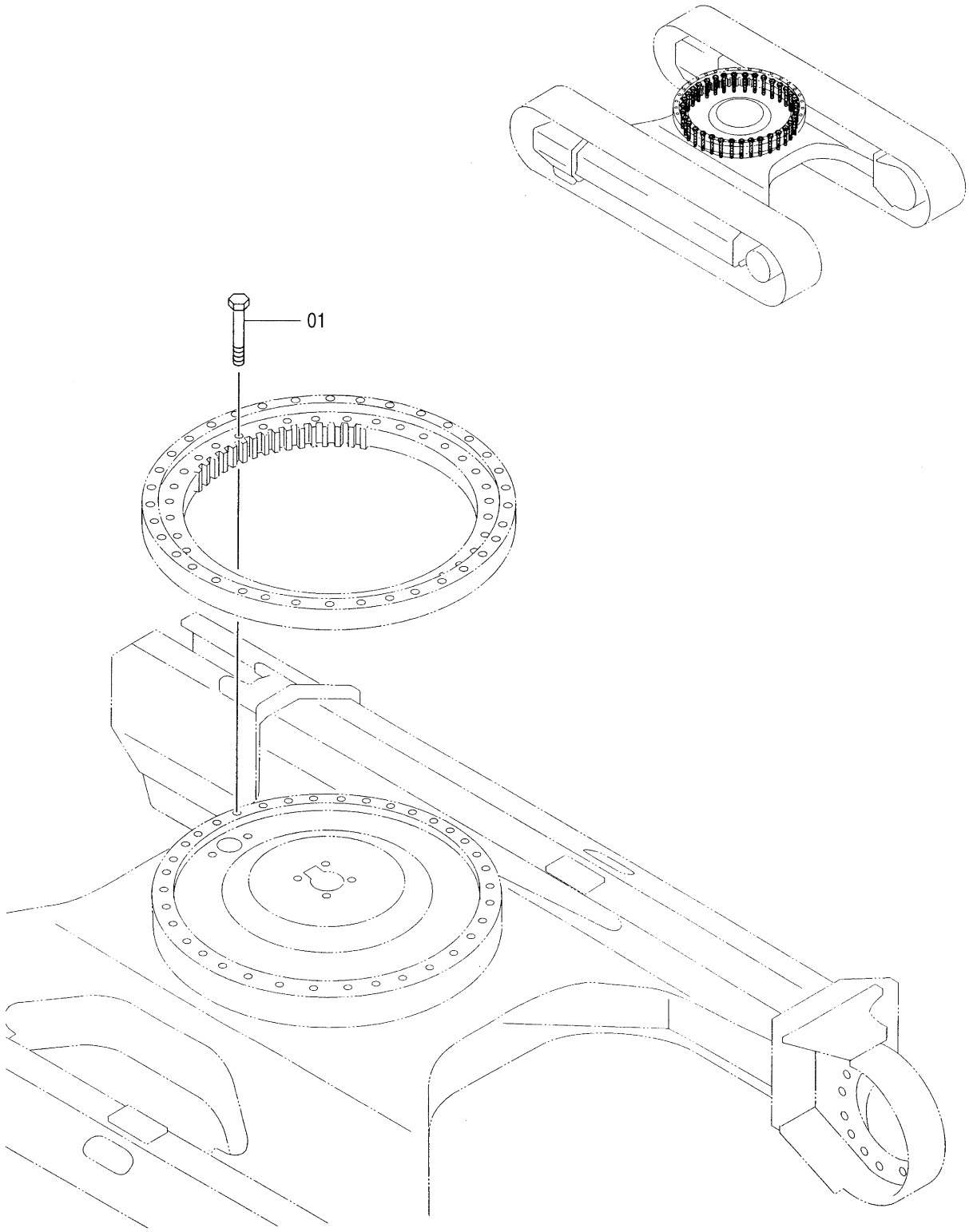

Ⓜ

旋回輪取付部品
SWING BEARING SUPPORT

001001-

符号 ITEM	部品番号 PART NO.	部品名	PART NAME	数量 Q'TY	サービスコード S.C	適用号機 SERIAL NO.	互換性 ICA	代替部品 REPLACEABLE PART 部品番号 PART NO.	代替部品 REPLACEABLE PART 数量 Q'TY
01	J931695	ﾎﾞﾙﾄ	BOLT	36					

グリースバスカバー
GREASE-BATH COVER

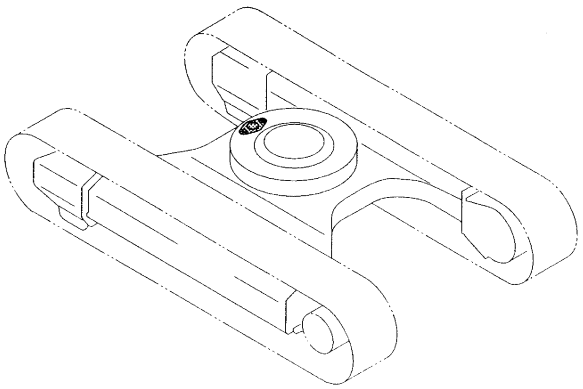

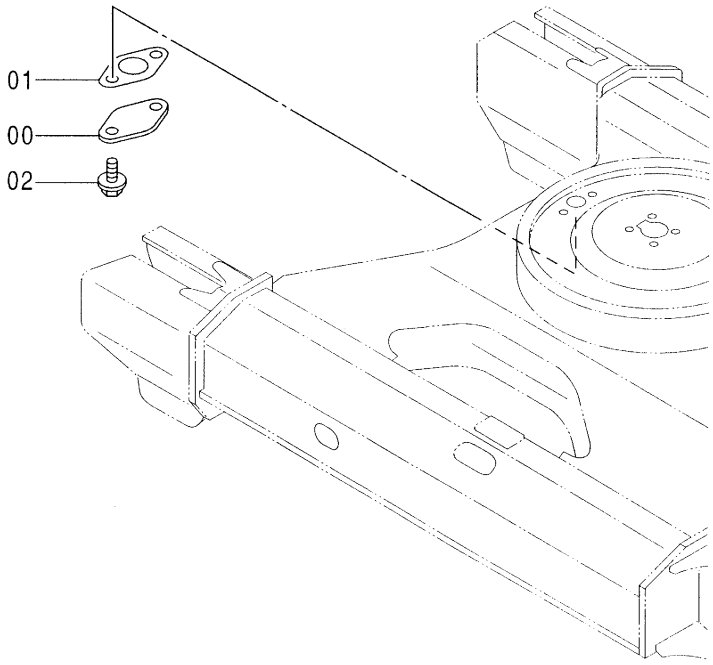

ｸﾞﾘｰｽ ﾊﾞｽ ｶﾊﾞｰ
GREASE-BATH COVER

001001-

符号 ITEM	部品番号 PART NO.	部品名	PART NAME	数量 Q'TY	サービスコード S.C	適用号機 SERIAL NO.	互換性 ICA	代替部品 REPLACEABLE PART 部品番号 PART NO.	代替部品 REPLACEABLE PART 数量 Q'TY
00	4128863	ﾌﾟﾚｰﾄ	PLATE	1					
01	4272297	ﾊﾟｯｷﾝ	PACKING	1					
02	J011025	ﾎﾞﾙﾄ;ｾﾑｽ	BOLT;SEMS	2					

走行装置
TRAVEL DEVICE

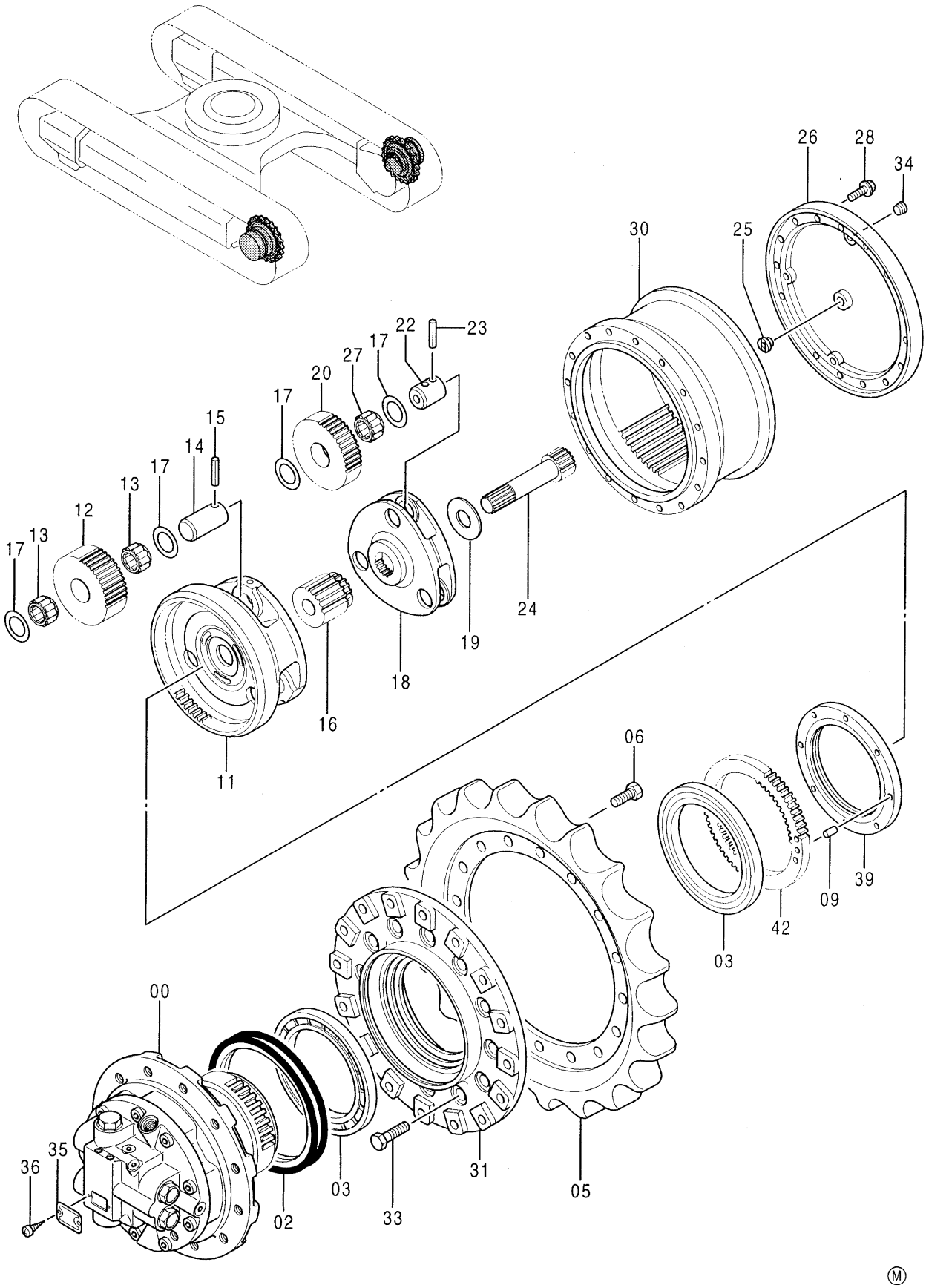

Ⓜ

走行装置
TRAVEL DEVICE

001001-

符号 ITEM	部品番号 PART NO.	部品名	PART NAME	数量 Q'TY	サービスコード S.C	適用号機 SERIAL NO.	互換性 ICA	代替部品 REPLACEABLE PART 部品番号 PART NO.	代替部品 REPLACEABLE PART 数量 Q'TY
	9134824	ｿｰｺｰｿｰﾁ ｱｯｾﾝ (本体組付用) <120, SS, HG, LV, X, H, K>	TRAVEL DEVICE ASS'Y (for assembly of machine)	2			I	9148908	2
	(9148908)	ｿｰｺｰｿｰﾁ ｱｯｾﾝ (輸送用)	TRAVEL DEVICE ASS'Y (for transportation)	2	S				
	9150030	<120, SS, HG, LV, X, H, K> ｿｰｺｰｿｰﾁ ｱｯｾﾝ <E> (本体組付用)	TRAVEL DEVICE ASS'Y (for assembly of machine)	2			I	9156719	2
	(9156719)	ｿｰｺｰｿｰﾁ ｱｯｾﾝ <E> (輸送用)	TRAVEL DEVICE ASS'Y (for transportation)	2	S				
	9156189	ｿｰｺｰｿｰﾁ ｱｯｾﾝ <Z> (本体組付用)	TRAVEL DEVICE ASS'Y (for assembly of machine)	2			I	9161387	2
	(9161387)	ｿｰｺｰｿｰﾁ ｱｯｾﾝ <Z> (輸送用)	TRAVEL DEVICE ASS'Y (for transportation)	2	S				
00	9132360	･ﾓｰﾀ:ｵｲﾙ	･MOTOR;OIL	1	H		I	9148472	1
00	(9148472)	(本体組付用) <120, SS, HG, LV, X, H, K> ･ﾓｰﾀ:ｵｲﾙ (輸送用) <120, SS, HG, LV, X, H, K>	(for assembly of machine) ･MOTOR;OIL (for transportation)	1	S				
00	9150036	･ﾓｰﾀ:ｵｲﾙ <E> (本体組付用)	･MOTOR;OIL (for assembly of machine)	1	H		I	9153392	1
00	(9153392)	･ﾓｰﾀ:ｵｲﾙ <E> (輸送用)	･MOTOR;OIL (for transportation)	1	S				
00	9155960	･ﾓｰﾀ:ｵｲﾙ <Z>	･MOTOR;OIL	1	H		I	9161383	1
00	(9161383)	(本体組付用) ･ﾓｰﾀ:ｵｲﾙ <Z> (輸送用)	(for assembly of machine) ･MOTOR;OIL (for transportation)	1	S				
02	4110369	･ｼｰﾙ;ｸﾞﾙｰﾌﾟ	･SEAL;GROUP	1					
03	4321887	･ﾍﾞｱﾘﾝｸﾞ;ﾛｰﾗ	･BRG.;ROL.	2					
05	1020994	･ｽﾌﾟﾛｹｯﾄ	･SPROCKET	1		-H01219	Y	1010325	1
05	1010325	･ｽﾌﾟﾛｹｯﾄ	･SPROCKET	1		H01220-			
06	J931640	･ﾎﾞﾙﾄ	･BOLT	16					
09	4148012	･ﾋﾟﾝ;ﾉｯｸ	･PIN;KNOCK	1					
11	1014516	･ｷｬﾘｱ	･CARRIER	1					
12	3049926	･ｷﾞﾔ;ﾌﾟﾗﾈﾀﾘ	･GEAR;PLANETARY	3		120 :-H09309 SS, HG:-H09309 LV, X :-H09309 H, K :-H09309	Y	3082618	3

次ページへ続く

CONTINUED

走行装置
TRAVEL DEVICE

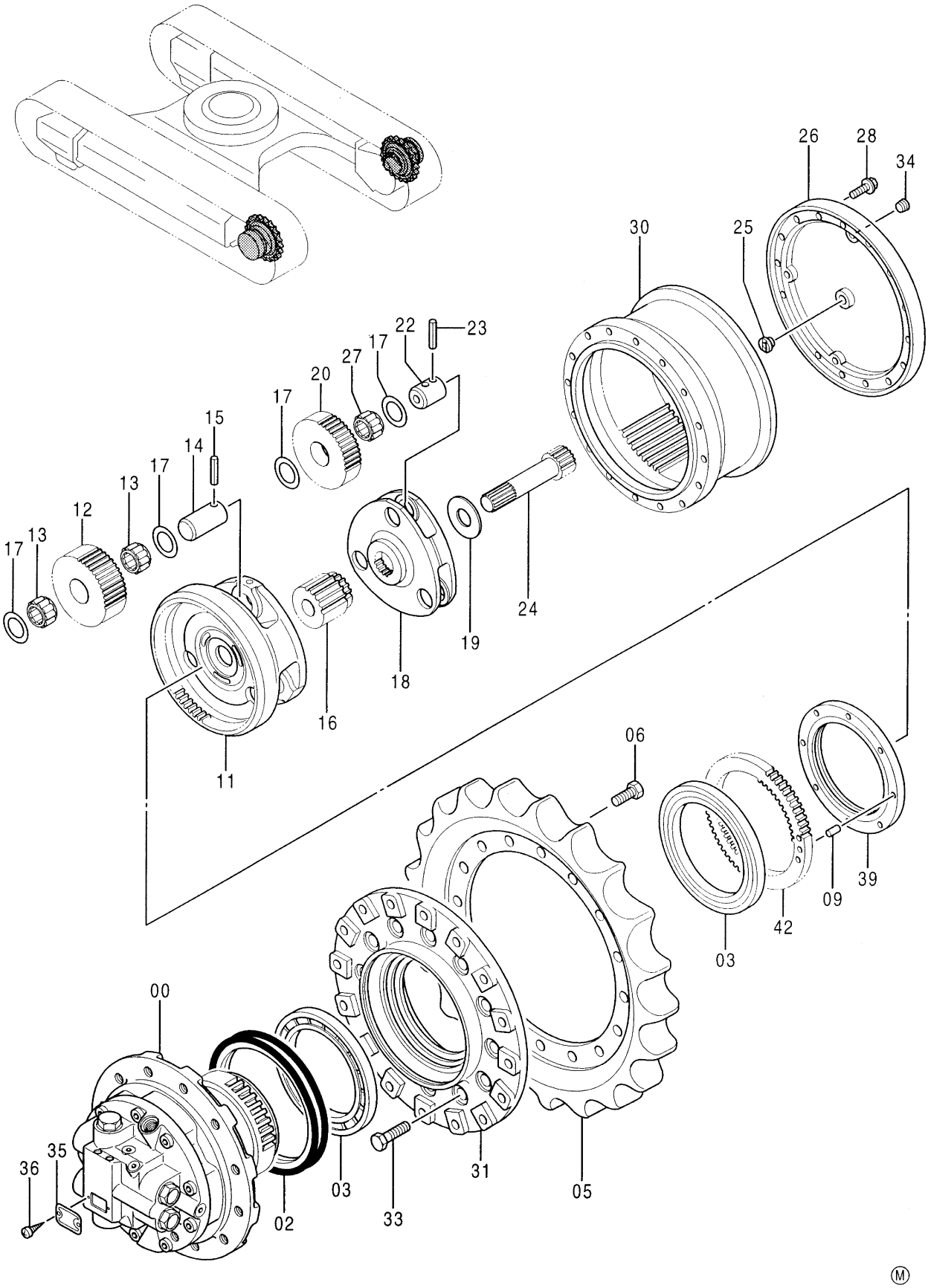

Ⓜ

走行装置
TRAVEL DEVICE

001001-

符号 ITEM	部品番号 PART NO.	部品名	PART NAME	数量 Q'TY	サービスコード S.C	適用号機 SERIAL NO.	互換性 ICA	代替部品 REPLACEABLE PART 部品番号 PART NO.	代替部品 REPLACEABLE PART 数量 Q'TY
						E :-H03238			
						Z :-H00520			
12	3082618	・ギヤ;プラネタリ	・GEAR;PLANETARY	3	#	120 :H09310-			
						SS,HG:H09310-			
						LV,X :H09310-			
						H,K :H09310-			
						E :H03239-			
						Z :H00521-			
13	4354289	・ベアリング;ニードル	・BRG.;NEEDLE	6					
14	4245966	・ピン	・PIN	3					
15	4144020	・ピン;スプリング	・PIN;SPRING	3					
16	3043237	・ギヤ;サン	・GEAR;SUN	1		-H01219	Y	3072878	1
16	3072878	・ギヤ;サン	・GEAR;SUN	1		H01220-			
17	4192982	・プレート;スラスト	・PLATE;THRUST	12					
18	2028797	・キャリア	・CARRIER	1					
19	4252721	・スペーサ	・SPACER	1					
20	3049925	・ギヤ;プラネタリ	・GEAR;PLANETARY	3		120 :-H09309	Y	3081793	3
						SS,HG:-H09309			
						LV,X :-H09309			
						H,K :-H09309			
						E :-H03238			
						Z :-H00520			
20	3081793	・ギヤ;プラネタリ	・GEAR;PLANETARY	3	#	120 :H09310-			
						SS,HG:H09310-			
						LV,X :H09310-			
						H,K :H09310-			
						E :H03239-			
						Z :H00521-			
22	4178203	・ピン	・PIN	3					
23	4192020	・ピン;スプリング	・PIN;SPRING	3					
24	2028798	・シャフト;プロペラ	・SHAFT;PROP.	1					
25	4258916	・ピン;ストッパ	・PIN;STOPPER	1					
26	2028800	・カバー	・COVER	1					
27	4354278	・ベアリング;ニードル	・BRG.;NEEDLE	3					
28	J011230	・ボルト;セムス	・BOLT;SEMS	12					
30	1016124	・ギヤ;リング	・GEAR;RING	1					
31	1016125	・ドラム	・DRUM	1					
33	J931660	・ボルト	・BOLT	16					
34	4245797	・プラグ	・PLUG	3					
35	3053559	・ネームプレート	・NAME-PLATE	1					

走行装置
TRAVEL DEVICE

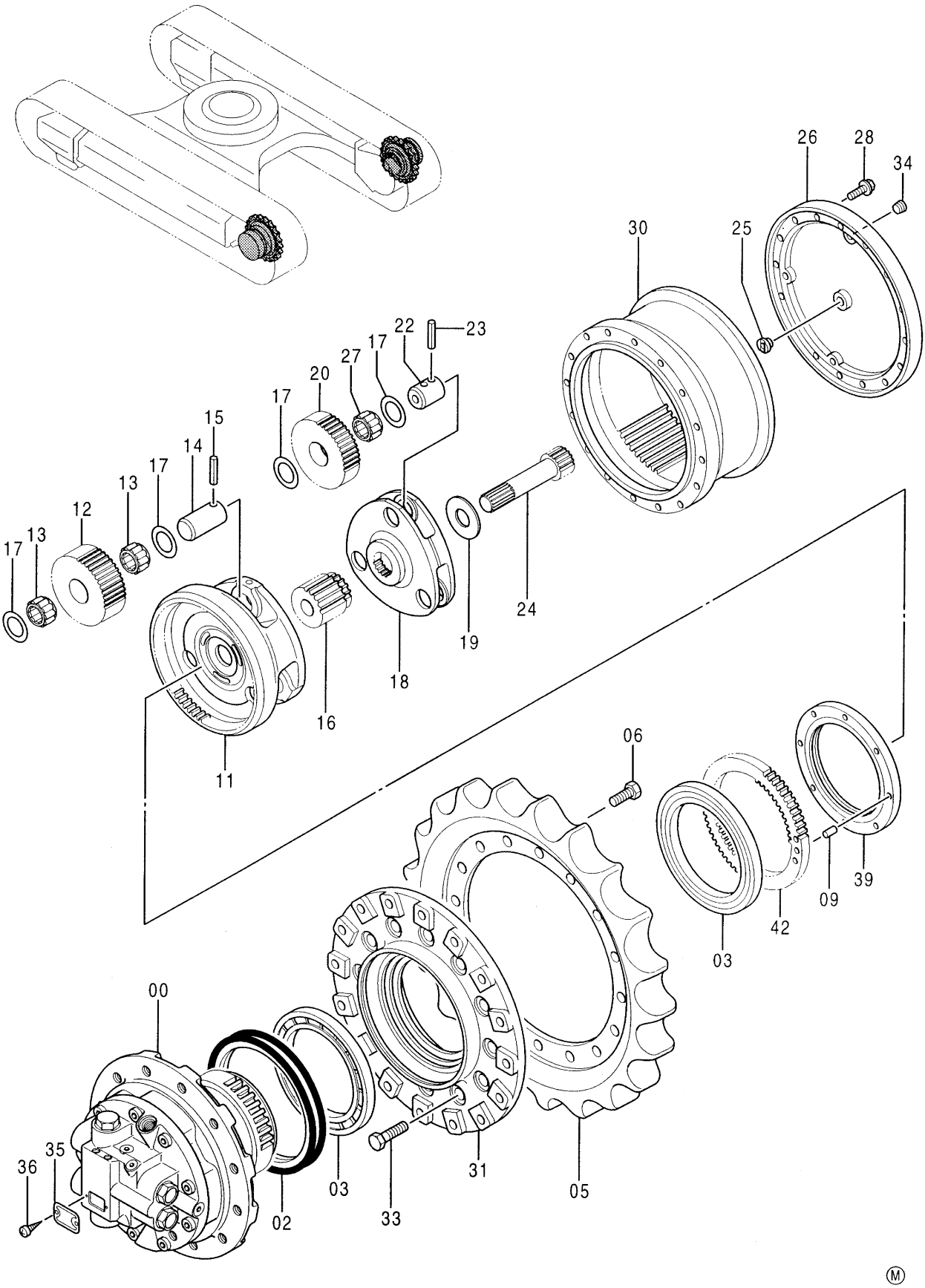

Ⓜ

走行装置
TRAVEL DEVICE

001001-

符号 ITEM	部品番号 PART NO.	部品名	PART NAME	数量 Q'TY	サービスコード S.C	適用号機 SERIAL NO.	互換性 ICA	代替部品 REPLACEABLE PART 部品番号 PART NO.	代替部品 REPLACEABLE PART 数量 Q'TY
36	M492564	･ｽｸﾘｭ;ﾄﾞﾗｲﾌﾞ	･SCREW;DRIVE	2					
39	3057124	･ﾅｯﾄ	･NUT	1					
42	3059034	･ﾊﾌﾞ	･HUB	1					

走行装置取付部品
TRAVEL DEVICE SUPPORT

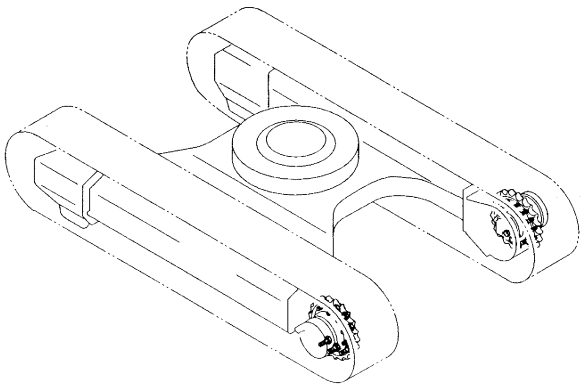

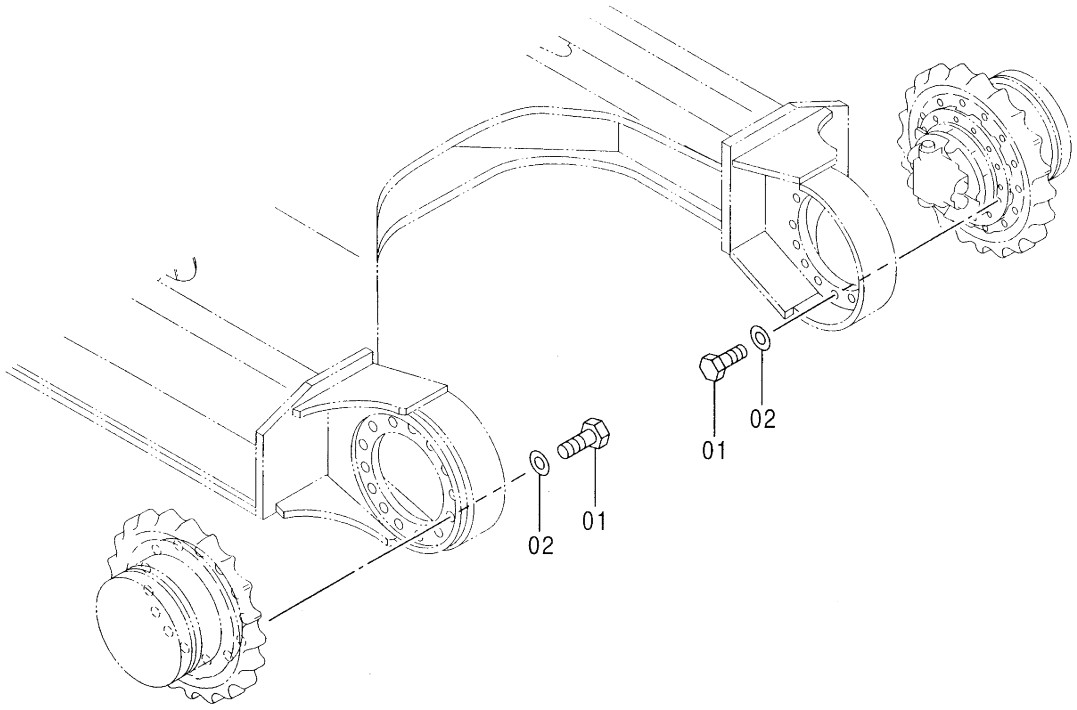

Ⓜ

走行装置取付部品
TRAVEL DEVICE SUPPORT

001001-

符号 ITEM	部品番号 PART NO.	部品名	PART NAME	数量 Q'TY	サービスコード S.C	適用号機 SERIAL NO.	互換性 ICA	代替部品 REPLACEABLE PART 部品番号 PART NO.	代替部品 REPLACEABLE PART 数量 Q'TY
01	4272305	ﾎﾞﾙﾄ	BOLT	28					
02	J222016	ﾜｯｼｬ	WASHER	28					

フロントアイドラ（鉄クローラ）
FRONT IDLER (STEEL CRAWLER)

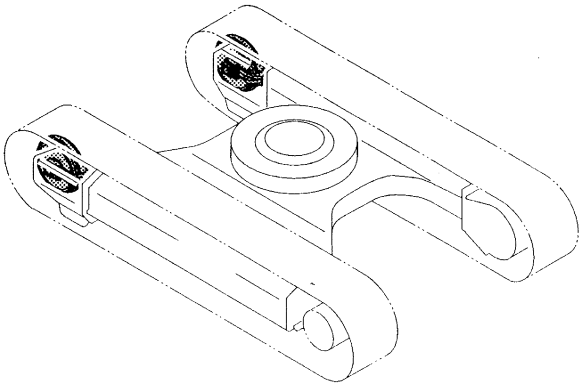

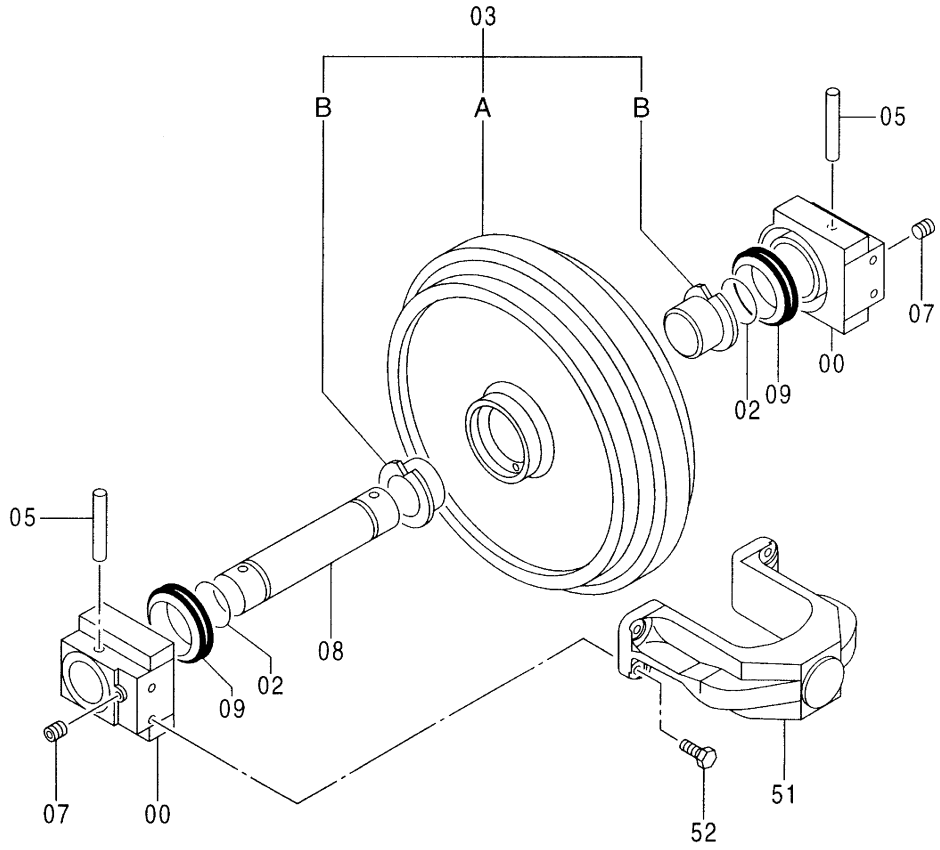

フロント アイドラ (鉄クローラ)
FRONT IDLER (STEEL CRAWLER)

001001-

符号 ITEM	部品番号 PART NO.	部品名	PART NAME	数量 Q'TY	サービスコード S.C	適用号機 SERIAL NO.	互換性 ICA	代替部品 REPLACEABLE PART 部品番号 PART NO.	代替部品 REPLACEABLE PART 数量 Q'TY
	9134177	アイドラー アッセン	IDLER ASS'Y	2		*1	Y	9165597	2
	9165597	アイドラー アッセン	IDLER ASS'Y	2		*2			
00-09	9134216	・アイドラー アッセン	・IDLER ASS'Y	1		*1	Y	9165598	1
00-09	9165598	・アイドラー アッセン	・IDLER ASS'Y	1		*2			
00	1020173	・・ベアリング	・・BRG.	2					
02	A810060	・・O-リング	・・O-RING	2					
03	9134227	・・アイドラー (ブッシング付)	・・IDLER (WITH BUSHING)	1		*1	Y	9165599	1
03	9165599	・・アイドラー (ブッシング付)	・・IDLER (WITH BUSHING)	1		*2			
03A	7028352	・・・アイドラー	・・・IDLER	1		*1	Y	7032968	1
03A	7032968	・・・アイドラー	・・・IDLER	1		*2			
03B	3069556	・・・ブッシング	・・・BUSHING	2					
05	4255804	・・ピン	・・PIN	2					
07	4315607	・・プラグ	・・PLUG	2					
08	3035618	・・アクスル	・・AXLE	1					
09	4153468	・・シール;グループ	・・SEAL;GROUP	2					
51	1014798	・ヨーク	・YOKE	1					
52	J901635	・ボルト	・BOLT	4					
	NOTE:	SERIAL NO.*1	SERIAL NO.*2						
		120 :-051584	120 :051585-						
		SS :-051561	SS :051562-						
		HG :-D97/02	HG :D97/03-						
		X :-051653	X :051654-						
		E :-051586	E :051587-						
		Z :-051602	Z :051603-						
		H :-051595	H :051596-						
		K :-051611	K :051612-						
			LV :050001-						

フロントアイドラ（ゴムクローラ）〈選択〉
FRONT IDLER (RUBBER CRAWLER)

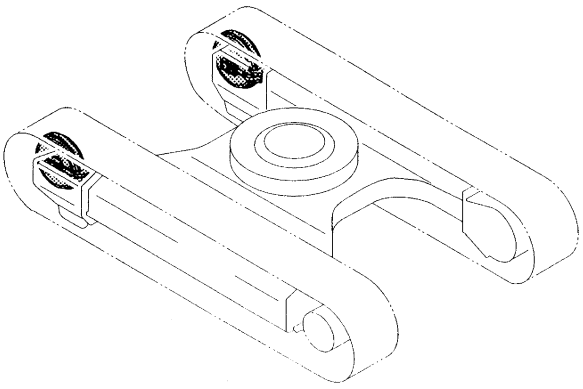

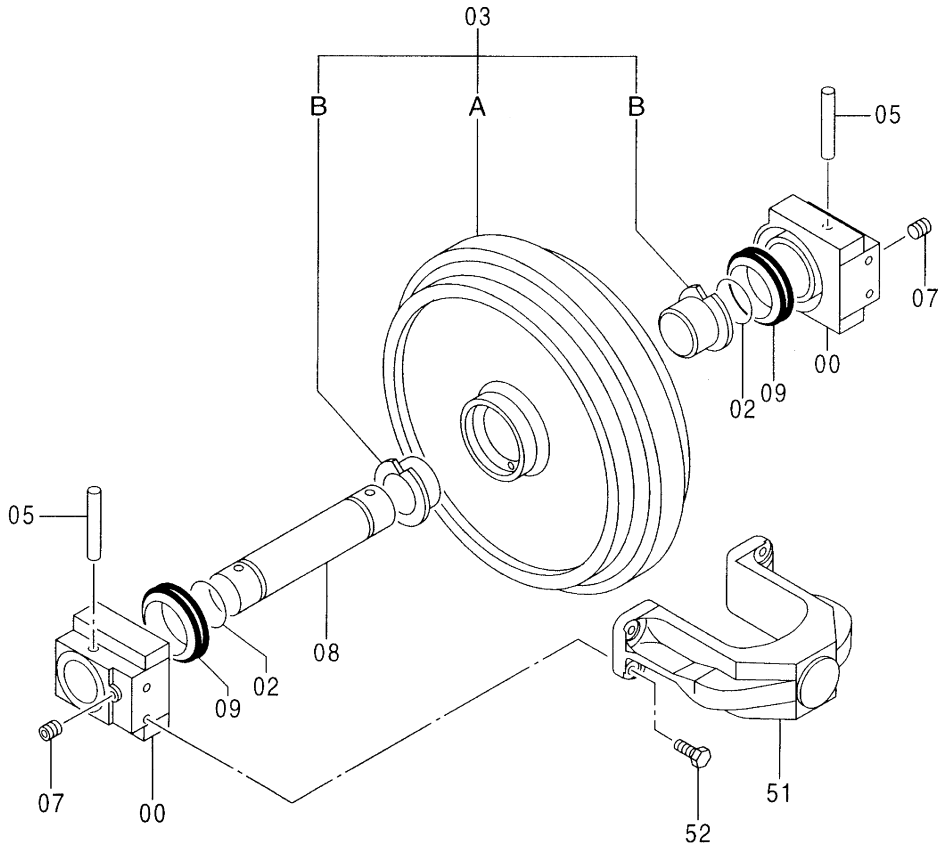

Ⓜ

フロント アイドラ (ゴムクローラ) <選択>
FRONT IDLER (RUBBER CRAWLER)

001001-

符号 ITEM	部品番号 PART NO.	部品名	PART NAME	数量 Q'TY	サービスコード S.C	適用号機 SERIAL NO.	互換性 ICA	代替部品 REPLACEABLE PART 部品番号 PART NO.	代替部品 REPLACEABLE PART 数量 Q'TY
	9149164	アイドラー アッセン	IDLER ASS'Y	2		-D97/02	Y	9165601	2
	9165601	アイドラー アッセン	IDLER ASS'Y	2		D97/03-			
00-09	9149165	・アイドラー アッセン	・IDLER ASS'Y	1		-D97/02	Y	9165602	1
00-09	9165602	・アイドラー アッセン	・IDLER ASS'Y	1		D97/03-			
00	1020173	・・ベアリング	・・BRG.	2					
02	A810060	・・O-リング	・・O-RING	2					
03	9149166	・・アイドラー (ブッシング付)	・・IDLER (WITH BUSHING)	1		-D97/02	Y	9165603	1
03	9165603	・・アイドラー (ブッシング付)	・・IDLER (WITH BUSHING)	1		D97/03-			
03A	7030453	・・・アイドラー	・・・IDLER	1		-D97/02	Y	7032996	1
03A	7032996	・・・アイドラー	・・・IDLER	1		D97/03-			
03B	3069556	・・・ブッシング	・・・BUSHING	2					
05	4255804	・・ピン	・・PIN	2					
07	4315607	・・プラグ	・・PLUG	2					
08	3035618	・・アクスル	・・AXLE	1					
09	4153468	・・シール;グループ	・・SEAL;GROUP	2					
51	1014798	・ヨーク	・YOKE	1					
52	J901635	・ボルト	・BOLT	4					

アジャスタ（鉄クローラ）
ADJUSTER (STEEL CRAWLER)

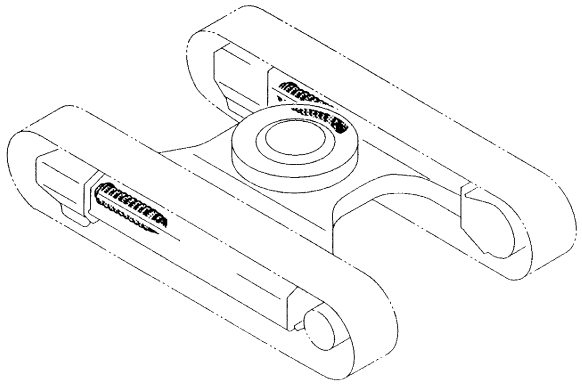

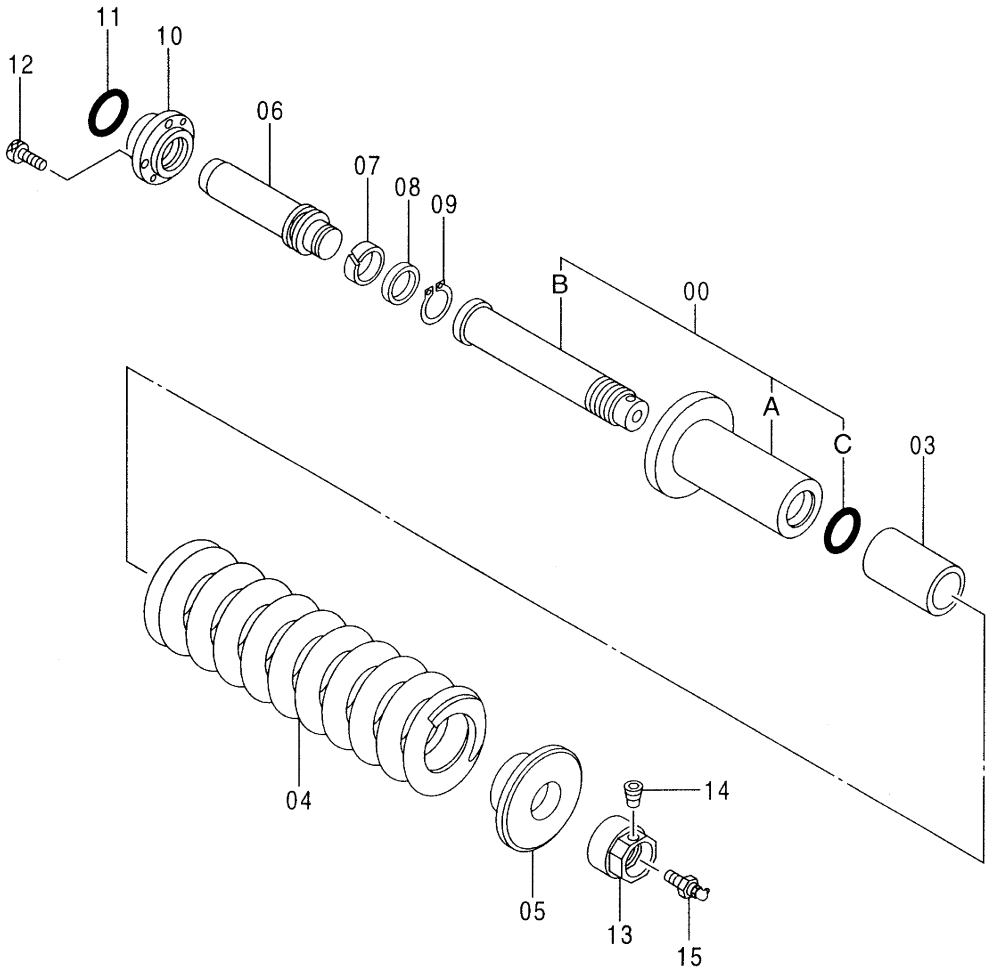

Ⓜ

アジャスタ (鉄クローラ)
ADJUSTER (STEEL CRAWLER)

001001-

符号 ITEM	部品番号 PART NO.	部品名	PART NAME	数量 Q'TY	サービスコード S.C	適用号機 SERIAL NO.	互換性 ICA	代替部品 REPLACEABLE PART 部品番号 PART NO.	代替部品 REPLACEABLE PART 数量 Q'TY
	9144656	アジャスタ アッセン	ADJUSTER ASS'Y	2					
00	9144657	・シリンダ アッセン	・CYL. ASS'Y	1					
00A	3073803	・・シリンダ	・・CYL.	1					
00B	3073804	・・ロッド	・・ROD	1		-D95/12	I	3076991	1
00B	3076991	・・ロッド	・・ROD	1		D96/01-			
00C	4360347	・・O-リング	・・O-RING	1					
03	4357537	・スペーサ	・SPACER	1					
04	3069759	・スプリング	・SPRING	1		120 :-002718 SS :-002718 HG :-040072	I	3078186	1
04	3078186	・スプリング	・SPRING	1		E :-030163 H,K :-D96/05 120 :002719- SS :002719- HG :040073-			
05	4357538	・ワッシャ	・WASHER	1		E :030164- H,K :D96/06- LV,X :050001- Z :050001-			
06	3034935	・ロッド;ピストン	・ROD;PISTON	1					
07	4182361	・リング;ウエア	・RING;WEAR	1					
08	4179303	・パッキン;U-リング	・PACKING;U-RING	1					
09	959499	・リング;リテイニング	・RING;RETAINING	1					
10	3073805	・フランジ	・FLANGE	1					
11	4113160	・O-リング	・O-RING	1					
12	M340820	・ボルト;ソケット	・BOLT;SOCKET	4					
13	4357539	・ナット	・NUT	1					
14	4248106	・プラグ	・PLUG	1					
15	4255055	・バルブ	・VALVE	1					

アジャスタ（ゴムクローラ）〈選択〉
ADJUSTER (RUBBER CRAWLER)

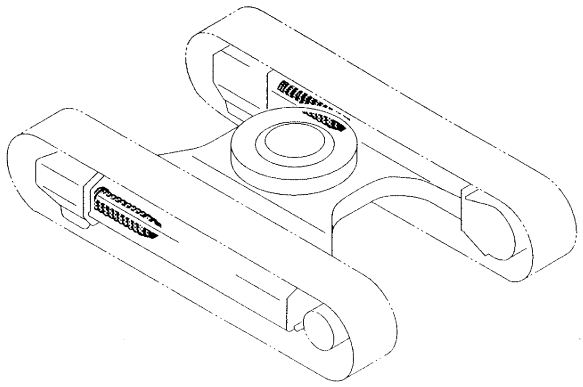

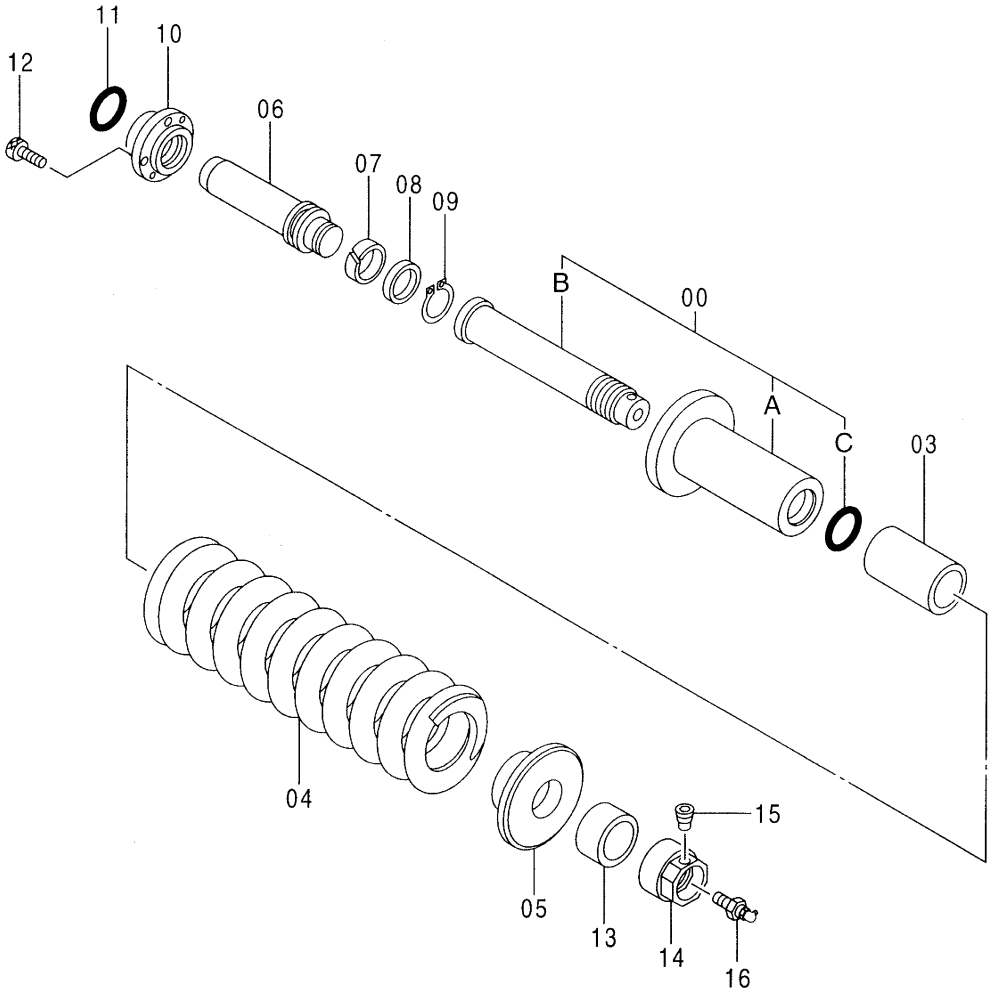

Ⓜ

アジャスタ (ゴム クローラ) <選択>
ADJUSTER (RUBBER CRAWLER)

001001-

符号 ITEM	部品番号 PART NO.	部品名	PART NAME	数量 Q'TY	サービスコード S.C	適用号機 SERIAL NO.	互換性 ICA	代替部品 REPLACEABLE PART 部品番号 PART NO.	代替部品 REPLACEABLE PART 数量 Q'TY
	9146427	アジャスタ アッセン	ADJUSTER ASS'Y	2					
00	9144657	・シリンダ アッセン	・CYL. ASS'Y	1					
00A	3073803	・・シリンダ	・・CYL.	1					
00B	3073804	・・ロッド	・・ROD	1		-D95/12	I	3076991	1
00B	3076991	・・ロッド	・・ROD	1		D96/01-			
00C	4360347	・・O-リング	・・O-RING	1					
03	4357537	・スペーサ	・SPACER	1					
04	3069759	・スプリング	・SPRING	1		120 :-002718 SS :-002718 HG :-040072	I	3078186	1
04	3078186	・スプリング	・SPRING	1		E :-030163 H,K :-D96/05 120 :002719- SS :002719- HG :040073-			
05	4357538	・ワッシャ	・WASHER	1		E :030164- H,K :D96/06- LV,X :050001- Z :050001-			
06	3034935	・ロッド;ピストン	・ROD;PISTON	1					
07	4182361	・リング;ウエア	・RING;WEAR	1					
08	4179303	・パッキン;U-リング	・PACKING;U-RING	1					
09	959499	・リング;リテイニング	・RING;RETAINING	1					
10	3073805	・フランジ	・FLANGE	1					
11	4113160	・O-リング	・O-RING	1					
12	M340820	・ボルト;ソケット	・BOLT;SOCKET	4					
13	4360463	・スペーサ	・SPACER	1					
14	4357539	・ナット	・NUT	1					
15	4248106	・プラグ	・PLUG	1					
16	4293255	・バルブ	・VALVE	1					

上ローラ
UPPER ROLLER

適用号機
Serial No. 001001～D97/08

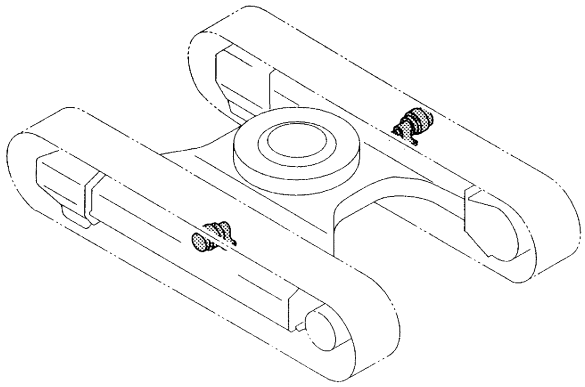

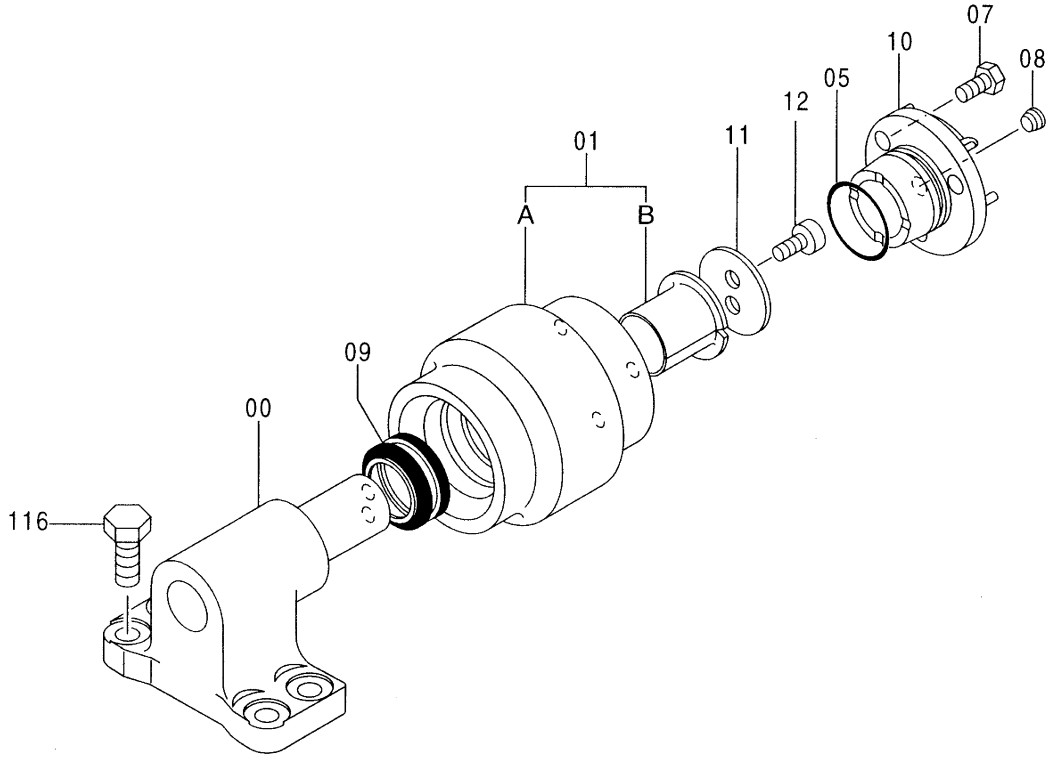

Ⓜ

上ローラ
UPPER ROLLER

001001-D97/08

符号 ITEM	部品番号 PART NO.	部品名	PART NAME	数量 Q'TY	サービスコード S.C	適用号機 SERIAL NO.	互換性 ICA	代替部品 REPLACEABLE PART 部品番号 PART NO.	代替部品 REPLACEABLE PART 数量 Q'TY
00-12	9092400	ローラ;アッパ アッセン	ROLLER;UPPER ASS'Y	2					
00	9092401	・ブラケット	・BRACKET	1					
01	9092402	・ローラ (ブッシング付)	・ROLLER (WITH BUSHING)	1					
01A	3050357	・・ローラ	・・ROLLER	1					
01B	4327613	・・ブッシング	・・BUSHING	1					
05	A810050	・O-リング	・O-RING	1					
07	J901020	・ボルト	・BOLT	3					
08	94-2011	・プラグ	・PLUG	1					
09	4176379	・シール;グループ	・SEAL;GROUP	1					
10	3052512	・カバー	・COVER	1					
11	4282841	・ワッシャ	・WASHER	1					
12	M351018	・ボルト;ソケット	・BOLT;SOCKET	2					
116	J931235	ボルト	BOLT	8					

上ローラ
UPPER ROLLER

適用号機
Serial No. D97/09～

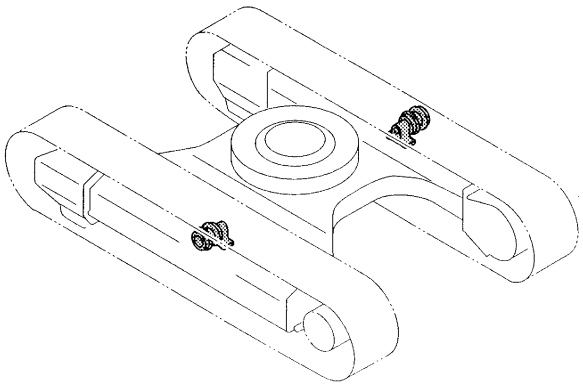

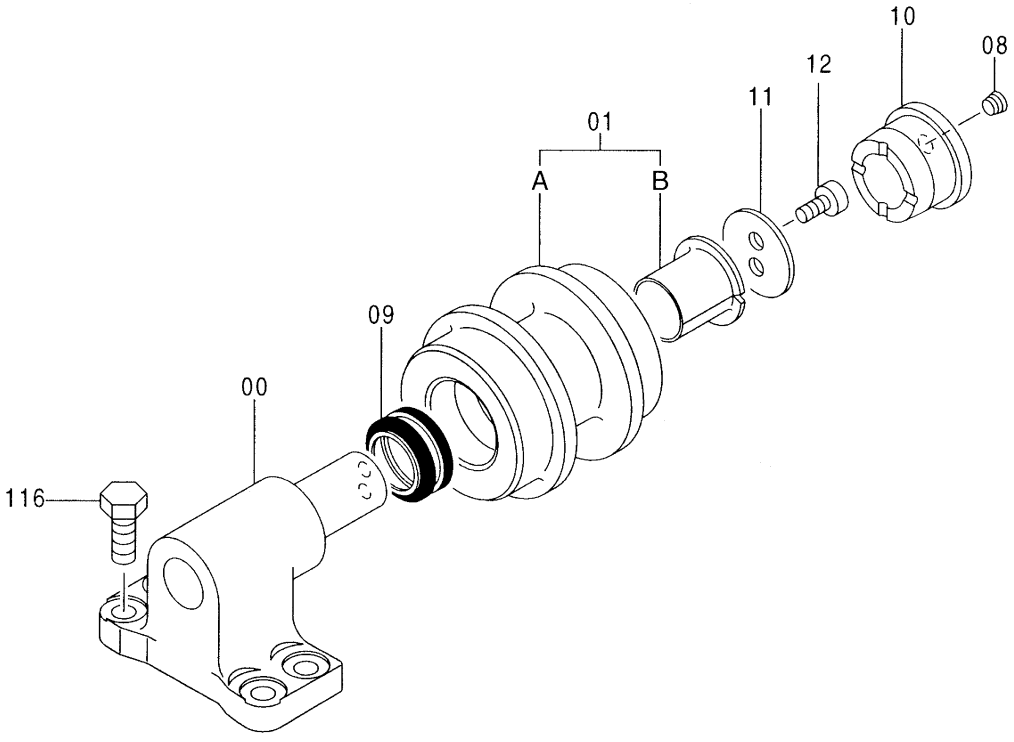

Ⓜ

上ローラ
UPPER ROLLER

D97/09-

符号 ITEM	部品番号 PART NO.	部品名	PART NAME	数量 Q'TY	サービスコード S.C	適用号機 SERIAL NO.	互換性 ICA	代替部品 REPLACEABLE PART 部品番号 PART NO.	代替部品 REPLACEABLE PART 数量 Q'TY
00-12	9160680	ローラ;アッパ アッセン	ROLLER;UPPER ASS'Y	2					
00	9134794	・ブラケット	・BRACKET	1					
01	9160659	・ローラ (ブッシング付)	・ROLLER (WITH BUSHING)	1					
01A	3079246	・・ローラ	・・ROLLER	1					
01B	4327613	・・ブッシング	・・BUSHING	1					
08	4315607	・プラグ	・PLUG	1					
09	4176379	・シール;グループ	・SEAL;GROUP	1					
10	3068629	・カバー	・COVER	1					
11	4282841	・ワッシャ	・WASHER	1					
12	M351018	・ボルト;ソケット	・BOLT;SOCKET	2					
116	J931235	ボルト	BOLT	8					

下ローラ (鉄クローラ)
LOWER ROLLER (STEEL CRAWLER)

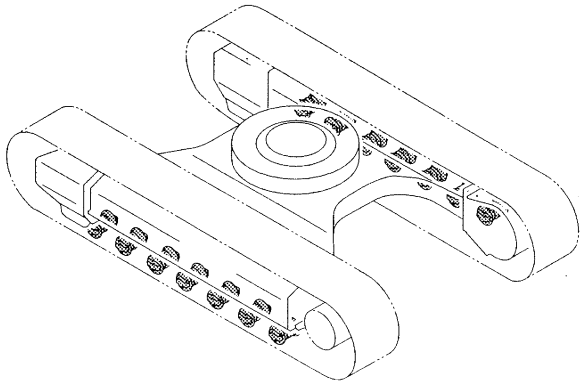

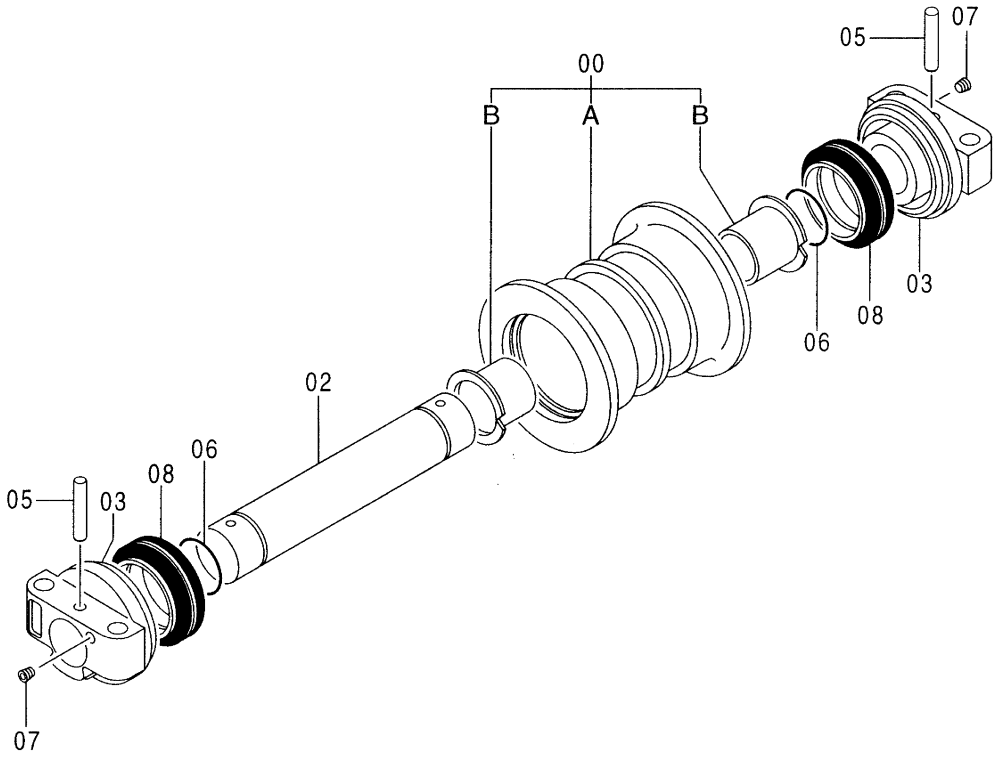

下ローラ (鉄クローラ)
LOWER ROLLER (STEEL CRAWLER)

001001-

符号 ITEM	部品番号 PART NO.	部品名	PART NAME	数量 Q'TY	サービスコード S.C	適用号機 SERIAL NO.	互換性 ICA	代替部品 REPLACEABLE PART 部品番号 PART NO.	代替部品 REPLACEABLE PART 数量 Q'TY
	9132600	ローラ;ロア アッセン	ROLLER;LOWER ASS'Y	14					
00	9114664	・ローラ (ブッシング付)	・ROLLER (WITH BUSHING)	1					
00A	7021940	・・ローラ	・・ROLLER	1					
00B	3050414	・・ブッシング	・・BUSHING	2					
02	3022832	・アクスル	・AXLE	1					
03	2028952	・カラー	・COLLAR	2					
05	4134874	・ピン	・PIN	2					
06	A810045	・O-リング	・O-RING	2					
07	4315607	・プラグ	・PLUG	2					
08	4259493	・シール;グループ	・SEAL;GROUP	2					

下ローラ （ゴムクローラ）〈選択〉
LOWER ROLLER (RUBBER CRAWLER)

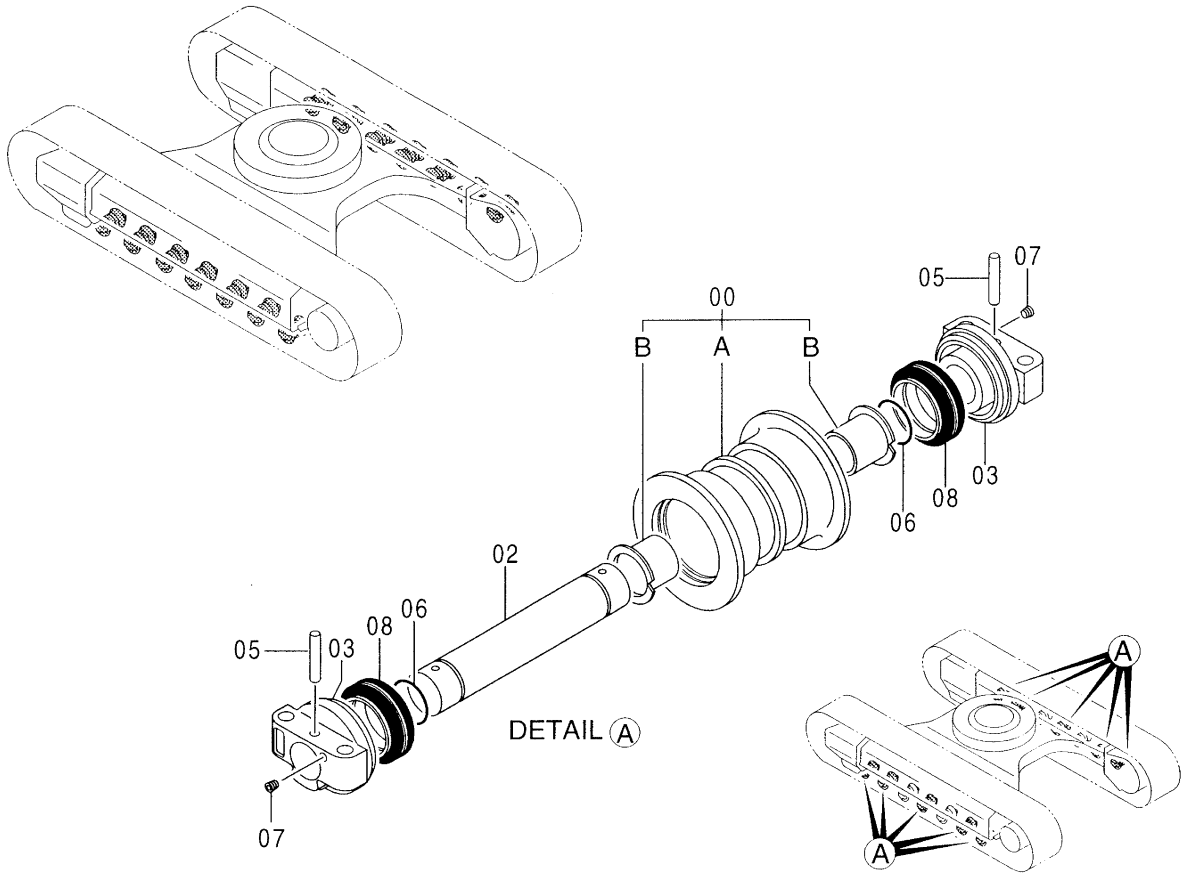

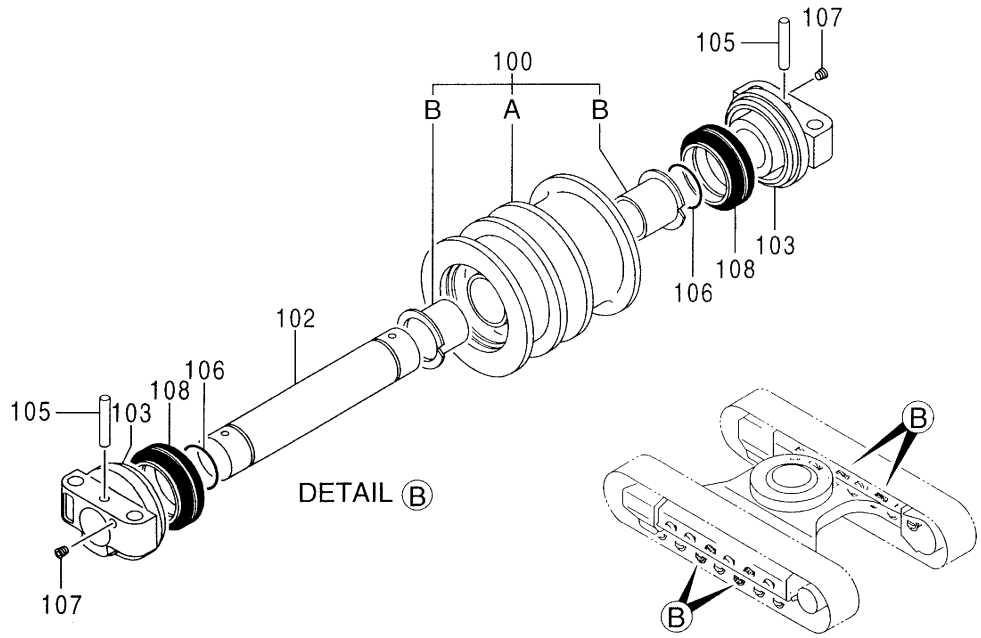

Ⓜ

下ローラ (ゴムクローラ) <選択>
LOWER ROLLER (RUBBER CRAWLER)

001001-

符号 ITEM	部品番号 PART NO.	部品名	PART NAME	数量 Q'TY	サービスコード S.C	適用号機 SERIAL NO.	互換性 ICA	代替部品 REPLACEABLE PART 部品番号 PART NO.	代替部品 REPLACEABLE PART 数量 Q'TY
00-08	9132600	ローラ;ロア アッセン	ROLLER;LOWER ASS'Y	10					
00	9114664	・ローラ (ブッシング付)	・ROLLER (WITH BUSHING)	1					
00A	7021940	・・ローラ	・・ROLLER	1					
00B	3050414	・・ブッシング	・・BUSHING	2					
02	3022832	・アクスル	・AXLE	1					
03	2028952	・カラー	・COLLAR	2					
05	4134874	・ピン	・PIN	2					
06	A810045	・O-リング	・O-RING	2					
07	4315607	・プラグ	・PLUG	2					
08	4259493	・シール;グループ	・SEAL;GROUP	2					
100-108	9116591	ローラ;ロア アッセン	ROLLER;LOWER ASS'Y	4					
100	9116592	・ローラ (ブッシング付)	・ROLLER (WITH BUSHING)	1					
100A	7025804	・・ローラ	・・ROLLER	1					
100B	3050414	・・ブッシング	・・BUSHING	2					
102	3022832	・アクスル	・AXLE	1					
103	2028952	・カラー	・COLLAR	2					
105	4134874	・ピン	・PIN	2					
106	A810045	・O-リング	・O-RING	2					
107	94-2011	・プラグ	・PLUG	2					
108	4259493	・シール;グループ	・SEAL;GROUP	2					

下ローラ取付部品
LOWER ROLLER SUPPORT

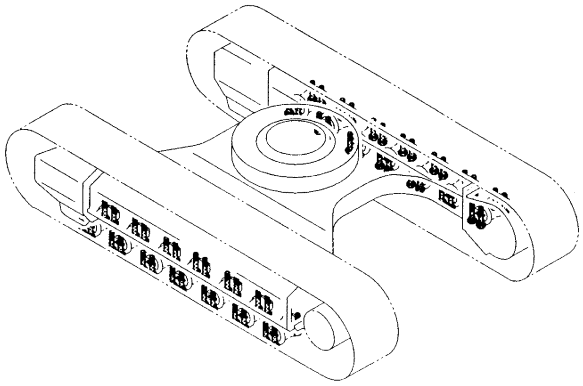

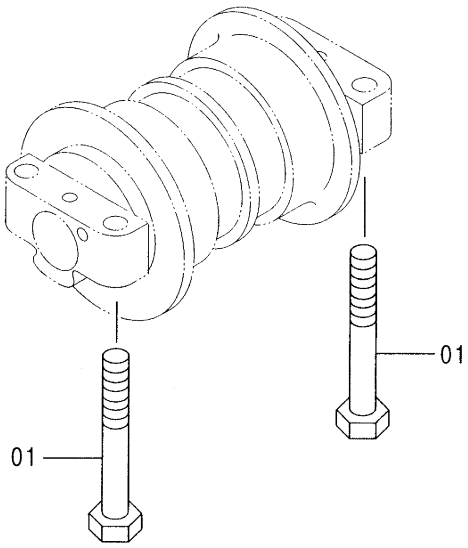

下ローラ取付部品
LOWER ROLLER SUPPORT

001001-

符号 ITEM	部品番号 PART NO.	部品名	PART NAME	数量 Q'TY	サービスコード S.C	適用号機 SERIAL NO.	互換性 ICA	代替部品 REPLACEABLE PART 部品番号 PART NO.	代替部品 REPLACEABLE PART 数量 Q'TY
01	4227029	ボルト	BOLT	56					

トラックリンク 各種〈選択〉
TRACK–LINK

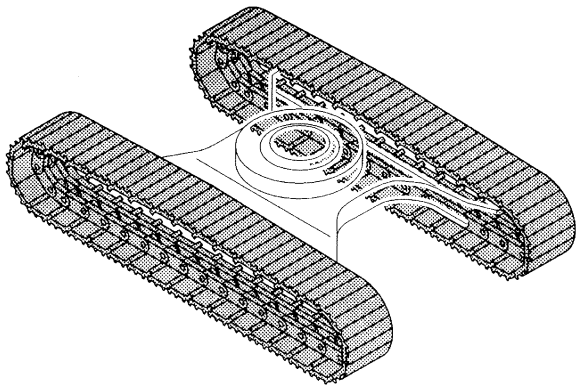

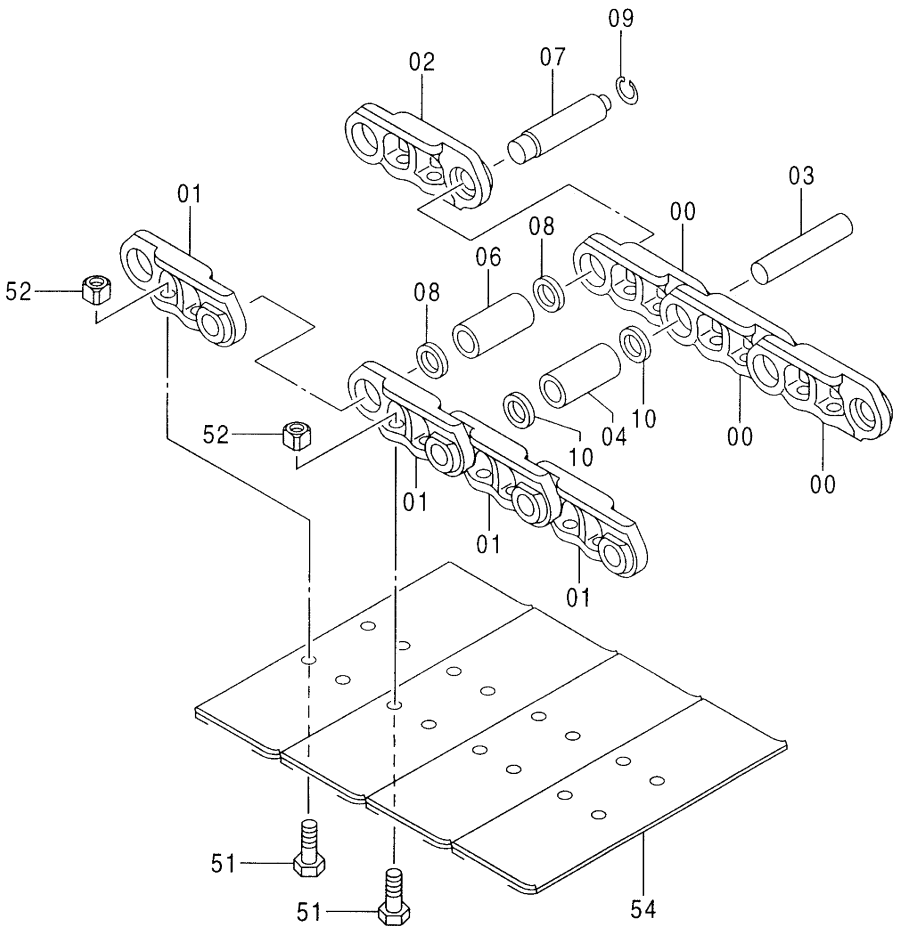

トラックリンク各種 <選択>
TRACK-LINK

001001-

符号 ITEM	部品番号 PART NO.	部品名	PART NAME	数量 Q'TY	サービスコード S.C	適用号機 SERIAL NO.	互換性 ICA	代替部品 REPLACEABLE PART 部品番号 PART NO.	代替部品 REPLACEABLE PART 数量 Q'TY
	9138746	トラックリンク アッセン(500G)	TRACK-LINK ASS'Y(500G)	2					
	9144343	トラックリンク アッセン(500G) [シングルグローサ]	TRACK-LINK ASS'Y(500G) [SINGLE GROUSER]	2					
	9144341	トラックリンク アッセン(700G)	TRACK-LINK ASS'Y(700G)	2					
	9144345	トラックリンク アッセン(510F)	TRACK-LINK ASS'Y(510F)	2					
	9144347	トラックリンク アッセン(700A)	TRACK-LINK ASS'Y(700A)	2					
	9144349	トラックリンク アッセン(500GP) [ゴムパッド]	TRACK-LINK ASS'Y(500GP) [RUBBER PAD]	2					
	注 :	トラックリンク 600G は別ページにあります。							
00-10	9138747	・トラックリンク アッセン	・TRACK-LINK ASS'Y	1		-054361	Y	9178845	1
00-10	9178845	・トラックリンク アッセン	・TRACK-LINK ASS'Y	1	#	054362-			
00	1021040	・・トラックリンク;B	・・TRACK-LINK;B	43		-054361	T	1026945	43
								1026946	44
								4416242	43
								4413807	86
00	1026945	・・トラックリンク;B	・・TRACK-LINK;B	43	#	054362-			
01	1021041	・・トラックリンク;B	・・TRACK-LINK;B	44		-054361	T	1026946	44
								1026945	43
								4416242	43
								4413807	86
01	1026946	・・トラックリンク;B	・・TRACK-LINK;B	44	#	054362-			
02	4345682	・・トラックリンク;マスタ	・・TRACK-LINK;M	1		-054361	T	4416241	1
								1026946	1
								4416243	1
								4416244	2
02	4416241	・・トラックリンク;マスタ	・・TRACK-LINK;M	1	#	054362-			
03	4345321	・・ピン	・・PIN	43		-054361	T	4416242	43
								4413807	86
								1026945	43
								1026946	44
03	4416242	・・ピン	・・PIN	43	#	054362-			
04	4344785	・・ブッシング	・・BUSHING	43					
06	4345599	・・ブッシング;マスタ	・・BUSHING;MASTER	1					
07	4345326	・・ピン;マスター	・・PIN;MASTER	1		-054361	T	4416243	1
								4416241	1
								1026946	1
								4416244	2
07	4416243	・・ピン;マスター	・・PIN;MASTER	1	#	054362-			
08	4345327	・・カラー	・・COLLER	2		-054361	T	4416244	2
								4416241	1

トラックリンク 各種〈選択〉
TRACK–LINK

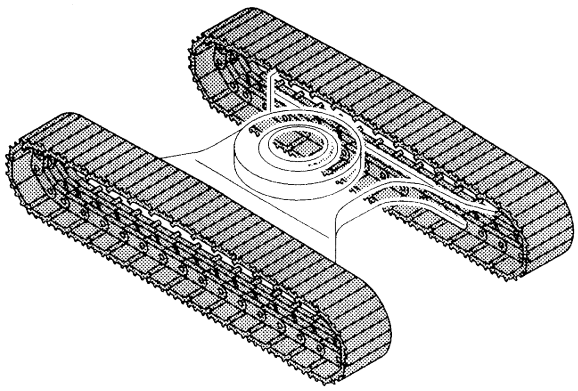

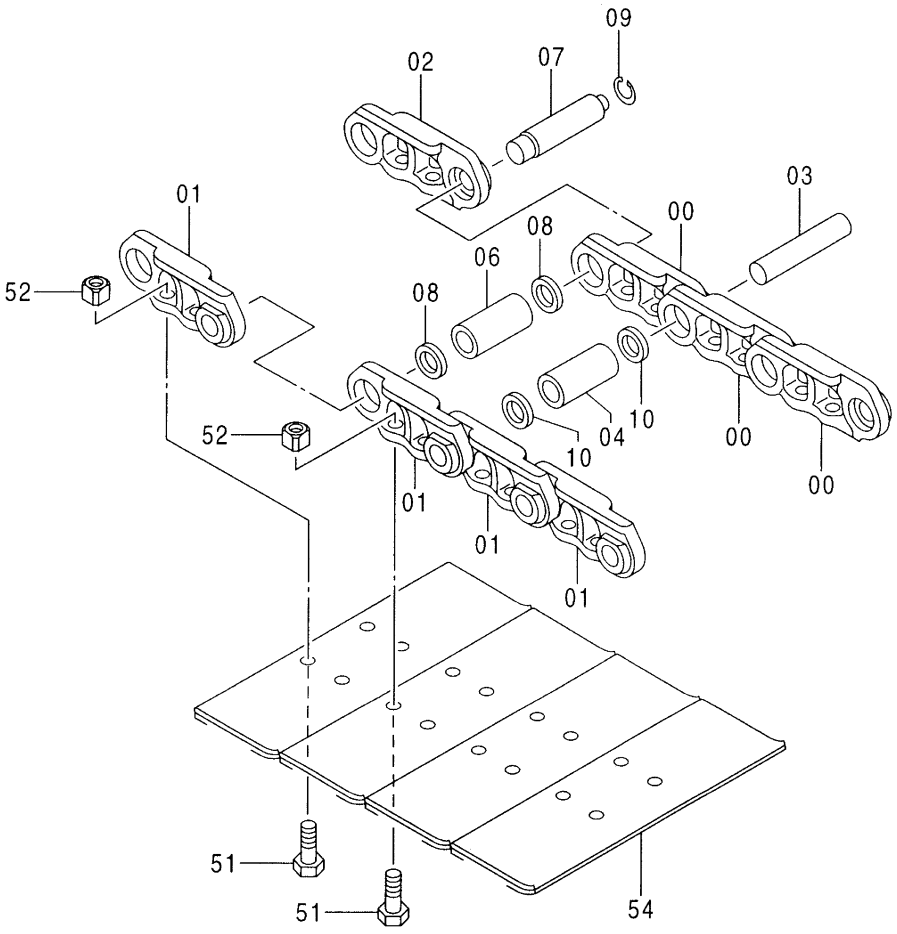

ﾄﾗｯｸﾘﾝｸ各種 <選択>
TRACK-LINK

001001-

符号 ITEM	部品番号 PART NO.	部品名	PART NAME	数量 Q'TY	サービスコード S.C	適用号機 SERIAL NO.	互換性 ICA	代替部品 REPLACEABLE PART 部品番号 PART NO.	代替部品 REPLACEABLE PART 数量 Q'TY
								1026946	1
								4416243	1
08	4416244	・・ｶﾗｰ	・・COLLER	2	#	054362-			
09	4192665	・・ﾘﾝｸﾞ	・・RING	1					
10	4347208	・・ｼｰﾙ	・・SEAL	86		-D96/03	I	4371380	86
10	4371380	・・ｼｰﾙ	・・SEAL	86		D96/04-054361	T	4413807	86
								1026945	43
								1026946	44
								4416242	43
10	4413807	・・ｼｰﾙ	・・SEAL	86	#	054362-			
51	4345328	・ﾎﾞﾙﾄ;ｼｭｰ(ｸﾞﾛｰｻ)(ｺﾞﾑﾊﾟｯﾄﾞ)	・BOLT;SHOE(GROUSER)(RUBBER PAD)	176					
51	4358637	・ﾎﾞﾙﾄ;ｼｭｰ(ﾌﾗｯﾄ)(ｼﾝｸﾞﾙｸﾞﾛｰｻ)(ﾄﾗｲｱﾝｸﾞﾙ)	・BOLT;SHOE(FLAT)(SINGLE GROUSER)(TRIANGLE)	176					
52	4253411	・ﾅｯﾄ	・NUT	176					
54	2037093	・ｼｭｰ;ｸﾞﾛｰｻ(500G)	・SHOE;GROUSER(500G)	44					
54	2031140	・ｼｭｰ;ｸﾞﾛｰｻ(500G)[ｼﾝｸﾞﾙｸﾞﾛｰｻ]	・SHOE;GROUSER(500G)[SINGLE GROUSER]	44 44					
54	2024425	・ｼｭｰ;ｸﾞﾛｰｻ(700G)	・SHOE;GROUSER(700G)	44					
54	1005357	・ｼｭｰ;ﾌﾗｯﾄ(510F)	・SHOE;FLAT(510F)	44					
54	2008575	・ｼｭｰ;ﾄﾗｲｱﾝｸﾞﾙ(700A)	・SHOE;TRIANGLE(700A)	44					
54	6012448	・ｼｭｰ;ｺﾞﾑﾊﾟｯﾄﾞ(500GP)	・SHOE;RUBBER-PAD(500GP)	44					

トラックリンク 600G 〈選択〉
TRACK–LINK 600G

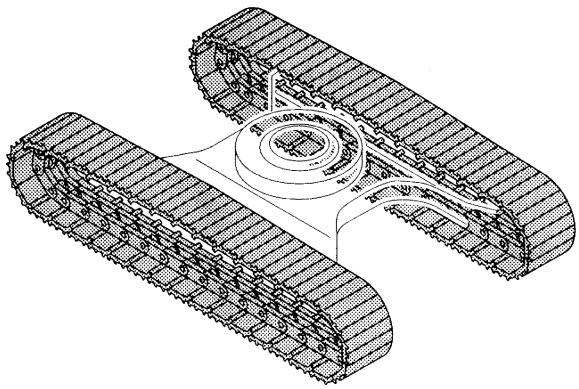

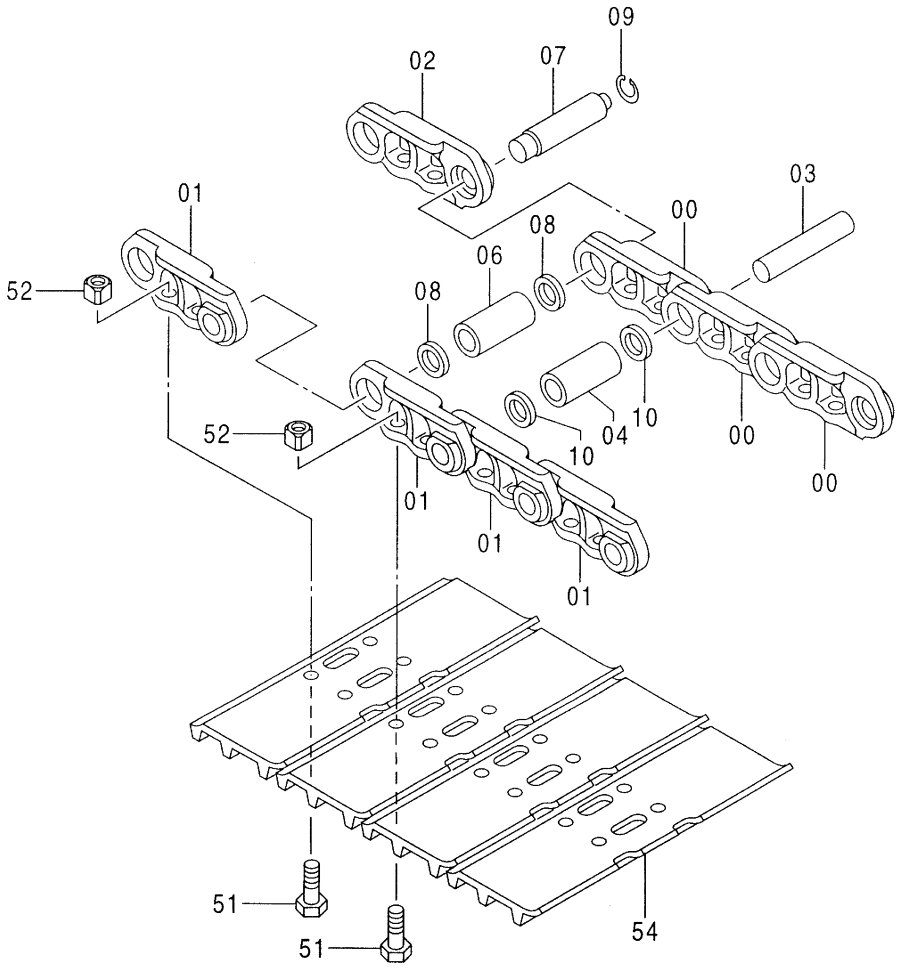

Ⓜ

トラックリンク 600G <選択>
TRACK-LINK

001001-

符号 ITEM	部品番号 PART NO.	部品名	PART NAME	数量 Q'TY	サービスコード S.C	適用号機 SERIAL NO.	互換性 ICA	代替部品 REPLACEABLE PART 部品番号 PART NO.	代替部品 REPLACEABLE PART 数量 Q'TY
	9144339	トラックリンク アッセン	TRACK-LINK ASS'Y	2		*1			
	9163906	トラックリンク アッセン	TRACK-LINK ASS'Y	2	#	*2			
00-10	9138747	・トラックリンク アッセン	・TRACK-LINK ASS'Y	1		*1	Y	9163904	1
00-10	9163904	・トラックリンク アッセン	・TRACK-LINK ASS'Y	1	#	*2			
00	1021040	・・トラックリンク;B	・・TRACK-LINK;B	43		*1	Y	1024928	43
00	1024928	・・トラックリンク;B	・・TRACK-LINK;B	43	#	*2			
01	1021041	・・トラックリンク;B	・・TRACK-LINK;B	44		*1	Y	1024929	44
01	1024929	・・トラックリンク;B	・・TRACK-LINK;B	44	#	*2			
02	4345682	・・トラックリンク;マスタ	・・TRACK-LINK;M	1		*1	Y	4390509	1
02	4390509	・・トラックリンク;マスタ	・・TRACK-LINK;M	1	#	*2			
03	4345321	・・ピン	・・PIN	43		*1	Y	4390510	43
03	4390510	・・ピン	・・PIN	43	#	*2			
04	4344785	・・ブッシング	・・BUSHING	43		*1	Y	4390511	43
04	4390511	・・ブッシング	・・BUSHING	43	#	*2			
06	4345599	・・ブッシング;マスタ	・・BUSHING;MASTER	1		*1	Y	4390514	1
06	4390514	・・ブッシング;マスタ	・・BUSHING;MASTER	1	#	*2			
07	4345326	・・ピン;マスター	・・PIN;MASTER	1		*1	Y	4390513	1
07	4390513	・・ピン;マスター	・・PIN;MASTER	1	#	*2			
08	4345327	・・カラー	・・COLLER	2		*1	Y	4390515	2
08	4390515	・・カラー	・・COLLER	2	#	*2			
09	4192665	・・リング	・・RING	1		*1	Y	4358574	1
09	4358574	・・リング	・・RING	1	#	*2			
10	4347208	・・シール	・・SEAL	86		-D96/03	I	4371380	86
10	4371380	・・シール	・・SEAL	86			Y	4390512	86
						120,E :D96/04-053888			
						SS,HG,LV,X,Z,H :D96/04-D98/02			
						K :D96/04-054083			
10	4390512	・・シール	・・SEAL	86	#	*2			
51	4345328	・ボルト;シュー	・BOLT;SHOE	176		*1	Y	4384520	176
51	4384520	・ボルト;シュー	・BOLT;SHOE	176	#	*2			
52	4253411	・ナット	・NUT	176		*1	Y	4384521	176
52	4384521	・ナット	・NUT	176	#	*2			
54	2024529	・シュー;グローサ	・SHOE;GROUSER	44		*1			
54	2041462	・シュー;グローサ	・SHOE;GROUSER	44	#	*2			
	NOTE:	SERIAL NO.*1 120,E :-053888 SS,HG,LV,X,Z,H :-D98/02 K :-054083	SERIAL NO.*2 120,E :053889- SS,HG,LV,X,Z,H :D98/03- K :054084-						

トラックリンク 500G （オイル封入）〈選択〉
TRACK–LINK 500G (LUBRICATED TYPE)

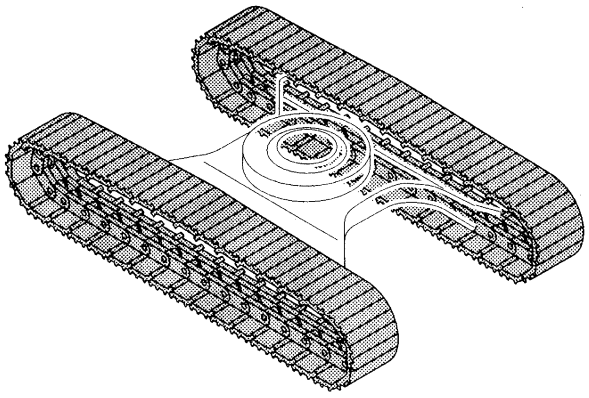

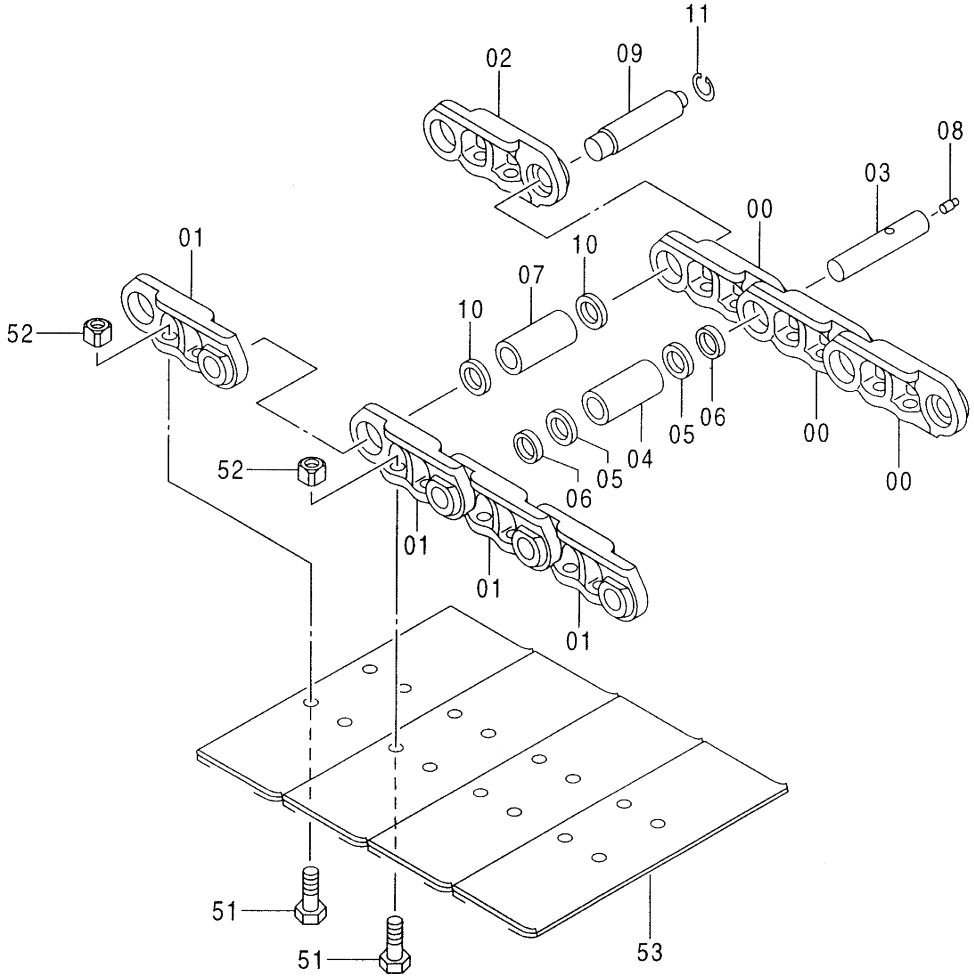

Ⓜ

トラックリンク 500G (オイル封入) <選択>
TRACK-LINK 500G (LUBRICATED TYPE)

001001-

符号 ITEM	部品番号 PART NO.	部品名	PART NAME	数量 Q'TY	サービスコード S.C	適用号機 SERIAL NO.	互換性 ICA	代替部品 REPLACEABLE PART 部品番号 PART NO.	代替部品 REPLACEABLE PART 数量 Q'TY
	9138409	トラックリンク アッセン	TRACK-LINK ASS'Y	2					
00-11	9138410	・トラックリンク アッセン	・TRACK-LINK ASS'Y	1					
00	1021040	・・トラックリンク;B	・・TRACK-LINK;B	43					
01	1021041	・・トラックリンク;B	・・TRACK-LINK;B	44					
02	4345682	・・トラックリンク;マスタ	・・TRACK-LINK;M	1					
03	3075821	・・ピン	・・PIN	43					
04	4369295	・・ブッシング	・・BUSHING	43					
05	4358605	・・シール;ダスト	・・SEAL;DUST	86					
06	4369297	・・リング;スラスト	・・RING;THRUST	86					
07	4345599	・・ブッシング;マスタ	・・BUSHING;MASTER	1					
08	4369326	・・ストッパ;ラバー	・・STOPPER;RUBBER	43					
09	4345326	・・ピン;マスター	・・PIN;MASTER	1					
10	4345327	・・カラー	・・COLLER	2					
11	4192665	・・リング	・・RING	1					
51	4345328	・ボルト;シュー	・BOLT;SHOE	176					
52	4253411	・ナット	・NUT	176					
53	2037093	・シュー;グローサ	・SHOE;GROUSER	44					

パッドクローラ 500 〈選択〉
PAD CRAWLER 500

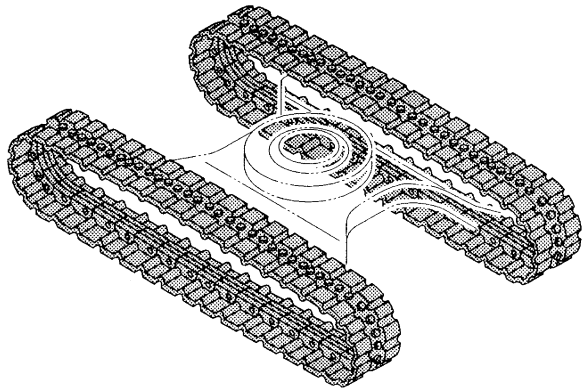

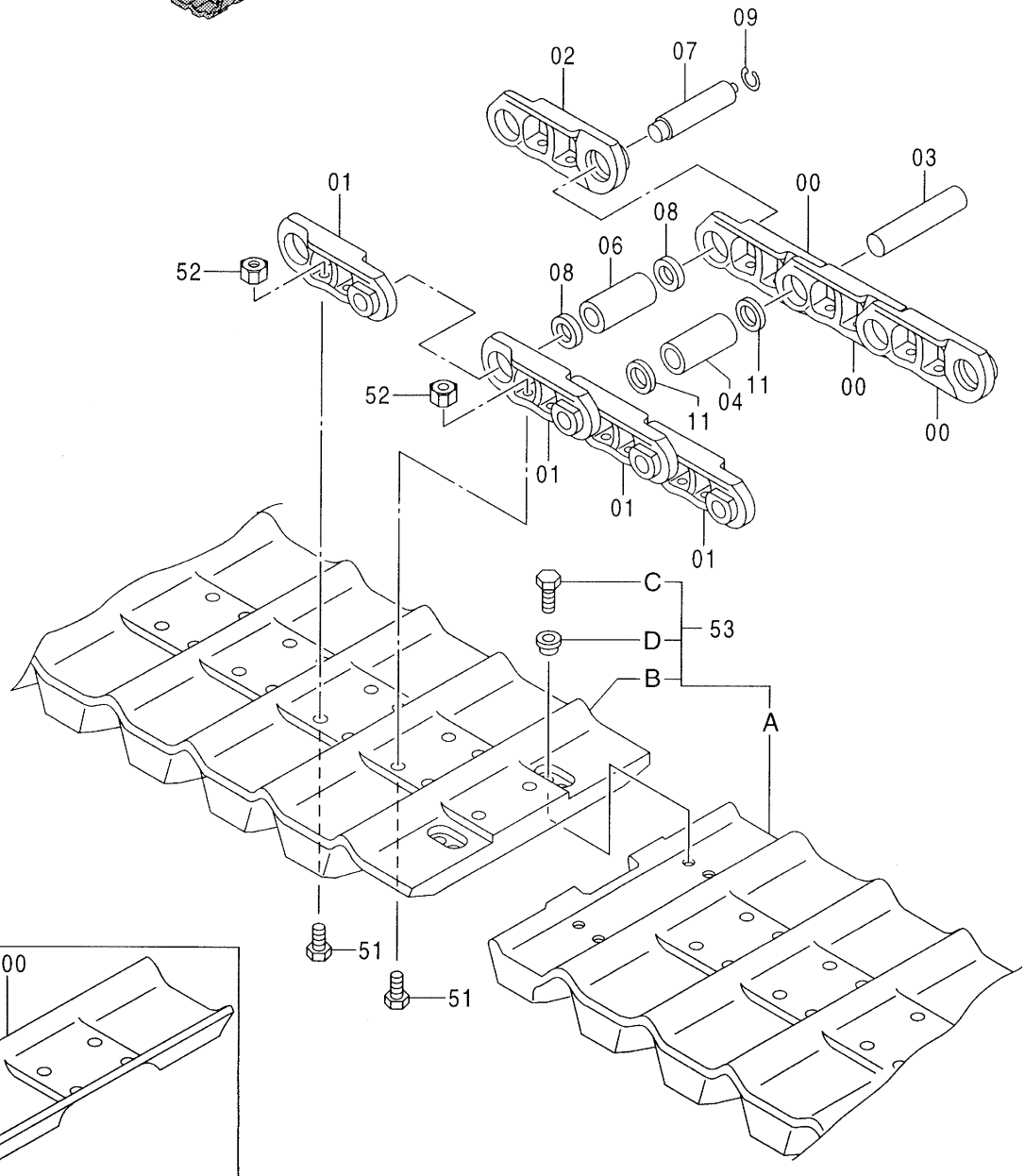

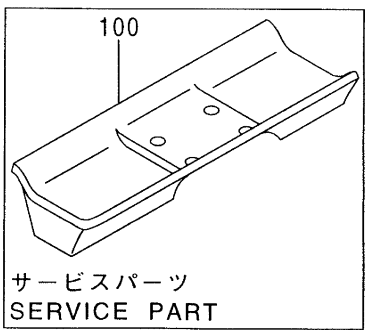

Ⓜ

パッドクローラ 500 <選択>
PAD CRAWLER 500

001001-

符号 ITEM	部品番号 PART NO.	部品名	PART NAME	数量 Q'TY	サービスコード S.C	適用号機 SERIAL NO.	互換性 ICA	代替部品 REPLACEABLE PART 部品番号 PART NO.	代替部品 REPLACEABLE PART 数量 Q'TY
	9156491	パッドクローラ アッセン	PAD CRAWLER ASS'Y	2					
00-11	9138747	・トラックリンク アッセン	・TRACK-LINK ASS'Y	1					
00	1021040	・・トラックリンク;B	・・TRACK-LINK;B	43					
01	1021041	・・トラックリンク;B	・・TRACK-LINK;B	44					
02	4345682	・・トラックリンク;マスタ	・・TRACK-LINK;M	1					
03	4345321	・・ピン	・・PIN	43					
04	4344785	・・ブッシング	・・BUSHING	43					
06	4345599	・・ブッシング;マスタ	・・BUSHING;MASTER	1					
07	4345326	・・ピン;マスター	・・PIN;MASTER	1					
08	4345327	・・カラー	・・COLLER	2					
09	4192665	・・リング	・・RING	1					
11	4371380	・・シール	・・SEAL	86					
51	4345328	・ボルト;シュー	・BOLT;SHOE	176					
52	4253411	・ナット	・NUT	176					
53	4378894	・パッド;クローラ (21+23駒)	・PAD;CRAWLER	1					
53A	4378725	・・パッド;クローラ (21駒)	・・PAD;CRAWLER	1					
53B	4378724	・・パッド;クローラ (23駒)	・・PAD;CRAWLER	1					
53C	J901235	・・ボルト	・・BOLT	8					
53D	4378745	・・ブッシング	・・BUSHING	8					
100	4394161	パッド;クローラ (1駒)	PAD;CRAWLER	1	S				

ゴムクローラ〈選択〉
RUBBER CRAWLER

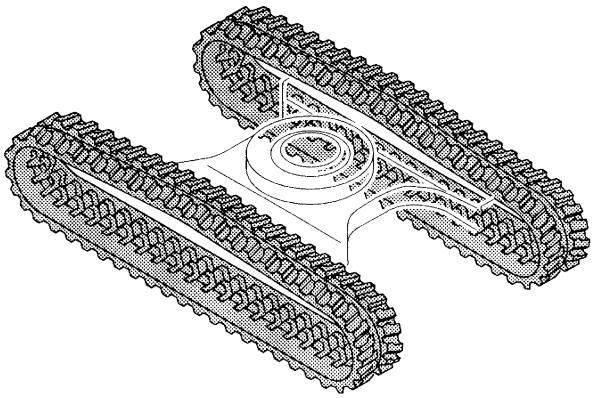

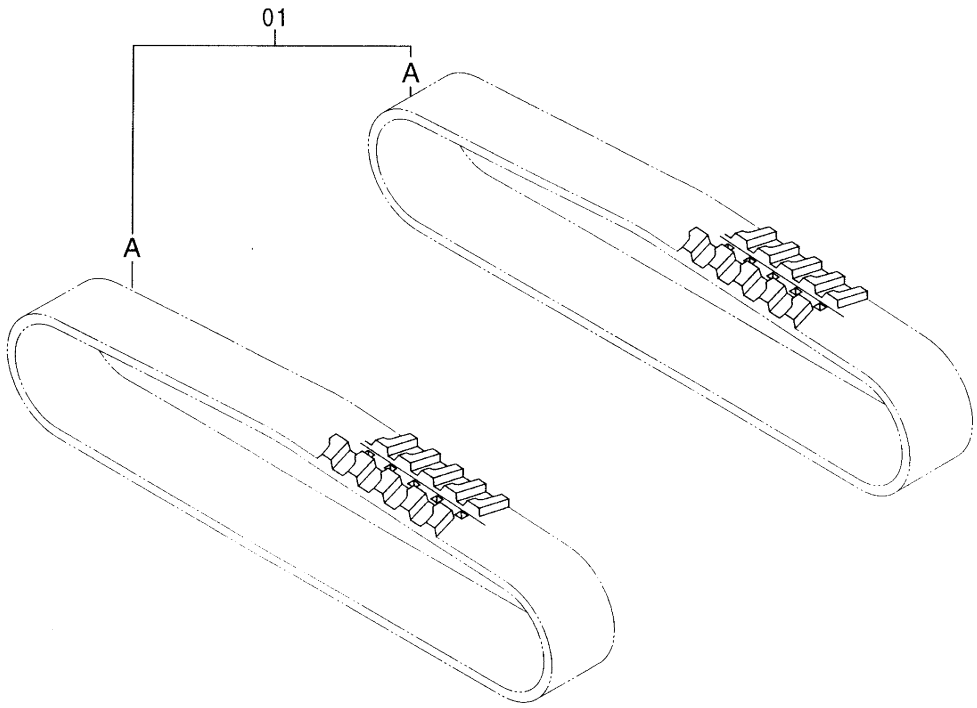

ｺﾞﾑ ｸﾛｰﾗ <選択>
RUBBER CRAWLER

001001-

符号 ITEM	部品番号 PART NO.	部 品 名	PART NAME	数量 Q'TY	サービスコード S.C	適用号機 SERIAL NO.	互換性 ICA	代替部品 REPLACEABLE PART 部品番号 PART NO.	代替部品 REPLACEABLE PART 数量 Q'TY
01	4362601	ｺﾞﾑｸﾛｰﾗ ｱｯｾﾝ	RUBBER CRAWLER ASS'Y	1			Y	4358613	1
01	4358613	ｺﾞﾑｸﾛｰﾗ ｱｯｾﾝ	RUBBER CRAWLER ASS'Y	1	S				
01A	4358614	･ｼｭｰ;ﾗﾊﾞｰ	･SHOE;RUBBER	2					

センタージョイント
CENTER JOINT

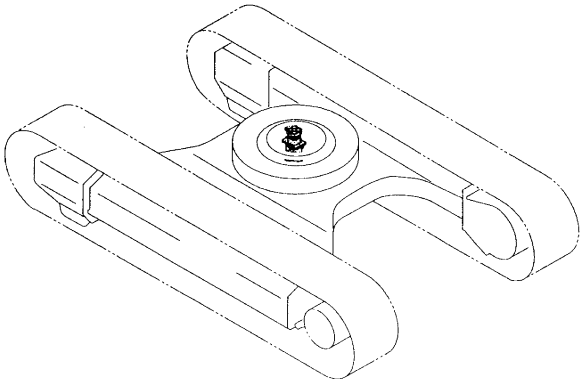

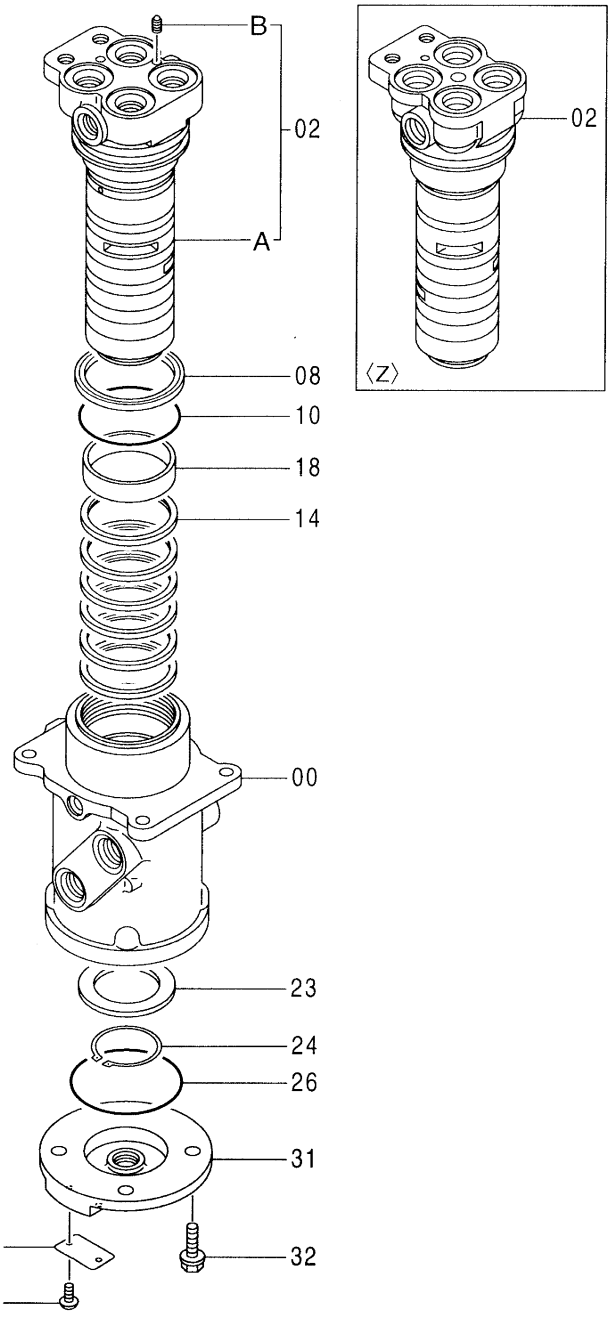

Ⓜ

センター ジョイント
CENTER JOINT

001001-

符号 ITEM	部品番号 PART NO.	部品名	PART NAME	数量 Q'TY	サービスコード S.C	適用号機 SERIAL NO.	互換性 ICA	代替部品 REPLACEABLE PART 部品番号 PART NO.	代替部品 REPLACEABLE PART 数量 Q'TY
	9101521	ジョイント;センタ アッセン	JOINT;CENTER ASS'Y	1					
		<120, SS, HG, LV, X, E, H, K>							
	9157737	ジョイント;センタ <Z>	JOINT;CENTER	1					
00	0001190	・ボディ	・BODY	1		-H93819			
		<120, SS, HG, LV, X, E, H, K>				H93821-H93870			
00	0003542	・ボディ	・BODY	1	#	H93820,			
		<120, SS, HG, LV, X, E, H, K>				H93871-H94473			
00	0002748	・ボディ <Z>	・BODY	1					
02	9145787	・スピンドル	・SPINDLE	1		-H93819			
		<120, SS, HG, LV, X, E, H, K>				H93821-H93870			
02	9181005	・スピンドル	・SPINDLE	1	#	H93820,			
		<120, SS, HG, LV, X, E, H, K>				H93871-H94473			
02A	+++++++	・・スピンドル	・・SPINDLE	1	D				
		<120, SS, HG, LV, X, E, H, K>							
02B	+++++++	・・プラグ	・・PLUG	1	D				
		<120, SS, HG, LV, X, E, H, K>							
02	0002749	・スピンドル <Z>	・SPINDLE	1					
08	4272803	・シール;ダスト	・SEAL;DUST	1		-H93819			
						H93821-H93870			
08	4390776	・シール;ダスト	・SEAL;DUST	1	#	H93820,			
						H93871-H94473			
10	4118147	・O-リング	・O-RING	1					
14	4231543	・シール;オイル	・SEAL;OIL	6					
		<120, SS, HG, LV, X, E, H, K>							
14	4231543	・シール;オイル <Z>	・SEAL;OIL	5					
18	4241780	・ブッシング	・BUSHING	1					
23	3070250	・リング	・RING	1					
24	991347	・リング;リテイニング	・RING;RETAINING	1					
26	A810100	・O-リング	・O-RING	1					
31	2034607	・カバー	・COVER	1					
32	J011030	・ボルト;セムス	・BOLT;SEMS	4					
39	3059221	・ネームプレート	・NAME-PLATE	1					
		<120, SS, HG, LV, X, E, H, K>							
39	3053559	・ネームプレート <Z>	・NAME-PLATE	1					
40	M492564	・スクリュ;ドライブ	・SCREW;DRIVE	2					

センタージョイント（ブレード）〈選択〉
CENTER JOINT (BLADE)

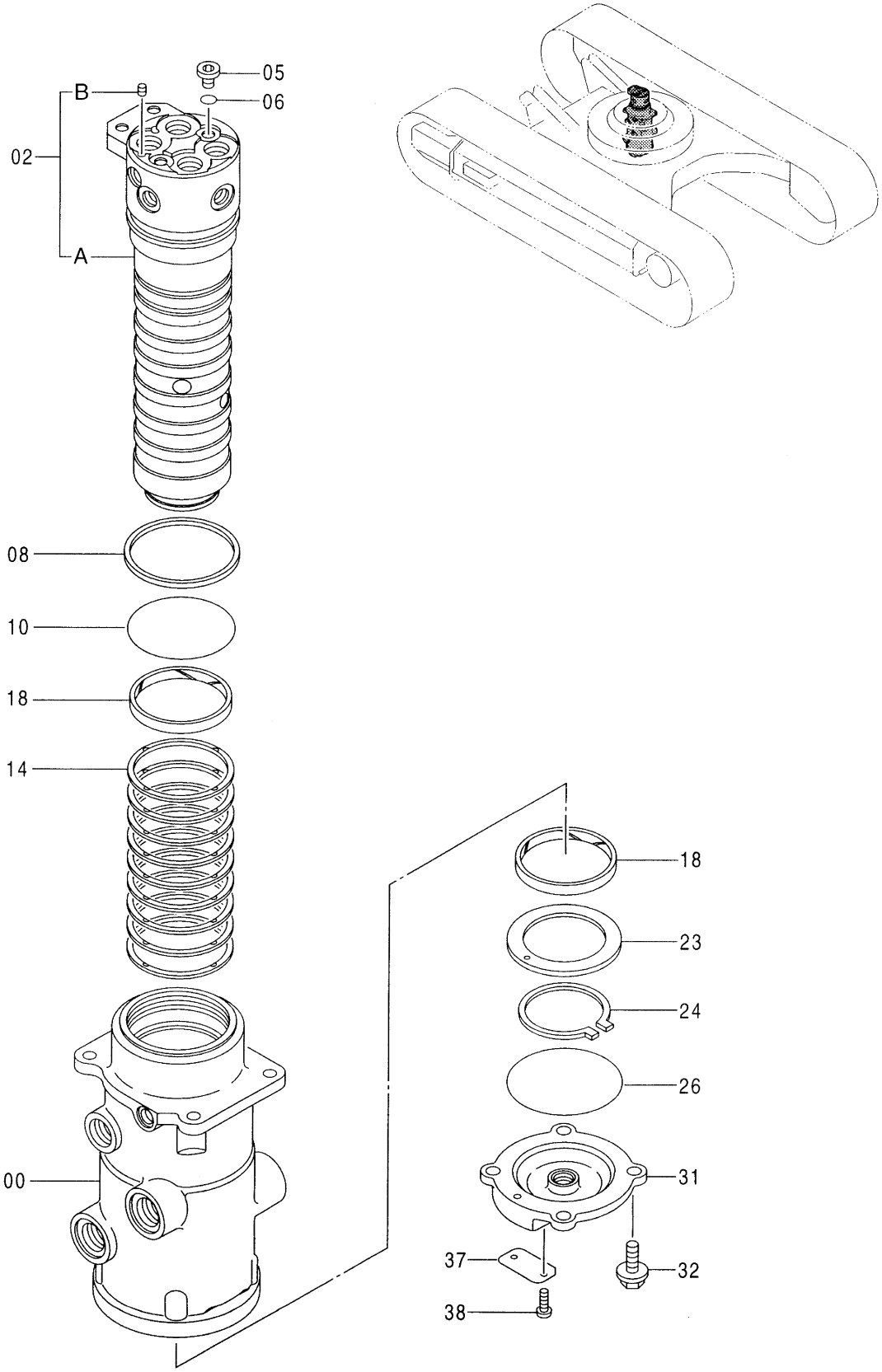

Ⓜ

センター ジョイント (ブレード) <選択>
CENTER JOINT (BLADE)

001001-

符号 ITEM	部品番号 PART NO.	部品名	PART NAME	数量 Q'TY	サービスコード S.C	適用号機 SERIAL NO.	互換性 ICA	代替部品 REPLACEABLE PART 部品番号 PART NO.	代替部品 REPLACEABLE PART 数量 Q'TY
	9145933	ジョイント;センタ アッセン	JOINT;CENTER ASS'Y	1					
00	0002050	・ボディ	・BODY	1					
02	9145934	・スピンドル	・SPINDLE	1					
02A	+++++++	・・スピンドル	・・SPINDLE	1	D				
02B	+++++++	・・プラグ	・・PLUG	2	D				
05	4336167	・プラグ	・PLUG	2					
06	4509180	・O-リング	・O-RING	2					
08	4359551	・シール;ダスト	・SEAL;DUST	1					
10	4359552	・O-リング	・O-RING	1					
14	4359550	・シール;オイル	・SEAL;OIL	9					
18	4359549	・ブッシング	・BUSHING	2					
23	4359548	・リング	・RING	1					
24	991350	・リング;リテイニング	・RING;RETAINING	1					
26	A810125	・O-リング	・O-RING	1					
31	3074241	・カバー	・COVER	1					
32	J011230	・ボルト;セムス	・BOLT;SEMS	4					
37	3074355	・ネームプレート	・NAME-PLATE	1					
38	M492564	・スクリュ;ドライブ	・SCREW;DRIVE	2					

センタージョイント取付部品（トラック）
CENTER JOINT SUPPORT (TRACK)

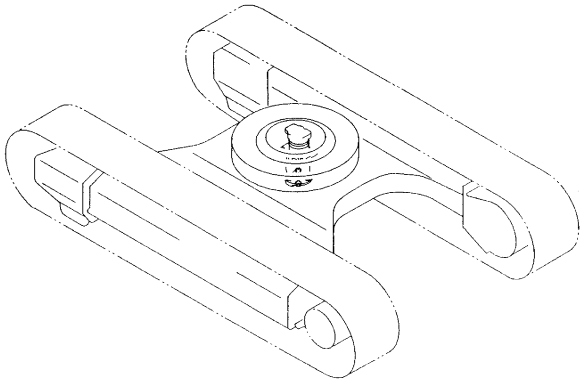

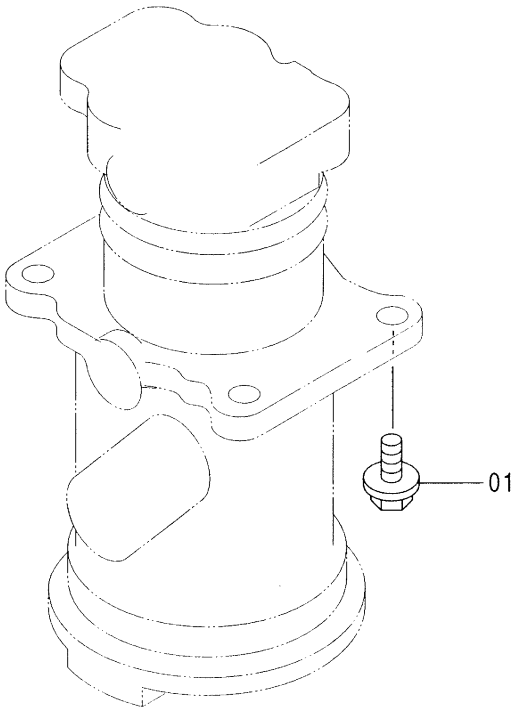

センター ジョイント取付部品 (トラック)
CENTER JOINT SUPPORT (TRACK)

001001-

符号 ITEM	部品番号 PART NO.	部品名	PART NAME	数量 Q'TY	サービスコード S.C	適用号機 SERIAL NO.	互換性 ICA	代替部品 REPLACEABLE PART 部品番号 PART NO.	代替部品 REPLACEABLE PART 数量 Q'TY
01	J011235	ボルト;セムス	BOLT;SEMS	4					

走行配管〈120, SS, HG, LV, X, E, H, K〉
TRAVEL PIPING

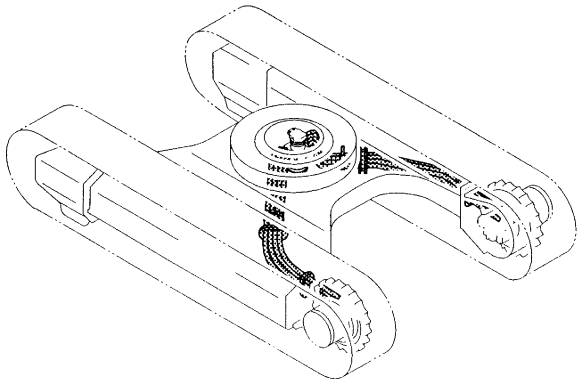

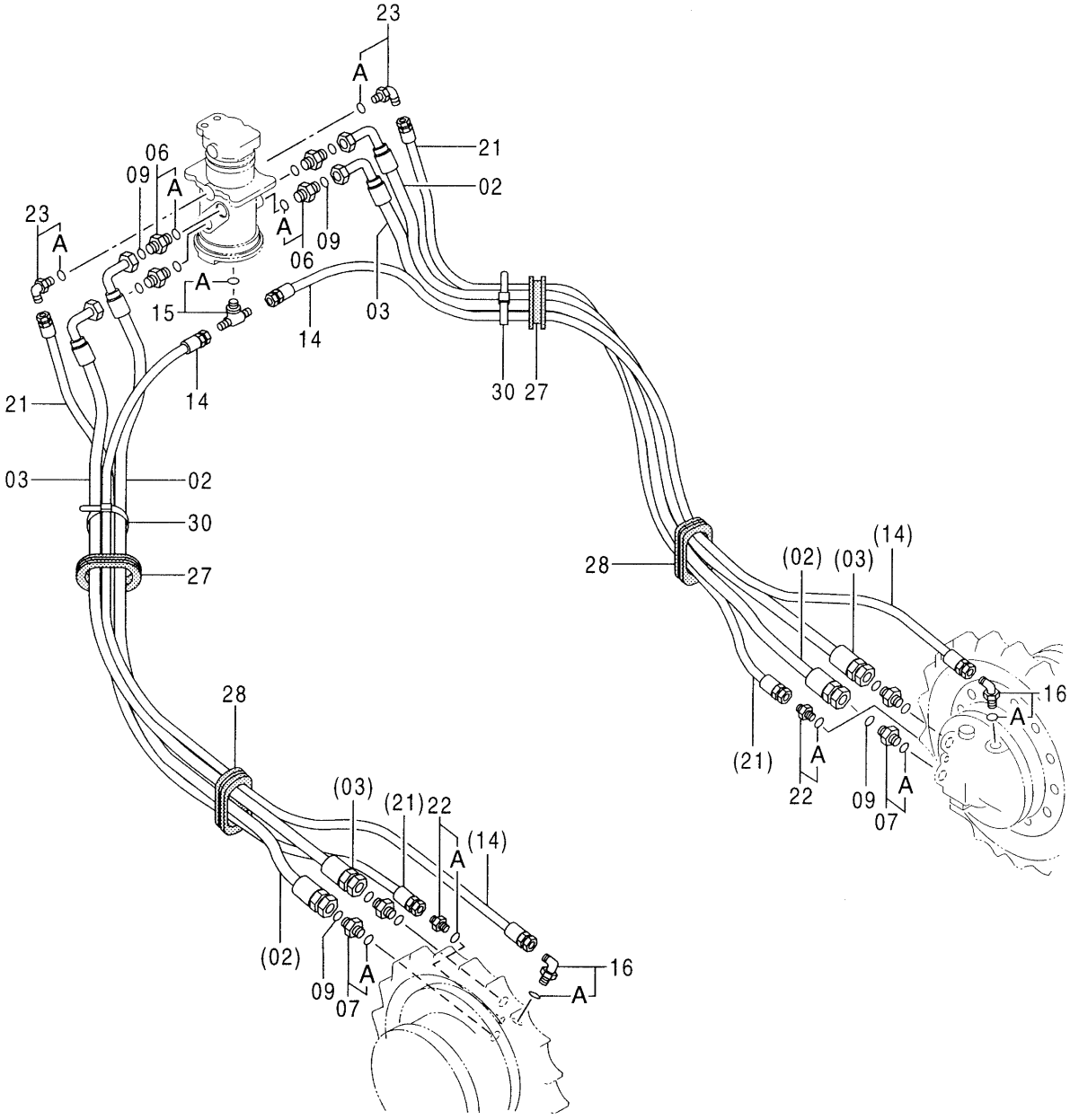

Ⓜ

走行配管 <120, SS, HG, LV, X, E, H, K>
TRAVEL PIPING

001001-

符号 ITEM	部品番号 PART NO.	部品名	PART NAME	数量 Q'TY	サービスコード S.C	適用号機 SERIAL NO.	互換性 ICA	代替部品 REPLACEABLE PART 部品番号 PART NO.	代替部品 REPLACEABLE PART 数量 Q'TY
02	4258284	ﾎｰｽ	HOSE	2					
03	4219356	ﾎｰｽ	HOSE	2					
06	4188623	ｱﾀﾞﾌﾟﾀ;S	ADAPTER;S	4					
06A	4506424	･O-ﾘﾝｸﾞ	･O-RING	1					
07	4188623	ｱﾀﾞﾌﾟﾀ;S	ADAPTER;S	4					
07A	4506424	･O-ﾘﾝｸﾞ	･O-RING	1					
09	4138938	O-ﾘﾝｸﾞ	O-RING	8					
14	4286513	ﾎｰｽ	HOSE	2					
15	4221224	ﾁｰ;S	TEE;S	1					
15A	4506418	･O-ﾘﾝｸﾞ	･O-RING	1					
16	4154672	ｴﾙﾎﾞ;S	ELBOW;S	2					
16A	4506418	･O-ﾘﾝｸﾞ	･O-RING	1					
21	4258886	ﾎｰｽ	HOSE	2					
22	4200465	ｱﾀﾞﾌﾟﾀ;S	ADAPTER;S	2					
22A	957366	･O-ﾘﾝｸﾞ	･O-RING	1					
23	4154670	ｴﾙﾎﾞ;S	ELBOW;S	2					
23A	957366	･O-ﾘﾝｸﾞ	･O-RING	1					
27	4334566	ﾌﾞｯｼﾝｸﾞ;ﾗﾊﾞｰ	BUSHING;RUBBER	2					
28	4259604	ﾌﾞｯｼﾝｸﾞ;ﾗﾊﾞｰ	BUSHING;RUBBER	2					
30	4121859	ｸﾘｯﾌﾟ;ﾊﾞﾝﾄﾞ	CLIP;BAND	2					

走行配管 〈Z〉
TRAVEL PIPING

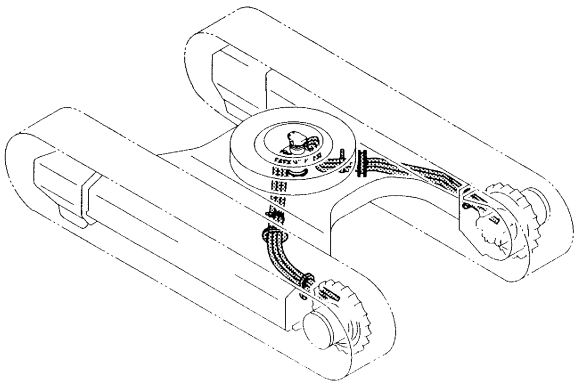

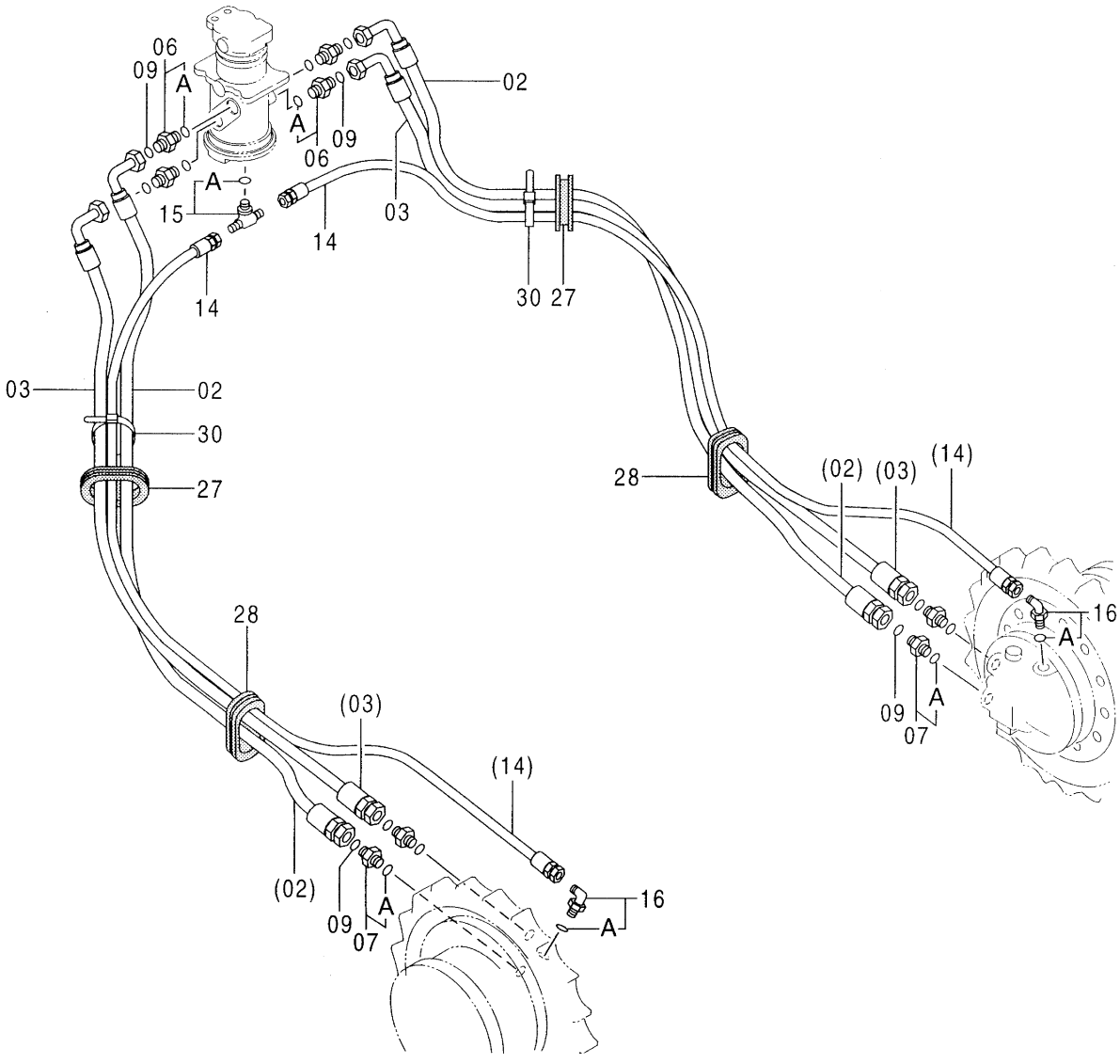

Ⓜ

走行配管 <Z>
TRAVEL PIPING

050001-

符号 ITEM	部品番号 PART NO.	部品名	PART NAME	数量 Q'TY	サービスコード S.C	適用号機 SERIAL NO.	互換性 ICA	代替部品 REPLACEABLE PART 部品番号 PART NO.	代替部品 REPLACEABLE PART 数量 Q'TY
02	4258284	ﾎｰｽ	HOSE	2					
03	4219356	ﾎｰｽ	HOSE	2					
06	4188623	ｱﾀﾞﾌﾟﾀ;S	ADAPTER;S	4					
06A	4506424	･O-ﾘﾝｸﾞ	･O-RING	1					
07	4188623	ｱﾀﾞﾌﾟﾀ;S	ADAPTER;S	4					
07A	4506424	･O-ﾘﾝｸﾞ	･O-RING	1					
09	4138938	O-ﾘﾝｸﾞ	O-RING	8					
14	4286513	ﾎｰｽ	HOSE	2					
15	4221224	ﾁｰ;S	TEE;S	1					
15A	4506418	･O-ﾘﾝｸﾞ	･O-RING	1					
16	4154672	ｴﾙﾎﾞ;S	ELBOW;S	2					
16A	4506418	･O-ﾘﾝｸﾞ	･O-RING	1					
27	4334566	ﾌﾞｯｼﾝｸﾞ;ﾗﾊﾞｰ	BUSHING;RUBBER	2					
28	4259604	ﾌﾞｯｼﾝｸﾞ;ﾗﾊﾞｰ	BUSHING;RUBBER	2					
30	4121859	ｸﾘｯﾌﾟ;ﾊﾞﾝﾄﾞ	CLIP;BAND	2					

走行モータカバー
TRAVEL MOTOR COVER

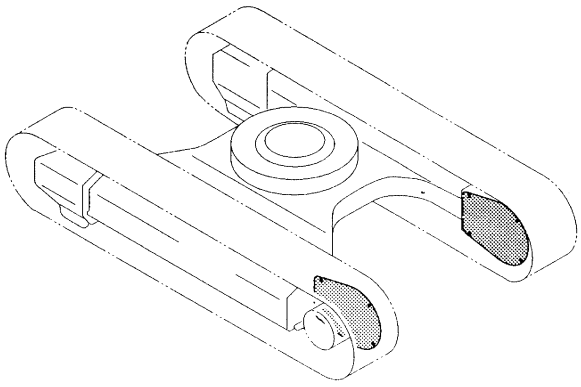

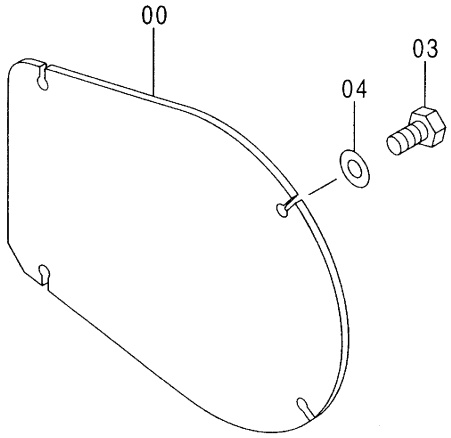

走行ﾓｰﾀ ｶﾊﾞｰ
TRAVEL MOTOR COVER

001001-

符号 ITEM	部品番号 PART NO.	部品名	PART NAME	数量 Q'TY	サービスコード S.C	適用号機 SERIAL NO.	互換性 ICA	代替部品 REPLACEABLE PART 部品番号 PART NO.	代替部品 REPLACEABLE PART 数量 Q'TY
	+++++++	ｿｰｺｰ ﾓｰﾀ ｶﾊﾞｰ	TRAVEL MOTOR COVER	2					
00	4338005	･ｶﾊﾞｰ	･COVER	1					
03	J901435	･ﾎﾞﾙﾄ	･BOLT	4					
04	J222014	･ﾜｯｼﾔ	･WASHER	4					

CONTENTS

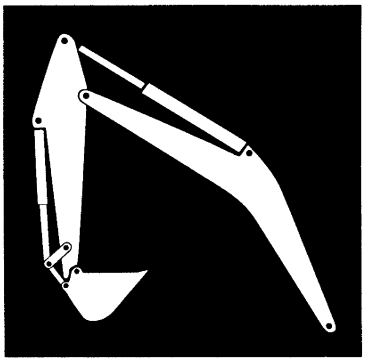

フロントアタッチメント
FRONT-END ATTACHMENTS

スタンダードブーム〈120, SS, LV, E, Z, H〉
STD. BOOM

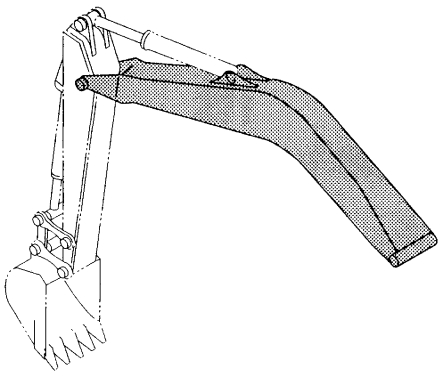

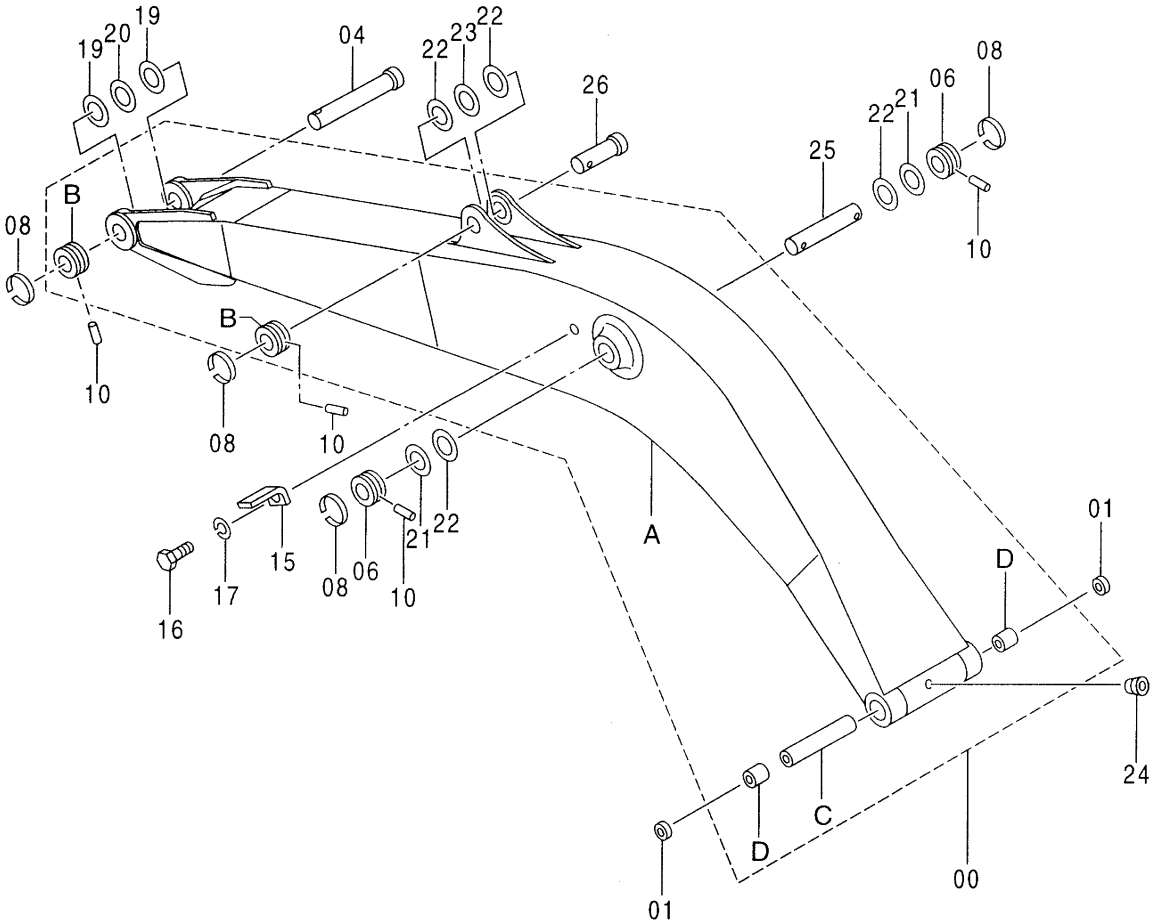

Ⓜ

ｽﾀﾝﾀﾞｰﾄﾞ ﾌﾞｰﾑ <120, SS, LV, E, Z, H>
STD. BOOM

001001-

符号 ITEM	部品番号 PART NO.	部 品 名	PART NAME	数量 Q'TY	サービスコード S.C	適用号機 SERIAL NO.	互換性 ICA	代替部品 REPLACEABLE PART 部品番号 PART NO.	代替部品 REPLACEABLE PART 数量 Q'TY
00	7029494	ﾌﾞｰﾑ ｱｯｾﾝ	BOOM ASS'Y	1					
00A	5004475	・ﾌﾞｰﾑ	・BOOM	1					
00B	4276106	・ｽﾄｯﾊﾟ	・STOPPER	2	W				
00C	4344903	・ｽﾍﾟｰｻ	・SPACER	1					
00D	3075026	・ﾌﾞｯｼﾝｸﾞ	・BUSHING	2					
01	4084578	ｼｰﾙ;ﾀﾞｽﾄ	SEAL;DUST	2					
04	3051444	ﾋﾟﾝ	PIN	1					
06	4276106	ｽﾄｯﾊﾟ	STOPPER	2					
08	4098716	ﾘﾝｸﾞ	RING	4					
10	4106307	ﾋﾟﾝ	PIN	4					
15	4224631	ﾌﾞﾗｹｯﾄ	BRACKET	1					
16	J901425	ﾎﾞﾙﾄ	BOLT	1					
17	A590914	ﾜｯｼﾔ;ｽﾌﾟﾘﾝｸﾞ	WASHER;SPRING	1					
19	4361293	ﾌﾟﾚｰﾄ;ｽﾗｽﾄ 1.0	PLATE;THRUST 1.0	2	R				
20	4361294	ﾌﾟﾚｰﾄ;ｽﾗｽﾄ 2.0	PLATE;THRUST 2.0	1	R				
21	4361608	ﾌﾟﾚｰﾄ;ｽﾗｽﾄ 1.0	PLATE;THRUST 1.0	2	R				
22	4366692	ﾌﾟﾚｰﾄ;ｽﾗｽﾄ 1.0	PLATE;THRUST 1.0	4	R				
23	4367410	ﾌﾟﾚｰﾄ;ｽﾗｽﾄ 2.0	PLATE;THRUST 2.0	1	R				
24	94-2023	ﾌﾟﾗｸﾞ	PLUG	1					
25	3075518	ﾋﾟﾝ	PIN	1					
26	3075516	ﾋﾟﾝ	PIN	1					

HGブーム〈HG〉
HG BOOM

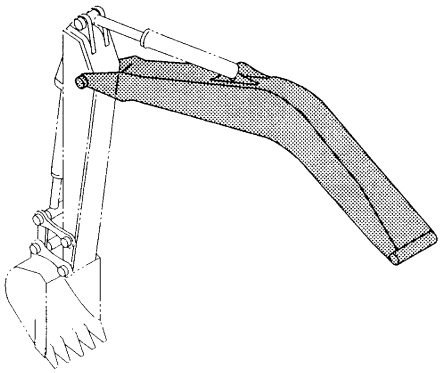

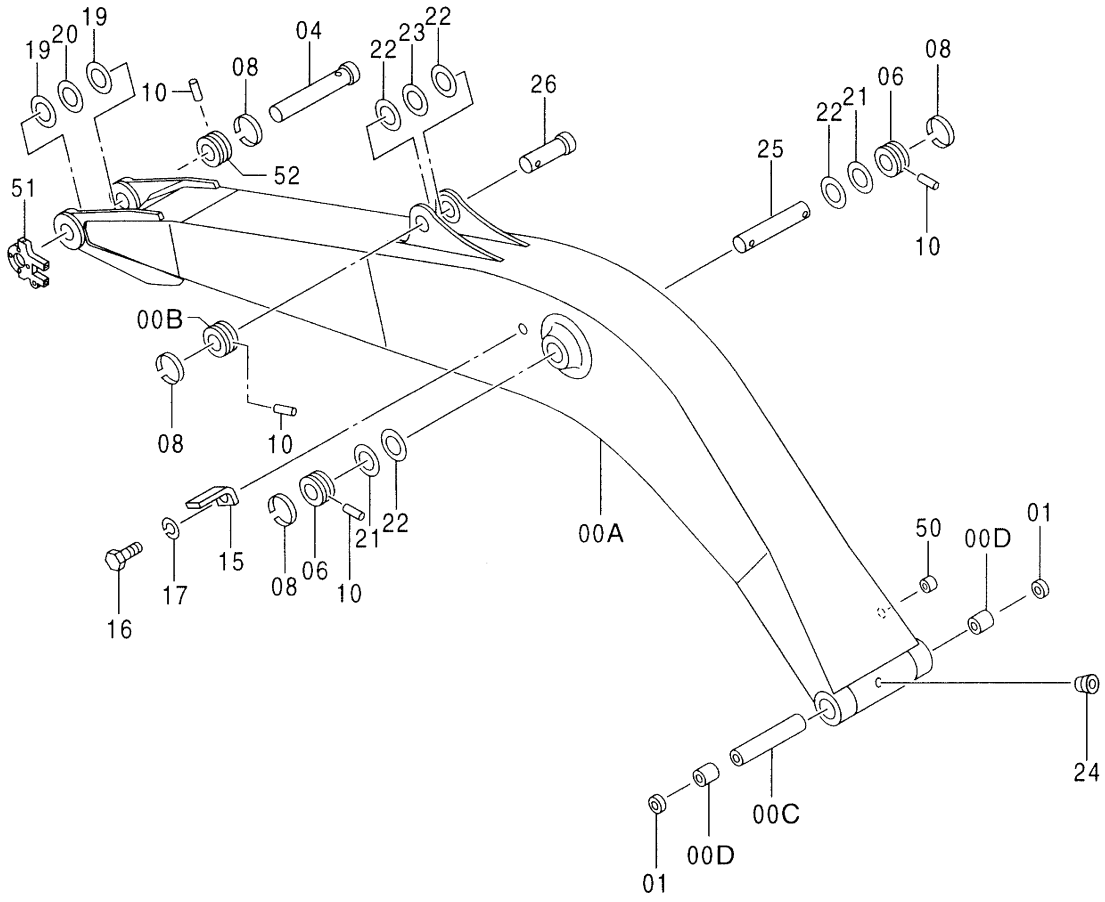

Ⓜ

HG ﾌﾞｰﾑ <HG>
HG BOOM

040001-

符号 ITEM	部品番号 PART NO.	部品名	PART NAME	数量 Q'TY	サービスコード S.C	適用号機 SERIAL NO.	互換性 ICA	代替部品 REPLACEABLE PART 部品番号 PART NO.	代替部品 REPLACEABLE PART 数量 Q'TY
00A	5004475	ﾌﾞｰﾑ	BOOM	1					
00B	4276106	ｽﾄｯﾊﾟ	STOPPER	1	W				
00C	4344903	ｽﾍﾟｰｻ	SPACER	1					
00D	3075026	ﾌﾞｯｼﾝｸﾞ	BUSHING	2					
01	4084578	ｼｰﾙ;ﾀﾞｽﾄ	SEAL;DUST	2					
04	3073373	ﾋﾟﾝ	PIN	1					
06	4276106	ｽﾄｯﾊﾟ	STOPPER	2					
08	4098716	ﾘﾝｸﾞ	RING	4					
10	4106307	ﾋﾟﾝ	PIN	4					
15	4224631	ﾌﾞﾗｹｯﾄ	BRACKET	1					
16	J901425	ﾎﾞﾙﾄ	BOLT	1					
17	A590914	ﾜｯｼﾔ;ｽﾌﾟﾘﾝｸﾞ	WASHER;SPRING	1					
19	4361293	ﾌﾟﾚｰﾄ;ｽﾗｽﾄ 1.0	PLATE;THRUST 1.0	2	R				
20	4361294	ﾌﾟﾚｰﾄ;ｽﾗｽﾄ 2.0	PLATE;THRUST 2.0	1	R				
21	4361608	ﾌﾟﾚｰﾄ;ｽﾗｽﾄ 1.0	PLATE;THRUST 1.0	2	R				
22	4366692	ﾌﾟﾚｰﾄ;ｽﾗｽﾄ 1.0	PLATE;THRUST 1.0	4	R				
23	4367410	ﾌﾟﾚｰﾄ;ｽﾗｽﾄ 2.0	PLATE;THRUST 2.0	1	R				
24	94-2023	ﾌﾟﾗｸﾞ	PLUG	1					
25	3075518	ﾋﾟﾝ	PIN	1					
26	3075516	ﾋﾟﾝ	PIN	1					
50	4353447	ｼｰﾄ;ｽｸﾘｭ	SEAT;SCREW	1	W				
51	3073076	ﾌﾞﾗｹｯﾄ	BRACKET	1	W				
52	4276106	ｽﾄｯﾊﾟ	STOPPER	1	W				

EFCT ブーム〈X〉
EFCT BOOM

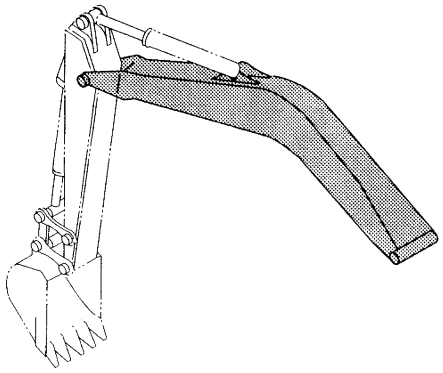

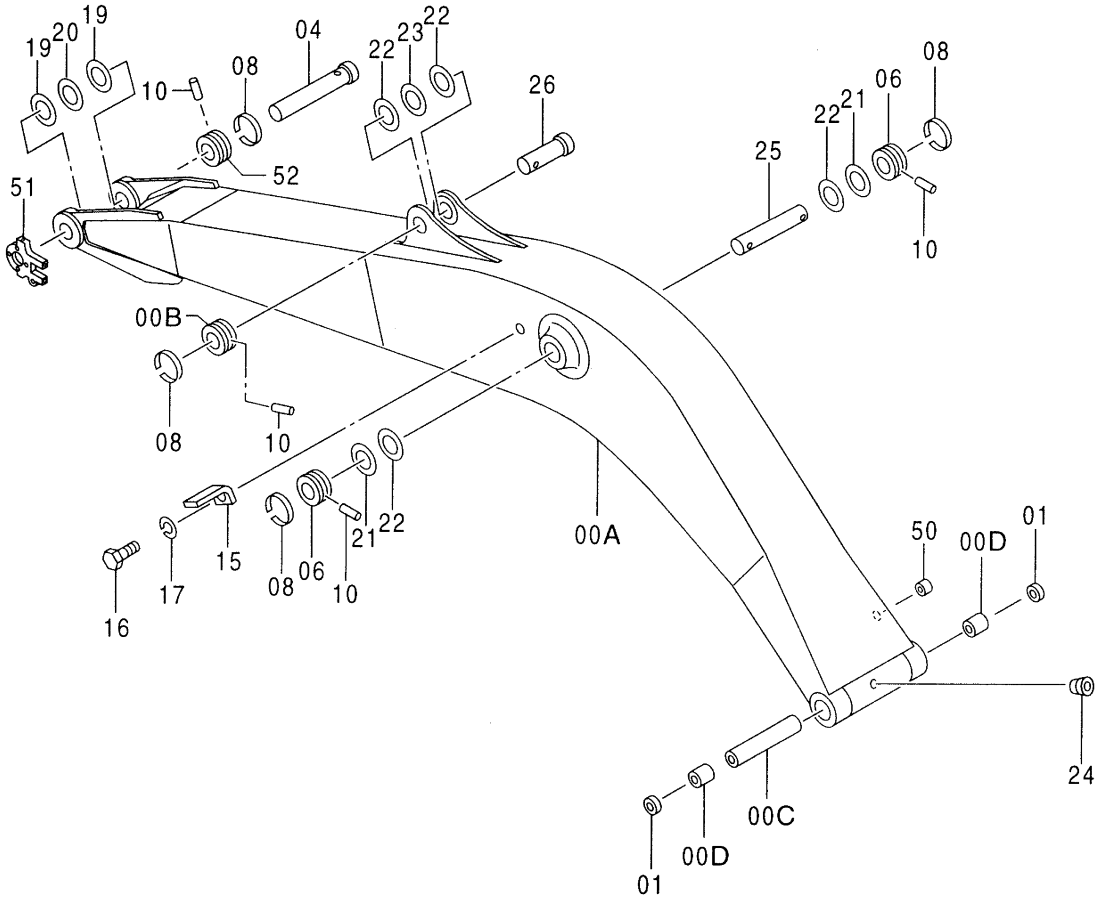

Ⓜ

EFCT ﾌﾞｰﾑ <X>
EFCT BOOM

050001-

符号 ITEM	部品番号 PART NO.	部品名	PART NAME	数量 Q'TY	サービスコード S.C	適用号機 SERIAL NO.	互換性 ICA	代替部品 REPLACEABLE PART 部品番号 PART NO.	代替部品 REPLACEABLE PART 数量 Q'TY
00A	5004475	ﾌﾞｰﾑ	BOOM	1					
00B	4276106	ｽﾄｯﾊﾟ	STOPPER	1	W				
00C	4344903	ｽﾍﾟｰｻ	SPACER	1					
00D	3075026	ﾌﾞｯｼﾝｸﾞ	BUSHING	2					
01	4084578	ｼｰﾙ;ﾀﾞｽﾄ	SEAL;DUST	2					
04	3073373	ﾋﾟﾝ	PIN	1					
06	4276106	ｽﾄｯﾊﾟ	STOPPER	2					
08	4098716	ﾘﾝｸﾞ	RING	4					
10	4106307	ﾋﾟﾝ	PIN	4					
15	4224631	ﾌﾞﾗｹｯﾄ	BRACKET	1					
16	J901425	ﾎﾞﾙﾄ	BOLT	1					
17	A590914	ﾜｯｼﾔ;ｽﾌﾟﾘﾝｸﾞ	WASHER;SPRING	1					
19	4361293	ﾌﾟﾚｰﾄ;ｽﾗｽﾄ 1.0	PLATE;THRUST 1.0	2	R				
20	4361294	ﾌﾟﾚｰﾄ;ｽﾗｽﾄ 2.0	PLATE;THRUST 2.0	1	R				
21	4361608	ﾌﾟﾚｰﾄ;ｽﾗｽﾄ 1.0	PLATE;THRUST 1.0	2	R				
22	4366692	ﾌﾟﾚｰﾄ;ｽﾗｽﾄ 1.0	PLATE;THRUST 1.0	4	R				
23	4367410	ﾌﾟﾚｰﾄ;ｽﾗｽﾄ 2.0	PLATE;THRUST 2.0	1	R				
24	94-2023	ﾌﾟﾗｸﾞ	PLUG	1					
25	3075518	ﾋﾟﾝ	PIN	1					
26	3075516	ﾋﾟﾝ	PIN	1					
50	4353447	ｼｰﾄ;ｽｸﾘｭ	SEAT;SCREW	1	W				
51	3073076	ﾌﾞﾗｹｯﾄ	BRACKET	1	W				
52	4276106	ｽﾄｯﾊﾟ	STOPPER	1	W				

Kブーム〈K〉
K BOOM

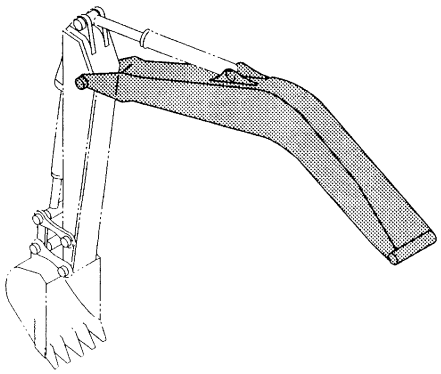

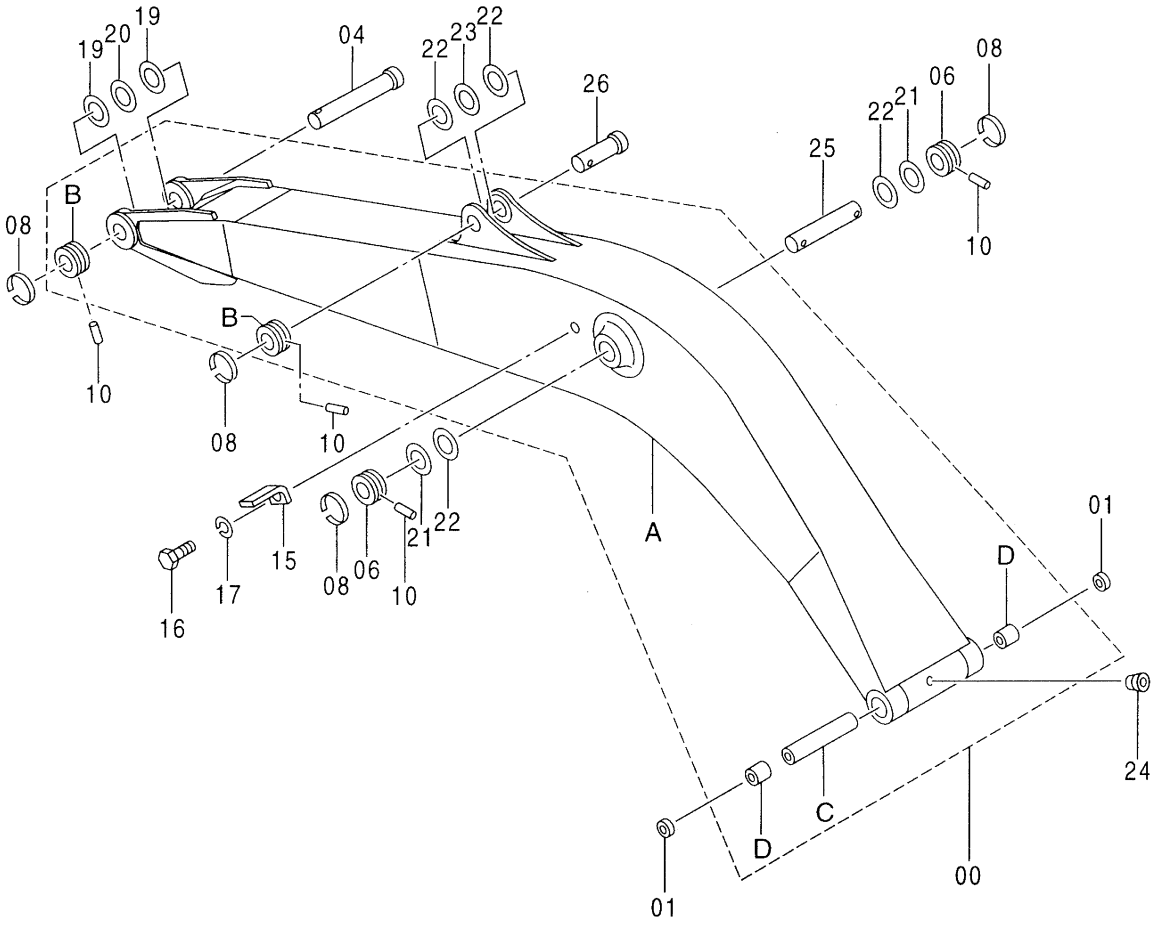
19
20
19
04
22
23
22
26
08
06
22
21
25
10
B
08
B
10
08
10
A
01
D
15
17
16
08
06
10
21
22
24
C
D
01
00

Ⓜ

K ﾌﾞｰﾑ <K>
K BOOM

001001-

符号 ITEM	部品番号 PART NO.	部品名	PART NAME	数量 Q'TY	サービスコード S.C	適用号機 SERIAL NO.	互換性 ICA	代替部品 REPLACEABLE PART 部品番号 PART NO.	代替部品 REPLACEABLE PART 数量 Q'TY
00	+++++++	ﾌﾞｰﾑ ｱｯｾﾝ	BOOM ASS'Y	1					
00A	+++++++	･ﾌﾞｰﾑ	･BOOM	1					
00B	4276106	･ｽﾄｯﾊﾟ	･STOPPER	2	W				
00C	4344903	･ｽﾍﾟｰｻ	･SPACER	1					
00D	3075026	･ﾌﾞｯｼﾝｸﾞ	･BUSHING	2					
01	4084578	ｼｰﾙ;ﾀﾞｽﾄ	SEAL;DUST	2					
04	3051444	ﾋﾟﾝ	PIN	1					
06	4276106	ｽﾄｯﾊﾟ	STOPPER	2					
08	4098716	ﾘﾝｸﾞ	RING	4					
10	4106307	ﾋﾟﾝ	PIN	4					
15	4224631	ﾌﾞﾗｹｯﾄ	BRACKET	1					
16	J901425	ﾎﾞﾙﾄ	BOLT	1					
17	A590914	ﾜｯｼﾔ;ｽﾌﾟﾘﾝｸﾞ	WASHER;SPRING	1					
19	4361293	ﾌﾟﾚｰﾄ;ｽﾗｽﾄ 1.0	PLATE;THRUST 1.0	2	R				
20	4361294	ﾌﾟﾚｰﾄ;ｽﾗｽﾄ 2.0	PLATE;THRUST 2.0	1	R				
21	4361608	ﾌﾟﾚｰﾄ;ｽﾗｽﾄ 1.0	PLATE;THRUST 1.0	2	R				
22	4366692	ﾌﾟﾚｰﾄ;ｽﾗｽﾄ 1.0	PLATE;THRUST 1.0	4	R				
23	4367410	ﾌﾟﾚｰﾄ;ｽﾗｽﾄ 2.0	PLATE;THRUST 2.0	1	R				
24	94-2023	ﾌﾟﾗｸﾞ	PLUG	1					
25	3075518	ﾋﾟﾝ	PIN	1					
26	3075516	ﾋﾟﾝ	PIN	1					

H ブーム〈選択〉
H BOOM

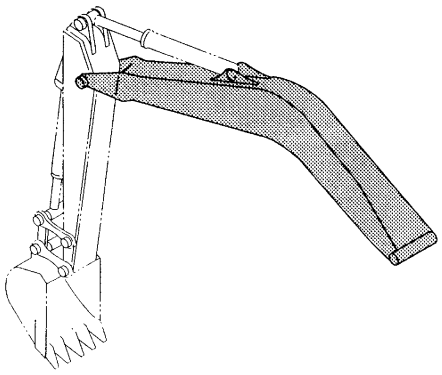

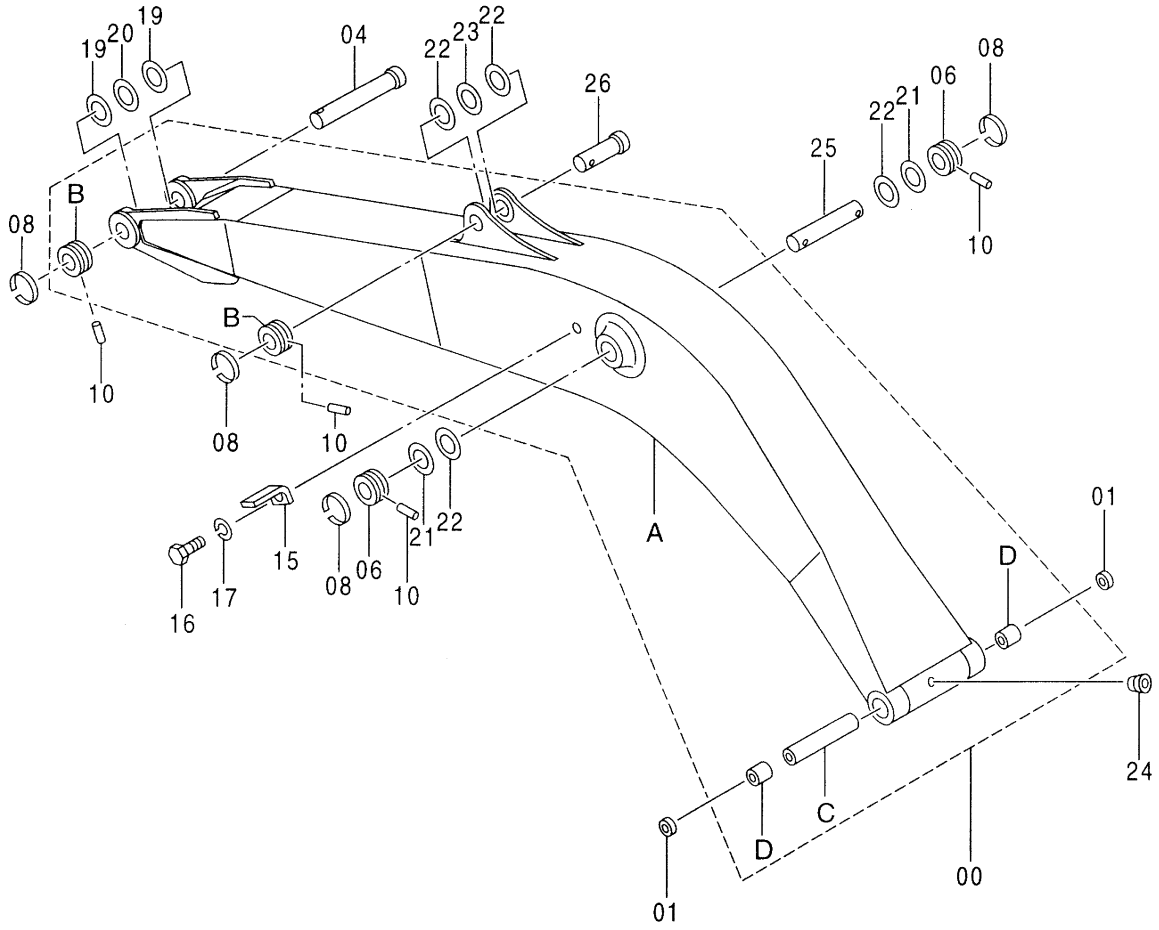

Ⓜ

H ﾌﾞｰﾑ <選択>
H BOOM

001001-

符号 ITEM	部品番号 PART NO.	部品名	PART NAME	数量 Q'TY	サービスコード S.C	適用号機 SERIAL NO.	互換性 ICA	代替部品 REPLACEABLE PART 部品番号 PART NO.	代替部品 REPLACEABLE PART 数量 Q'TY
00	7030394	ﾌﾞｰﾑ ｱｯｾﾝ	BOOM ASS'Y	1					
00A	5004706	･ﾌﾞｰﾑ	･BOOM	1					
00B	4276106	･ｽﾄｯﾊﾟ	･STOPPER	2	W				
00C	4344903	･ｽﾍﾟｰｻ	･SPACER	1					
00D	3075026	･ﾌﾞｯｼﾝｸﾞ	･BUSHING	2					
01	4084578	ｼｰﾙ;ﾀﾞｽﾄ	SEAL;DUST	2					
04	3051444	ﾋﾟﾝ	PIN	1					
06	4276106	ｽﾄｯﾊﾟ	STOPPER	2					
08	4098716	ﾘﾝｸﾞ	RING	4					
10	4106307	ﾋﾟﾝ	PIN	4					
15	4224631	ﾌﾞﾗｹｯﾄ	BRACKET	1					
16	J901425	ﾎﾞﾙﾄ	BOLT	1					
17	A590914	ﾜｯｼｬ;ｽﾌﾟﾘﾝｸﾞ	WASHER;SPRING	1					
19	4361293	ﾌﾟﾚｰﾄ;ｽﾗｽﾄ 1.0	PLATE;THRUST 1.0	2	R				
20	4361294	ﾌﾟﾚｰﾄ;ｽﾗｽﾄ 2.0	PLATE;THRUST 2.0	1	R				
21	4361608	ﾌﾟﾚｰﾄ;ｽﾗｽﾄ 1.0	PLATE;THRUST 1.0	2	R				
22	4366692	ﾌﾟﾚｰﾄ;ｽﾗｽﾄ 1.0	PLATE;THRUST 1.0	4	R				
23	4367410	ﾌﾟﾚｰﾄ;ｽﾗｽﾄ 2.0	PLATE;THRUST 2.0	1	R				
24	94-2023	ﾌﾟﾗｸﾞ	PLUG	1					
25	3075518	ﾋﾟﾝ	PIN	1					
26	3075516	ﾋﾟﾝ	PIN	1					

スタンダードアーム 2.52M 〈120, SS, LV, E, Z, H〉
STD. ARM 2.52M

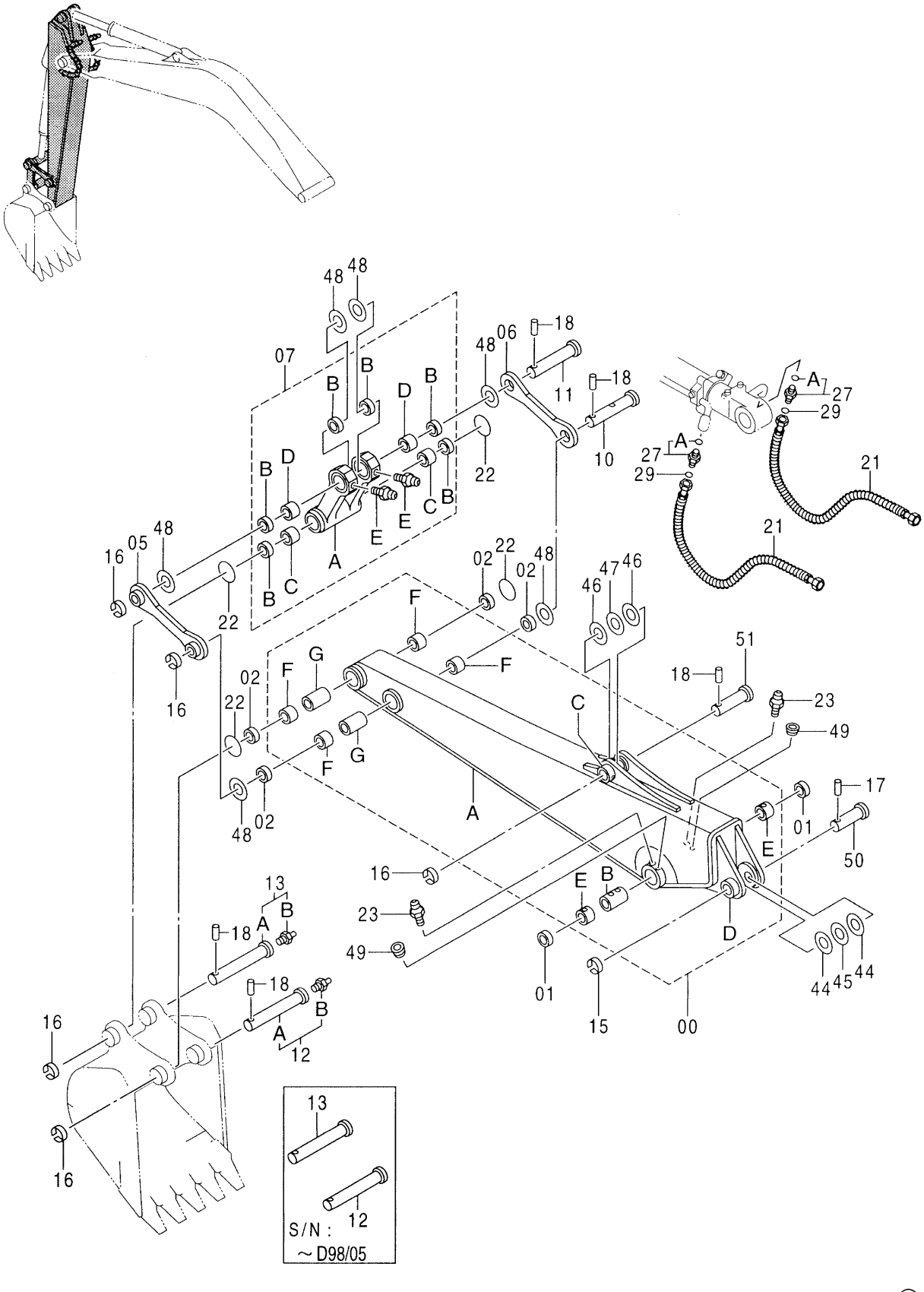

Ⓜ

スタンダード アーム 2.52M <120, SS, LV, E, Z, H>
STD. ARM 2.52M

001001-

符号 ITEM	部品番号 PART NO.	部品名	PART NAME	数量 Q'TY	サービスコード S.C	適用号機 SERIAL NO.	互換性 ICA	代替部品 REPLACEABLE PART 部品番号 PART NO.	代替部品 REPLACEABLE PART 数量 Q'TY
00	7029682	アーム アッセン	ARM ASS'Y	1					
00A	6015531	・アーム	・ARM	1					
00B	4345350	・スペーサ	・SPACER	1					
00C	4197033	・ストッパ	・STOPPER	1	W				
00D	4276106	・ストッパ	・STOPPER	1	W				
00E	3072715	・ブッシング	・BUSHING	2					
00F	4344898	・ブッシング	・BUSHING	4					
00G	4124575	・パイプ	・PIPE	2					
01	4084578	シール;ダスト	SEAL;DUST	2					
02	4065687	シール;ダスト	SEAL;DUST	4					
05	9735190	リンク	LINK	1					
06	4257933	リンク	LINK	1					
07	8064746	リンク アッセン	LINK ASS'Y	1					
07A	1022045	・リンク	・LINK	1					
07B	4065687	・シール;ダスト	・SEAL;DUST	6					
07C	4344898	・ブッシング	・BUSHING	2					
07D	4344899	・ブッシング	・BUSHING	2					
07E	J75481	・フイッテング;グリース	・FITTING;GREASE	2					
10	9737122	ピン	PIN	1					
11	3037082	ピン	PIN	1					
12	9737123	ピン	PIN	1		-D98/05	Y	9177328	1
12	9177328	ピン	PIN	1	#	D98/06-			
12A	3084540	・ピン	・PIN	1	#	D98/06-			
12B	J75481	・フイッテング;グリース	・FITTING;GREASE	1	#	D98/06-			
13	9737124	ピン	PIN	1		-D98/05	Y	9177329	1
13	9177329	ピン	PIN	1	#	D98/06-			
13A	3084541	・ピン	・PIN	1	#	D98/06-			
13B	J75481	・フイッテング;グリース	・FITTING;GREASE	1	#	D98/06-			
15	4098716	リング	RING	1					
16	4065688	リング	RING	5					
17	4106307	ピン	PIN	1					
18	4065689	ピン	PIN	5					
21	4296276	ホース	HOSE	2					
22	4276696	O-リング	O-RING	4					
23	J75481	フイッテング;グリース	FITTING;GREASE	2					
27	4189602	アダプタ;S	ADAPTER;S	2					
27A	4506418	・O-リング	・O-RING	1					
29	4138938	O-リング	O-RING	2	#				
44	4366692	プレート;スラスト 1.0	PLATE;THRUST 1.0	2	R				
45	4367410	プレート;スラスト 2.0	PLATE;THRUST 2.0	1	R				

スタンダードアーム 2.52M 〈120, SS, LV, E, Z, H〉
STD. ARM 2.52M

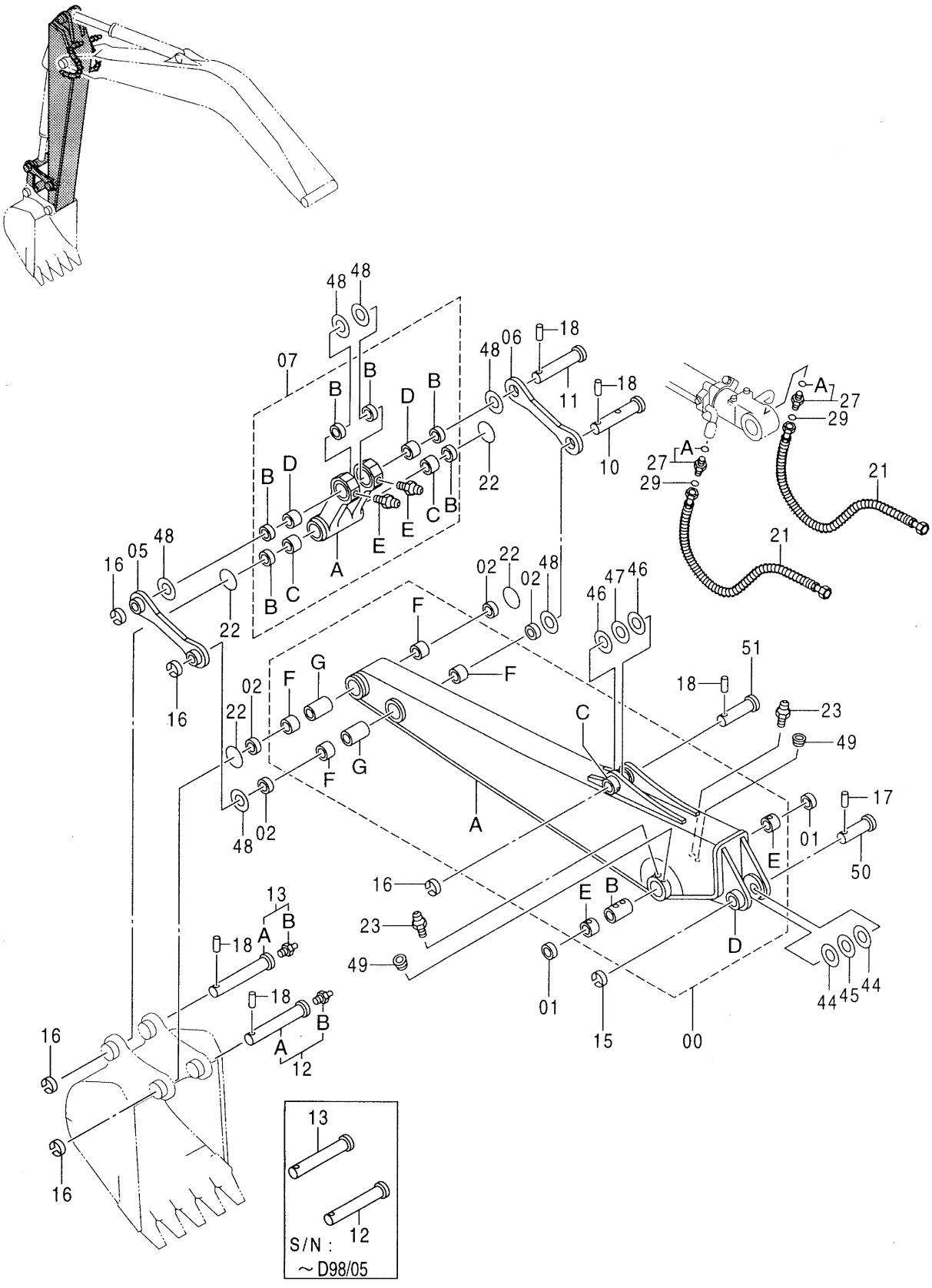

ｽﾀﾝﾀﾞｰﾄﾞ ｱｰﾑ 2.52M <120, SS, LV, E, Z, H>
STD. ARM 2.52M

001001-

符号 ITEM	部品番号 PART NO.	部品名	PART NAME	数量 Q'TY	サービスコード S.C	適用号機 SERIAL NO.	互換性 ICA	代替部品 REPLACEABLE PART 部品番号 PART NO.	代替部品 REPLACEABLE PART 数量 Q'TY
46	4366694	ﾌﾟﾚｰﾄ;ｽﾗｽﾄ 1.0	PLATE;THRUST 1.0	2	R				
47	4367411	ﾌﾟﾚｰﾄ;ｽﾗｽﾄ 2.0	PLATE;THRUST 2.0	1	R				
48	4366693	ﾌﾟﾚｰﾄ;ｽﾗｽﾄ 1.0	PLATE;THRUST 1.0	6	R				
49	94-2010	ﾌﾟﾗｸﾞ	PLUG	2					
50	3075516	ﾋﾟﾝ	PIN	1					
51	3075517	ﾋﾟﾝ	PIN	1					

HGアーム 2.52M 〈HG〉
HG ARM 2.52M

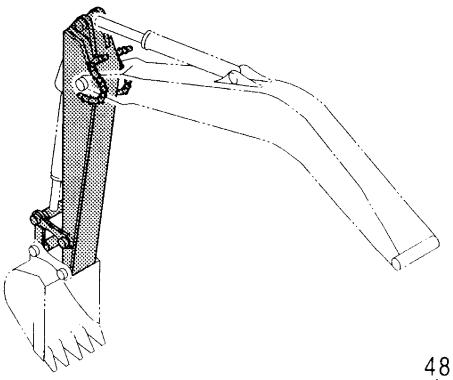

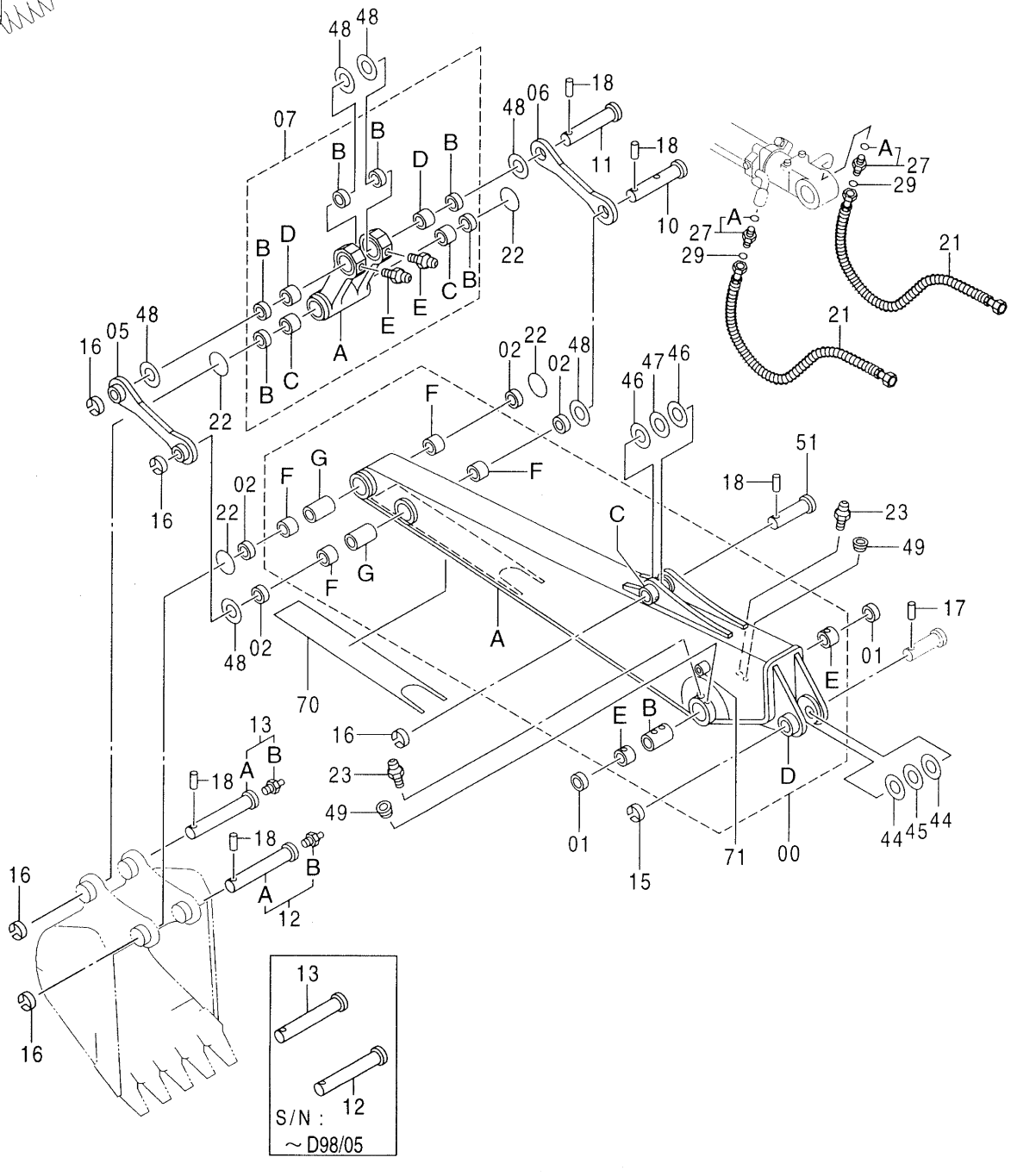

HG ｱｰﾑ 2.52M <HG>
HG ARM 2.52M

040001-

符号 ITEM	部品番号 PART NO.	部品名	PART NAME	数量 Q'TY	サービスコード S.C	適用号機 SERIAL NO.	互換性 ICA	代替部品 REPLACEABLE PART 部品番号 PART NO.	代替部品 REPLACEABLE PART 数量 Q'TY
00	7029682	ｱｰﾑ ｱｯｾﾝ	ARM ASS'Y	1					
00A	6015531	･ｱｰﾑ	･ARM	1					
00B	4345350	･ｽﾍﾟｰｻ	･SPACER	1					
00C	4197033	･ｽﾄｯﾊﾟ	･STOPPER	1	W				
00D	4276106	･ｽﾄｯﾊﾟ	･STOPPER	1	W				
00E	3072715	･ﾌﾞｯｼﾝｸﾞ	･BUSHING	2					
00F	4344898	･ﾌﾞｯｼﾝｸﾞ	･BUSHING	4					
00G	4124575	･ﾊﾟｲﾌﾟ	･PIPE	2					
01	4084578	ｼｰﾙ;ﾀﾞｽﾄ	SEAL;DUST	2					
02	4065687	ｼｰﾙ;ﾀﾞｽﾄ	SEAL;DUST	4					
05	9735190	ﾘﾝｸ	LINK	1					
06	4257933	ﾘﾝｸ	LINK	1					
07	8064746	ﾘﾝｸ ｱｯｾﾝ	LINK ASS'Y	1					
07A	1022045	･ﾘﾝｸ	･LINK	1					
07B	4065687	･ｼｰﾙ;ﾀﾞｽﾄ	･SEAL;DUST	6					
07C	4344898	･ﾌﾞｯｼﾝｸﾞ	･BUSHING	2					
07D	4344899	･ﾌﾞｯｼﾝｸﾞ	･BUSHING	2					
07E	J75481	･ﾌｨｯﾃﾝｸﾞ;ｸﾞﾘｰｽ	･FITTING;GREASE	2					
10	9737122	ﾋﾟﾝ	PIN	1					
11	3037082	ﾋﾟﾝ	PIN	1					
12	9737123	ﾋﾟﾝ	PIN	1		-D98/05	Y	9177328	1
12	9177328	ﾋﾟﾝ	PIN	1	#	D98/06-			
12A	3084540	･ﾋﾟﾝ	･PIN	1	#	D98/06-			
12B	J75481	･ﾌｨｯﾃﾝｸﾞ;ｸﾞﾘｰｽ	･FITTING;GREASE	1	#	D98/06-			
13	9737124	ﾋﾟﾝ	PIN	1		-D98/05	Y	9177329	1
13	9177329	ﾋﾟﾝ	PIN	1	#	D98/06-			
13A	3084541	･ﾋﾟﾝ	･PIN	1	#	D98/06-			
13B	J75481	･ﾌｨｯﾃﾝｸﾞ;ｸﾞﾘｰｽ	･FITTING;GREASE	1	#	D98/06-			
15	4098716	ﾘﾝｸﾞ	RING	1					
16	4065688	ﾘﾝｸﾞ	RING	5					
17	4106307	ﾋﾟﾝ	PIN	1					
18	4065689	ﾋﾟﾝ	PIN	5					
21	4296276	ﾎｰｽ	HOSE	2					
22	4276696	O-ﾘﾝｸﾞ	O-RING	4					
23	J75481	ﾌｨｯﾃﾝｸﾞ;ｸﾞﾘｰｽ	FITTING;GREASE	2					
27	4189602	ｱﾀﾞﾌﾟﾀ;S	ADAPTER;S	2					
27A	4506418	･O-ﾘﾝｸﾞ	･O-RING	1					
29	4138938	O-ﾘﾝｸﾞ	O-RING	2					
44	4366692	ﾌﾟﾚｰﾄ;ｽﾗｽﾄ 1.0	PLATE;THRUST 1.0	2	R				
45	4367410	ﾌﾟﾚｰﾄ;ｽﾗｽﾄ 2.0	PLATE;THRUST 2.0	1	R				

HGアーム 2.52M 〈HG〉
HG ARM 2.52M

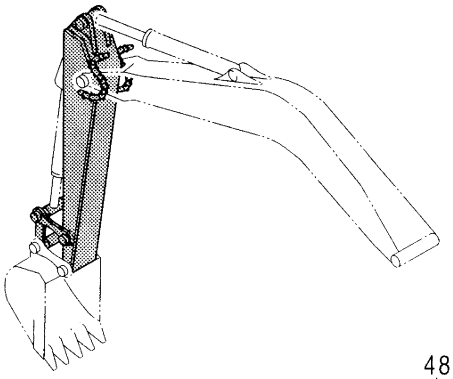

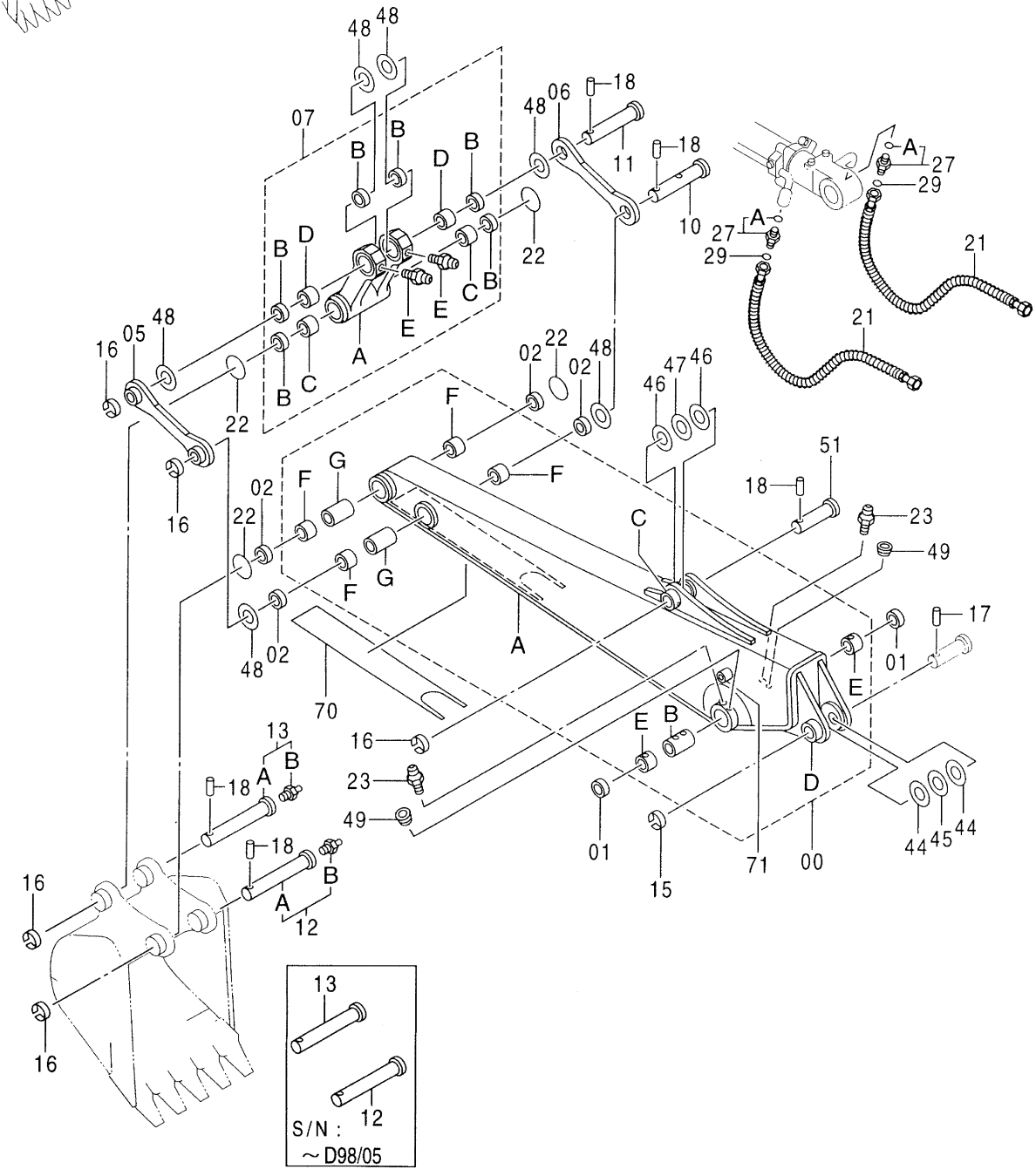

Ⓜ

HG ｱｰﾑ 2.52M <HG>
HG ARM 2.52M

040001-

符号 ITEM	部品番号 PART NO.	部品名	PART NAME	数量 Q'TY	サービスコード S.C	適用号機 SERIAL NO.	互換性 ICA	代替部品 REPLACEABLE PART 部品番号 PART NO.	代替部品 REPLACEABLE PART 数量 Q'TY
46	4366694	ﾌﾟﾚｰﾄ;ｽﾗｽﾄ 1.0	PLATE;THRUST 1.0	2	R				
47	4367411	ﾌﾟﾚｰﾄ;ｽﾗｽﾄ 2.0	PLATE;THRUST 2.0	1	R				
48	4366693	ﾌﾟﾚｰﾄ;ｽﾗｽﾄ 1.0	PLATE;THRUST 1.0	6	R				
49	94-2010	ﾌﾟﾗｸﾞ	PLUG	2					
51	3075517	ﾋﾟﾝ	PIN	1					
70	4334262	ﾌﾟﾚｰﾄ	PLATE	1	W				
71	4353447	ｼｰﾄ;ｽｸﾘｭ	SEAT;SCREW	1	W				

EFCT アーム 2.52M 〈X〉
EFCT ARM 2.52M

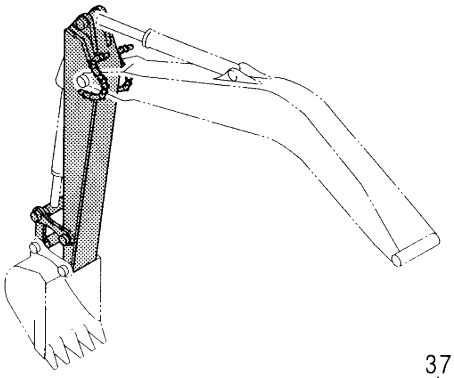

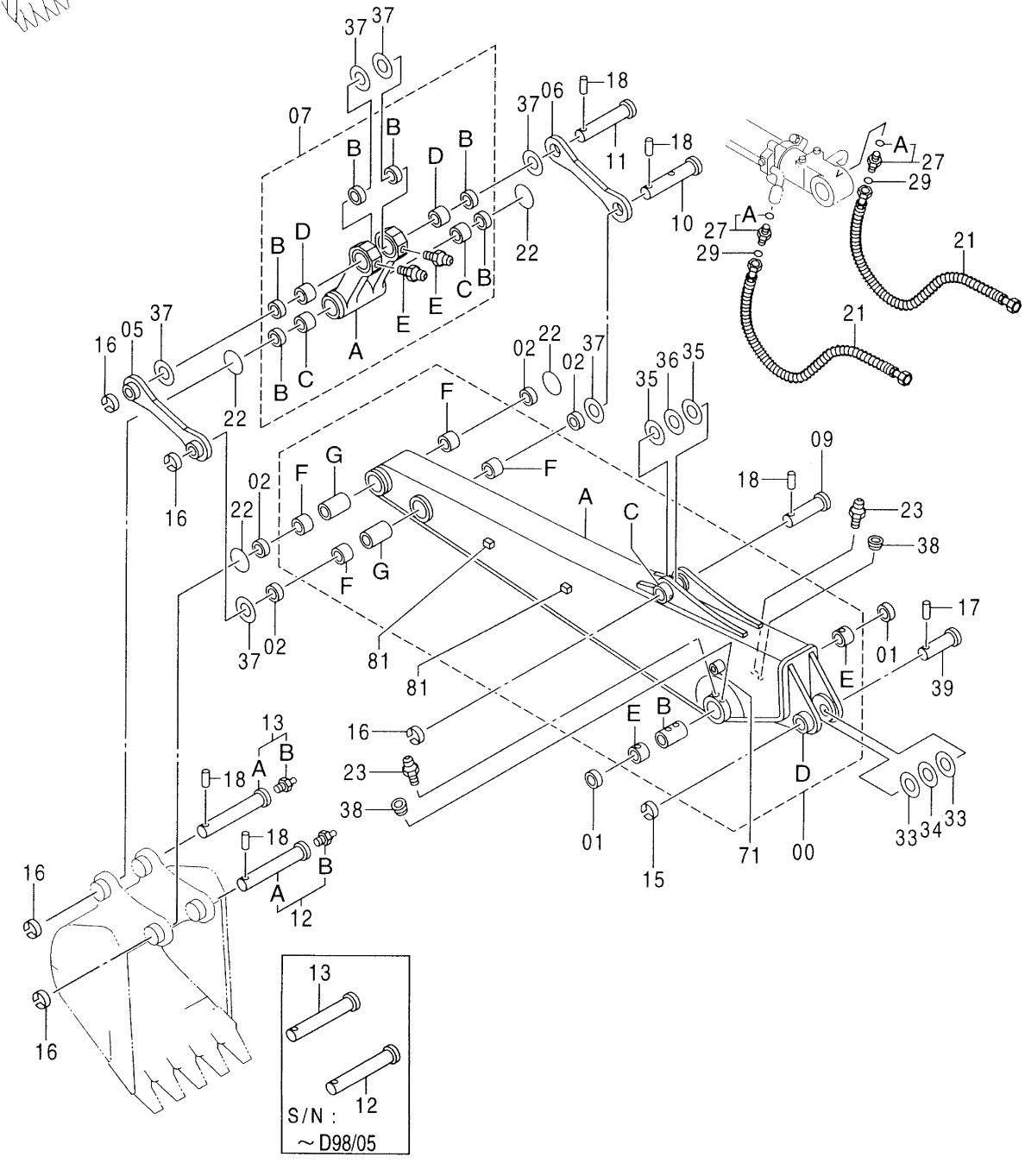

EFCT ｱｰﾑ 2.52M <X>
EFCT ARM 2.52M

050001-

符号 ITEM	部品番号 PART NO.	部品名	PART NAME	数量 Q'TY	サービスコード S.C	適用号機 SERIAL NO.	互換性 ICA	代替部品 REPLACEABLE PART 部品番号 PART NO.	代替部品 REPLACEABLE PART 数量 Q'TY
00	7029682	ｱｰﾑ ｱｯｾﾝ	ARM ASS'Y	1					
00A	6015531	･ｱｰﾑ	･ARM	1					
00B	4345350	･ｽﾍﾟｰｻ	･SPACER	1					
00C	4197033	･ｽﾄｯﾊﾟ	･STOPPER	1	W				
00D	4276106	･ｽﾄｯﾊﾟ	･STOPPER	1	W				
00E	3072715	･ﾌﾞｯｼﾝｸﾞ	･BUSHING	2					
00F	4344898	･ﾌﾞｯｼﾝｸﾞ	･BUSHING	4					
00G	4124575	･ﾊﾟｲﾌﾟ	･PIPE	2					
01	4084578	ｼｰﾙ;ﾀﾞｽﾄ	SEAL;DUST	2					
02	4065687	ｼｰﾙ;ﾀﾞｽﾄ	SEAL;DUST	4					
05	9735190	ﾘﾝｸ	LINK	1					
06	4257933	ﾘﾝｸ	LINK	1					
07	8064746	ﾘﾝｸ ｱｯｾﾝ	LINK ASS'Y	1					
07A	1022045	･ﾘﾝｸ	･LINK	1					
07B	4065687	･ｼｰﾙ;ﾀﾞｽﾄ	･SEAL;DUST	6					
07C	4344898	･ﾌﾞｯｼﾝｸﾞ	･BUSHING	2					
07D	4344899	･ﾌﾞｯｼﾝｸﾞ	･BUSHING	2					
07E	J75481	･ﾌｨｯﾃﾝｸﾞ;ｸﾞﾘｰｽ	･FITTING;GREASE	2					
09	3075517	ﾋﾟﾝ	PIN	1					
10	9737122	ﾋﾟﾝ	PIN	1					
11	3037082	ﾋﾟﾝ	PIN	1					
12	9737123	ﾋﾟﾝ	PIN	1		-D98/05	Y	9177328	1
12	9177328	ﾋﾟﾝ	PIN	1	#	D98/06-			
12A	3084540	･ﾋﾟﾝ	･PIN	1	#	D98/06-			
12B	J75481	･ﾌｨｯﾃﾝｸﾞ;ｸﾞﾘｰｽ	･FITTING;GREASE	1	#	D98/06-			
13	9737124	ﾋﾟﾝ	PIN	1		-D98/05	Y	9177329	1
13	9177329	ﾋﾟﾝ	PIN	1	#	D98/06-			
13A	3084541	･ﾋﾟﾝ	･PIN	1	#	D98/06-			
13B	J75481	･ﾌｨｯﾃﾝｸﾞ;ｸﾞﾘｰｽ	･FITTING;GREASE	1	#	D98/06-			
15	4098716	ﾘﾝｸﾞ	RING	1					
16	4065688	ﾘﾝｸﾞ	RING	5					
17	4106307	ﾋﾟﾝ	PIN	1					
18	4065689	ﾋﾟﾝ	PIN	5					
21	4296276	ﾎｰｽ	HOSE	2					
22	4276696	O-ﾘﾝｸﾞ	O-RING	4					
23	J75481	ﾌｨｯﾃﾝｸﾞ;ｸﾞﾘｰｽ	FITTING;GREASE	2					
27	4189602	ｱﾀﾞﾌﾟﾀ;S	ADAPTER;S	2					
27A	4506418	･O-ﾘﾝｸﾞ	･O-RING	1					
29	4138938	O-ﾘﾝｸﾞ	O-RING	2					
33	4366692	ﾌﾟﾚｰﾄ;ｽﾗｽﾄ 1.0	PLATE;THRUST 1.0	2	R				

525B

EFCT アーム 2.52M 〈X〉
EFCT ARM 2.52M

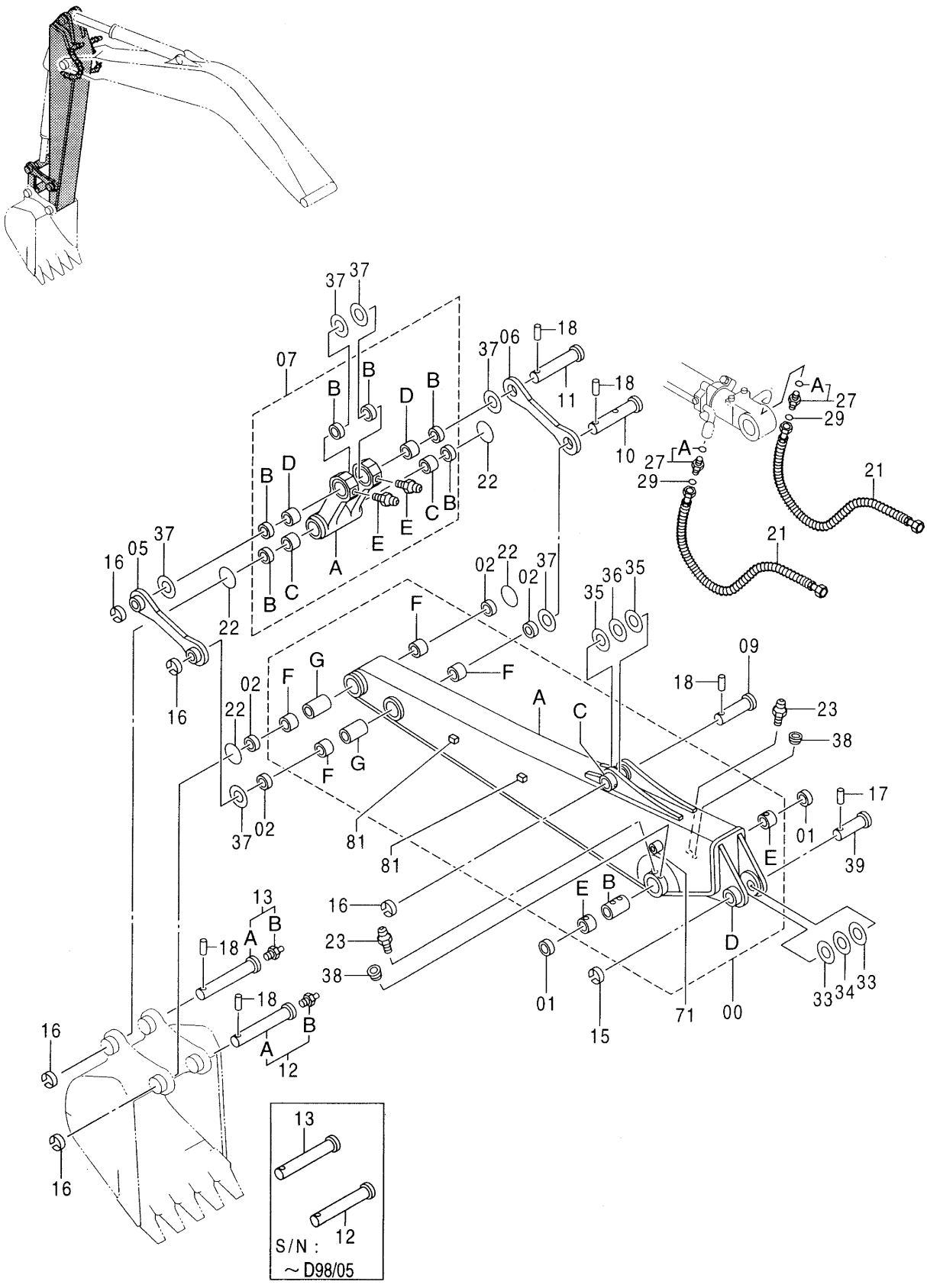

Ⓜ

EFCT ｱｰﾑ 2.52M <X>
EFCT ARM 2.52M

050001-

符号 ITEM	部品番号 PART NO.	部品名	PART NAME	数量 Q'TY	サービスコード S.C	適用号機 SERIAL NO.	互換性 ICA	代替部品 REPLACEABLE PART 部品番号 PART NO.	代替部品 REPLACEABLE PART 数量 Q'TY
34	4367410	ﾌﾟﾚｰﾄ;ｽﾗｽﾄ 2.0	PLATE;THRUST 2.0	1	R				
35	4366694	ﾌﾟﾚｰﾄ;ｽﾗｽﾄ 1.0	PLATE;THRUST 1.0	2	R				
36	4367411	ﾌﾟﾚｰﾄ;ｽﾗｽﾄ 2.0	PLATE;THRUST 2.0	1	R				
37	4366693	ﾌﾟﾚｰﾄ;ｽﾗｽﾄ 1.0	PLATE;THRUST 1.0	6	R				
38	94-2010	ﾌﾟﾗｸﾞ	PLUG	2					
39	3075516	ﾋﾟﾝ	PIN	1					
71	4353447	ｼｰﾄ;ｽｸﾘｭ	SEAT;SCREW	1	W				
81	9738322	ｼｰﾄ;ｽｸﾘｭ	SEAT;SCREW	2	W				

Kアーム 2.52M [Bタイプ] 〈K〉
K ARM 2.52M [B-Type]

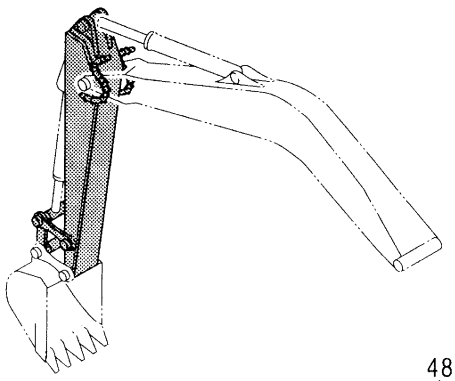

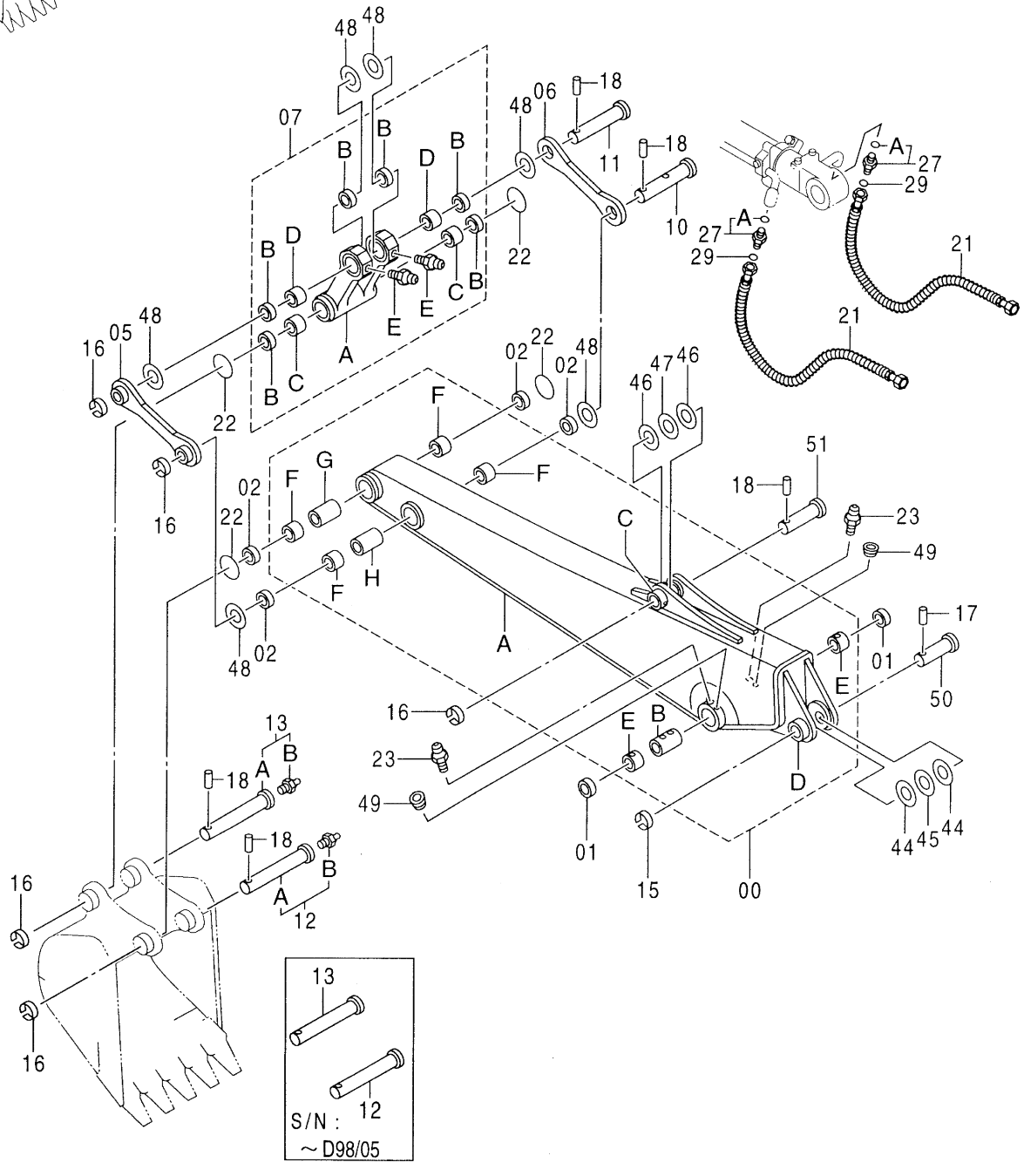

Ⓜ

K ｱｰﾑ 2.52M [Bﾀｲﾌﾟ] <K>
K ARM 2.52M [B-Type]

001001-

符号 ITEM	部品番号 PART NO.	部品名	PART NAME	数量 Q'TY	サービスコード S.C	適用号機 SERIAL NO.	互換性 ICA	代替部品 REPLACEABLE PART 部品番号 PART NO.	代替部品 REPLACEABLE PART 数量 Q'TY
00	+++++++	ｱｰﾑ ｱｯｾﾝ	ARM ASS'Y	1					
00A	+++++++	･ｱｰﾑ	･ARM	1					
00B	4345350	･ｽﾍﾟｰｻ	･SPACER	1					
00C	4197033	･ｽﾄｯﾊﾟ	･STOPPER	1	W				
00D	4276106	･ｽﾄｯﾊﾟ	･STOPPER	1	W				
00E	3072715	･ﾌﾞｯｼﾝｸﾞ	･BUSHING	2					
00F	4344898	･ﾌﾞｯｼﾝｸﾞ	･BUSHING	4					
00G	4124575	･ﾊﾟｲﾌﾟ	･PIPE	1					
00H	4374948	･ﾊﾟｲﾌﾟ	･PIPE	1					
01	4084578	ｼｰﾙ;ﾀﾞｽﾄ	SEAL;DUST	2					
02	4065687	ｼｰﾙ;ﾀﾞｽﾄ	SEAL;DUST	4					
05	9745644	ﾘﾝｸ	LINK	1					
06	9745643	ﾘﾝｸ	LINK	1					
07	8066179	ﾘﾝｸ ｱｯｾﾝ	LINK ASS'Y	1					
07A	7031742	･ﾘﾝｸ	･LINK	1					
07B	4065687	･ｼｰﾙ;ﾀﾞｽﾄ	･SEAL;DUST	6					
07C	4344898	･ﾌﾞｯｼﾝｸﾞ	･BUSHING	2					
07D	4344899	･ﾌﾞｯｼﾝｸﾞ	･BUSHING	2					
07E	J75481	･ﾌｨｯﾃﾝｸﾞ;ｸﾞﾘｰｽ	･FITTING;GREASE	2					
10	9737122	ﾋﾟﾝ	PIN	1					
11	3037082	ﾋﾟﾝ	PIN	1					
12	9737123	ﾋﾟﾝ	PIN	1		-D98/05	Y	9177328	1
12	9177328	ﾋﾟﾝ	PIN	1	#	D98/06-			
12A	3084540	･ﾋﾟﾝ	･PIN	1	#	D98/06-			
12B	J75481	･ﾌｨｯﾃﾝｸﾞ;ｸﾞﾘｰｽ	･FITTING;GREASE	1	#	D98/06-			
13	9737124	ﾋﾟﾝ	PIN	1		-D98/05	Y	9177329	1
13	9177329	ﾋﾟﾝ	PIN	1	#	D98/06-			
13A	3084541	･ﾋﾟﾝ	･PIN	1	#	D98/06-			
13B	J75481	･ﾌｨｯﾃﾝｸﾞ;ｸﾞﾘｰｽ	･FITTING;GREASE	1	#	D98/06-			
15	4098716	ﾘﾝｸﾞ	RING	1					
16	4065688	ﾘﾝｸﾞ	RING	5					
17	4106307	ﾋﾟﾝ	PIN	1					
18	4065689	ﾋﾟﾝ	PIN	5					
21	4296276	ﾎｰｽ	HOSE	2					
22	4276696	O-ﾘﾝｸﾞ	O-RING	4					
23	J75481	ﾌｨｯﾃﾝｸﾞ;ｸﾞﾘｰｽ	FITTING;GREASE	2					
27	4189602	ｱﾀﾞﾌﾟﾀ;S	ADAPTER;S	2					
27A	4506418	･O-ﾘﾝｸﾞ	･O-RING	1					
29	4138938	O-ﾘﾝｸﾞ	O-RING	2					
44	4366692	ﾌﾟﾚｰﾄ;ｽﾗｽﾄ 1.0	PLATE;THRUST 1.0	2	R				

Kアーム 2.52M [Bタイプ] 〈K〉
K ARM 2.52M [B-Type]

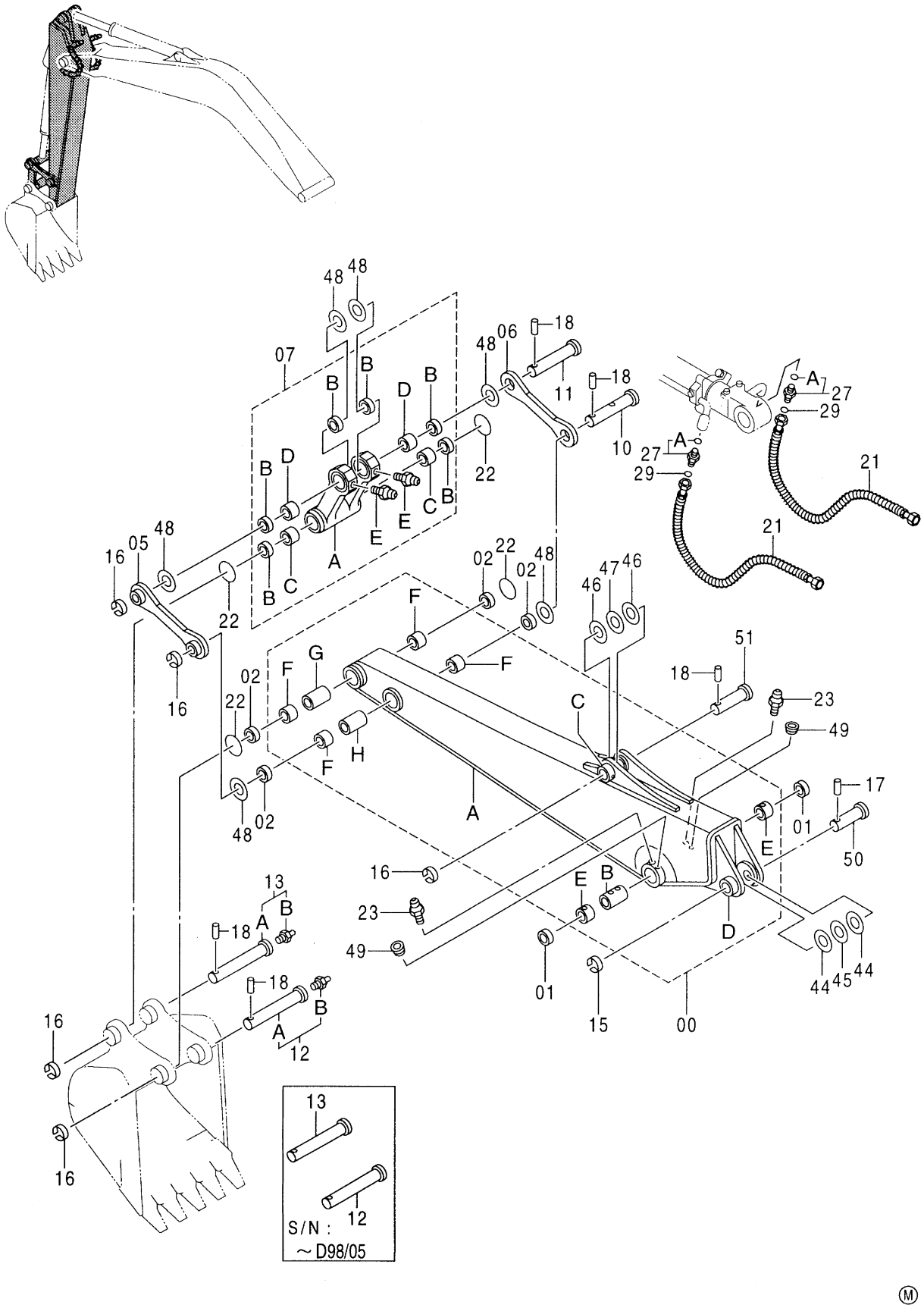

K ｱｰﾑ 2.52M [Bﾀｲﾌﾟ] <K>
K ARM 2.52M [B-Type]

001001-

符号 ITEM	部品番号 PART NO.	部品名	PART NAME	数量 Q'TY	サービスコード S.C	適用号機 SERIAL NO.	互換性 ICA	代替部品 REPLACEABLE PART 部品番号 PART NO.	代替部品 REPLACEABLE PART 数量 Q'TY
45	4367410	ﾌﾟﾚｰﾄ;ｽﾗｽﾄ 2.0	PLATE;THRUST 2.0	1	R				
46	4366694	ﾌﾟﾚｰﾄ;ｽﾗｽﾄ 1.0	PLATE;THRUST 1.0	2	R				
47	4367411	ﾌﾟﾚｰﾄ;ｽﾗｽﾄ 2.0	PLATE;THRUST 2.0	1	R				
48	4366693	ﾌﾟﾚｰﾄ;ｽﾗｽﾄ 1.0	PLATE;THRUST 1.0	6	R				
49	94-2010	ﾌﾟﾗｸﾞ	PLUG	2					
50	3051445	ﾋﾟﾝ	PIN	1					
51	3037078	ﾋﾟﾝ	PIN	1					

Kアーム 2.52M [HGタイプ] 〈K〉
K ARM 2.52M [HG-Type]

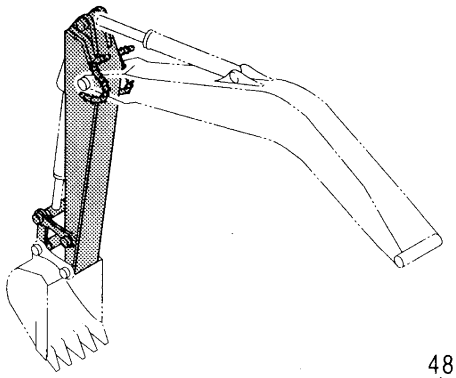

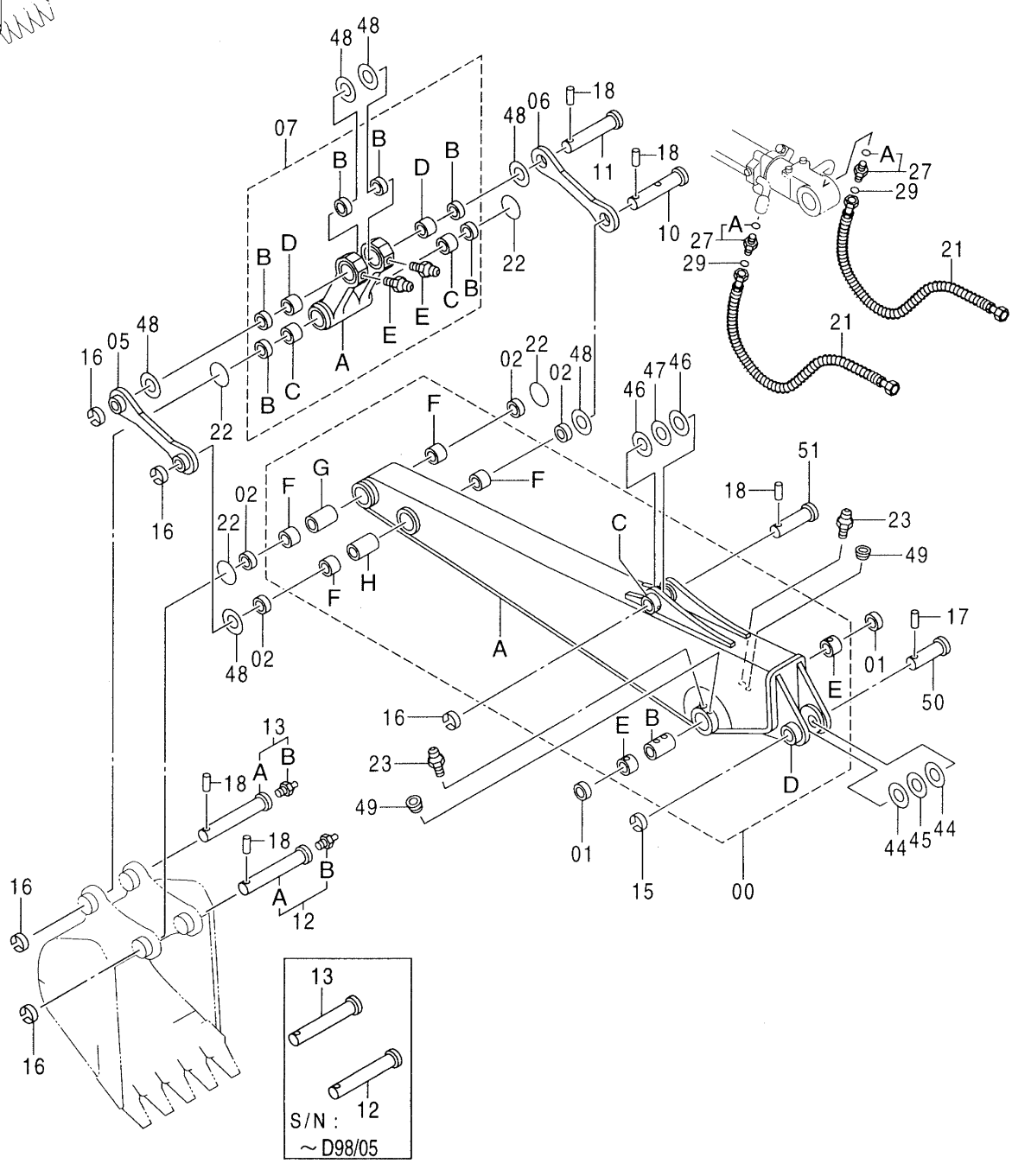

Ⓜ

K ｱｰﾑ 2.52M [HGﾀｲﾌﾟ] <K>
K ARM 2.52M [HG-Type]

001001-

符号 ITEM	部品番号 PART NO.	部品名	PART NAME	数量 Q'TY	サービスコード S.C	適用号機 SERIAL NO.	互換性 ICA	代替部品 REPLACEABLE PART 部品番号 PART NO.	代替部品 REPLACEABLE PART 数量 Q'TY
00	+++++++	ｱｰﾑ ｱｯｾﾝ	ARM ASS'Y	1					
00A	+++++++	･ｱｰﾑ	･ARM	1					
00B	4345350	･ｽﾍﾟｰｻ	･SPACER	1					
00C	4197033	･ｽﾄｯﾊﾟ	･STOPPER	1	W				
00D	4276106	･ｽﾄｯﾊﾟ	･STOPPER	1	W				
00E	3072715	･ﾌﾞｯｼﾝｸﾞ	･BUSHING	2					
00F	4344898	･ﾌﾞｯｼﾝｸﾞ	･BUSHING	4					
00G	4124575	･ﾊﾟｲﾌﾟ	･PIPE	1					
00H	4374948	･ﾊﾟｲﾌﾟ	･PIPE	1					
01	4084578	ｼｰﾙ;ﾀﾞｽﾄ	SEAL;DUST	2					
02	4065687	ｼｰﾙ;ﾀﾞｽﾄ	SEAL;DUST	4					
05	9470176	ﾘﾝｸ	LINK	1					
06	4303761	ﾘﾝｸ	LINK	1					
07	8066179	ﾘﾝｸ ｱｯｾﾝ	LINK ASS'Y	1					
07A	7031742	･ﾘﾝｸ	･LINK	1					
07B	4065687	･ｼｰﾙ;ﾀﾞｽﾄ	･SEAL;DUST	6					
07C	4344898	･ﾌﾞｯｼﾝｸﾞ	･BUSHING	2					
07D	4344899	･ﾌﾞｯｼﾝｸﾞ	･BUSHING	2					
07E	J75481	･ﾌｲｯﾃﾝｸﾞ;ｸﾞﾘｰｽ	･FITTING;GREASE	2					
10	9737122	ﾋﾟﾝ	PIN	1					
11	3037082	ﾋﾟﾝ	PIN	1					
12	9737123	ﾋﾟﾝ	PIN	1		-D98/05	Y	9177328	1
12	9177328	ﾋﾟﾝ	PIN	1	#	D98/06-			
12A	3084540	･ﾋﾟﾝ	･PIN	1	#	D98/06-			
12B	J75481	･ﾌｲｯﾃﾝｸﾞ;ｸﾞﾘｰｽ	･FITTING;GREASE	1	#	D98/06-			
13	9737124	ﾋﾟﾝ	PIN	1		-D98/05	Y	9177329	1
13	9177329	ﾋﾟﾝ	PIN	1	#	D98/06-			
13A	3084541	･ﾋﾟﾝ	･PIN	1	#	D98/06-			
13B	J75481	･ﾌｲｯﾃﾝｸﾞ;ｸﾞﾘｰｽ	･FITTING;GREASE	1	#	D98/06-			
15	4098716	ﾘﾝｸﾞ	RING	1					
16	4065688	ﾘﾝｸﾞ	RING	5					
17	4106307	ﾋﾟﾝ	PIN	1					
18	4065689	ﾋﾟﾝ	PIN	5					
21	4296276	ﾎｰｽ	HOSE	2					
22	4276696	O-ﾘﾝｸﾞ	O-RING	4					
23	J75481	ﾌｲｯﾃﾝｸﾞ;ｸﾞﾘｰｽ	FITTING;GREASE	2					
27	4189602	ｱﾀﾞﾌﾟﾀ;S	ADAPTER;S	2					
27A	4506418	･O-ﾘﾝｸﾞ	･O-RING	1					
29	4138938	O-ﾘﾝｸﾞ	O-RING	2					
44	4366692	ﾌﾟﾚｰﾄ;ｽﾗｽﾄ 1.0	PLATE;THRUST 1.0	2	R				

Kアーム 2.52M [HGタイプ] 〈K〉
K ARM 2.52M [HG-Type]

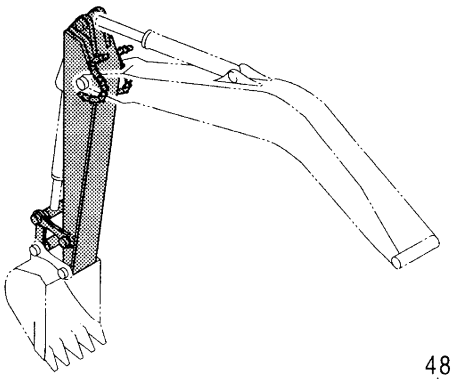

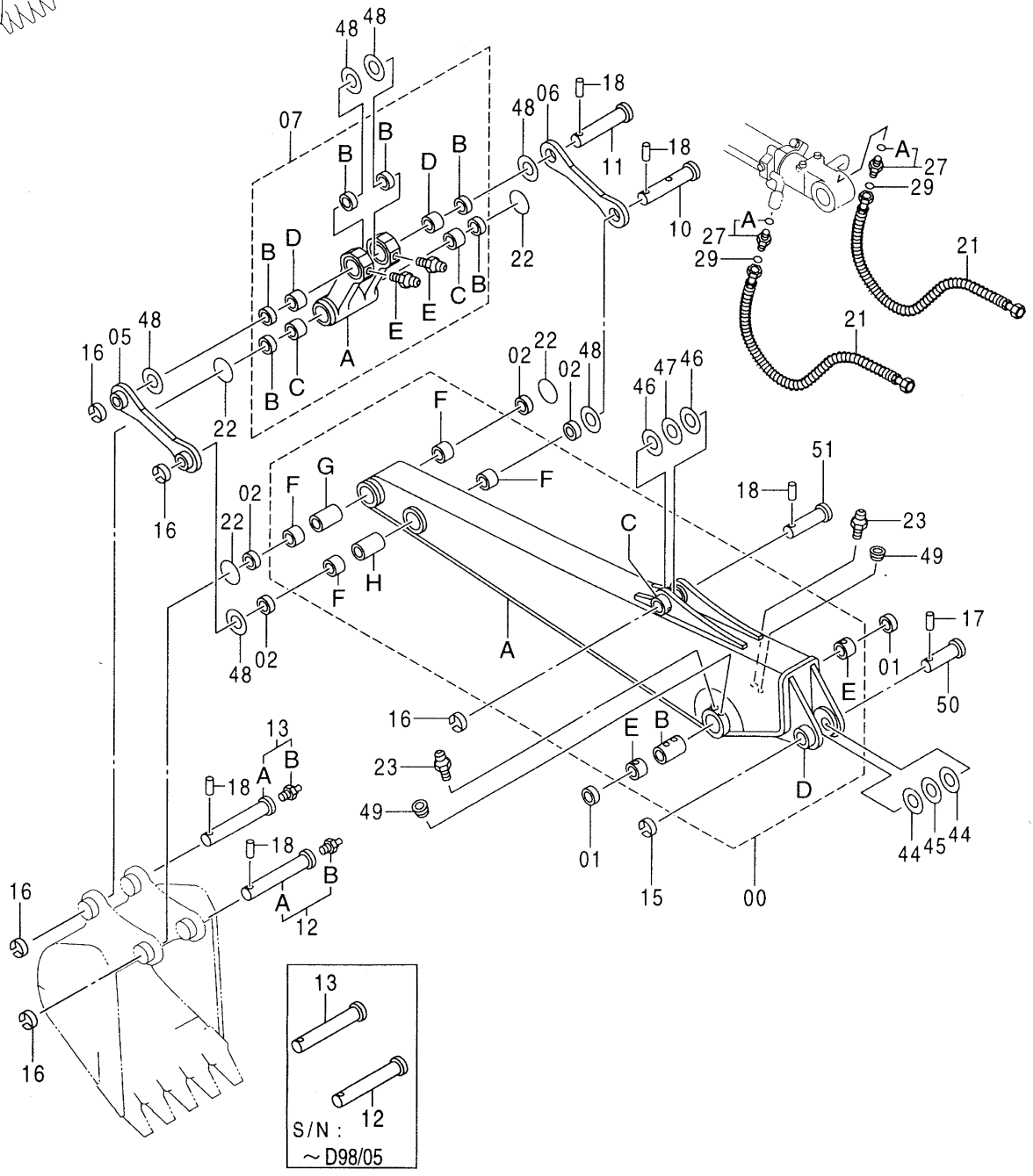

Ⓜ

K ｱｰﾑ 2.52M [HGﾀｲﾌﾟ] <K>
K ARM 2.52M [HG-Type]

001001-

符号 ITEM	部品番号 PART NO.	部品名	PART NAME	数量 Q'TY	サービスコード S.C	適用号機 SERIAL NO.	互換性 ICA	代替部品 REPLACEABLE PART 部品番号 PART NO.	代替部品 REPLACEABLE PART 数量 Q'TY
45	4367410	ﾌﾟﾚｰﾄ;ｽﾗｽﾄ 2.0	PLATE;THRUST 2.0	1	R				
46	4366694	ﾌﾟﾚｰﾄ;ｽﾗｽﾄ 1.0	PLATE;THRUST 1.0	2	R				
47	4367411	ﾌﾟﾚｰﾄ;ｽﾗｽﾄ 2.0	PLATE;THRUST 2.0	1	R				
48	4366693	ﾌﾟﾚｰﾄ;ｽﾗｽﾄ 1.0	PLATE;THRUST 1.0	6	R				
49	94-2010	ﾌﾟﾗｸﾞ	PLUG	2					
50	3051445	ﾋﾟﾝ	PIN	1					
51	3037078	ﾋﾟﾝ	PIN	1					

H アーム 2.52M〈選択〉
H ARM 2.52M

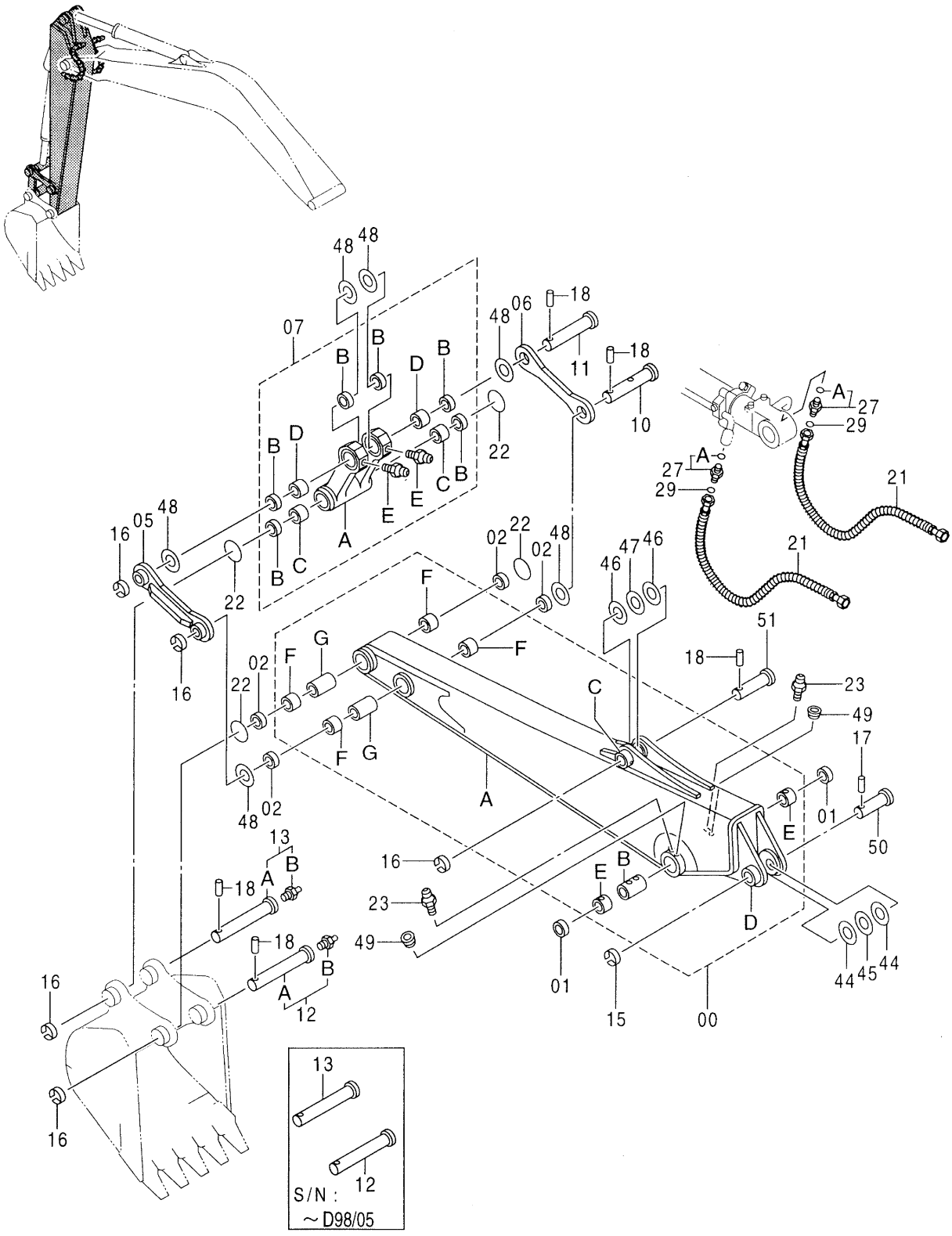

H ｱｰﾑ 2.52M <選択>
H ARM 2.52M

001001-

符号 ITEM	部品番号 PART NO.	部品名	PART NAME	数量 Q'TY	サービスコード S.C	適用号機 SERIAL NO.	互換性 ICA	代替部品 REPLACEABLE PART 部品番号 PART NO.	代替部品 REPLACEABLE PART 数量 Q'TY
00	7030397	ｱｰﾑ ｱｯｾﾝ	ARM ASS'Y	1					
00A	5004707	･ｱｰﾑ	･ARM	1					
00B	4345350	･ｽﾍﾟｰｻ	･SPACER	1					
00C	4197033	･ｽﾄｯﾊﾟ	･STOPPER	1					
00D	4276106	･ｽﾄｯﾊﾟ	･STOPPER	1					
00E	3072715	･ﾌﾞｯｼﾝｸﾞ	･BUSHING	2					
00F	4344898	･ﾌﾞｯｼﾝｸﾞ	･BUSHING	4					
00G	4124575	･ﾊﾟｲﾌﾟ	･PIPE	2					
01	4084578	ｼｰﾙ;ﾀﾞｽﾄ	SEAL;DUST	2					
02	4065687	ｼｰﾙ;ﾀﾞｽﾄ	SEAL;DUST	4					
05	8063313	ﾘﾝｸ	LINK	1					
06	8063311	ﾘﾝｸ	LINK	1					
07	8064746	ﾘﾝｸ ｱｯｾﾝ	LINK ASS'Y	1					
07A	1022045	･ﾘﾝｸ	･LINK	1					
07B	4065687	･ｼｰﾙ;ﾀﾞｽﾄ	･SEAL;DUST	6					
07C	4344898	･ﾌﾞｯｼﾝｸﾞ	･BUSHING	2					
07D	4344899	･ﾌﾞｯｼﾝｸﾞ	･BUSHING	2					
07E	J75481	･ﾌｨｯﾃﾝｸﾞ;ｸﾞﾘｰｽ	･FITTING;GREASE	2					
10	9737122	ﾋﾟﾝ	PIN	1					
11	3037082	ﾋﾟﾝ	PIN	1					
12	9737123	ﾋﾟﾝ	PIN	1		-D98/05	Y	9177328	1
12	9177328	ﾋﾟﾝ	PIN	1	#	D98/06-			
12A	3084540	･ﾋﾟﾝ	･PIN	1	#	D98/06-			
12B	J75481	･ﾌｨｯﾃﾝｸﾞ;ｸﾞﾘｰｽ	･FITTING;GREASE	1	#	D98/06-			
13	9737124	ﾋﾟﾝ	PIN	1		-D98/05	Y	9177329	1
13	9177329	ﾋﾟﾝ	PIN	1	#	D98/06-			
13A	3084541	･ﾋﾟﾝ	･PIN	1	#	D98/06-			
13B	J75481	･ﾌｨｯﾃﾝｸﾞ;ｸﾞﾘｰｽ	･FITTING;GREASE	1	#	D98/06-			
15	4098716	ﾘﾝｸﾞ	RING	1					
16	4065688	ﾘﾝｸﾞ	RING	5					
17	4106307	ﾋﾟﾝ	PIN	1					
18	4065689	ﾋﾟﾝ	PIN	5					
21	4296276	ﾎｰｽ	HOSE	2					
22	4276696	O-ﾘﾝｸﾞ	O-RING	4					
23	J75481	ﾌｨｯﾃﾝｸﾞ;ｸﾞﾘｰｽ	FITTING;GREASE	2					
27	4189602	ｱﾀﾞﾌﾟﾀ;S	ADAPTER;S	2					
27A	4506418	･O-ﾘﾝｸﾞ	･O-RING	1					
29	4138938	O-ﾘﾝｸﾞ	O-RING	2					
44	4366692	ﾌﾟﾚｰﾄ;ｽﾗｽﾄ 1.0	PLATE;THRUST 1.0	2	R				
45	4367410	ﾌﾟﾚｰﾄ;ｽﾗｽﾄ 2.0	PLATE;THRUST 2.0	1	R				

H アーム 2.52M 〈選択〉
H ARM 2.52M

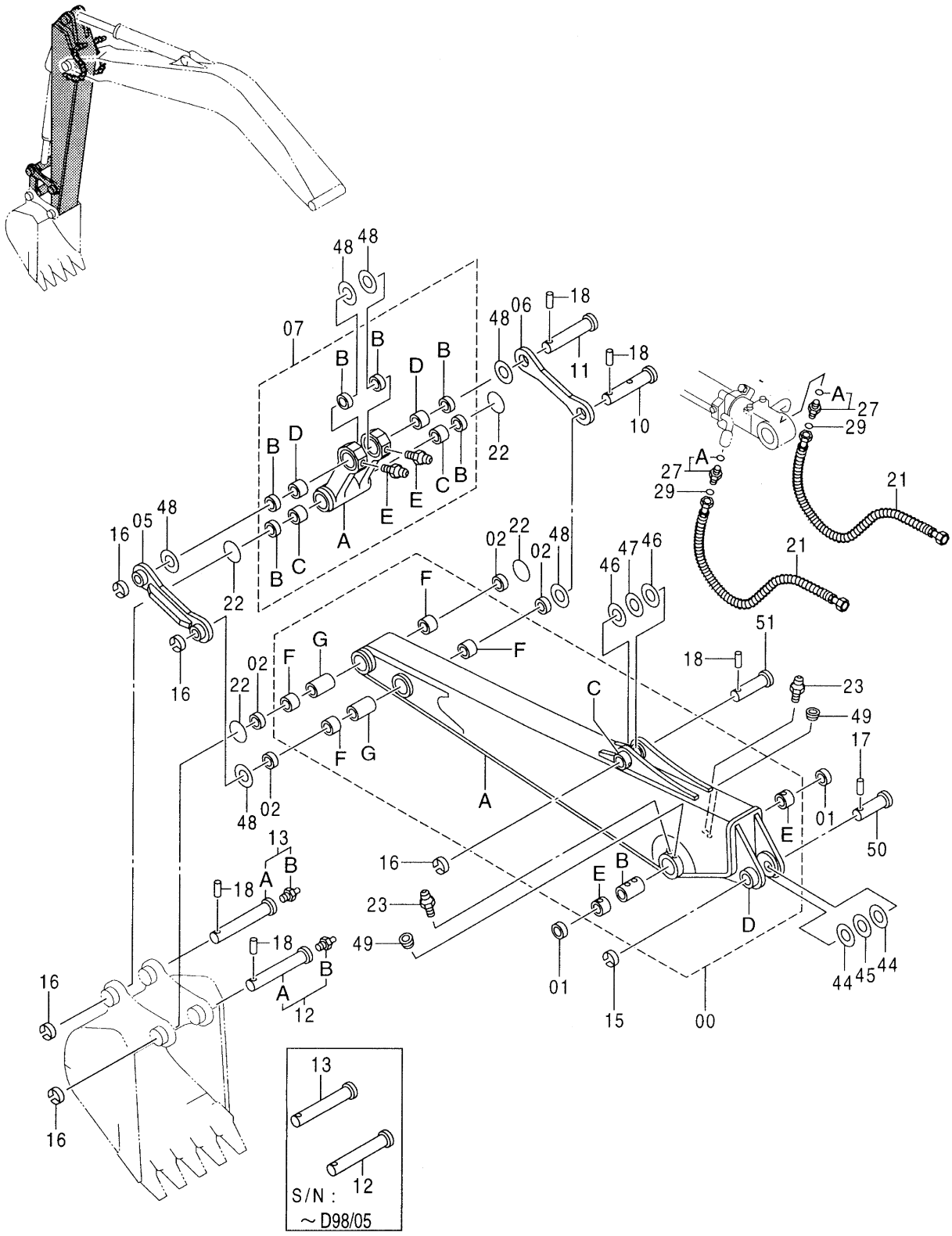

Ⓜ

H ｱｰﾑ 2.52M <選択>
H ARM 2.52M

001001-

符号 ITEM	部品番号 PART NO.	部品名	PART NAME	数量 Q'TY	サービスコード S.C	適用号機 SERIAL NO.	互換性 ICA	代替部品 REPLACEABLE PART 部品番号 PART NO.	代替部品 REPLACEABLE PART 数量 Q'TY
46	4366694	ﾌﾟﾚｰﾄ;ｽﾗｽﾄ 1.0	PLATE;THRUST 1.0	2	R				
47	4367411	ﾌﾟﾚｰﾄ;ｽﾗｽﾄ 2.0	PLATE;THRUST 2.0	1	R				
48	4366693	ﾌﾟﾚｰﾄ;ｽﾗｽﾄ 1.0	PLATE;THRUST 1.0	6	R				
49	94-2010	ﾌﾟﾗｸﾞ	PLUG	2					
50	3075516	ﾋﾟﾝ	PIN	1					
51	3075517	ﾋﾟﾝ	PIN	1					

ショートアーム 2.1M 〈選択〉
SHORT ARM 2.1M

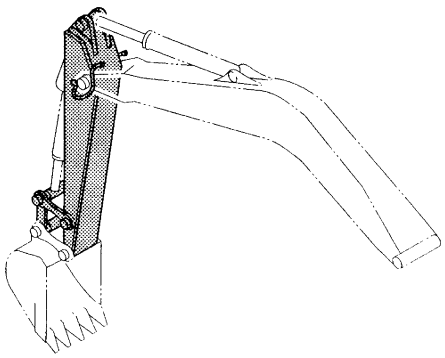

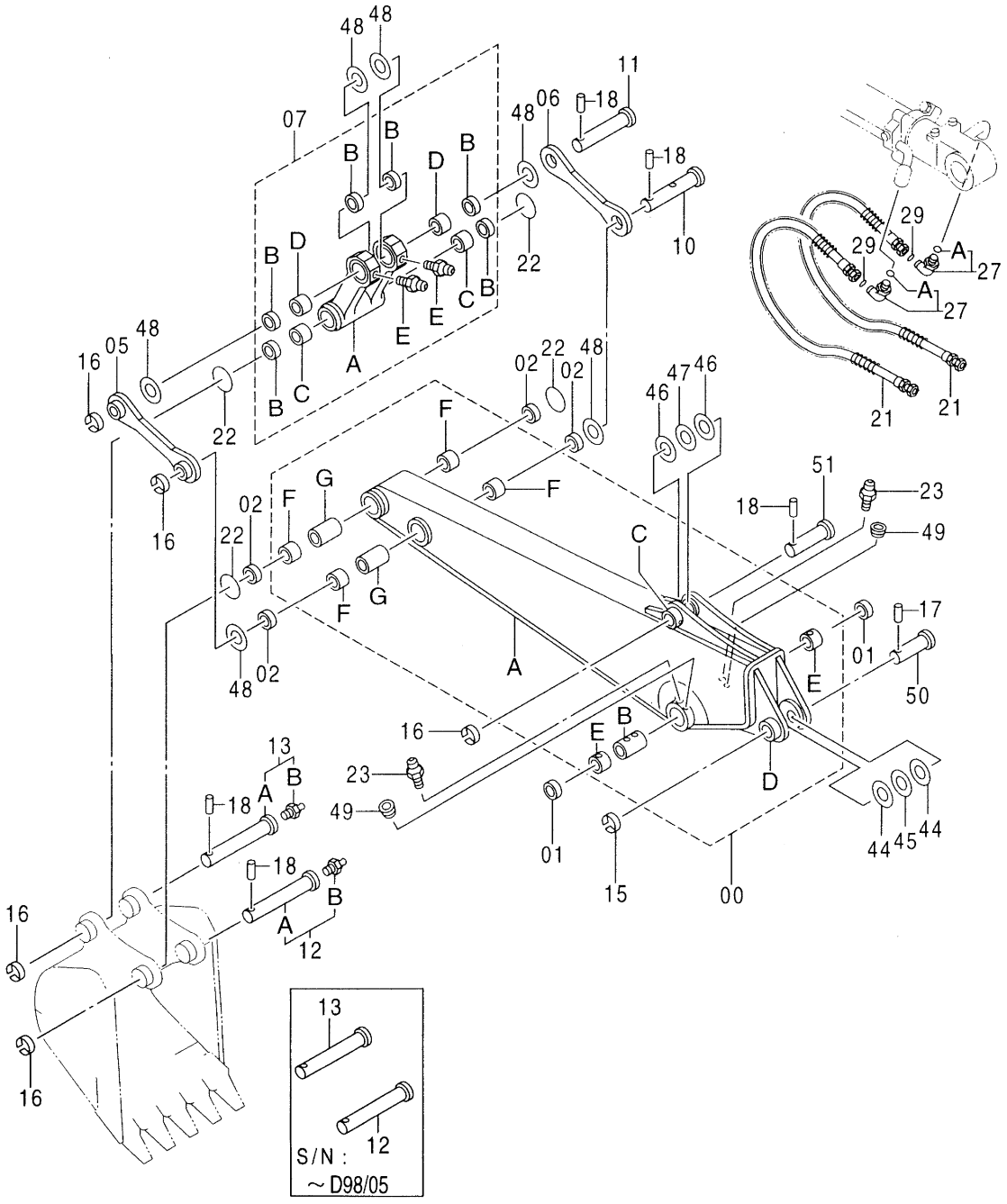

Ⓜ

ｼｮｰﾄｱｰﾑ 2.1M <選択>
SHORT ARM 2.1M

001001-

符号 ITEM	部品番号 PART NO.	部品名	PART NAME	数量 Q'TY	サービスコード S.C	適用号機 SERIAL NO.	互換性 ICA	代替部品 REPLACEABLE PART 部品番号 PART NO.	代替部品 REPLACEABLE PART 数量 Q'TY
00	7031361	ｱｰﾑ;ｼｮｰﾄ ｱｯｾﾝ	ARM;SHORT ASS'Y	1					
00A	6015697	･ｱｰﾑ;ｼｮｰﾄ	･ARM;SHORT	1					
00B	4345350	･ｽﾍﾟｰｻ	･SPACER	1					
00C	4197033	･ｽﾄｯﾊﾟ	･STOPPER	1	W				
00D	4276106	･ｽﾄｯﾊﾟ	･STOPPER	1	W				
00E	3072715	･ﾌﾞｯｼﾝｸﾞ	･BUSHING	2					
00F	4344898	･ﾌﾞｯｼﾝｸﾞ	･BUSHING	4					
00G	4124575	･ﾊﾟｲﾌﾟ	･PIPE	2					
01	4084578	ｼｰﾙ;ﾀﾞｽﾄ	SEAL;DUST	2					
02	4065687	ｼｰﾙ;ﾀﾞｽﾄ	SEAL;DUST	4					
05	9735190	ﾘﾝｸ	LINK	1					
06	4257933	ﾘﾝｸ	LINK	1					
07	8064746	ﾘﾝｸ ｱｯｾﾝ	LINK ASS'Y	1					
07A	1022045	･ﾘﾝｸ	･LINK	1					
07B	4065687	･ｼｰﾙ;ﾀﾞｽﾄ	･SEAL;DUST	6					
07C	4344898	･ﾌﾞｯｼﾝｸﾞ	･BUSHING	2					
07D	4344899	･ﾌﾞｯｼﾝｸﾞ	･BUSHING	2					
07E	J75481	･ﾌｨｯﾃﾝｸﾞ;ｸﾞﾘｰｽ	･FITTING;GREASE	2					
10	9737122	ﾋﾟﾝ	PIN	1					
11	3037082	ﾋﾟﾝ	PIN	1					
12	9737123	ﾋﾟﾝ	PIN	1		-D98/05	Y	9177328	1
12	9177328	ﾋﾟﾝ	PIN	1	#	D98/06-			
12A	3084540	･ﾋﾟﾝ	･PIN	1	#	D98/06-			
12B	J75481	･ﾌｨｯﾃﾝｸﾞ;ｸﾞﾘｰｽ	･FITTING;GREASE	1	#	D98/06-			
13	9737124	ﾋﾟﾝ	PIN	1		-D98/05	Y	9177329	1
13	9177329	ﾋﾟﾝ	PIN	1	#	D98/06-			
13A	3084541	･ﾋﾟﾝ	･PIN	1	#	D98/06-			
13B	J75481	･ﾌｨｯﾃﾝｸﾞ;ｸﾞﾘｰｽ	･FITTING;GREASE	1	#	D98/06-			
15	4098716	ﾘﾝｸﾞ	RING	1					
16	4065688	ﾘﾝｸﾞ	RING	5					
17	4106307	ﾋﾟﾝ	PIN	1					
18	4065689	ﾋﾟﾝ	PIN	5					
21	4296276	ﾎｰｽ	HOSE	2					
22	4276696	O-ﾘﾝｸﾞ	O-RING	4					
23	J75481	ﾌｨｯﾃﾝｸﾞ;ｸﾞﾘｰｽ	FITTING;GREASE	2					
27	4200580	ｴﾙﾎﾞ;S	ELBOW;S	2					
27A	4506418	･O-ﾘﾝｸﾞ	･O-RING	1					
29	4138938	O-ﾘﾝｸﾞ	O-RING	2					
44	4366692	ﾌﾟﾚｰﾄ;ｽﾗｽﾄ 1.0	PLATE;THRUST 1.0	2	R				
45	4367410	ﾌﾟﾚｰﾄ;ｽﾗｽﾄ 2.0	PLATE;THRUST 2.0	1	R				

ショートアーム 2.1M 〈選択〉
SHORT ARM 2.1M

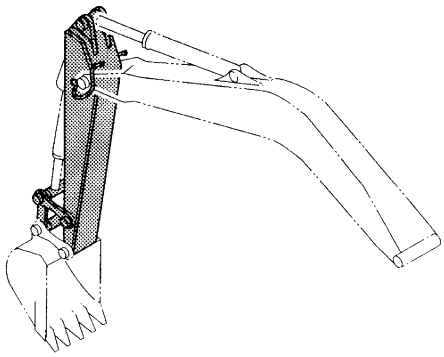

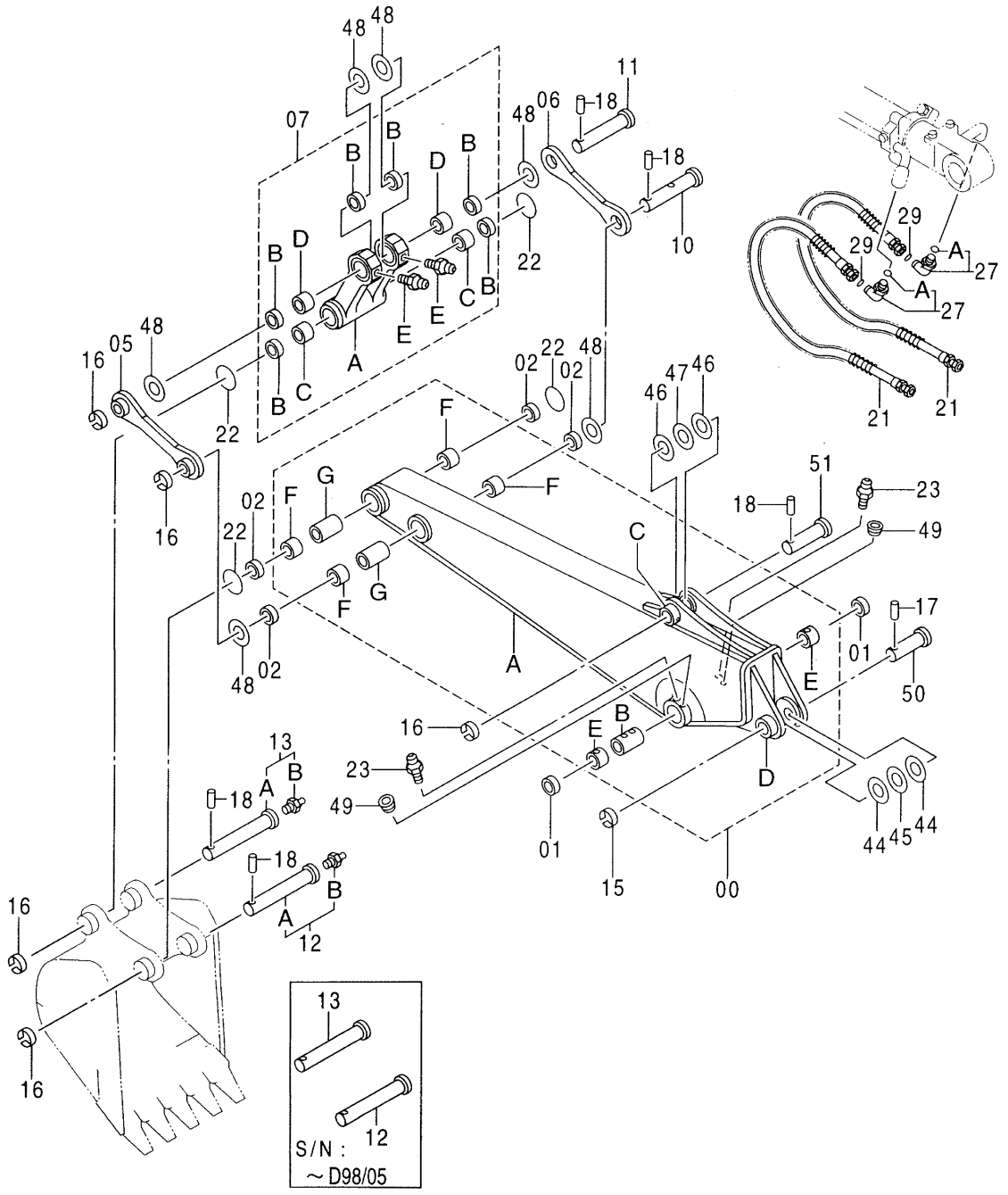

Ⓜ

ｼｮｰﾄｱｰﾑ 2.1M <選択>
SHORT ARM 2.1M

001001-

符号 ITEM	部品番号 PART NO.	部品名	PART NAME	数量 Q'TY	サービスコード S.C	適用号機 SERIAL NO.	互換性 ICA	代替部品 REPLACEABLE PART 部品番号 PART NO.	代替部品 REPLACEABLE PART 数量 Q'TY
46	4366694	ﾌﾟﾚｰﾄ;ｽﾗｽﾄ 1.0	PLATE;THRUST 1.0	2	R				
47	4367411	ﾌﾟﾚｰﾄ;ｽﾗｽﾄ 2.0	PLATE;THRUST 2.0	1	R				
48	4366693	ﾌﾟﾚｰﾄ;ｽﾗｽﾄ 1.0	PLATE;THRUST 1.0	6	R				
49	94-2010	ﾌﾟﾗｸﾞ	PLUG	2					
50	3075516	ﾋﾟﾝ	PIN	1					
51	3075517	ﾋﾟﾝ	PIN	1					

ロングアーム 3.01M〈選択〉
LONG ARM 3.01M

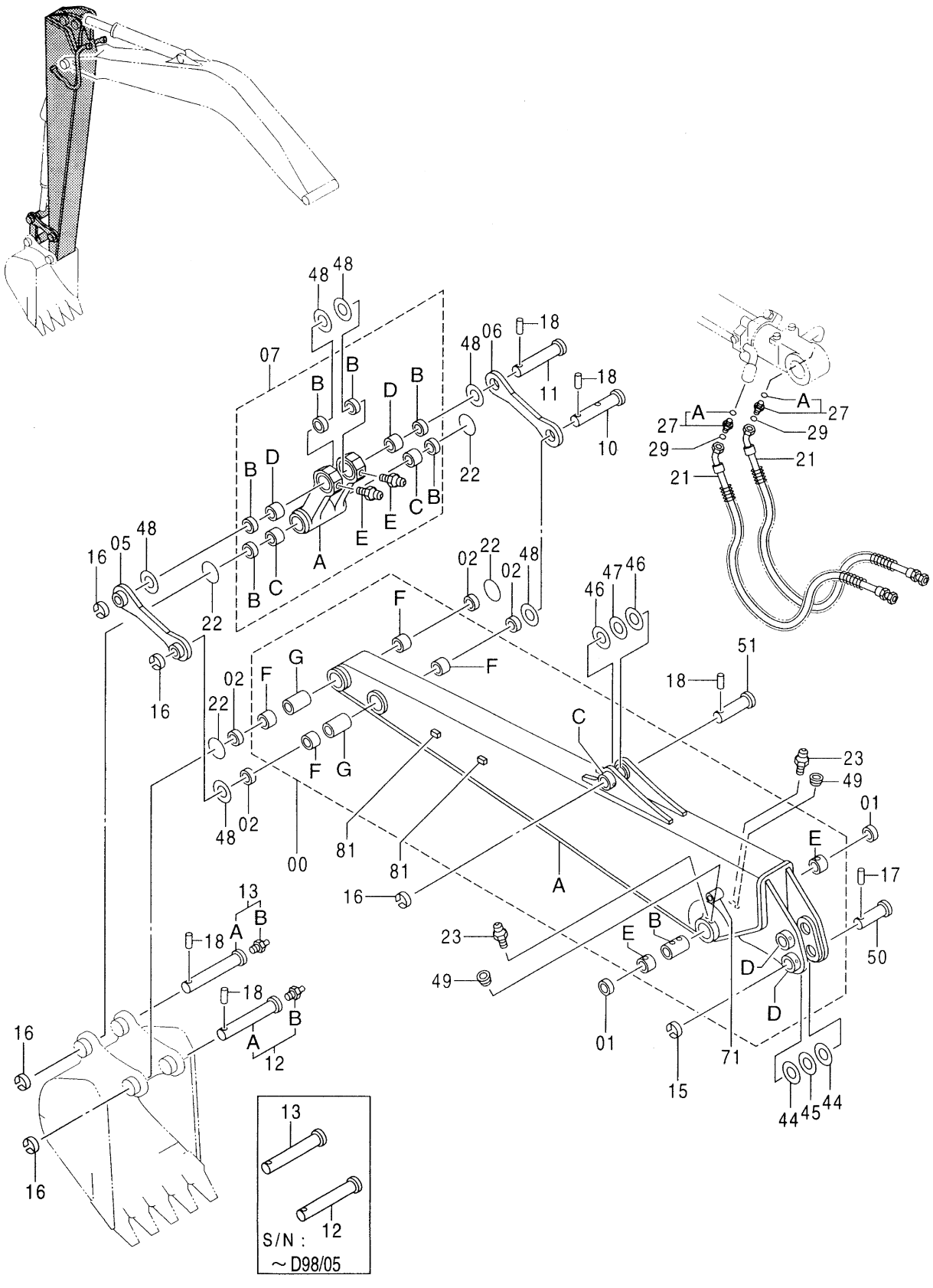

Ⓜ

ﾛﾝｸﾞｱｰﾑ 3.01M <選択>
LONG ARM 3.01M

001001-

符号 ITEM	部品番号 PART NO.	部品名	PART NAME	数量 Q'TY	サービスコード S.C	適用号機 SERIAL NO.	互換性 ICA	代替部品 REPLACEABLE PART 部品番号 PART NO.	代替部品 REPLACEABLE PART 数量 Q'TY
00	7031362	ｱｰﾑ;ﾛﾝｸﾞ ｱｯｾﾝ	ARM;LONG ASS'Y	1					
00A	6015698	･ｱｰﾑ;ﾛﾝｸﾞ	･ARM;LONG	1					
00B	4345350	･ｽﾍﾟｰｻ	･SPACER	1					
00C	4197033	･ｽﾄｯﾊﾟ	･STOPPER	1	W				
00D	4276106	･ｽﾄｯﾊﾟ	･STOPPER	2	W				
00E	3072715	･ﾌﾞｯｼﾝｸﾞ	･BUSHING	2					
00F	4344898	･ﾌﾞｯｼﾝｸﾞ	･BUSHING	4					
00G	4124575	･ﾊﾟｲﾌﾟ	･PIPE	2					
01	4084578	ｼｰﾙ;ﾀﾞｽﾄ	SEAL;DUST	2					
02	4065687	ｼｰﾙ;ﾀﾞｽﾄ	SEAL;DUST	4					
05	9735190	ﾘﾝｸ	LINK	1					
06	4257933	ﾘﾝｸ	LINK	1					
07	8064746	ﾘﾝｸ ｱｯｾﾝ	LINK ASS'Y	1					
07A	1022045	･ﾘﾝｸ	･LINK	1					
07B	4065687	･ｼｰﾙ;ﾀﾞｽﾄ	･SEAL;DUST	6					
07C	4344898	･ﾌﾞｯｼﾝｸﾞ	･BUSHING	2					
07D	4344899	･ﾌﾞｯｼﾝｸﾞ	･BUSHING	2					
07E	J75481	･ﾌｨｯﾃﾝｸﾞ;ｸﾞﾘｰｽ	･FITTING;GREASE	2					
10	9737122	ﾋﾟﾝ	PIN	1					
11	3037082	ﾋﾟﾝ	PIN	1					
12	9737123	ﾋﾟﾝ	PIN	1		-D98/05	Y	9177328	1
12	9177328	ﾋﾟﾝ	PIN	1	#	D98/06-			
12A	3084540	･ﾋﾟﾝ	･PIN	1	#	D98/06-			
12B	J75481	･ﾌｨｯﾃﾝｸﾞ;ｸﾞﾘｰｽ	･FITTING;GREASE	1	#	D98/06-			
13	9737124	ﾋﾟﾝ	PIN	1		-D98/05	Y	9177329	1
13	9177329	ﾋﾟﾝ	PIN	1	#	D98/06-			
13A	3084541	･ﾋﾟﾝ	･PIN	1	#	D98/06-			
13B	J75481	･ﾌｨｯﾃﾝｸﾞ;ｸﾞﾘｰｽ	･FITTING;GREASE	1	#	D98/06-			
15	4098716	ﾘﾝｸﾞ	RING	1					
16	4065688	ﾘﾝｸﾞ	RING	5					
17	4106307	ﾋﾟﾝ	PIN	1					
18	4065689	ﾋﾟﾝ	PIN	5					
21	4359576	ﾎｰｽ	HOSE	2					
22	4276696	O-ﾘﾝｸﾞ	O-RING	4					
23	J75481	ﾌｨｯﾃﾝｸﾞ;ｸﾞﾘｰｽ	FITTING;GREASE	2					
27	4189602	ｱﾀﾞﾌﾟﾀ;S	ADAPTER;S	2					
27A	4506418	･O-ﾘﾝｸﾞ	･O-RING	1					
29	4138938	O-ﾘﾝｸﾞ	O-RING	2					
44	4366692	ﾌﾟﾚｰﾄ;ｽﾗｽﾄ 1.0	PLATE;THRUST 1.0	2	R				
45	4367410	ﾌﾟﾚｰﾄ;ｽﾗｽﾄ 2.0	PLATE;THRUST 2.0	1	R				

ロングアーム 3.01M 〈選択〉
LONG ARM 3.01M

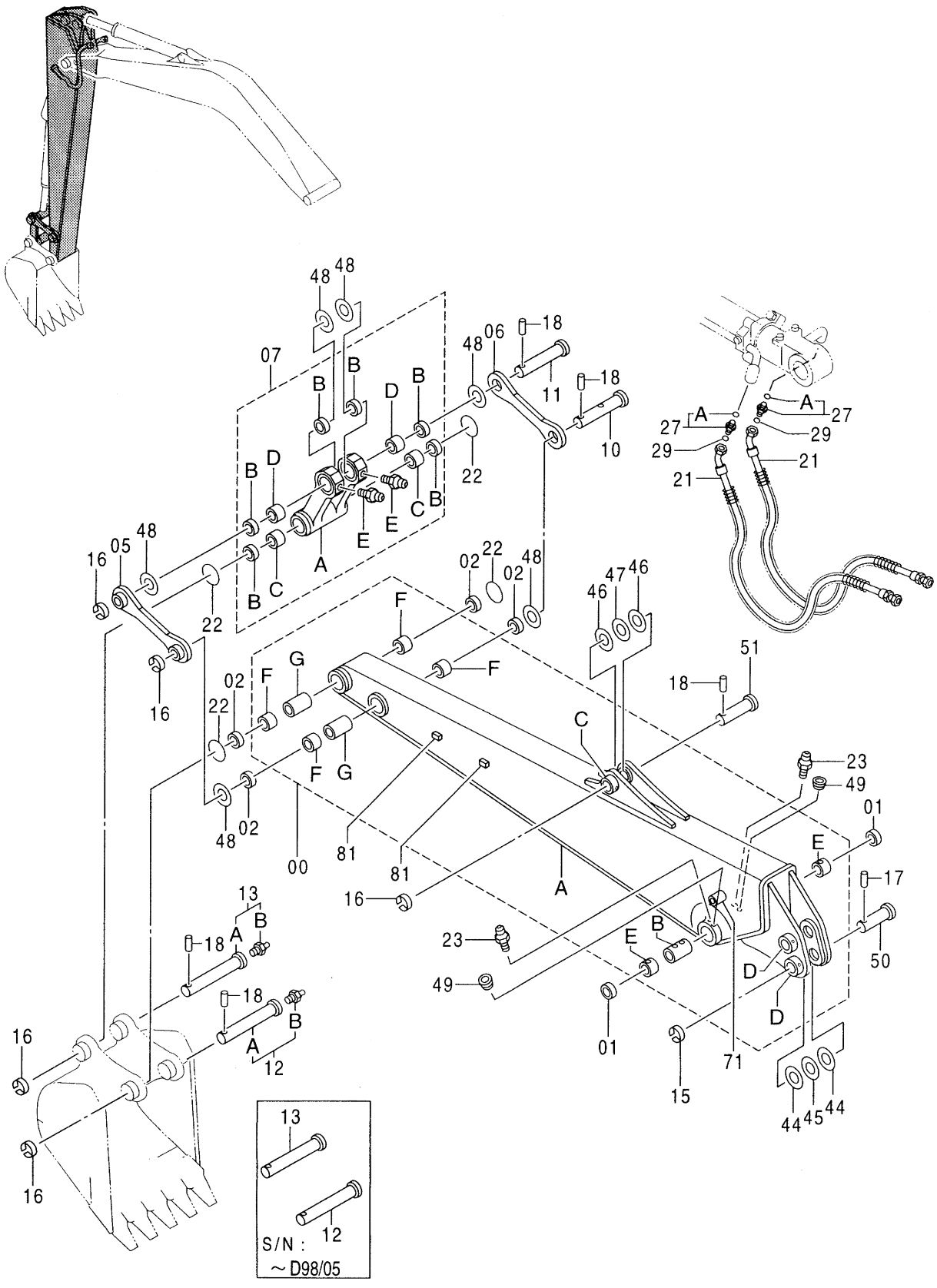

Ⓜ

ﾛﾝｸﾞｱｰﾑ 3.01M <選択>
LONG ARM 3.01M

001001-

符号 ITEM	部品番号 PART NO.	部品名	PART NAME	数量 Q'TY	サービスコード S.C	適用号機 SERIAL NO.	互換性 ICA	代替部品 REPLACEABLE PART 部品番号 PART NO.	代替部品 REPLACEABLE PART 数量 Q'TY
46	4366694	ﾌﾟﾚｰﾄ;ｽﾗｽﾄ 1.0	PLATE;THRUST 1.0	2	R				
47	4367411	ﾌﾟﾚｰﾄ;ｽﾗｽﾄ 2.0	PLATE;THRUST 2.0	1	R				
48	4366693	ﾌﾟﾚｰﾄ;ｽﾗｽﾄ 1.0	PLATE;THRUST 1.0	6	R				
49	94-2010	ﾌﾟﾗｸﾞ	PLUG	2					
50	3075916	ﾋﾟﾝ	PIN	1					
51	3075517	ﾋﾟﾝ	PIN	1					
71	4353447	ｼｰﾄ;ｽｸﾘｭ <X>	SEAT;SCREW	1	W				
81	9738322	ｼｰﾄ;ｽｸﾘｭ <X>	SEAT;SCREW	2	W				

角度センサ〈HG〉
ANGLE SENSOR

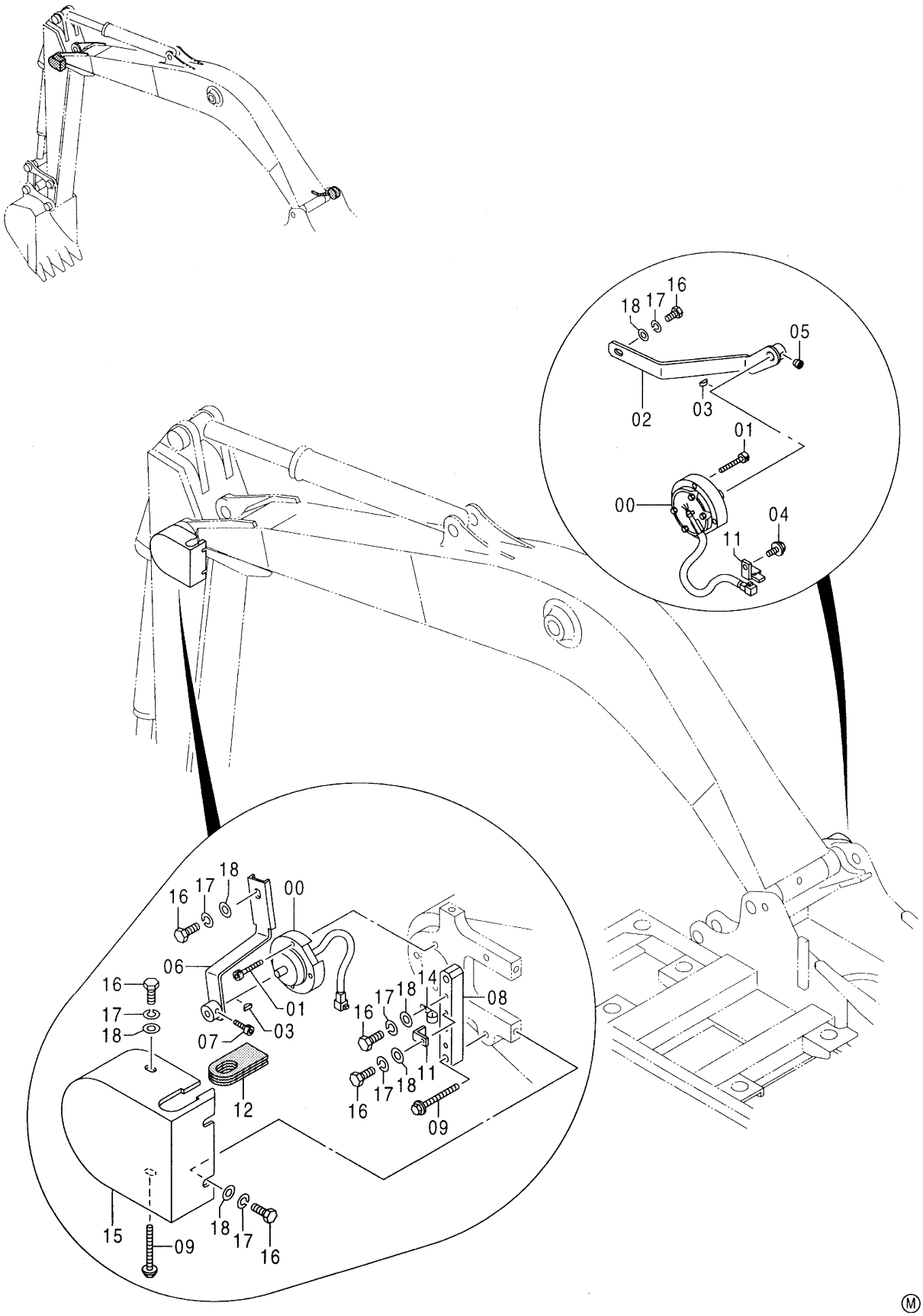

Ⓜ

角度ｾﾝｻ <HG>
ANGLE SENSOR

040001-

符号 ITEM	部品番号 PART NO.	部品名	PART NAME	数量 Q'TY	サービスコード S.C	適用号機 SERIAL NO.	互換性 ICA	代替部品 REPLACEABLE PART 部品番号 PART NO.	代替部品 REPLACEABLE PART 数量 Q'TY
00	4350362	ｾﾝｻ;ｱﾝｸﾞﾙ	SENSOR;ANGLE	2					
01	M340836	ﾎﾞﾙﾄ;ｿｹｯﾄ	BOLT;SOCKET	8					
02	8063508	ﾘﾝｸ	LINK	1					
03	94-2501	ｷｰ;ｳｯﾄﾞﾗﾌ	KEY;WOODRUFF	2					
04	J021025	ﾎﾞﾙﾄ;ｾﾑｽ	BOLT;SEMS	1					
05	M450608	ｽｸﾘｭ;ｾｯﾄ	SCREW;SET	1					
06	8063399	ﾘﾝｸ	LINK	1					
07	M340614	ﾎﾞﾙﾄ;ｿｹｯﾄ	BOLT;SOCKET	1					
08	4361052	ﾌﾞﾗｹｯﾄ	BRACKET	1					
09	J021060	ﾎﾞﾙﾄ;ｾﾑｽ	BOLT;SEMS	3					
11	4355515	ﾌﾞﾗｹｯﾄ	BRACKET	2					
12	4353561	ﾌﾞｯｼﾝｸﾞ;ﾗﾊﾞｰ	BUSHING;RUBBER	1					
14	4190253	ｸﾘｯﾌﾟ	CLIP	1					
15	7031826	ｶﾊﾞｰ	COVER	1					
16	J901025	ﾎﾞﾙﾄ	BOLT	7					
17	A590910	ﾜｯｼｬ;ｽﾌﾟﾘﾝｸﾞ	WASHER;SPRING	7					
18	A590110	ﾜｯｼｬ;ﾌﾟﾚｰﾝ	WASHER;PLANE	7					

角度センサ〈X〉
ANGLE SENSOR

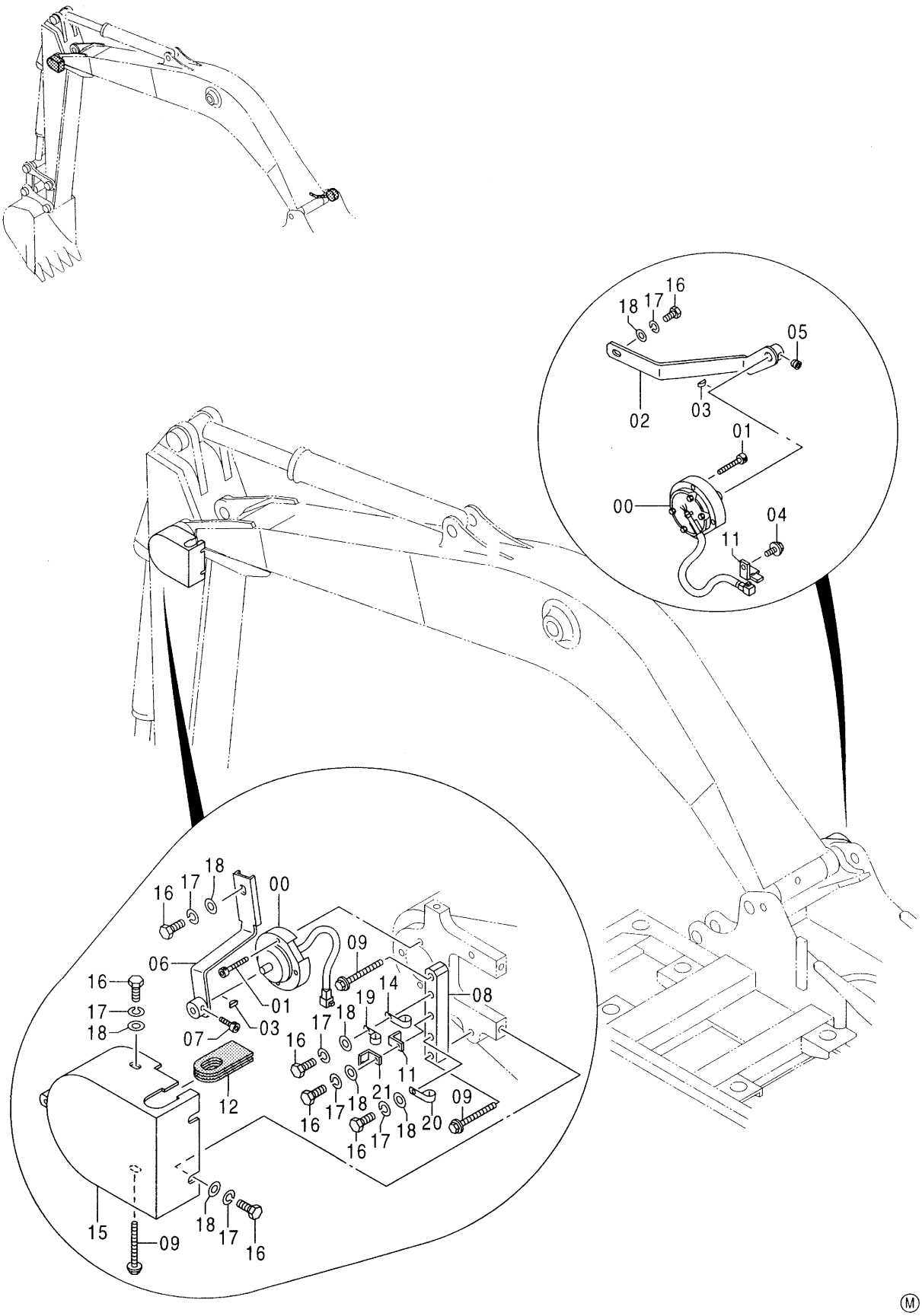

Ⓜ

角度ｾﾝｻ <X>
ANGLE SENSOR

050001-

符号 ITEM	部品番号 PART NO.	部品名	PART NAME	数量 Q'TY	サービスコード S.C	適用号機 SERIAL NO.	互換性 ICA	代替部品 REPLACEABLE PART 部品番号 PART NO.	代替部品 REPLACEABLE PART 数量 Q'TY
00	4350362	ｾﾝｻ;ｱﾝｸﾞﾙ	SENSOR;ANGLE	2					
01	M340836	ﾎﾞﾙﾄ;ｿｹｯﾄ	BOLT;SOCKET	8					
02	8063508	ﾘﾝｸ	LINK	1					
03	94-2501	ｷｰ;ｳｯﾄﾞﾗﾌ	KEY;WOODRUFF	2					
04	J021025	ﾎﾞﾙﾄ;ｾﾑｽ	BOLT;SEMS	1					
05	M450608	ｽｸﾘｭ;ｾｯﾄ	SCREW;SET	1					
06	8063399	ﾘﾝｸ	LINK	1					
07	M340614	ﾎﾞﾙﾄ;ｿｹｯﾄ	BOLT;SOCKET	1					
08	4361052	ﾌﾞﾗｹｯﾄ	BRACKET	1					
09	J021060	ﾎﾞﾙﾄ;ｾﾑｽ	BOLT;SEMS	3					
11	4355515	ﾌﾞﾗｹｯﾄ	BRACKET	2					
12	4353561	ﾌﾞｯｼﾝｸﾞ;ﾗﾊﾞｰ	BUSHING;RUBBER	1					
14	4091274	ｸﾘｯﾌﾟ	CLIP	1					
15	7031826	ｶﾊﾞｰ	COVER	1					
16	J901025	ﾎﾞﾙﾄ	BOLT	7					
17	A590910	ﾜｯｼｬ;ｽﾌﾟﾘﾝｸﾞ	WASHER;SPRING	7					
18	A590110	ﾜｯｼｬ;ﾌﾟﾚｰﾝ	WASHER;PLANE	7					
19	4190253	ｸﾘｯﾌﾟ	CLIP	2					
20	4190276	ｸﾘｯﾌﾟ	CLIP	1					
21	4257159	ﾌﾞﾗｹｯﾄ	BRACKET	1					

角度センサハーネス〈X〉
ANGLE SENSOR HARNESS

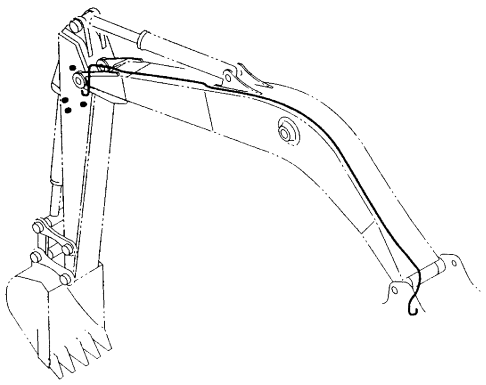

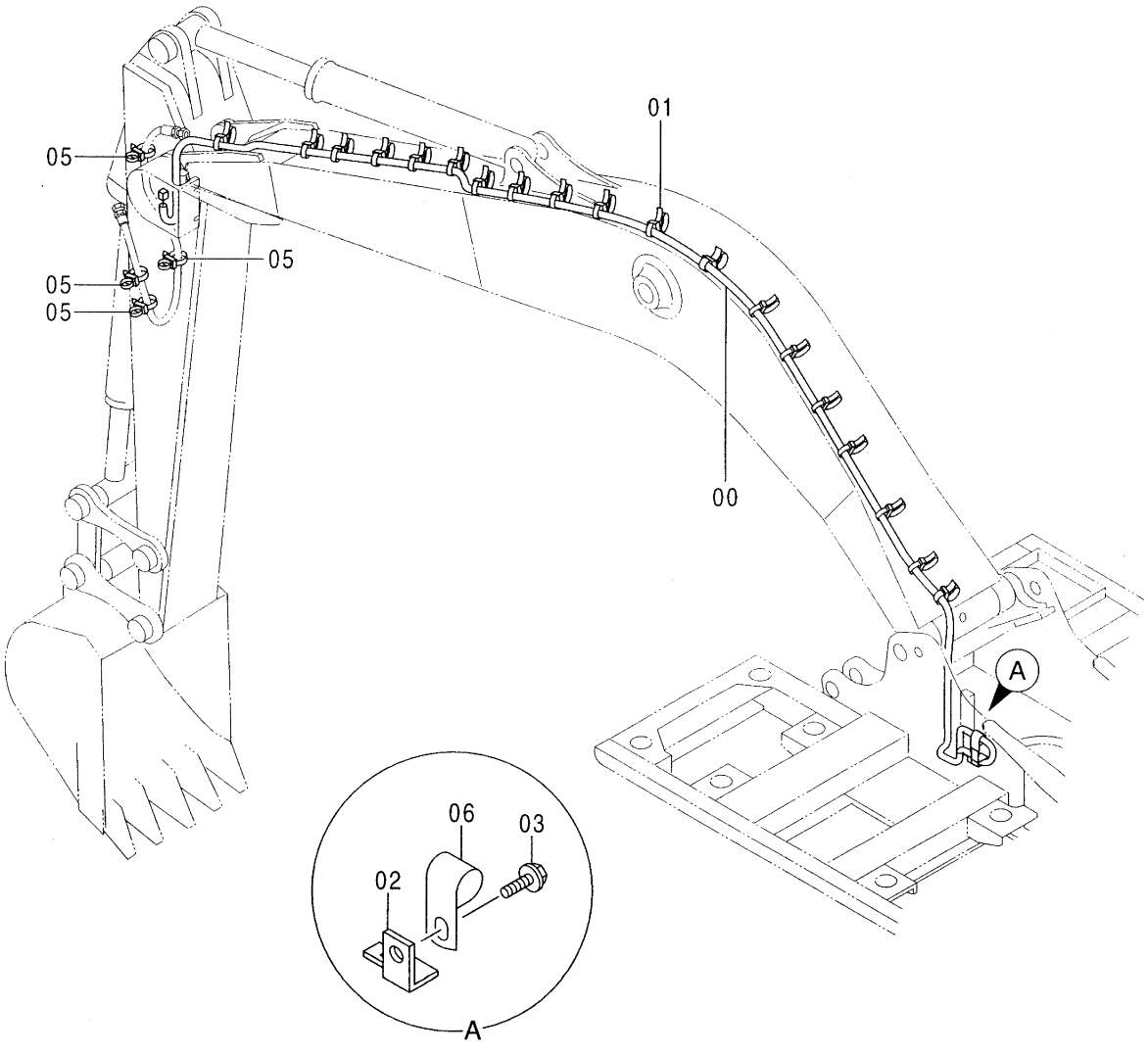

Ⓜ

角度ｾﾝｻ ﾊｰﾈｽ <X>
ANGLE SENSOR HARNESS

050001-

符号 ITEM	部品番号 PART NO.	部品名	PART NAME	数量 Q'TY	サービスコード S.C	適用号機 SERIAL NO.	互換性 ICA	代替部品 REPLACEABLE PART 部品番号 PART NO.	代替部品 REPLACEABLE PART 数量 Q'TY
00	3079947	ﾊｰﾈｽ;ﾜｲﾔ	HARNESS;WIRE	1					
01	4371049	ｸﾘｯﾌﾟ;ﾊﾞﾝﾄﾞ	CLIP;BAND	19					
02	4257159	ﾌﾞﾗｹｯﾄ	BRACKET	1					
03	J021025	ﾎﾞﾙﾄ;ｾﾑｽ	BOLT;SEMS	1					
05	4373212	ｸﾘｯﾌﾟ;ﾊﾞﾝﾄﾞ	CLIP;BAND	4					
06	4190274	ｸﾘｯﾌﾟ	CLIP	1					

レーザ受光器〈X〉
LASER KIT

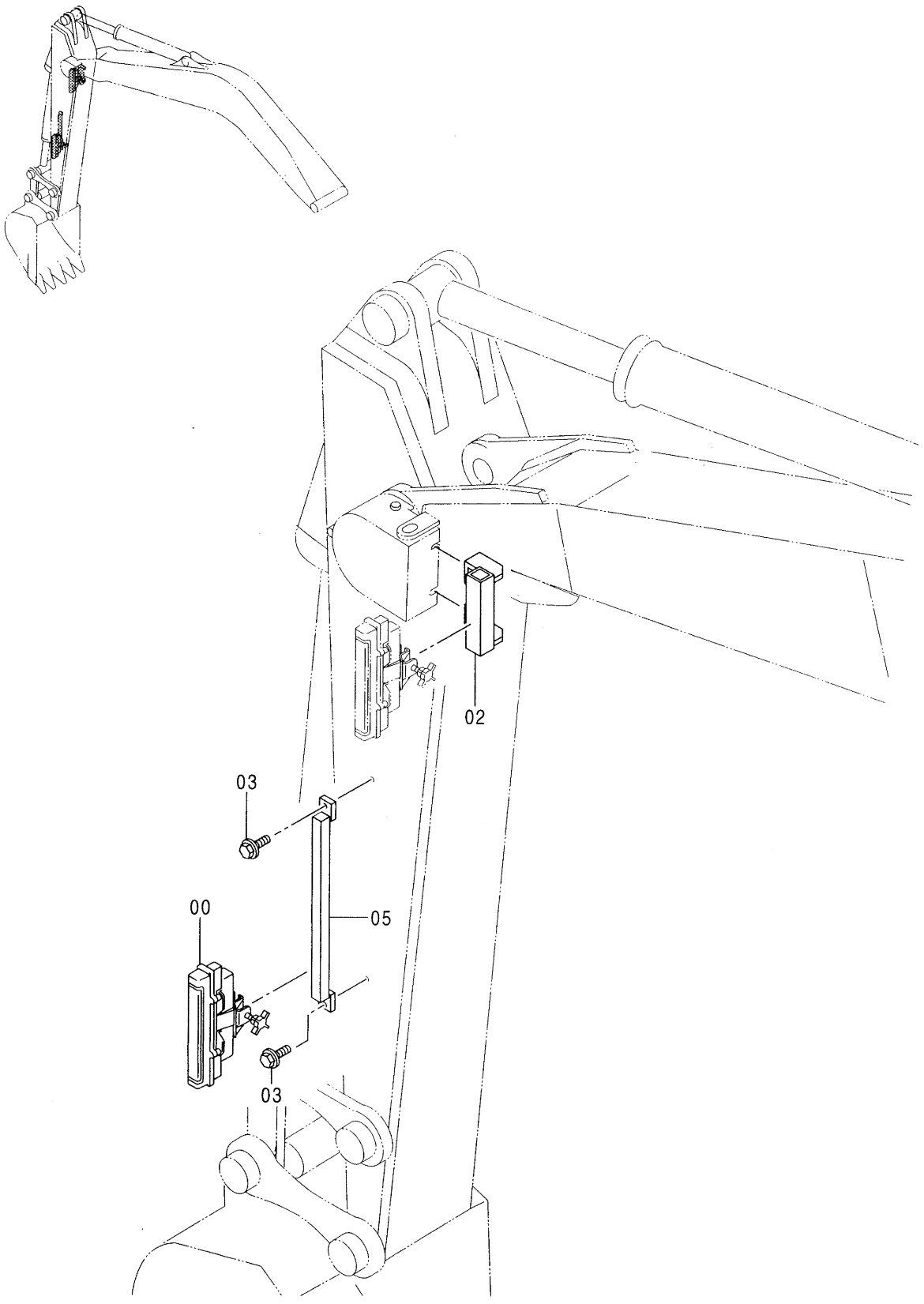

Ⓜ

レーザ受光器 <X>
LASER KIT

050001-

符号 ITEM	部品番号 PART NO.	部品名	PART NAME	数量 Q'TY	サービスコード S.C	適用号機 SERIAL NO.	互換性 ICA	代替部品 REPLACEABLE PART 部品番号 PART NO.	代替部品 REPLACEABLE PART 数量 Q'TY
00	4383540	センサ;レベル	SENSOR;LEVEL	1					
02	8068303	パイプ	PIPE	1					
03	J021245	ボルト;セムス	BOLT;SEMS	2					
05	9748971	パイプ	PIPE	1					

フロント配管
FRONT PIPING

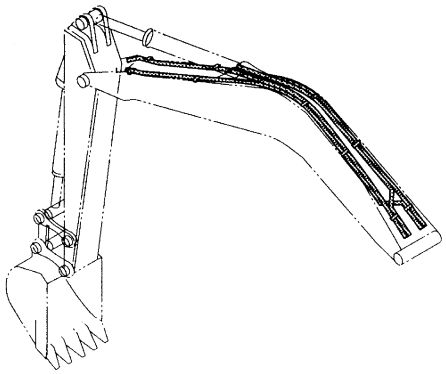

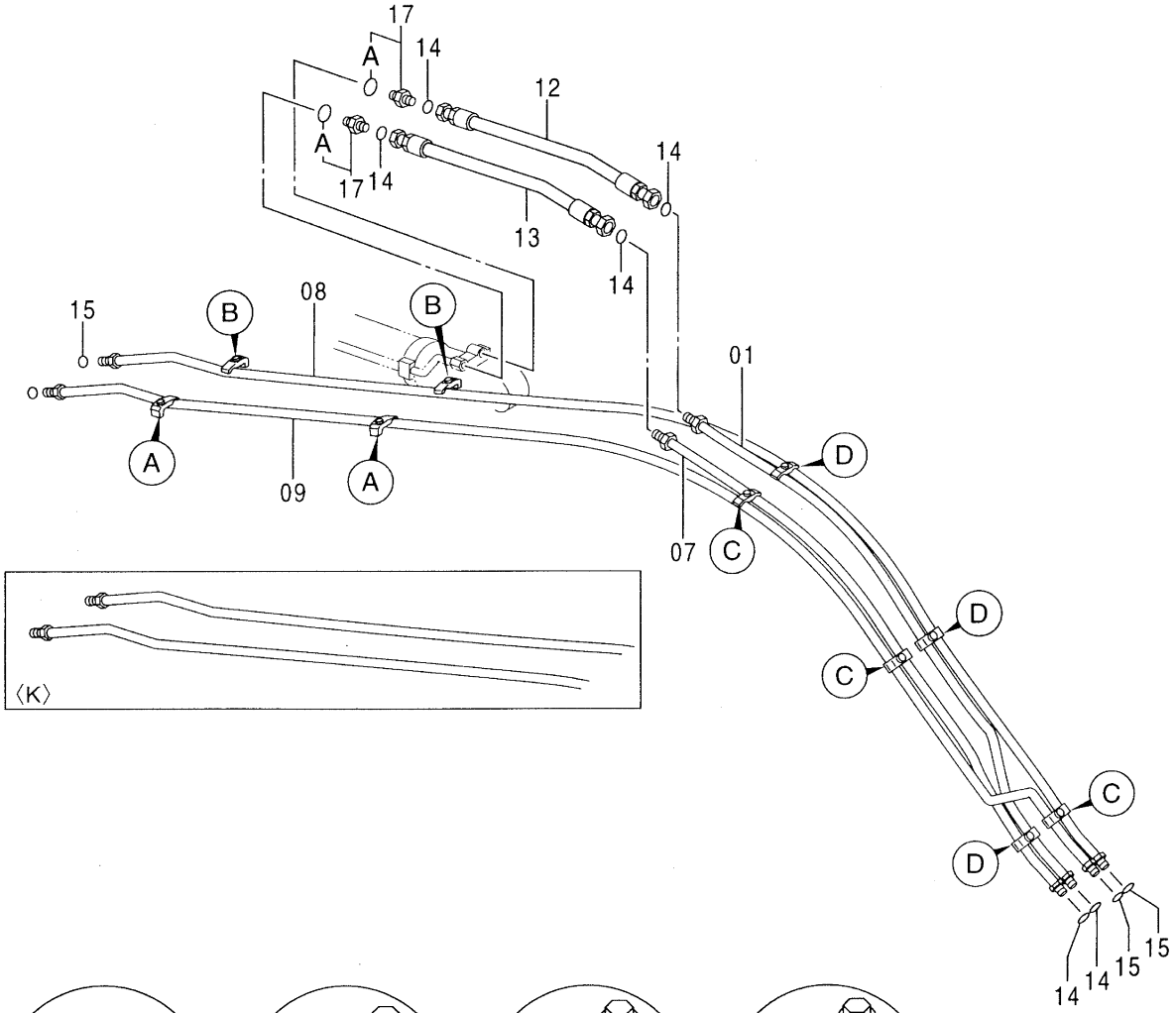

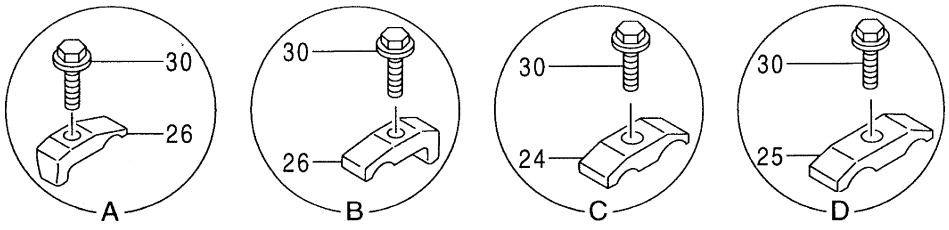

Ⓜ

フロント配管
FRONT PIPING

001001-

符号 ITEM	部品番号 PART NO.	部品名	PART NAME	数量 Q'TY	サービスコード S.C	適用号機 SERIAL NO.	互換性 ICA	代替部品 REPLACEABLE PART 部品番号 PART NO.	代替部品 REPLACEABLE PART 数量 Q'TY
01	8061059	ﾊﾟｲﾌﾟ	PIPE	1					
07	8061058	ﾊﾟｲﾌﾟ	PIPE	1					
08	8060666	ﾊﾟｲﾌﾟ	PIPE	1					
09	8061057	ﾊﾟｲﾌﾟ	PIPE	1					
12	4260127	ﾎｰｽ	HOSE	1					
13	4259322	ﾎｰｽ	HOSE	1					
14	4187308	O-ﾘﾝｸﾞ	O-RING	6					
15	4138938	O-ﾘﾝｸﾞ	O-RING	4					
17	4189619	ｱﾀﾞﾌﾟﾀ;S	ADAPTER;S	2					
17A	4506424	･O-ﾘﾝｸﾞ	･O-RING	1					
24	4189858	ｸﾗﾝﾌﾟ;ﾊﾟｲﾌﾟ	CLAMP;PIPE	3					
25	4141806	ｸﾗﾝﾌﾟ;ﾊﾟｲﾌﾟ	CLAMP;PIPE	3					
26	4190125	ｸﾗﾝﾌﾟ;ﾊﾟｲﾌﾟ <120, SS, HG, LV, X, E, Z, H>	CLAMP;PIPE	4					
30	J011255	ﾎﾞﾙﾄ;ｾﾑｽ	BOLT;SEMS	10					
30	J011255	ﾎﾞﾙﾄ;ｾﾑｽ <120, SS, HG, LV, X, E, Z, H> <K>	BOLT;SEMS	6					

ブームシリンダ（右）
BOOM CYLINDER (R)

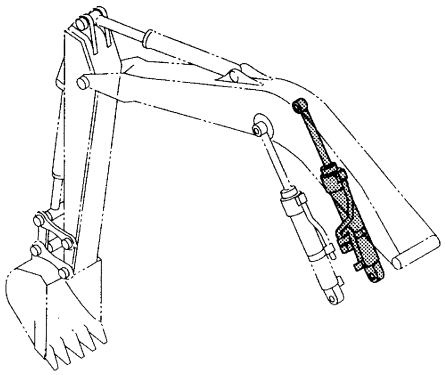

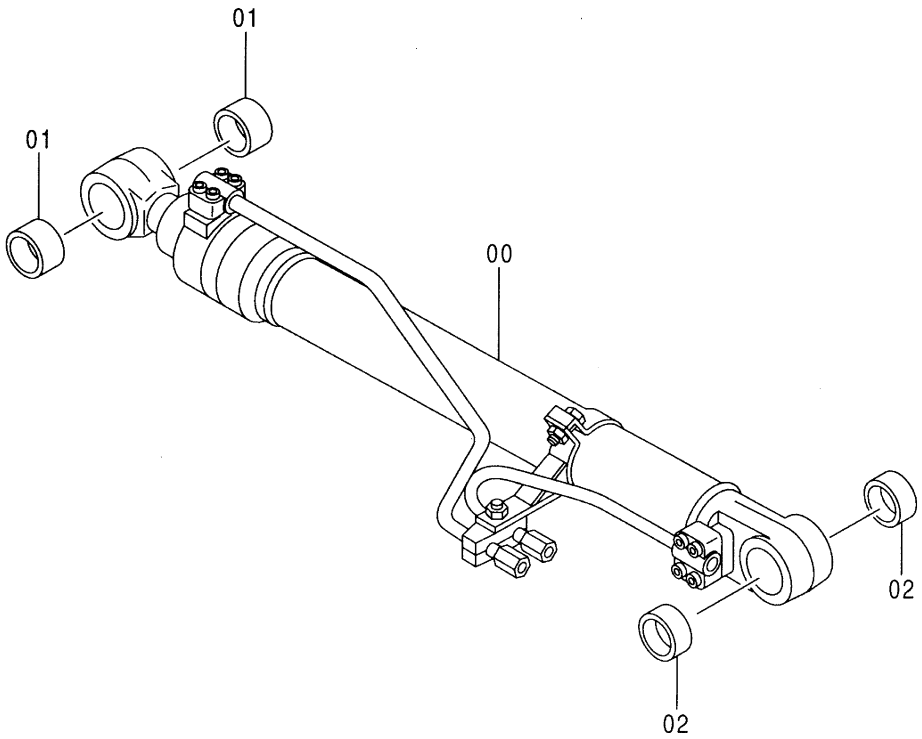

ﾌﾞｰﾑ ｼﾘﾝﾀﾞ (右)
BOOM CYLINDER (R)

001001-

符号 ITEM	部品番号 PART NO.	部品名	PART NAME	数量 Q'TY	サービスコード S.C	適用号機 SERIAL NO.	互換性 ICA	代替部品 REPLACEABLE PART 部品番号 PART NO.	代替部品 REPLACEABLE PART 数量 Q'TY
	9150148	ﾌﾞｰﾑ ｼﾘﾝﾀﾞ	BOOM CYLINDER	1					
00	4317311	･ｼﾘﾝﾀﾞ;ﾌﾞｰﾑ	･CYL.;BOOM	1	H				
01	4352400	･ﾌﾞｯｼﾝｸﾞ	･BUSHING	2					
02	4352638	･ﾌﾞｯｼﾝｸﾞ	･BUSHING	2					

ブームシリンダ（左）
BOOM CYLINDER (L)

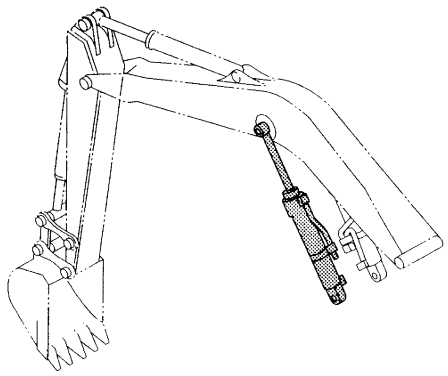

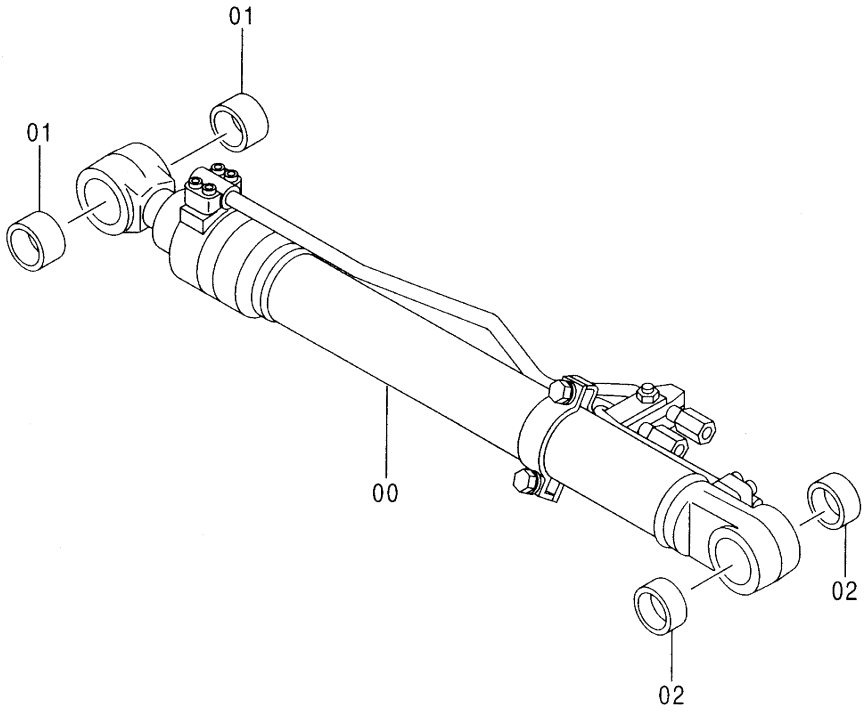

Ⓜ

ﾌﾞｰﾑ ｼﾘﾝﾀﾞ (左)
BOOM CYLINDER (L)

001001-

符号 ITEM	部品番号 PART NO.	部品名	PART NAME	数量 Q'TY	サービスコード S.C	適用号機 SERIAL NO.	互換性 ICA	代替部品 REPLACEABLE PART 部品番号 PART NO.	代替部品 REPLACEABLE PART 数量 Q'TY
	9150149	ﾌﾞｰﾑ ｼﾘﾝﾀﾞ	BOOM CYLINDER	1					
00	4317312	･ｼﾘﾝﾀﾞ;ﾌﾞｰﾑ	･CYL.;BOOM	1	H				
01	4352400	･ﾌﾞｯｼﾝｸﾞ	･BUSHING	2					
02	4352638	･ﾌﾞｯｼﾝｸﾞ	･BUSHING	2					

アームシリンダ
ARM CYLINDER

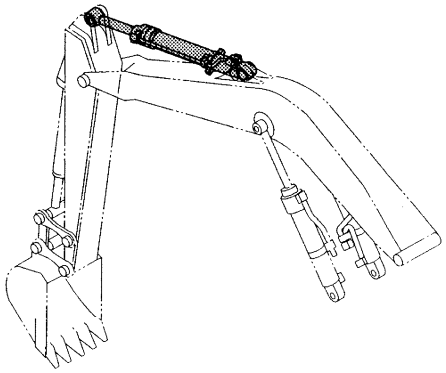

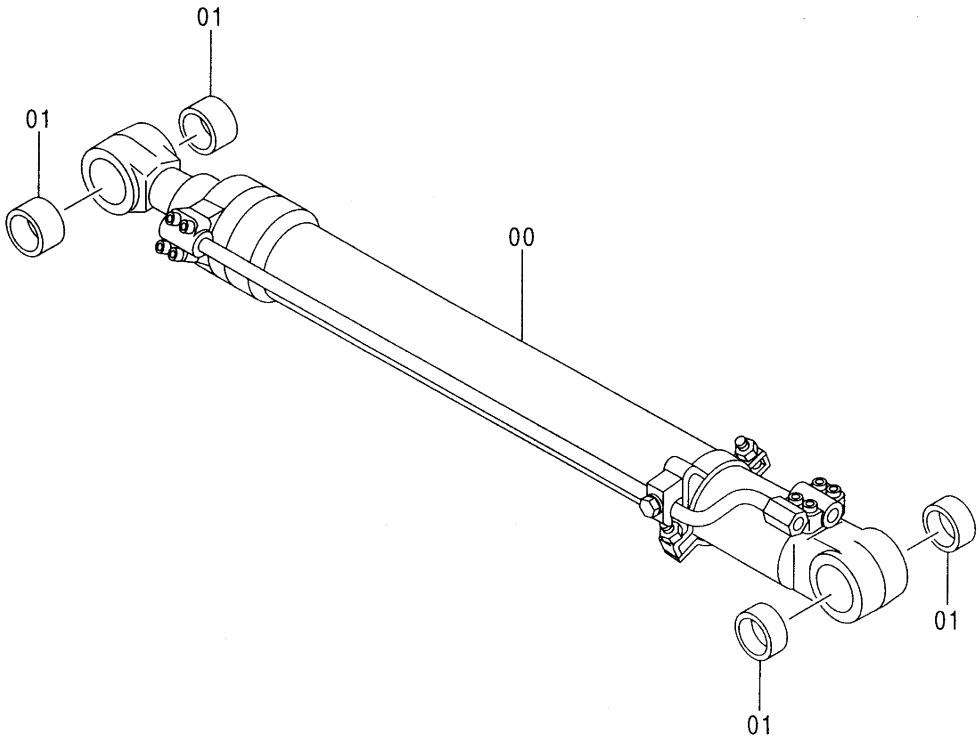

ｱｰﾑ ｼﾘﾝﾀﾞ
ARM CYLINDER

001001-

符号 ITEM	部品番号 PART NO.	部品名	PART NAME	数量 Q'TY	サービスコード S.C	適用号機 SERIAL NO.	互換性 ICA	代替部品 REPLACEABLE PART 部品番号 PART NO.	代替部品 REPLACEABLE PART 数量 Q'TY
	9150150	ｱｰﾑ ｼﾘﾝﾀﾞ	ARM CYLINDER	1					
00	4317313	･ｼﾘﾝﾀﾞ;ｱｰﾑ	･CYL.;ARM	1	H				
01	4352400	･ﾌﾞｯｼﾝｸﾞ	･BUSHING	4					

バケットシリンダ〈120, SS, HG, LV, E, Z, H, K〉
BUCKET CYLINDER

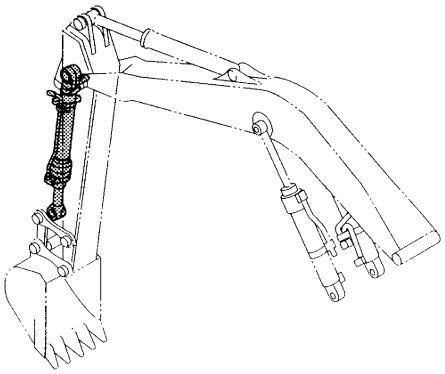

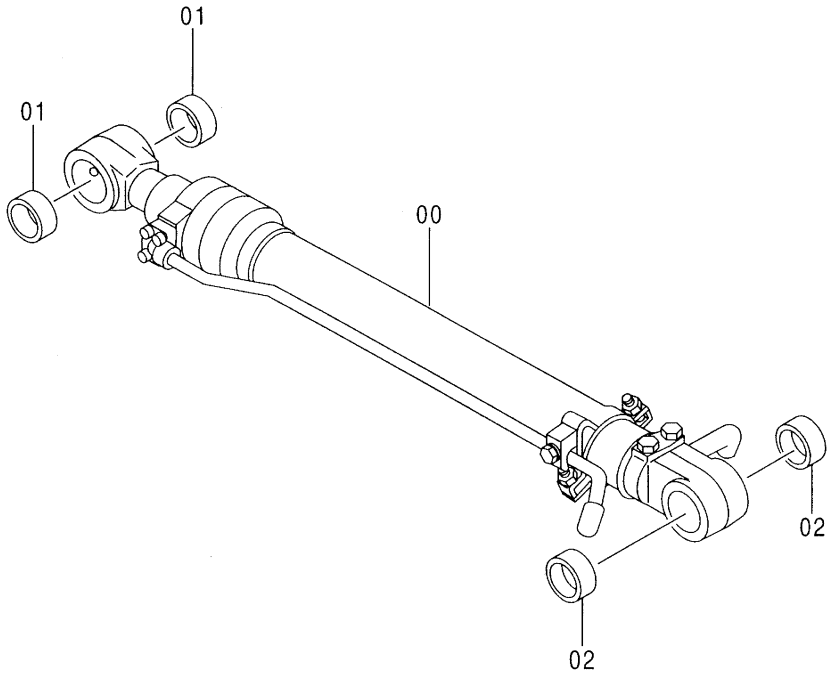

Ⓜ

バケット シリンダ <120, SS, HG, LV, E, Z, H, K>
BUCKET CYLINDER

001001-

符号 ITEM	部品番号 PART NO.	部品名	PART NAME	数量 Q'TY	サービスコード S.C	適用号機 SERIAL NO.	互換性 ICA	代替部品 REPLACEABLE PART 部品番号 PART NO.	代替部品 REPLACEABLE PART 数量 Q'TY
	9150151	バケット シリンダ <120, SS, HG, E, Z, H, K>	BUCKET CYLINDER	1					
	9168409	バケット シリンダ <LV>	BUCKET CYLINDER	1					
00	4316457	・シリンダ;バケット <120, SS, HG, E, Z, H, K>	・CYL.;BUCKET	1	H				
00	4396817	・シリンダ;バケット <LV>	・CYL.;BUCKET	1	H				
01	4365448	・ブッシング	・BUSHING	2					
02	4365897	・ブッシング	・BUSHING	2					

バケットシリンダ〈X〉
BUCKET CYLINDER

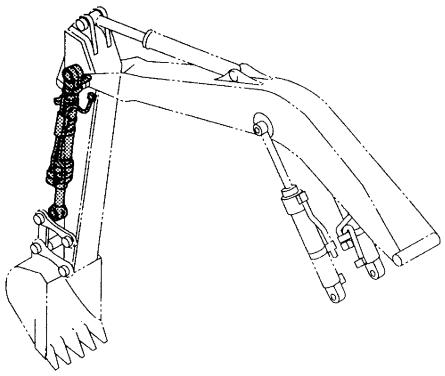

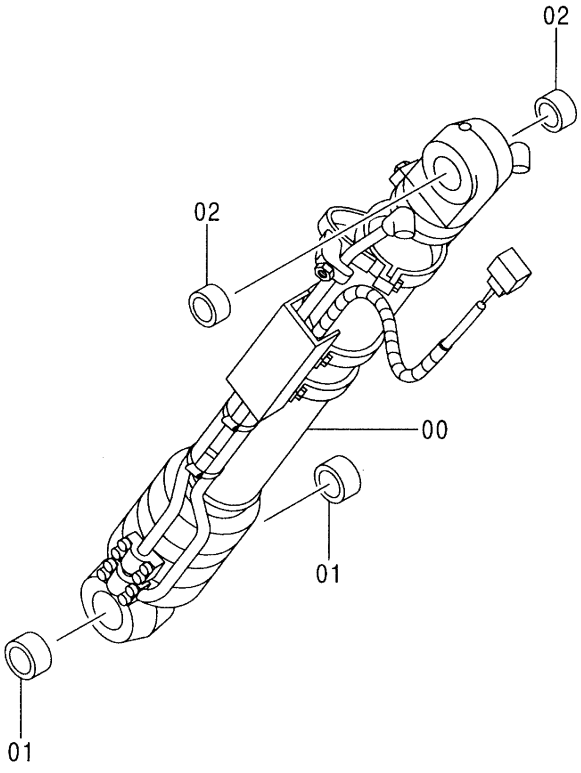

バケット シリンダ <X>
BUCKET CYLINDER

050001-

符号 ITEM	部品番号 PART NO.	部品名	PART NAME	数量 Q'TY	サービスコード S.C	適用号機 SERIAL NO.	互換性 ICA	代替部品 REPLACEABLE PART 部品番号 PART NO.	代替部品 REPLACEABLE PART 数量 Q'TY
	9164565	バケット シリンダ	BUCKET CYLINDER	1					
00	4391975	・シリンダ;バケット	・CYL.;BUCKET	1	H				
01	4365448	・ブッシング	・BUSHING	2					
02	4365897	・ブッシング	・BUSHING	2					

給脂配管〈120, SS, LV, X, E, Z, H, K〉
LUBRICATE PIPING

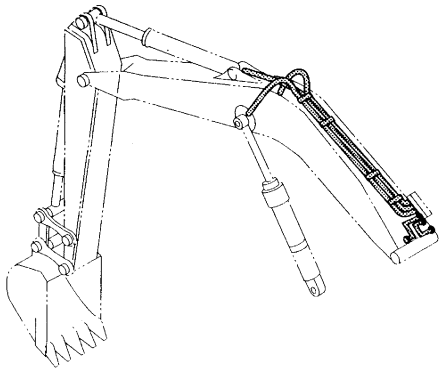

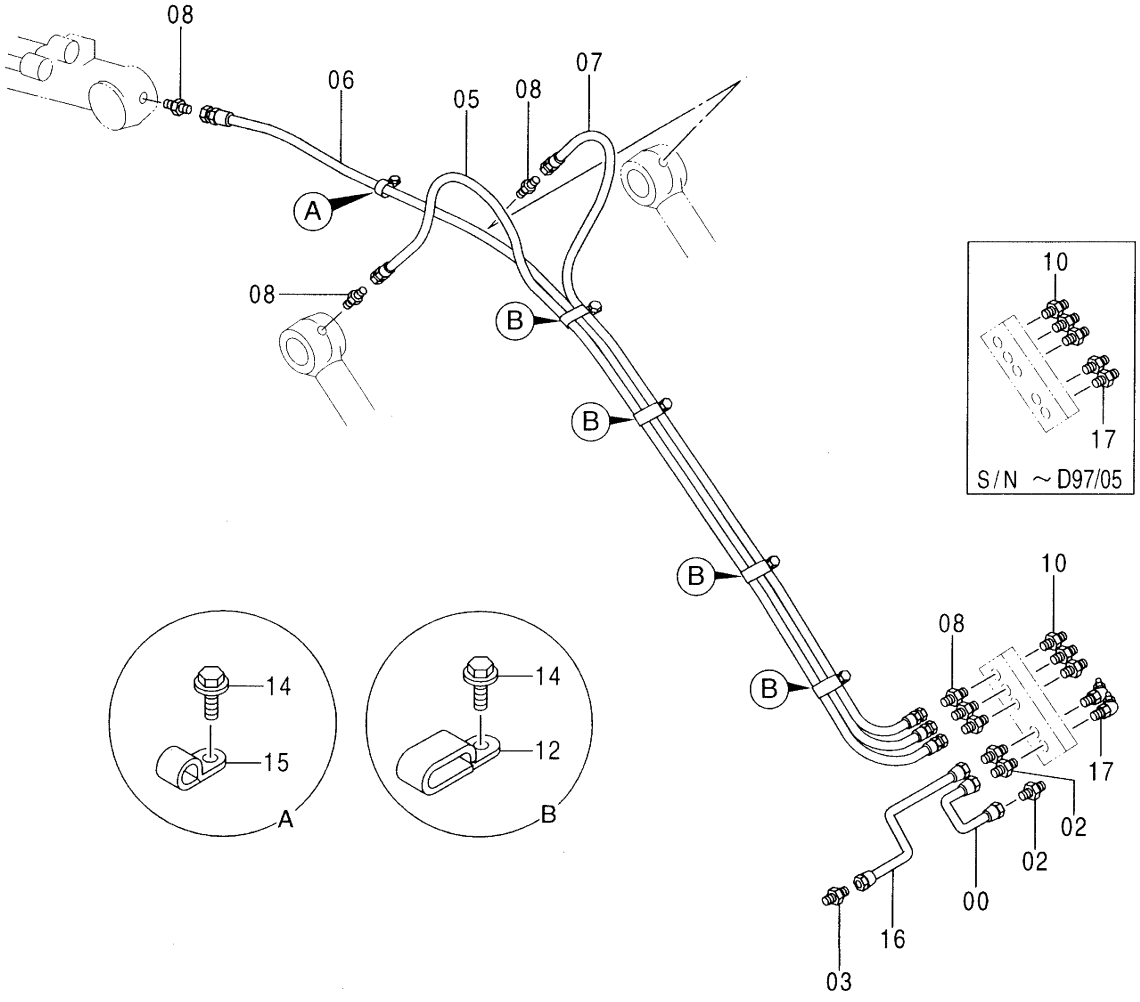

Ⓜ

給脂配管 <120, SS, LV, X, E, Z, H, K>
LUBRICATE PIPING

001001-

符号 ITEM	部品番号 PART NO.	部品名	PART NAME	数量 Q'TY	サービスコード S.C	適用号機 SERIAL NO.	互換性 ICA	代替部品 REPLACEABLE PART 部品番号 PART NO.	代替部品 REPLACEABLE PART 数量 Q'TY
00	4361021	ﾊﾟｲﾌﾟ	PIPE	1					
02	4360981	ﾌｨｯﾃｨﾝｸﾞ;ﾊﾟｲﾌﾟ	FITTING;PIPE	2					
03	4345297	ﾌｨｯﾃｨﾝｸﾞ;ﾊﾟｲﾌﾟ	FITTING;PIPE	2					
05	4260314	ﾎｰｽ;ﾅｲﾛﾝ	HOSE;NYLON	1					
06	4260316	ﾎｰｽ;ﾅｲﾛﾝ	HOSE;NYLON	1					
07	4260312	ﾎｰｽ;ﾅｲﾛﾝ	HOSE;NYLON	1					
08	4154651	ｱﾀﾞﾌﾟﾀ;S	ADAPTER;S	6					
10	J75482	ﾌｨｯﾃﾝｸﾞ;ｸﾞﾘｰｽ	FITTING;GREASE	3					
12	4252877	ｸﾘｯﾌﾟ	CLIP	5					
14	J011016	ﾎﾞﾙﾄ;ｾﾑｽ	BOLT;SEMS	6					
15	4190261	ｸﾘｯﾌﾟ	CLIP	1					
16	4370492	ﾊﾟｲﾌﾟ	PIPE	1					
17	J75482	ﾌｨｯﾃﾝｸﾞ;ｸﾞﾘｰｽ	FITTING;GREASE	2		-D97/05	Y	4148896	2
17	4148896	ﾌｨｯﾃﾝｸﾞ;ｸﾞﾘｰｽ	FITTING;GREASE	2		D97/06-			

給脂配管（ロングアーム）〈選択〉
LUBRICATE PIPING (LONG ARM)

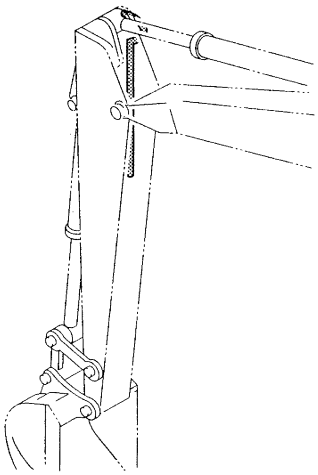

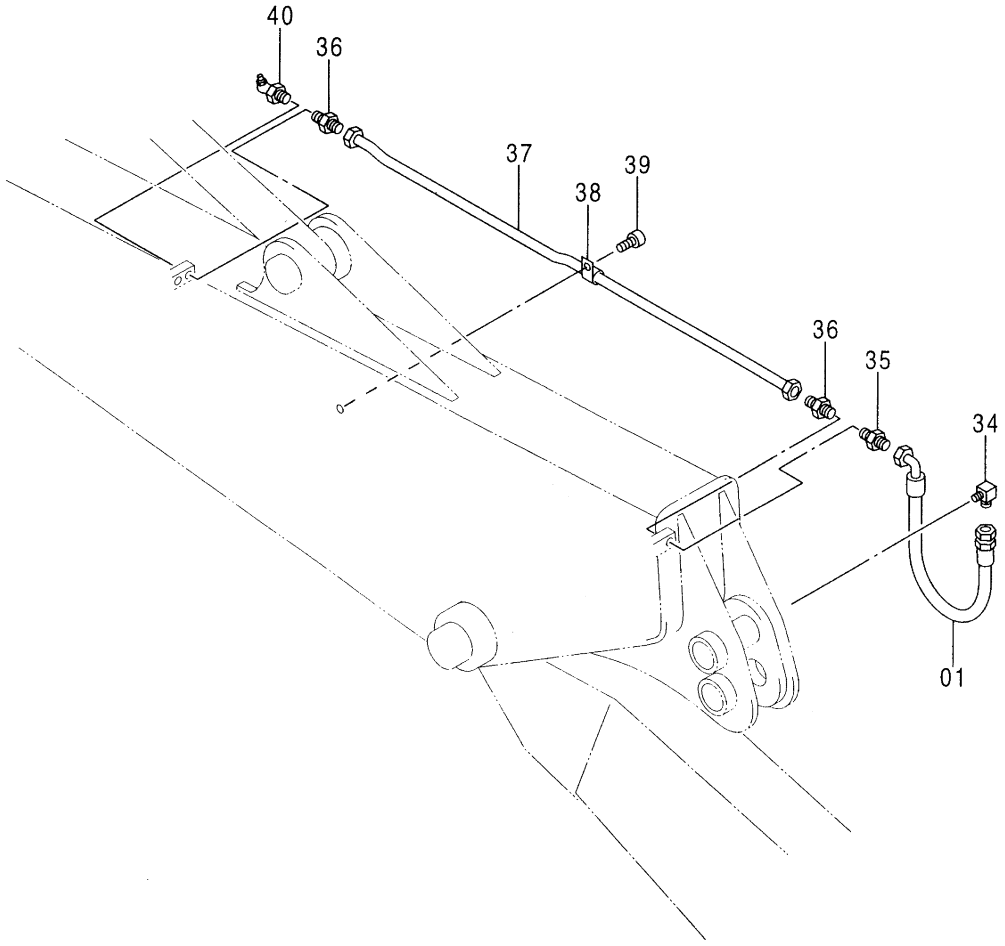

Ⓜ

給脂配管 (ﾛﾝｸﾞｱｰﾑ) <選択>
LUBRICATE PIPING (LONG ARM)

001001-

符号 ITEM	部品番号 PART NO.	部品名	PART NAME	数量 Q'TY	サービスコード S.C	適用号機 SERIAL NO.	互換性 ICA	代替部品 REPLACEABLE PART 部品番号 PART NO.	代替部品 REPLACEABLE PART 数量 Q'TY
01	4227083	ﾎｰｽ;ﾅｲﾛﾝ	HOSE;NYLON	1					
34	4154656	ｴﾙﾎﾞ;S	ELBOW;S	1					
35	4154651	ｱﾀﾞﾌﾟﾀ;S	ADAPTER;S	1					
36	4130169	ﾌｲｯﾃﾝｸﾞ;ﾊﾟｲﾌﾟ	FITTING;PIPE	2					
37	4271447	ﾊﾟｲﾌﾟ	PIPE	1					
38	4000854	ｸﾘｯﾌﾟ;ﾊﾟｲﾌﾟ	CLIP;PIPE	1					
39	M430610	ｽｸﾘｭ	SCREW	1					
40	J75581	ﾌｲｯﾃﾝｸﾞ;ｸﾞﾘｰｽ	FITTING;GREASE	1					

自動給脂装置〈HG〉〈選択〉
AUTO. LUBRICATE DEVICE

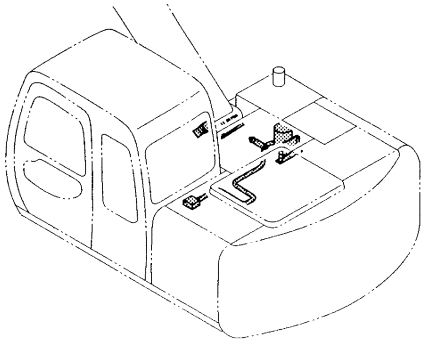

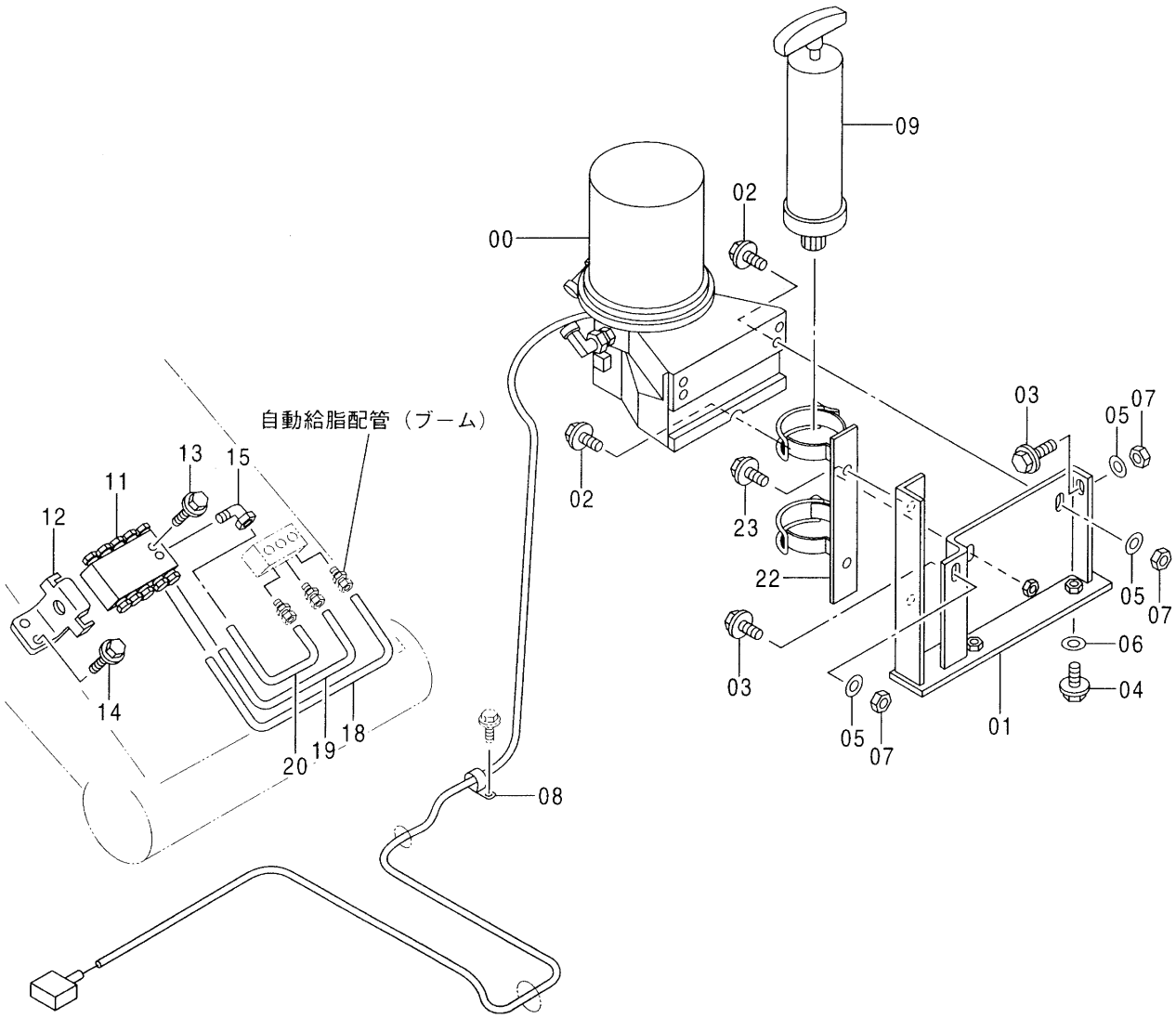

Ⓜ

自動給脂装置 <HG> <選択>
AUTO. LUBRICATE DEVICE

040001-

符号 ITEM	部品番号 PART NO.	部品名	PART NAME	数量 Q'TY	サービスコード S.C	適用号機 SERIAL NO.	互換性 ICA	代替部品 REPLACEABLE PART 部品番号 PART NO.	代替部品 REPLACEABLE PART 数量 Q'TY
00	4369439	ﾎﾟﾝﾌﾟ	PUMP	1					
01	8062906	ﾌﾞﾗｹｯﾄ	BRACKET	1					
02	J020830	ﾎﾞﾙﾄ;ｾﾑｽ	BOLT;SEMS	3					
03	J020820	ﾎﾞﾙﾄ;ｾﾑｽ	BOLT;SEMS	2					
04	J011030	ﾎﾞﾙﾄ;ｾﾑｽ	BOLT;SEMS	2					
05	A590108	ﾜｯｼｬ;ﾌﾟﾚｰﾝ	WASHER;PLANE	4					
06	J217083	ﾜｯｼｬ	WASHER	2					
07	M500807	ﾅｯﾄ	NUT	4					
08	4190275	ｸﾘｯﾌﾟ	CLIP	1					
09	4370181	ｶﾞﾝ;ｸﾞﾘｰｽ	GUN;GREASE	1					
11	4369423	ﾊﾞﾙﾌﾞ	VALVE	1					
12	4361320	ｸﾗﾝﾌﾟ	CLAMP	1					
13	J010640	ﾎﾞﾙﾄ;ｾﾑｽ	BOLT;SEMS	2					
14	J021020	ﾎﾞﾙﾄ;ｾﾑｽ	BOLT;SEMS	2					
15	4352674	ﾌｨｯﾃｨﾝｸﾞ;ﾊﾟｲﾌﾟ	FITTING;PIPE	1					
18	4367176	ﾊﾟｲﾌﾟ	PIPE	1					
19	4367178	ﾊﾟｲﾌﾟ	PIPE	1					
20	4367183	ﾊﾟｲﾌﾟ	PIPE	1					
22	4375688	ﾎﾙﾀﾞ	HOLDER	1					
23	J011230	ﾎﾞﾙﾄ;ｾﾑｽ	BOLT;SEMS	2					

自動給脂配管（ブーム）〈HG〉〈選択〉
AUTO. LUBRICATE PIPING (BOOM)

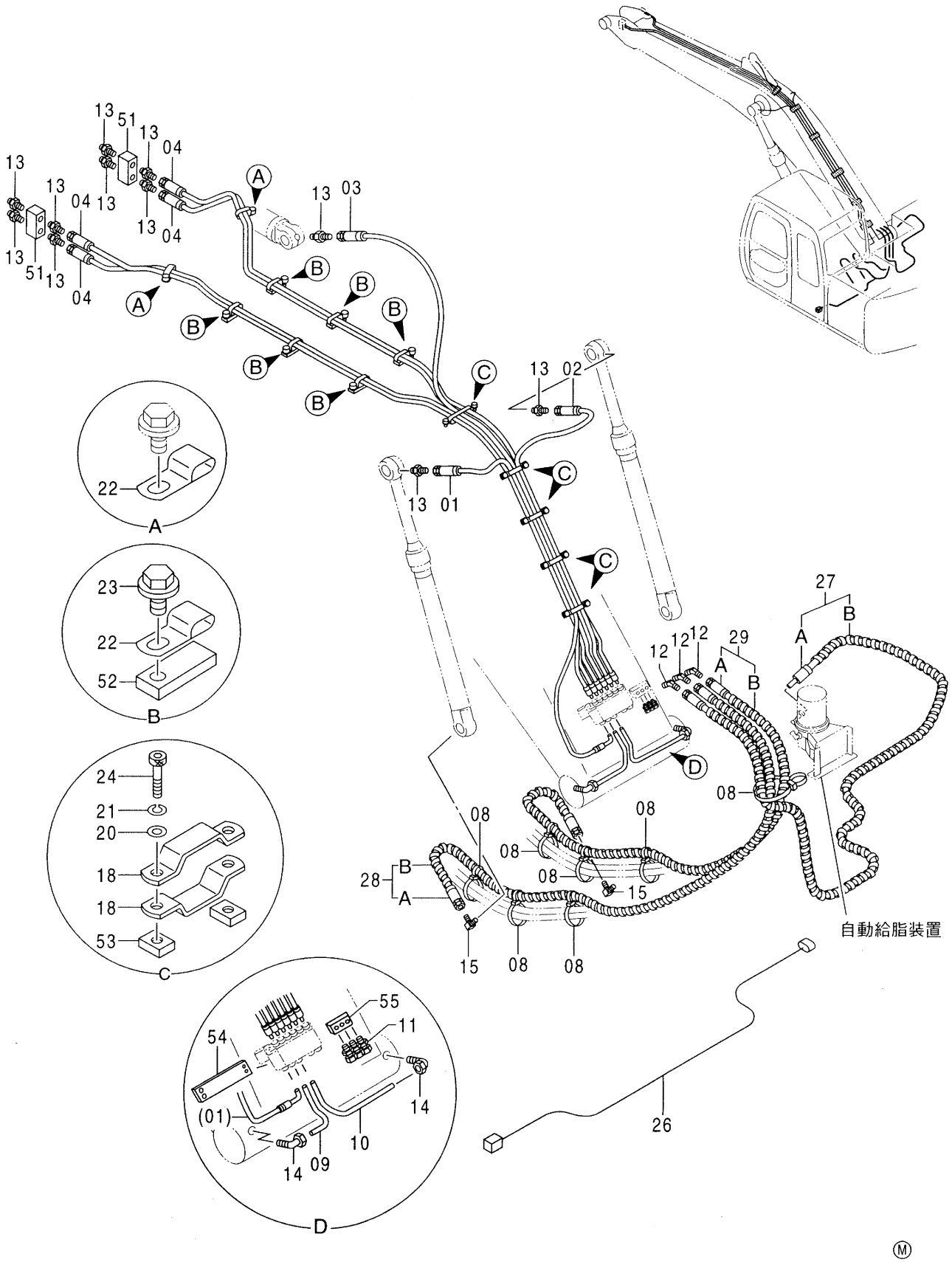

Ⓜ

自動給脂配管 (ﾌﾞｰﾑ) <HG> <選択>
AUTO. LUBRICATE PIPING (BOOM)

040001-

符号 ITEM	部品番号 PART NO.	部品名	PART NAME	数量 Q'TY	サービスコード S.C	適用号機 SERIAL NO.	互換性 ICA	代替部品 REPLACEABLE PART 部品番号 PART NO.	代替部品 REPLACEABLE PART 数量 Q'TY
01	4370434	ﾎｰｽ;ﾌﾟﾗｽﾃｨｯｸ	HOSE;PLASTIC	1					
02	4370428	ﾎｰｽ;ﾌﾟﾗｽﾃｨｯｸ	HOSE;PLASTIC	1					
03	4370429	ﾎｰｽ;ﾌﾟﾗｽﾃｨｯｸ	HOSE;PLASTIC	1					
04	4370431	ﾎｰｽ;ﾌﾟﾗｽﾃｨｯｸ	HOSE;PLASTIC	4					
08	4373212	ｸﾘｯﾌﾟ;ﾊﾞﾝﾄﾞ	CLIP;BAND	7					
09	4367206	ﾊﾟｲﾌﾟ	PIPE	1					
10	4367151	ﾊﾟｲﾌﾟ	PIPE	1					
11	4352673	ﾌｨｯﾃｨﾝｸﾞ;ﾊﾟｲﾌﾟ	FITTING;PIPE	3					
12	4154655	ｴﾙﾎﾞ;S	ELBOW;S	3					
13	4154651	ｱﾀﾞﾌﾟﾀ;S	ADAPTER;S	11					
14	4352674	ﾌｨｯﾃｨﾝｸﾞ;ﾊﾟｲﾌﾟ	FITTING;PIPE	2					
15	4298746	ｴﾙﾎﾞ;S	ELBOW;S	2					
18	4367283	ｸﾗﾝﾌﾟ;ﾎｰｽ	CLAMP;HOSE	10					
20	A590106	ﾜｯｼｬ;ﾌﾟﾚｰﾝ	WASHER;PLANE	10					
21	A590906	ﾜｯｼｬ;ｽﾌﾟﾘﾝｸﾞ	WASHER;SPRING	10					
22	4192018	ｸﾘｯﾌﾟ	CLIP	8					
23	J011016	ﾎﾞﾙﾄ;ｾﾑｽ	BOLT;SEMS	6					
24	J780625	ﾎﾞﾙﾄ;ｿｹｯﾄ	BOLT;SOCKET	10					
26	3076016	ﾊｰﾈｽ;ﾜｲﾔ	HARNESS;WIRE	1					
27	9153197	ﾎｰｽ ｱｯｾﾝ	HOSE ASS'Y	1					
27A	4370423	･ﾎｰｽ	･HOSE	1					
27B	4327293	･ﾌﾟﾛﾃｸﾀ	･PROTECTOR	5					
28	9153203	ﾎｰｽ ｱｯｾﾝ	HOSE ASS'Y	1					
28A	4370368	･ﾎｰｽ	･HOSE	1					
28B	4327293	･ﾌﾟﾛﾃｸﾀ	･PROTECTOR	3					
29	9153204	ﾎｰｽ ｱｯｾﾝ	HOSE ASS'Y	1					
29A	4370369	･ﾎｰｽ	･HOSE	1					
29B	4327293	･ﾌﾟﾛﾃｸﾀ	･PROTECTOR	3					
51	4367413	ﾌﾞﾛｯｸ	BLOCK	2	W				
52	4195689	ｼｰﾄ;ｽｸﾘｭ	SEAT;SCREW	6	W				
53	4352615	ﾌﾞﾛｯｸ	BLOCK	10	W				
54	4352628	ﾌﾟﾚｰﾄ	PLATE	1	W				
55	4352612	ﾌﾞﾛｯｸ	BLOCK	1	W				

自動給脂配管（アーム）〈HG〉〈選択〉
AUTO. LUBLICATE PIPING (ARM)

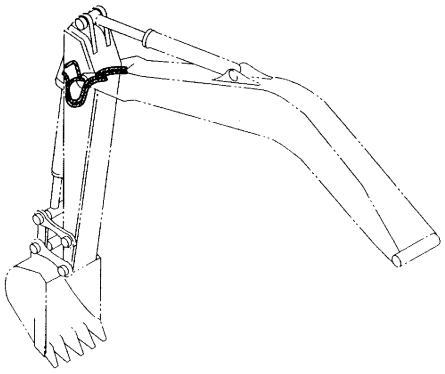

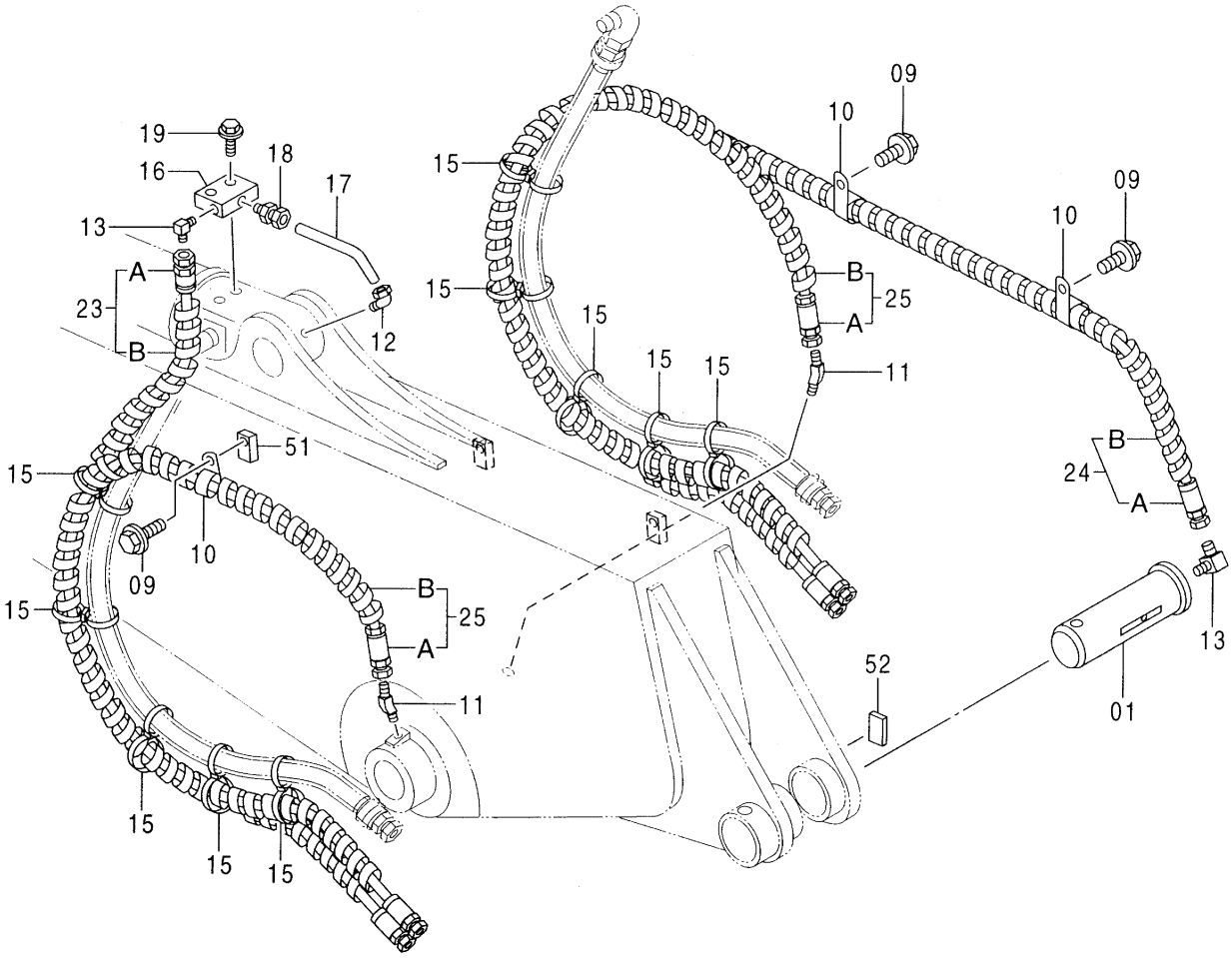

自動給脂配管 (ｱｰﾑ) <HG> <選択>
AUTO. LUBRICATE PIPING (ARM)

040001-

符号 ITEM	部品番号 PART NO.	部品名	PART NAME	数量 Q'TY	サービスコード S.C	適用号機 SERIAL NO.	互換性 ICA	代替部品 REPLACEABLE PART 部品番号 PART NO.	代替部品 REPLACEABLE PART 数量 Q'TY
01	3075335	ﾋﾟﾝ	PIN	1					
09	J011016	ﾎﾞﾙﾄ;ｾﾑｽ	BOLT;SEMS	3					
10	4190275	ｸﾘｯﾌﾟ	CLIP	3					
11	4298745	ｴﾙﾎﾞ;S	ELBOW;S	2					
12	4352674	ﾌｨｯﾃｨﾝｸﾞ;ﾊﾟｲﾌﾟ	FITTING;PIPE	1					
13	4154656	ｴﾙﾎﾞ;S	ELBOW;S	2					
15	4373212	ｸﾘｯﾌﾟ;ﾊﾞﾝﾄﾞ	CLIP;BAND	10					
16	4370986	ﾌﾞﾛｯｸ	BLOCK	1					
17	4370985	ﾊﾟｲﾌﾟ	PIPE	1					
18	4352673	ﾌｨｯﾃｨﾝｸﾞ;ﾊﾟｲﾌﾟ	FITTING;PIPE	1					
19	J011245	ﾎﾞﾙﾄ;ｾﾑｽ	BOLT;SEMS	2					
23	9153198	ﾎｰｽ ｱｯｾﾝ	HOSE ASS'Y	1					
23A	4370364	･ﾎｰｽ	･HOSE	1					
23B	4327293	･ﾌﾟﾛﾃｸﾀ	･PROTECTOR	3					
24	9153199	ﾎｰｽ ｱｯｾﾝ	HOSE ASS'Y	1					
24A	4370365	･ﾎｰｽ	･HOSE	1					
24B	4327293	･ﾌﾟﾛﾃｸﾀ	･PROTECTOR	5					
25	9153202	ﾎｰｽ ｱｯｾﾝ	HOSE ASS'Y	2					
25A	4370367	･ﾎｰｽ	･HOSE	1					
25B	4327293	･ﾌﾟﾛﾃｸﾀ	･PROTECTOR	4					
51	4195689	ｼｰﾄ;ｽｸﾘｭ	SEAT;SCREW	3	W				
52	4371139	ﾌﾟﾚｰﾄ	PLATE	1	W				

バケット 0.19 [新JIS]〈選択〉
BUCKET 0.19 [JIS 94]

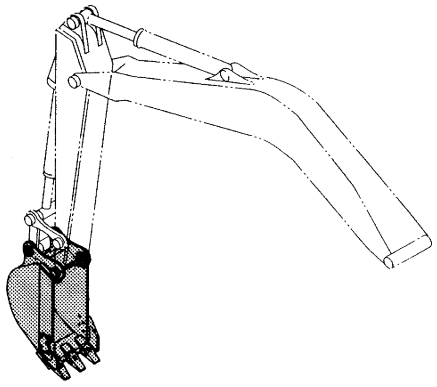

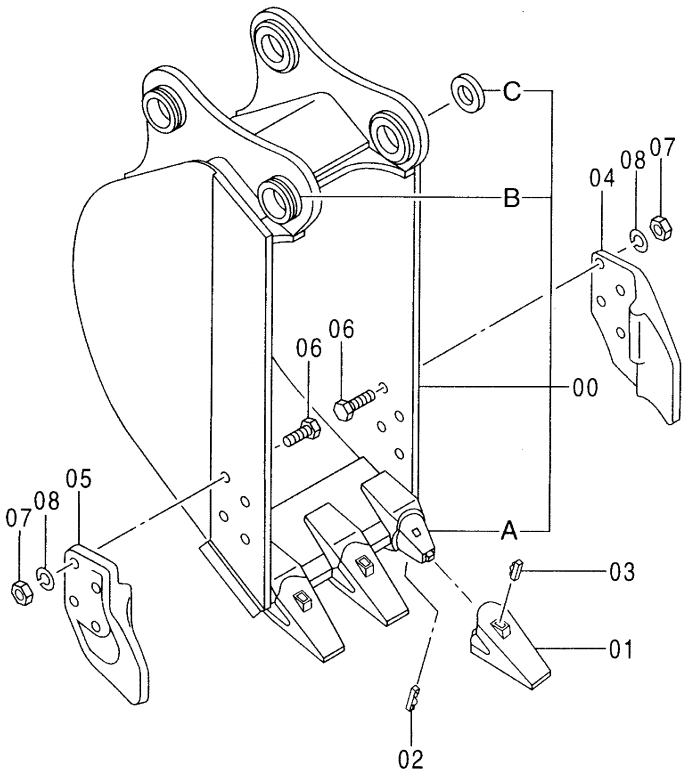

100 { 00A ~1
01 ~1
02 ~1
03 ~1

Ⓜ

バケット 0.19 [新JIS] <選択>
BUCKET 0.19 [JIS94]

001001-

符号 ITEM	部品番号 PART NO.	部品名	PART NAME	数量 Q'TY	サービスコード S.C	適用号機 SERIAL NO.	互換性 ICA	代替部品 REPLACEABLE PART 部品番号 PART NO.	代替部品 REPLACEABLE PART 数量 Q'TY
	9147643	バケット アッセン	BUCKET ASS'Y	1					
00	8064859	・バケット	・BUCKET	1					
00A	4339520	・・アダプタ;ツース	・・ADAPTER;TOOTH	3	WK				
00B	4197033	・・ストッパ	・・STOPPER	2	W				
00C	4175071	・・スペーサ	・・SPACER	1	W				
01	963228	・ポイント;ツース	・POINT;TOOTH	3	K				
02	963229	・ピン;ロック	・PIN;LOCK	3	K				
03	963227	・ラバー;ロック	・RUBBER;LOCK	3	K				
04	2015428	・カッタ;サイド	・CUTTER;SIDE	1					
05	2015429	・カッタ;サイド	・CUTTER;SIDE	1					
06	J932060	・ボルト	・BOLT	8					
07	J951020	・ナット	・NUT	8					
08	A590920	・ワッシャ;スプリング	・WASHER;SPRING	8					
100	9153139	キット;ポイント	KIT;POINT	3					

バケット 0.3 [新JIS]〈選択〉
BUCKET 0.3 [JIS 94]

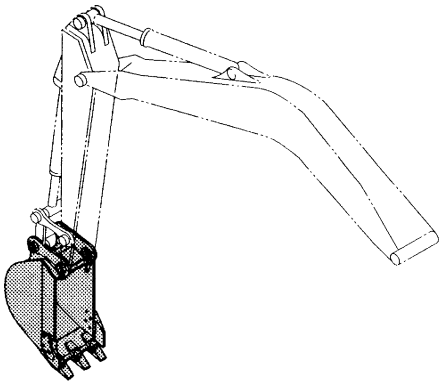

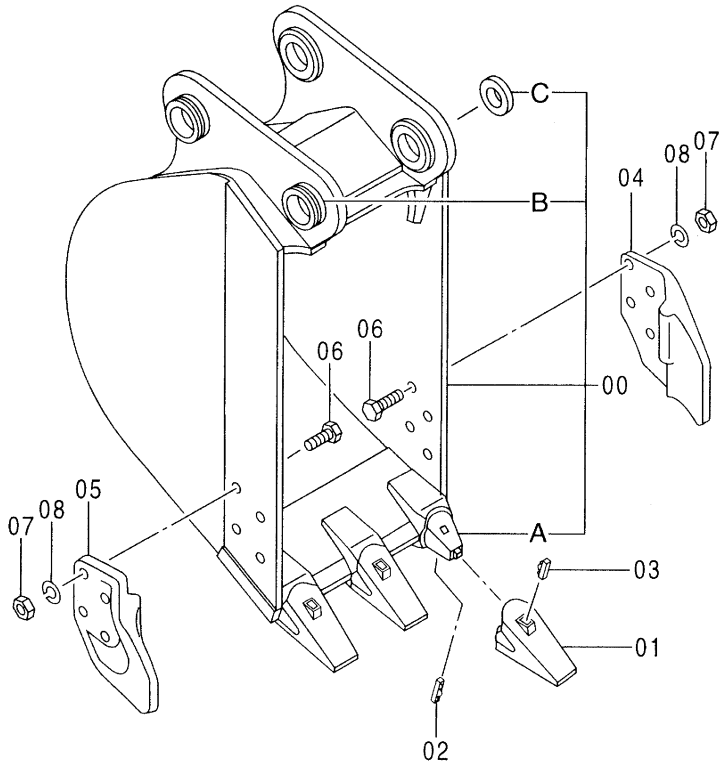

100	00A	～1
	01	～1
	02	～1
	03	～1

Ⓜ

バケット 0.3 [新JIS] <選択>
BUCKET 0.3 [JIS94]

001001-

符号 ITEM	部品番号 PART NO.	部品名	PART NAME	数量 Q'TY	サービスコード S.C	適用号機 SERIAL NO.	互換性 ICA	代替部品 REPLACEABLE PART 部品番号 PART NO.	代替部品 REPLACEABLE PART 数量 Q'TY
	9150625	バケット アッセン	BUCKET ASS'Y	1					
00	8065912	・バケット	・BUCKET	1					
00A	4339520	・・アダプタ;ツース	・・ADAPTER;TOOTH	3	WK				
00B	4197033	・・ストッパ	・・STOPPER	2	W				
00C	4175071	・・スペーサ	・・SPACER	1	W				
01	963228	・ポイント;ツース	・POINT;TOOTH	3	K				
02	963229	・ピン;ロック	・PIN;LOCK	3	K				
03	963227	・ラバー;ロック	・RUBBER;LOCK	3	K				
04	2015428	・カッタ;サイド	・CUTTER;SIDE	1					
05	2015429	・カッタ;サイド	・CUTTER;SIDE	1					
06	J932060	・ボルト	・BOLT	8					
07	J951020	・ナット	・NUT	8					
08	A590920	・ワッシャ;スプリング	・WASHER;SPRING	8					
100	9153139	キット;ポイント	KIT;POINT	3					

バケット 0.4 [新JIS]〈選択〉
BUCKET 0.4 [JIS 94]

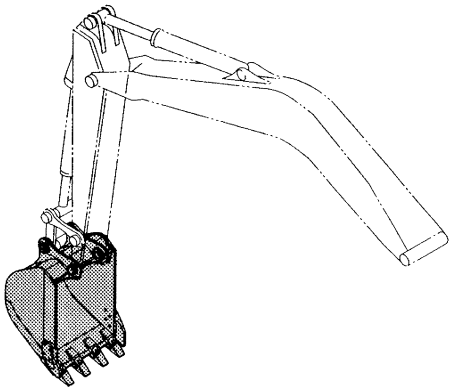

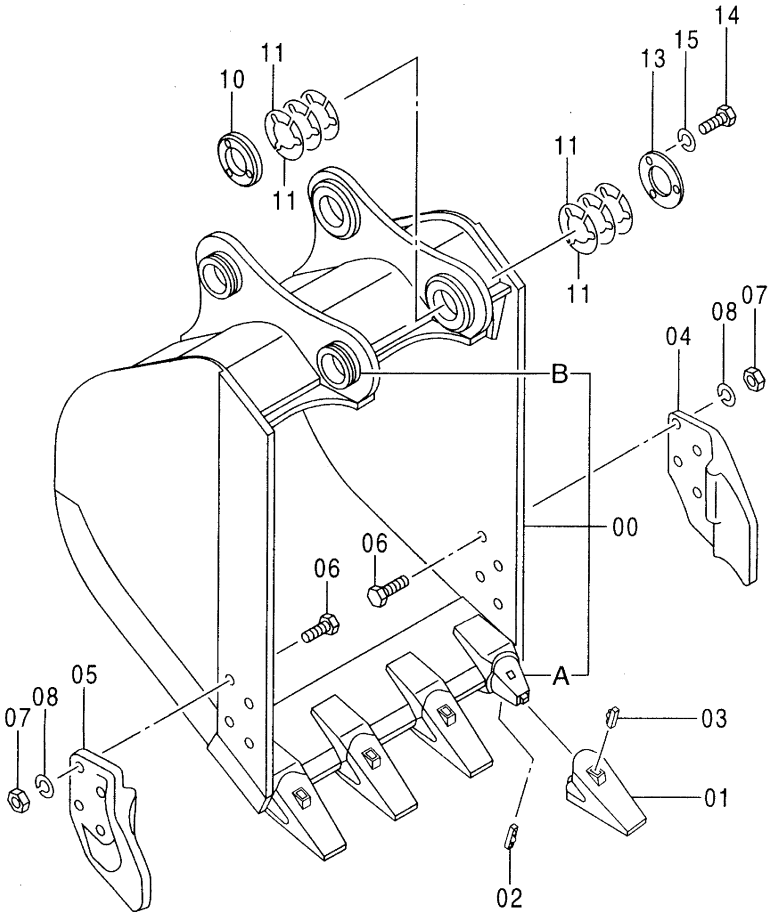

100 { 00A ～1
01 ～1
02 ～1
03 ～1

Ⓜ

バケット 0.4 [新JIS] <選択>
BUCKET 0.4 [JIS94]

001001-

符号 ITEM	部品番号 PART NO.	部品名	PART NAME	数量 Q'TY	サービスコード S.C	適用号機 SERIAL NO.	互換性 ICA	代替部品 REPLACEABLE PART 部品番号 PART NO.	代替部品 REPLACEABLE PART 数量 Q'TY
	9150664	バケット アッセン	BUCKET ASS'Y	1					
00	8065924	・バケット	・BUCKET	1					
00A	4339520	・・アダプタ;ツース	・・ADAPTER;TOOTH	4	WK				
00B	4197033	・・ストッパ	・・STOPPER	2	W				
01	963228	・ポイント;ツース	・POINT;TOOTH	4	K				
02	963229	・ピン;ロック	・PIN;LOCK	4	K				
03	963227	・ラバー;ロック	・RUBBER;LOCK	4	K				
04	2015428	・カッタ;サイド	・CUTTER;SIDE	1					
05	2015429	・カッタ;サイド	・CUTTER;SIDE	1					
06	J932060	・ボルト	・BOLT	8					
07	J951020	・ナット	・NUT	8					
08	A590920	・ワッシャ;スプリング	・WASHER;SPRING	8					
10	4276384	・ボス	・BOSS	1					
11	4276386	・シム 1.0	・SHIM 1.0	12	R				
13	4276385	・プレート	・PLATE	1					
14	J901275	・ボルト	・BOLT	3					
15	A590912	・ワッシャ;スプリング	・WASHER;SPRING	3					
100	9153139	キット;ポイント	KIT;POINT	4					

バケット 0.45 [新JIS]〈選択〉
BUCKET 0.45 [JIS 94]

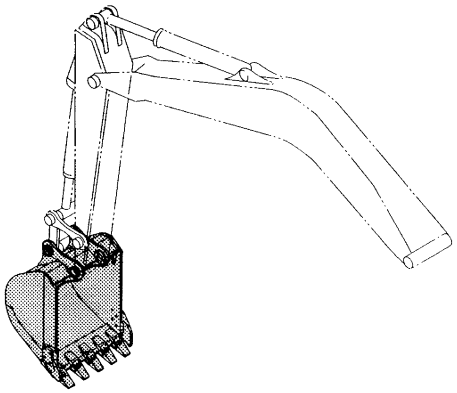

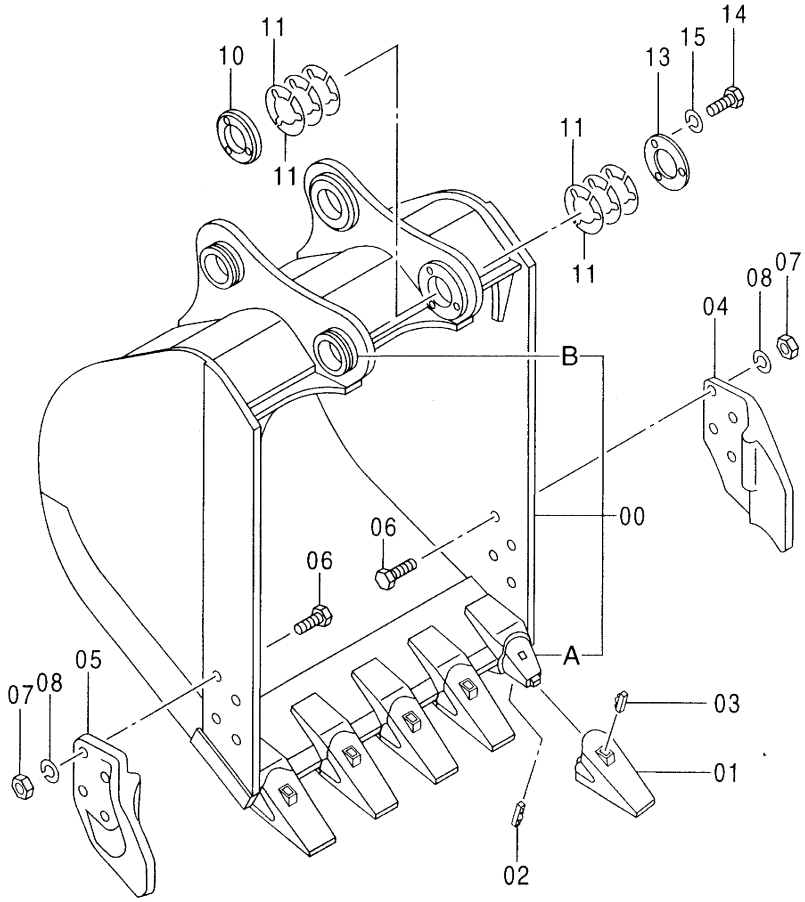

100 { 00A ~1
01 ~1
02 ~1
03 ~1

Ⓜ

バケット 0.45 [新JIS] <選択>
BUCKET 0.45 [JIS94]

001001-

符号 ITEM	部品番号 PART NO.	部品名	PART NAME	数量 Q'TY	サービスコード S.C	適用号機 SERIAL NO.	互換性 ICA	代替部品 REPLACEABLE PART 部品番号 PART NO.	代替部品 REPLACEABLE PART 数量 Q'TY
	9150685	バケット アッセン	BUCKET ASS'Y	1					
00	8065932	・バケット	・BUCKET	1					
00A	4339520	・・アダプタ;ツース	・・ADAPTER;TOOTH	5	WK				
00B	4197033	・・ストッパ	・・STOPPER	2	W				
01	963228	・ポイント;ツース	・POINT;TOOTH	5	K				
02	963229	・ピン;ロック	・PIN;LOCK	5	K				
03	963227	・ラバー;ロック	・RUBBER;LOCK	5	K				
04	2015428	・カッタ;サイド	・CUTTER;SIDE	1					
05	2015429	・カッタ;サイド	・CUTTER;SIDE	1					
06	J932060	・ボルト	・BOLT	8					
07	J951020	・ナット	・NUT	8					
08	A590920	・ワッシャ;スプリング	・WASHER;SPRING	8					
10	4276384	・ボス	・BOSS	1					
11	4276386	・シム 1.0	・SHIM 1.0	12	R				
13	4276385	・プレート	・PLATE	1					
14	J901275	・ボルト	・BOLT	3					
15	A590912	・ワッシャ;スプリング	・WASHER;SPRING	3					
100	9153139	キット;ポイント	KIT;POINT	5					

バケット 0.5 [新JIS] 〈選択〉
BUCKET 0.5 [JIS 94]

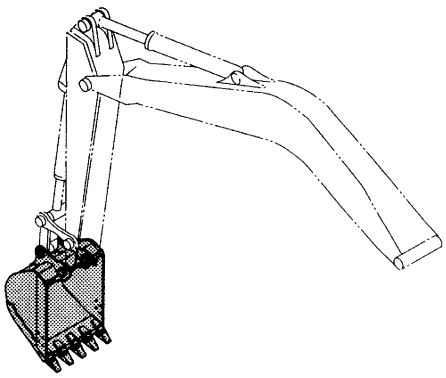

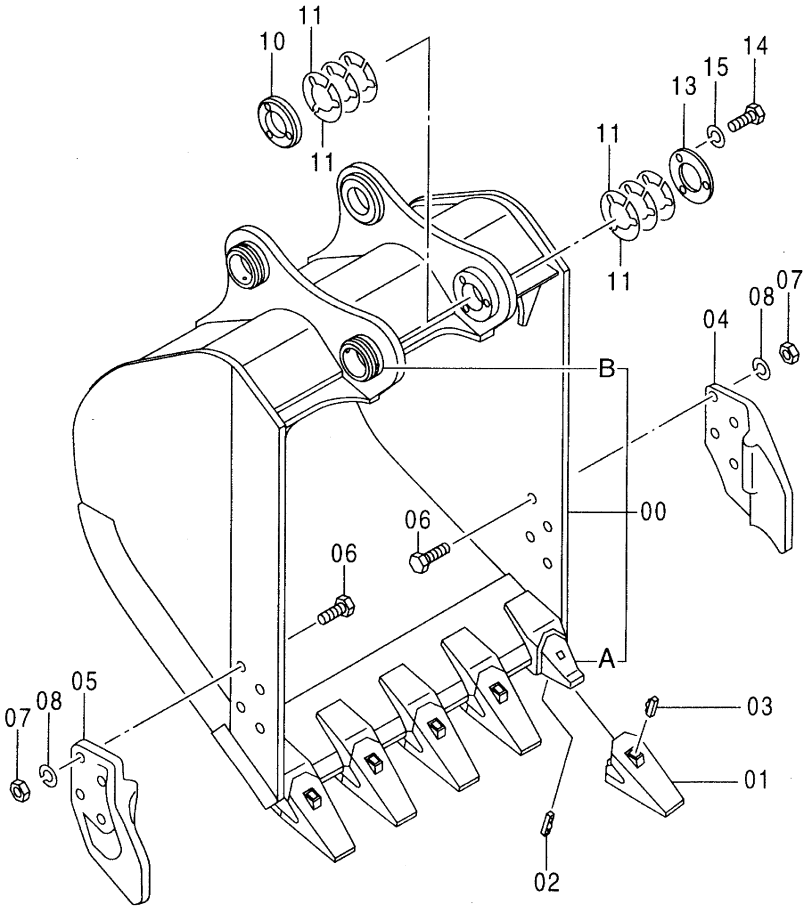

100 { 00A ~1
01 ~1
02 ~1
03 ~1

Ⓜ

バケット 0.5 [新JIS] <選択>
BUCKET 0.5 [JIS94]

001001-

符号 ITEM	部品番号 PART NO.	部品名	PART NAME	数量 Q'TY	サービスコード S.C	適用号機 SERIAL NO.	互換性 ICA	代替部品 REPLACEABLE PART 部品番号 PART NO.	代替部品 REPLACEABLE PART 数量 Q'TY
	9149826	バケット アッセン	BUCKET ASS'Y	1					
00	8065579	・バケット	・BUCKET	1					
00A	4339520	・・アダプタ;ツース	・・ADAPTER;TOOTH	5	WK				
00B	4197033	・・ストッパ	・・STOPPER	2	W				
01	963228	・ポイント;ツース	・POINT;TOOTH	5	K				
02	963229	・ピン;ロック	・PIN;LOCK	5	K				
03	963227	・ラバー;ロック	・RUBBER;LOCK	5	K				
04	2015428	・カッタ;サイド	・CUTTER;SIDE	1					
05	2015429	・カッタ;サイド	・CUTTER;SIDE	1					
06	J932060	・ボルト	・BOLT	8					
07	J951020	・ナット	・NUT	8					
08	A590920	・ワッシャ;スプリング	・WASHER;SPRING	8					
10	4276384	・ボス	・BOSS	1					
11	4276386	・シム 1.0	・SHIM 1.0	12	R				
13	4276385	・プレート	・PLATE	1					
14	J901275	・ボルト	・BOLT	3					
15	A590912	・ワッシャ;スプリング	・WASHER;SPRING	3					
100	9153139	キット;ポイント	KIT;POINT	5					

K バケット 0.5 [新JIS]〈選択〉
K BUCKET 0.5 [JIS 94]

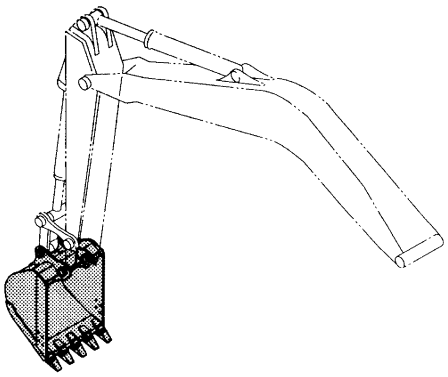

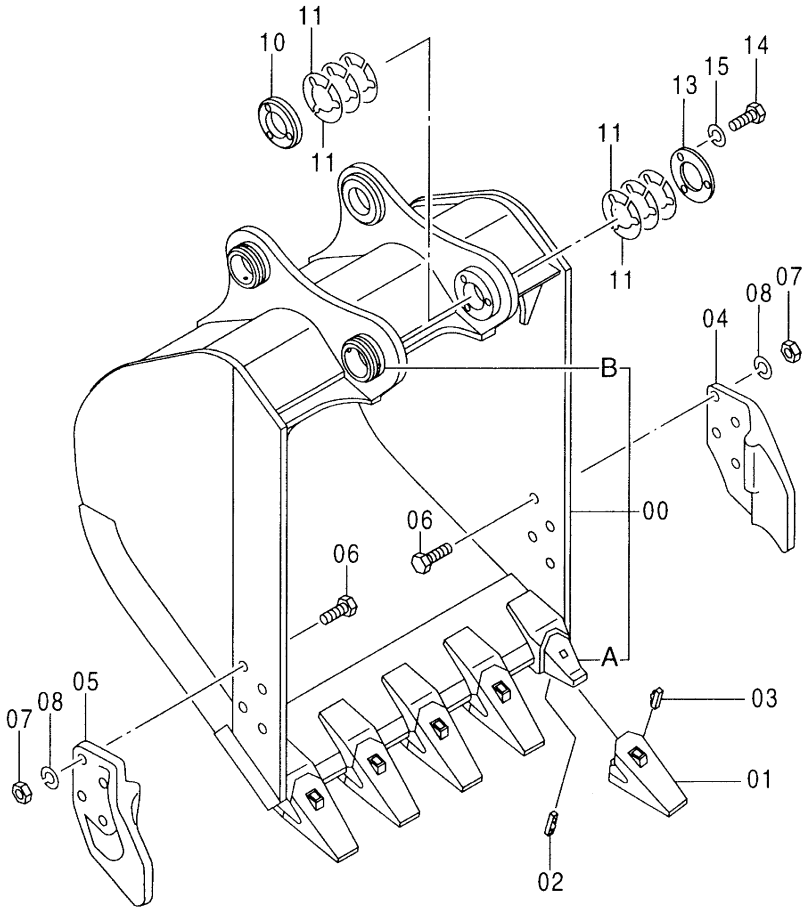

100 { 00A ~1
01 ~1
02 ~1
03 ~1

K ﾊﾞｹｯﾄ 0.5 [新JIS] <選択>
K BUCKET 0.5 [JIS94]

001001-

符号 ITEM	部品番号 PART NO.	部品名	PART NAME	数量 Q'TY	サービスコード S.C	適用号機 SERIAL NO.	互換性 ICA	代替部品 REPLACEABLE PART 部品番号 PART NO.	代替部品 REPLACEABLE PART 数量 Q'TY
	+++++++	ﾊﾞｹｯﾄ ｱｯｾﾝ	BUCKET ASS'Y	1					
00	+++++++	･ﾊﾞｹｯﾄ	･BUCKET	1					
00A	4339520	･･ｱﾀﾞﾌﾟﾀ;ﾂｰｽ	･･ADAPTER;TOOTH	5	WK				
00B	4197033	･･ｽﾄｯﾊﾟ	･･STOPPER	2	W				
01	963228	･ﾎﾟｲﾝﾄ;ﾂｰｽ	･POINT;TOOTH	5	K				
02	963229	･ﾋﾟﾝ;ﾛｯｸ	･PIN;LOCK	5	K				
03	963227	･ﾗﾊﾞｰ;ﾛｯｸ	･RUBBER;LOCK	5	K				
04	2015428	･ｶｯﾀ;ｻｲﾄﾞ	･CUTTER;SIDE	1					
05	2015429	･ｶｯﾀ;ｻｲﾄﾞ	･CUTTER;SIDE	1					
06	J932060	･ﾎﾞﾙﾄ	･BOLT	8					
07	J951020	･ﾅｯﾄ	･NUT	8					
08	A590920	･ﾜｯｼｬ;ｽﾌﾟﾘﾝｸﾞ	･WASHER;SPRING	8					
10	4276384	･ﾎﾞｽ	･BOSS	1					
11	4276386	･ｼﾑ 1.0	･SHIM 1.0	12	R				
13	4276385	･ﾌﾟﾚｰﾄ	･PLATE	1					
14	J901275	･ﾎﾞﾙﾄ	･BOLT	3					
15	A590912	･ﾜｯｼｬ;ｽﾌﾟﾘﾝｸﾞ	･WASHER;SPRING	3					
100	9153139	ｷｯﾄ;ﾎﾟｲﾝﾄ	KIT;POINT	5					

H バケット 0.5 [新JIS]〈選択〉
H BUCKET 0.5 [JIS 94]

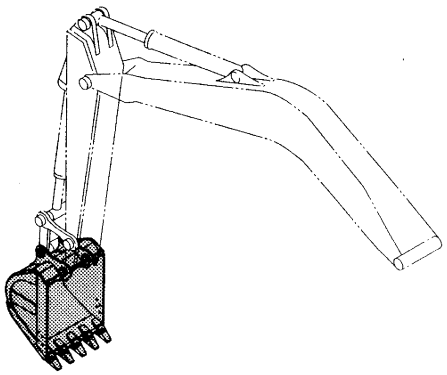

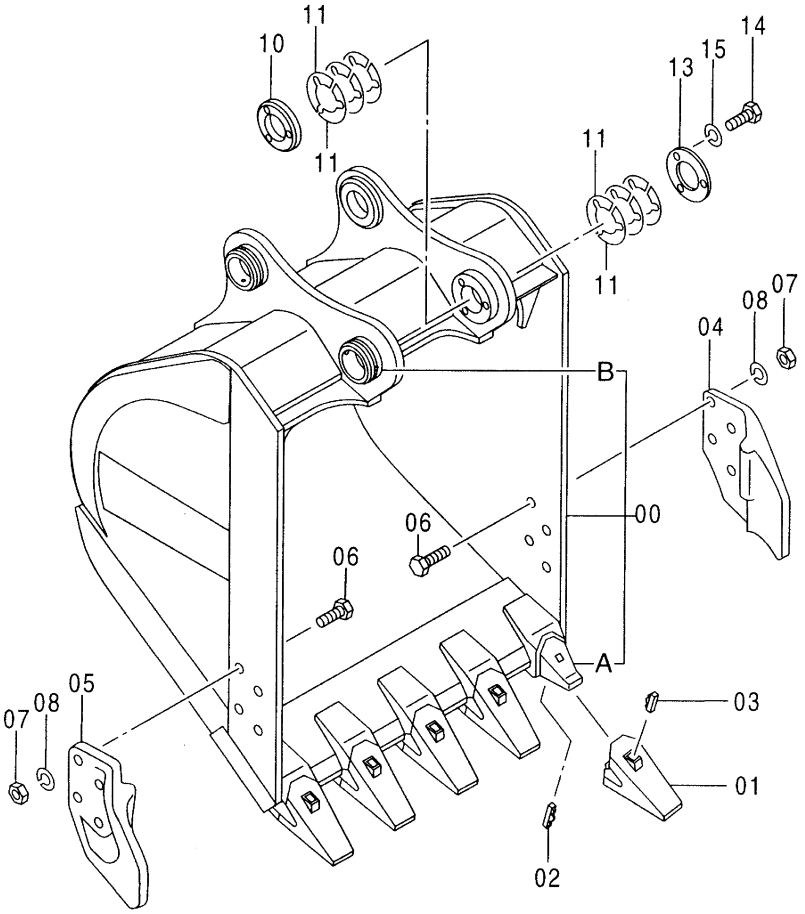

100 { 00A ~1
01 ~1
02 ~1
03 ~1

Ⓜ

H ﾊﾞｹｯﾄ 0.5 [新JIS] <選択>
H BUCKET 0.5 [JIS94]

001001-

符号 ITEM	部品番号 PART NO.	部品名	PART NAME	数量 Q'TY	サービスコード S.C	適用号機 SERIAL NO.	互換性 ICA	代替部品 REPLACEABLE PART 部品番号 PART NO.	代替部品 REPLACEABLE PART 数量 Q'TY
	9150757	ﾊﾞｹｯﾄ ｱｯｾﾝ	BUCKET ASS'Y	1					
00	8065962	･ﾊﾞｹｯﾄ	･BUCKET	1					
00A	4339520	･･ｱﾀﾞﾌﾟﾀ;ﾂｰｽ	･･ADAPTER;TOOTH	5	WK				
00B	4197033	･･ｽﾄｯﾊﾟ	･･STOPPER	2	W				
01	963228	･ﾎﾟｲﾝﾄ;ﾂｰｽ	･POINT;TOOTH	5	K				
02	963229	･ﾋﾟﾝ;ﾛｯｸ	･PIN;LOCK	5	K				
03	963227	･ﾗﾊﾞｰ;ﾛｯｸ	･RUBBER;LOCK	5	K				
04	2015428	･ｶｯﾀ;ｻｲﾄﾞ	･CUTTER;SIDE	1					
05	2015429	･ｶｯﾀ;ｻｲﾄﾞ	･CUTTER;SIDE	1					
06	J932065	･ﾎﾞﾙﾄ	･BOLT	8					
07	J951020	･ﾅｯﾄ	･NUT	8					
08	A590920	･ﾜｯｼｬ;ｽﾌﾟﾘﾝｸﾞ	･WASHER;SPRING	8					
10	4276384	･ﾎﾞｽ	･BOSS	1					
11	4276386	･ｼﾑ 1.0	･SHIM 1.0	12	R				
13	4276385	･ﾌﾟﾚｰﾄ	･PLATE	1					
14	J901275	･ﾎﾞﾙﾄ	･BOLT	3					
15	A590912	･ﾜｯｼｬ;ｽﾌﾟﾘﾝｸﾞ	･WASHER;SPRING	3					
100	9153139	ｷｯﾄ;ﾎﾟｲﾝﾄ	KIT;POINT	5					

バケット 0.59 [新JIS]〈選択〉
BUCKET 0.59 [JIS 94]

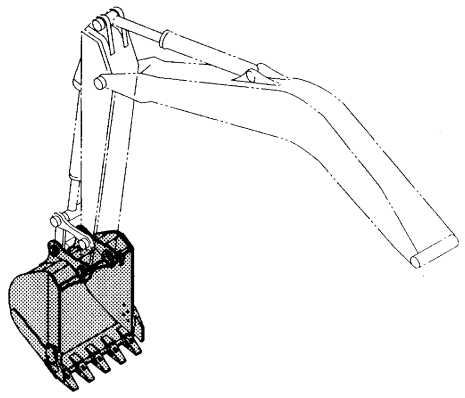

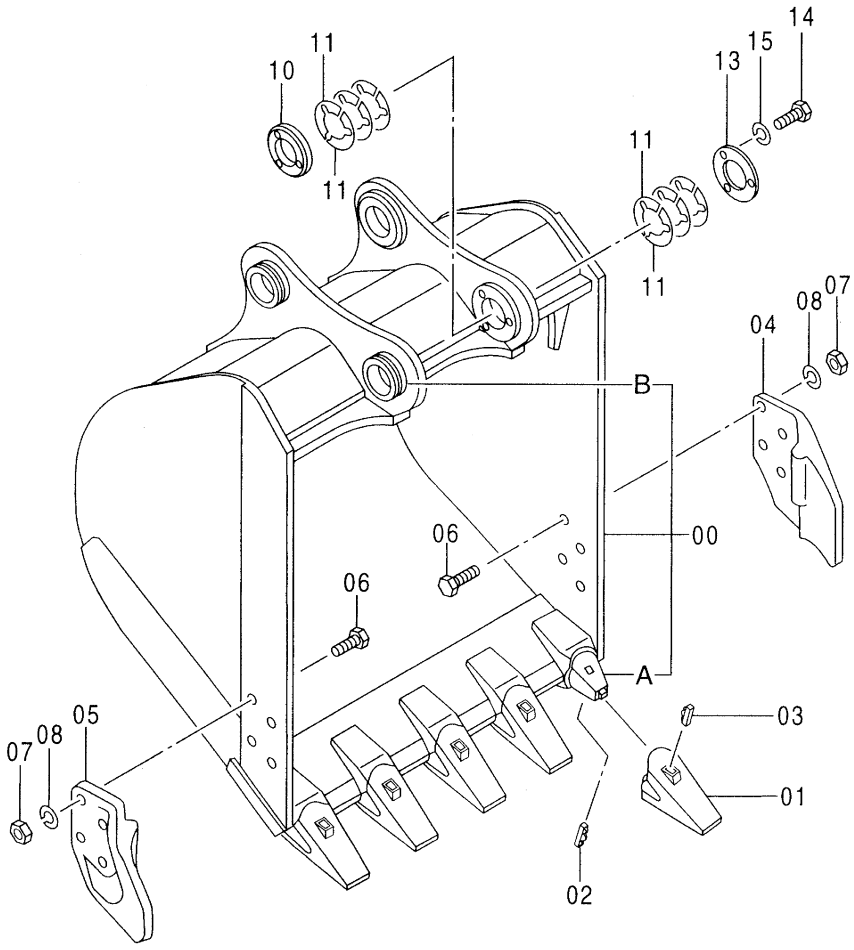

100 { 00A ~1
01 ~1
02 ~1
03 ~1

Ⓜ

バケット 0.59 [新JIS] <選択>
BUCKET 0.59 [JIS94]

001001-

符号 ITEM	部品番号 PART NO.	部品名	PART NAME	数量 Q'TY	サービスコード S.C	適用号機 SERIAL NO.	互換性 ICA	代替部品 REPLACEABLE PART 部品番号 PART NO.	代替部品 REPLACEABLE PART 数量 Q'TY
	9150718	バケット アッセン	BUCKET ASS'Y	1					
00	8065943	・バケット	・BUCKET	1					
00A	4339520	・・アダプタ;ツース	・・ADAPTER;TOOTH	5	WK				
00B	4197033	・・ストッパ	・・STOPPER	2	W				
01	963228	・ポイント;ツース	・POINT;TOOTH	5	K				
02	963229	・ピン;ロック	・PIN;LOCK	5	K				
03	963227	・ラバー;ロック	・RUBBER;LOCK	5	K				
04	2015428	・カッタ;サイド	・CUTTER;SIDE	1					
05	2015429	・カッタ;サイド	・CUTTER;SIDE	1					
06	J932060	・ボルト	・BOLT	8					
07	J951020	・ナット	・NUT	8					
08	A590920	・ワッシャ;スプリング	・WASHER;SPRING	8					
10	4276384	・ボス	・BOSS	1					
11	4276386	・シム 1.0	・SHIM 1.0	12	R				
13	4276385	・プレート	・PLATE	1					
14	J901275	・ボルト	・BOLT	3					
15	A590912	・ワッシャ;スプリング	・WASHER;SPRING	3					
100	9153139	キット;ポイント	KIT;POINT	5					

バケット 0.66 [新JIS]〈選択〉
BUCKET 0.66 [JIS 94]

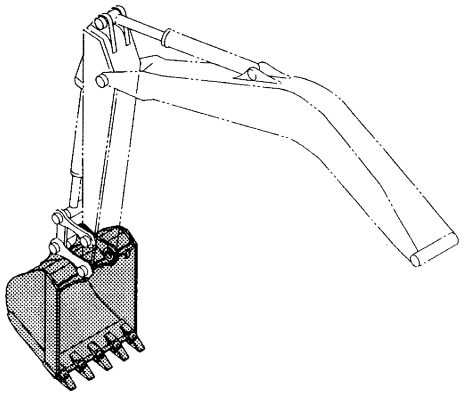

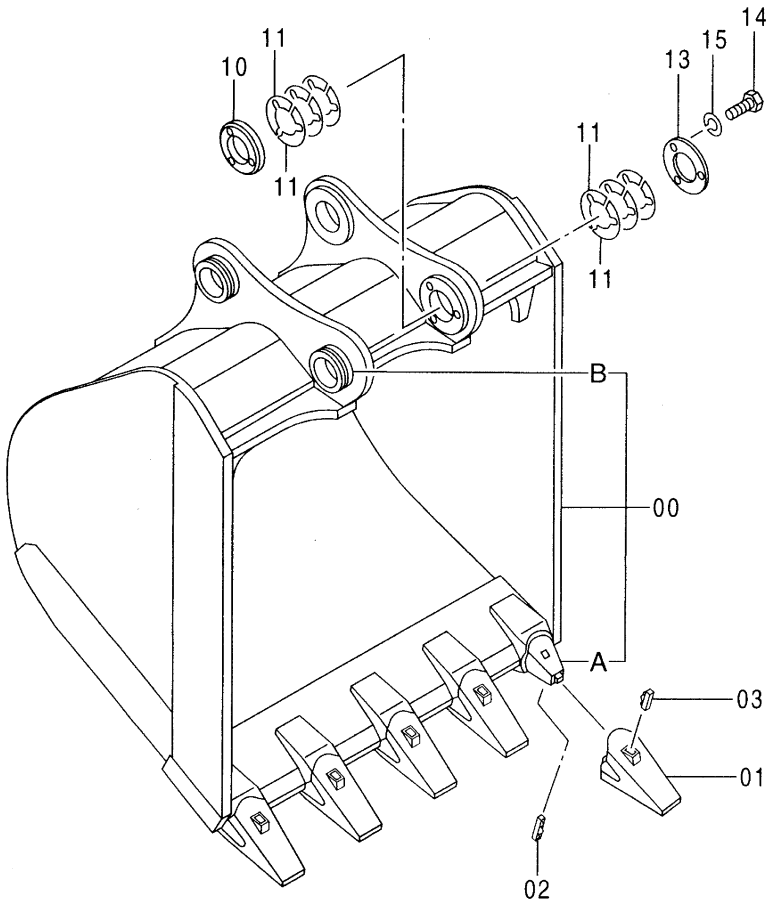

100	00A	~1
	01	~1
	02	~1
	03	~1

Ⓜ

バケット 0.66 [新JIS] <選択>
BUCKET 0.66 [JIS94]

001001-

符号 ITEM	部品番号 PART NO.	部品名	PART NAME	数量 Q'TY	サービスコード S.C	適用号機 SERIAL NO.	互換性 ICA	代替部品 REPLACEABLE PART 部品番号 PART NO.	代替部品 REPLACEABLE PART 数量 Q'TY
	9150752	バケット アッセン	BUCKET ASS'Y	1					
00	8065960	・バケット	・BUCKET	1					
00A	4339520	・・アダプタ;ツース	・・ADAPTER;TOOTH	5	WK				
00B	4197033	・・ストッパ	・・STOPPER	2	W				
01	963228	・ポイント;ツース	・POINT;TOOTH	5	K				
02	963229	・ピン;ロック	・PIN;LOCK	5	K				
03	963227	・ラバー;ロック	・RUBBER;LOCK	5	K				
10	4276384	・ボス	・BOSS	1					
11	4276386	・シム 1.0	・SHIM 1.0	12	R				
13	4276385	・プレート	・PLATE	1					
14	J901275	・ボルト	・BOLT	3					
15	A590912	・ワッシャ;スプリング	・WASHER;SPRING	3					
100	9153139	キット;ポイント	KIT;POINT	5					

横ピンバケット 0.5 [新JIS] 〈選択〉
SIDE-PIN TYPE BUCKET 0.5 [JIS 94]

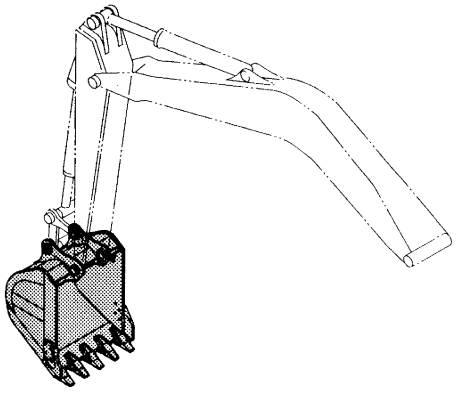

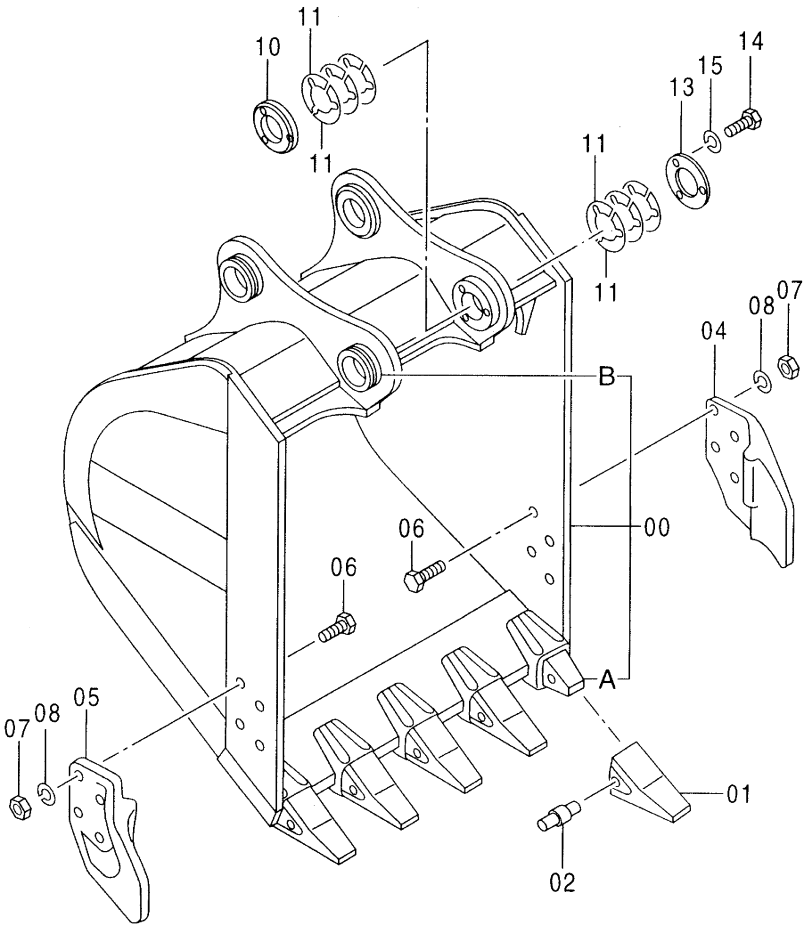

Ⓜ

横ピン バケット 0.5 [新JIS] <選択>
SIDE-PIN TYPE BUCKET 0.5 [JIS94]

001001-

符号 ITEM	部品番号 PART NO.	部品名	PART NAME	数量 Q'TY	サービスコード S.C	適用号機 SERIAL NO.	互換性 ICA	代替部品 REPLACEABLE PART 部品番号 PART NO.	代替部品 REPLACEABLE PART 数量 Q'TY
	9151548	バケット アッセン	BUCKET ASS'Y	1					
00	8066168	・バケット	・BUCKET	1					
00A	4366118	・・アダプタ;ツース	・・ADAPTER;TOOTH	5	W				
00B	4197033	・・ストッパ	・・STOPPER	2	W				
01	4364121	・ポイント;ツース	・POINT;TOOTH	5					
02	4364125	・ピン	・PIN	5					
04	2015428	・カッタ;サイド	・CUTTER;SIDE	1					
05	2015429	・カッタ;サイド	・CUTTER;SIDE	1					
06	J932065	・ボルト	・BOLT	8					
07	J951020	・ナット	・NUT	8					
08	A590920	・ワッシャ;スプリング	・WASHER;SPRING	8					
10	4276384	・ボス	・BOSS	1					
11	4276386	・シム 1.0	・SHIM 1.0	12	R				
13	4276385	・プレート	・PLATE	1					
14	J901275	・ボルト	・BOLT	3					
15	A590912	・ワッシャ;スプリング	・WASHER;SPRING	3					

1本爪リッパ〈選択〉
ONE-POINT RIPPER

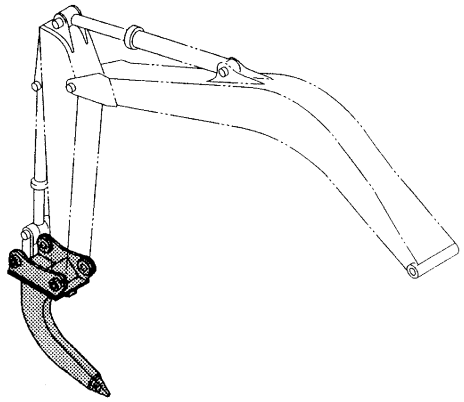

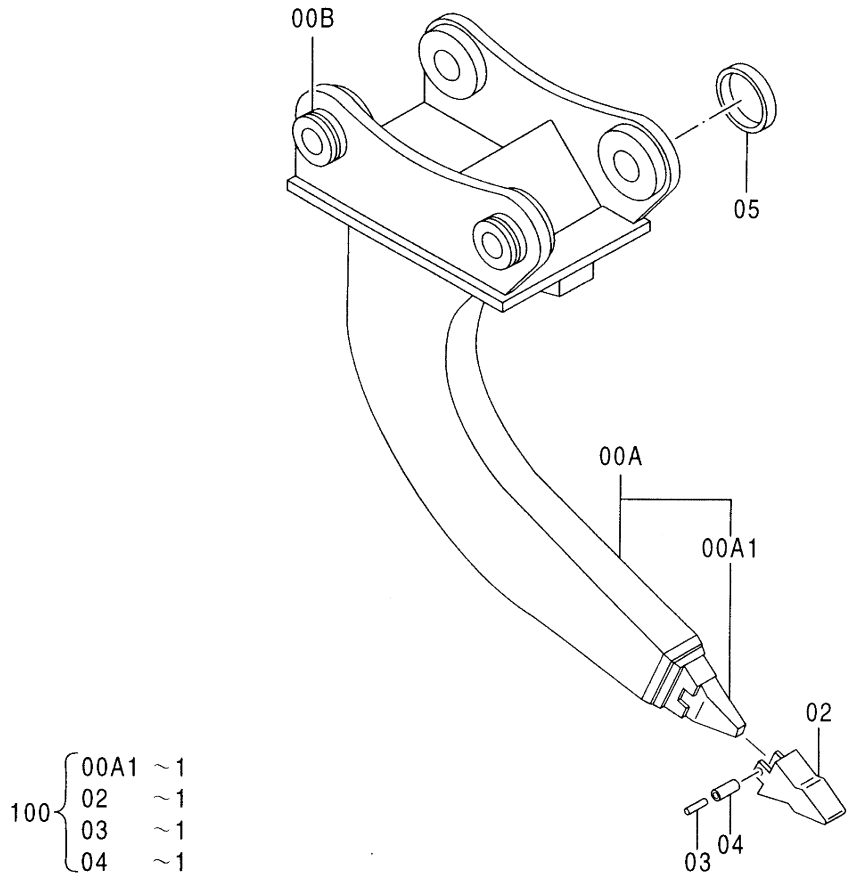

100	00A1	～1
	02	～1
	03	～1
	04	～1

Ⓜ

1本爪ﾘｯﾊﾟ <選択>
ONE-POINT RIPPER

001001-

符号 ITEM	部品番号 PART NO.	部品名	PART NAME	数量 Q'TY	サービスコード S.C	適用号機 SERIAL NO.	互換性 ICA	代替部品 REPLACEABLE PART 部品番号 PART NO.	代替部品 REPLACEABLE PART 数量 Q'TY
	9107754	1ﾎﾟﾝﾂﾞﾒ ﾘｯﾊﾟ ｱｯｾﾝ	ONE-POINT RIPPER ASS'Y	1					
00A-B	9107753	･ﾘｯﾊﾟ	･RIPPER	1					
00A	6012320	･･ﾘｯﾊﾟ	･･RIPPER	1					
00A1	971376	･･･ﾉｰｽﾞ	･･･NOSE	1	WK				
00B	4197033	･･ｽﾄｯﾊﾟ	･･STOPPER	2	W				
02	971377	･ﾎﾟｲﾝﾄ;ﾂｰｽ	･POINT;TOOTH	1	K				
03	971378	･ﾋﾟﾝ	･PIN	1	K				
04	971379	･ﾌﾞｯｼﾝｸﾞ;ﾗﾊﾞｰ	･BUSHING;RUBBER	1	K				
05	4175071	･ｽﾍﾟｰｻ	･SPACER	1					
100	9042616	ｷｯﾄ;ﾎﾟｲﾝﾄ	KIT;POINT	1					

法面バケット〈選択〉
SLOPE–FINISHING BLADE

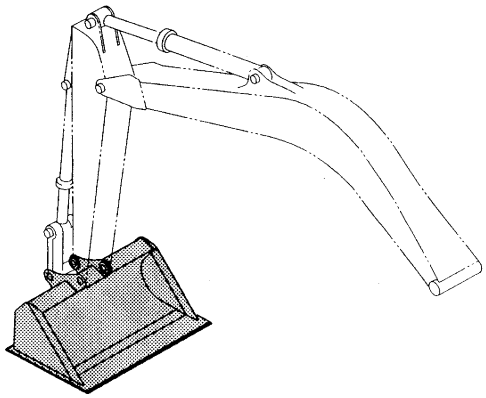

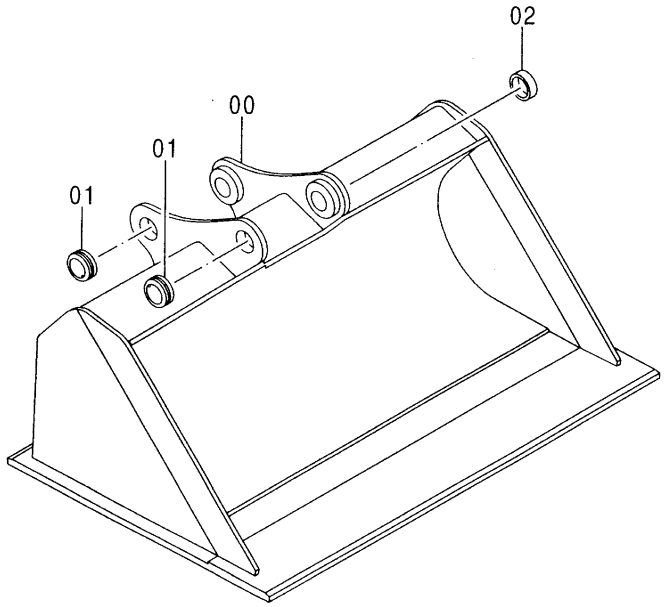

Ⓜ

法面ﾊﾞｹｯﾄ <選択>
SLOPE-FINISHING BLADE

001001-

符号 ITEM	部品番号 PART NO.	部品名	PART NAME	数量 Q'TY	サービスコード S.C	適用号機 SERIAL NO.	互換性 ICA	代替部品 REPLACEABLE PART 部品番号 PART NO.	代替部品 REPLACEABLE PART 数量 Q'TY
	9107805	ﾉﾘﾒﾝ ﾊﾞｹｯﾄ ｱｯｾﾝ	SLOPE-FINISHING BLADE	1					
00	6012242	・ｽﾛｰﾌﾟ ﾌｲﾆｯｼｲﾝｸﾞ	・SLOPE-FINISHING	1					
01	4197033	・ｽﾄｯﾊﾟ	・STOPPER	2	W				
02	4175071	・ｽﾍﾟｰｻ	・SPACER	1	W				

クラムシェルバケット (1) 〈選択〉
CLAMSHELL BUCKET (1)

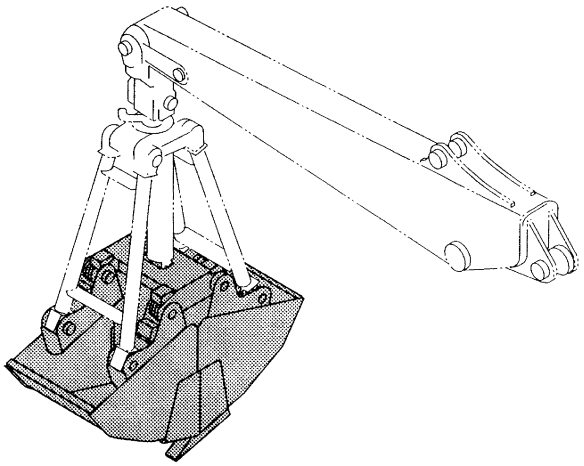

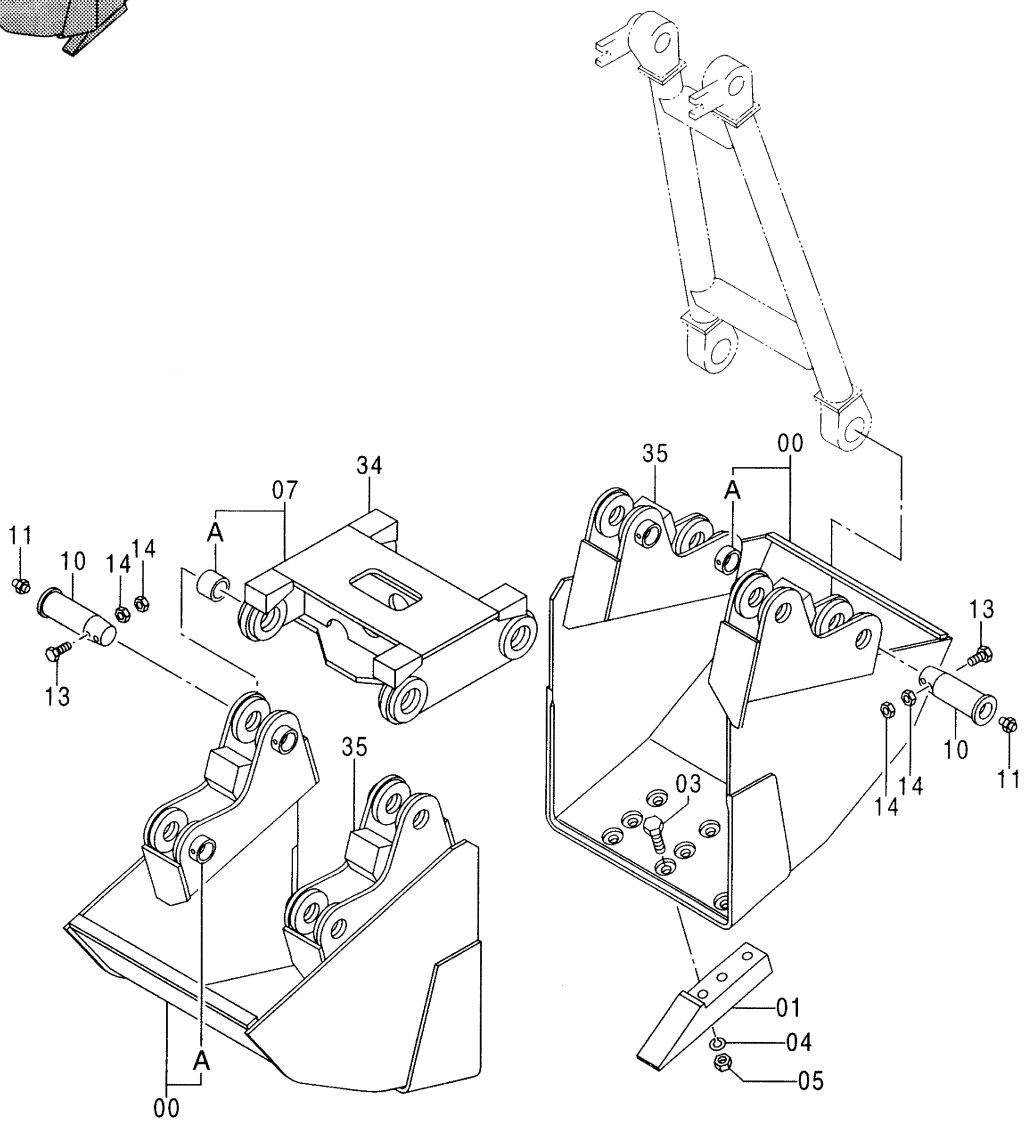

Ⓜ

クラムシェル バケット (1) <選択>
CLAMSHELL BUCKET (1)

001001-

符号 ITEM	部品番号 PART NO.	部品名	PART NAME	数量 Q'TY	サービスコード S.C	適用号機 SERIAL NO.	互換性 ICA	代替部品 REPLACEABLE PART 部品番号 PART NO.	代替部品 REPLACEABLE PART 数量 Q'TY
00	9020913	シェル	SHELL	2					
00A	498672	・スペーサ	・SPACER	4	W				
01	452632	ツース	TOOTH	6					
03	447167	ボルト	BOLT	18					
04	A590922	ワッシャ;スプリング	WASHER;SPRING	18					
05	452064	ナット	NUT	18					
07	9020914	フレーム	FRAME	1					
07A	443976	・ブッシング	・BUSHING	4					
10	316694	ピン	PIN	8					
11	J75481	フィッテング;グリース	FITTING;GREASE	8					
13	M121290	ボルト	BOLT	8					
14	M511210	ナット	NUT	16					
34	492271	ストッパ	STOPPER	4	W				
35	492272	ストッパ	STOPPER	4	W				

クラムシェルバケット (2) 〈選択〉
CLAMSHELL BUCKET (2)

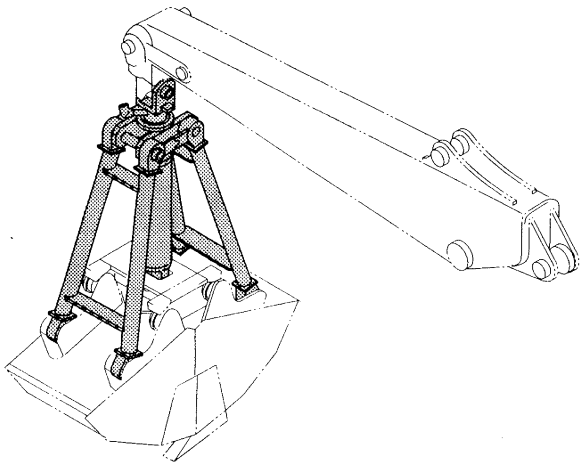

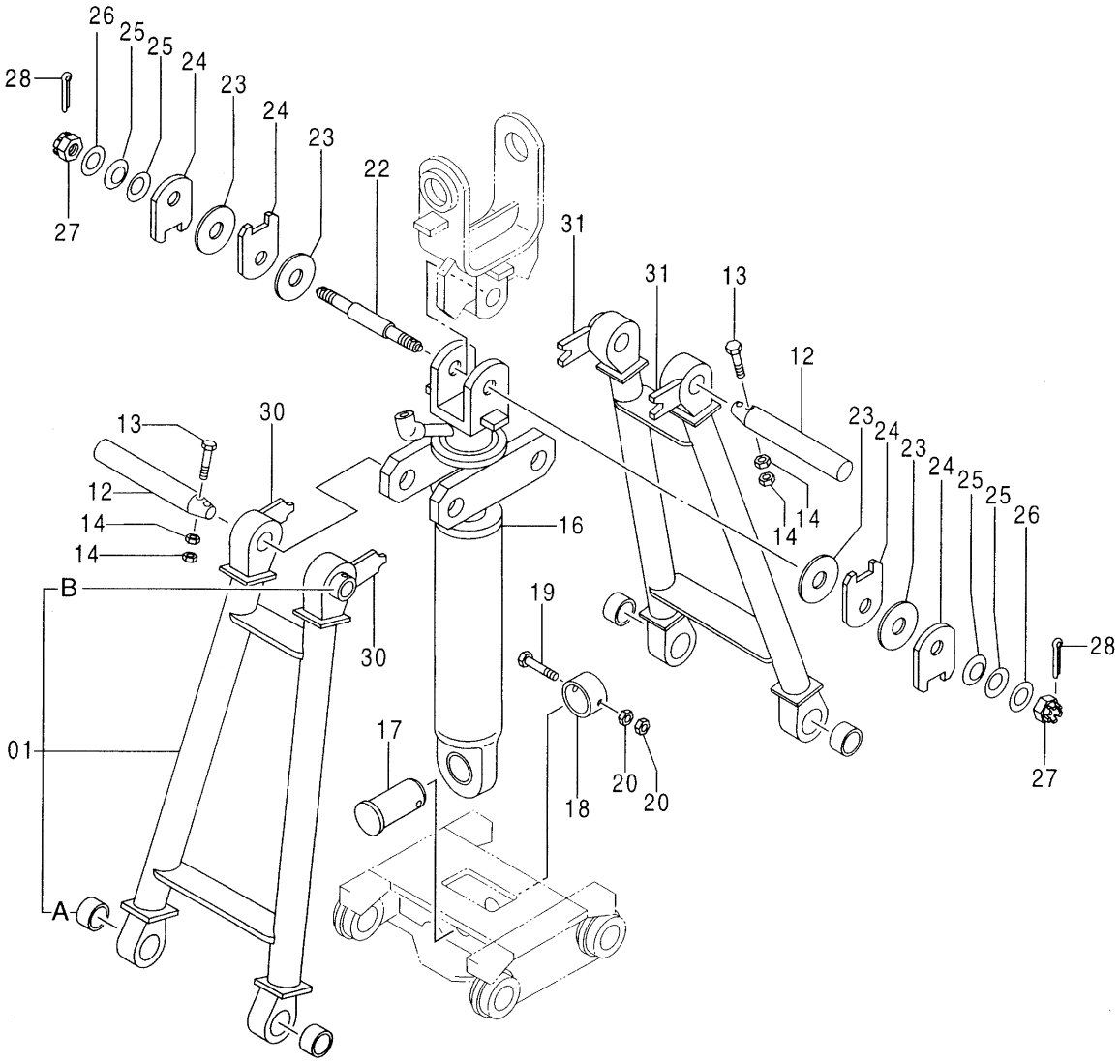

Ⓜ

クラムシェル バケット (2) <選択>
CLAMSHELL BUCKET (2)

001001-

符号 ITEM	部品番号 PART NO.	部品名	PART NAME	数量 Q'TY	サービスコード S.C	適用号機 SERIAL NO.	互換性 ICA	代替部品 REPLACEABLE PART 部品番号 PART NO.	代替部品 REPLACEABLE PART 数量 Q'TY
01	9020915	ステイ	STAY	2					
01A	443976	・ブッシング	・BUSHING	2					
01B	498672	・スペーサ	・SPACER	1	W				
12	452066	ピン	PIN	2					
13	M121290	ボルト	BOLT	2					
14	M511210	ナット	NUT	4					
16	4288744	シリンダ	CYL.	1	H				
17	4155711	ピン	PIN	1					
18	4076157	ストッパ	STOPPER	1					
19	M121602	ボルト	BOLT	1					
20	M511613	ナット	NUT	2					
22	455064	ピン	PIN	1					
23	455060	ディスク	DISC	4					
24	455062	レバー	LEVER	4					
25	452073	スプリング;フラッシュ	SPRING;FLUSH	4					
26	452074	ワッシャ	WASHER	2					
27	452077	ナット;キャッスル	NUT;CASTLE	2					
28	A768080	ピン;スプリット	PIN;SPLIT	2					
30	452075	レバー	LEVER	2					
31	452076	レバー	LEVER	2					

クラムシェルバケット (3) 〈選択〉
CLAMSHELL BUCKET (3)

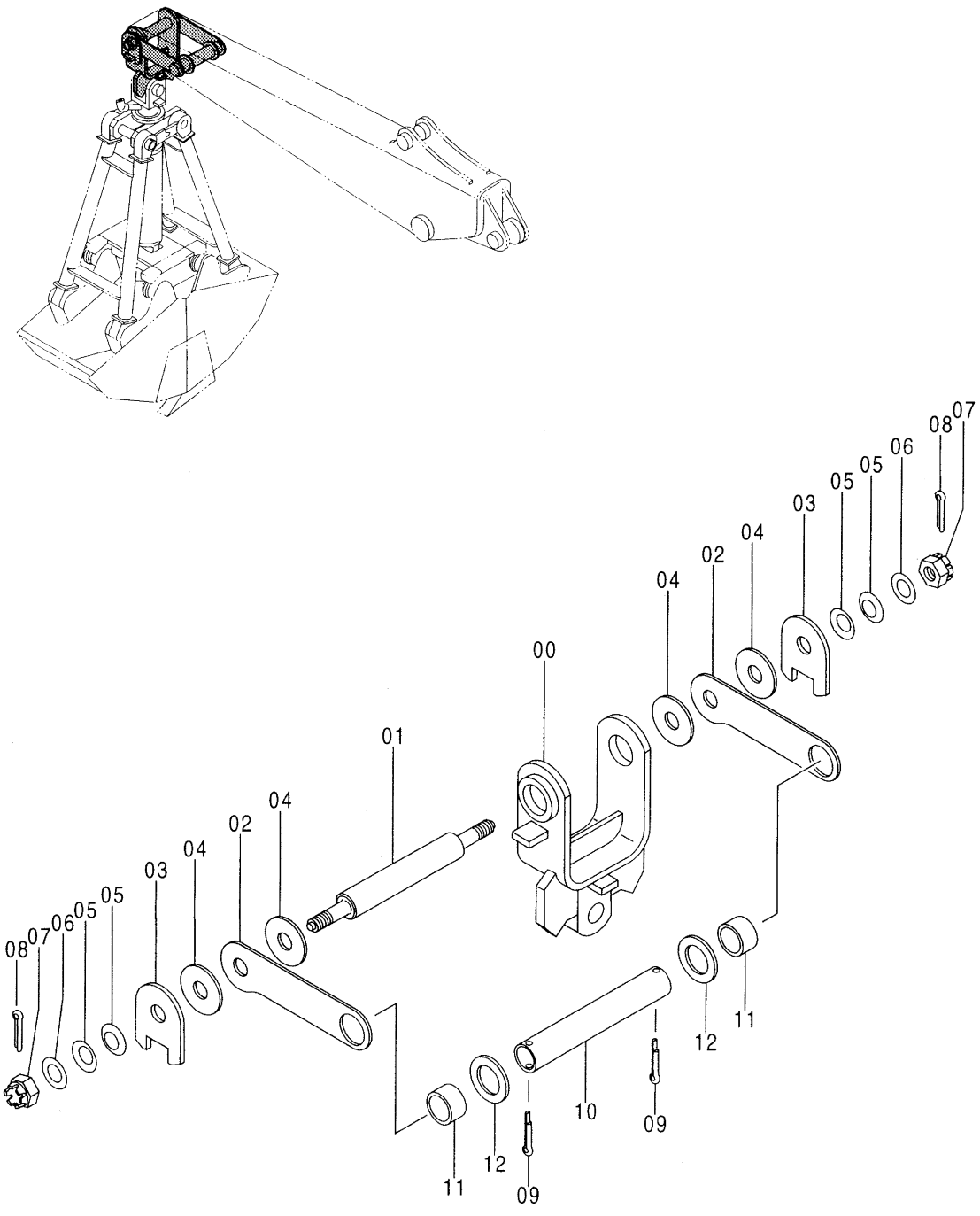

Ⓜ

ｸﾗﾑｼｪﾙ ﾊﾞｹｯﾄ (3) <選択>
CLAMSHELL BUCKET (3)

001001-

符号 ITEM	部品番号 PART NO.	部品名	PART NAME	数量 Q'TY	サービスコード S.C	適用号機 SERIAL NO.	互換性 ICA	代替部品 REPLACEABLE PART 部品番号 PART NO.	代替部品 REPLACEABLE PART 数量 Q'TY
00	8039644	ﾘﾝｸ	LINK	1					
01	4158871	ﾋﾟﾝ	PIN	1					
02	4288611	ﾚﾊﾞｰ	LEVER	2					
03	455062	ﾚﾊﾞｰ	LEVER	2					
04	455060	ﾃﾞｽｸ	DISC	4					
05	452073	ｽﾌﾟﾘﾝｸﾞ;ﾌﾗｯｼｭ	SPRING;FLUSH	4					
06	452074	ﾜｯｼｬ	WASHER	2					
07	452077	ﾅｯﾄ;ｷｬｯｽﾙ	NUT;CASTLE	2					
08	A768080	ﾋﾟﾝ;ｽﾌﾟﾘｯﾄ	PIN;SPLIT	2					
09	A768000	ﾋﾟﾝ;ｽﾌﾟﾘｯﾄ	PIN;SPLIT	2					
10	4158872	ﾊﾟｲﾌﾟ	PIPE	1					
11	4158873	ｽﾍﾟｰｻ	SPACER	2					
12	4075356	ﾜｯｼｬ	WASHER	2					

クラムシェル配管〈選択〉
CLAMSHELL PIPING

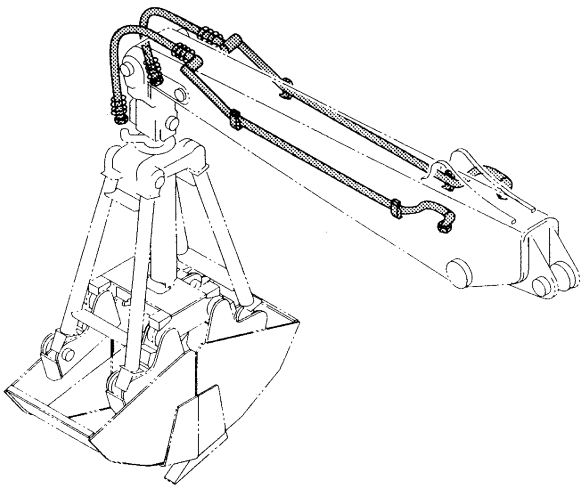

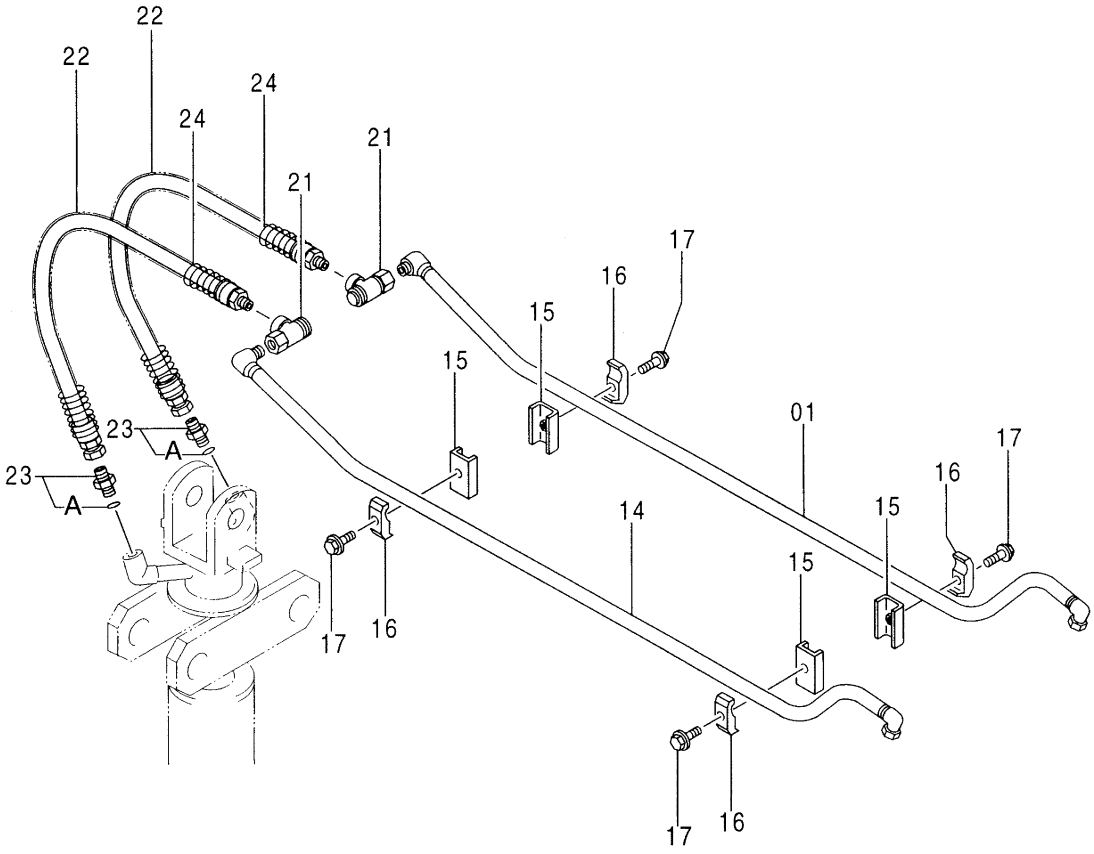

Ⓜ

ｸﾗﾑｼｴﾙ配管 <選択>
CLAMSHELL PIPING

001001-

符号 ITEM	部品番号 PART NO.	部品名	PART NAME	数量 Q'TY	サービスコード S.C	適用号機 SERIAL NO.	互換性 ICA	代替部品 REPLACEABLE PART 部品番号 PART NO.	代替部品 REPLACEABLE PART 数量 Q'TY
01	8052713	ﾊﾟｲﾌﾟ	PIPE	1					
14	8052712	ﾊﾟｲﾌﾟ	PIPE	1					
15	9735916	ｼｰﾄ;ｽｸﾘｭ	SEAT;SCREW	4	W				
16	4190125	ｸﾗﾝﾌﾟ;ﾊﾟｲﾌﾟ	CLAMP;PIPE	4					
17	J011250	ﾎﾞﾙﾄ;ｾﾑｽ	BOLT;SEMS	4					
21	4288722	ｼﾞﾖｲﾝﾄ;ｽｲﾍﾞﾙ	JOINT;SWIVEL	2					
22	4288438	ﾎｰｽ	HOSE	2					
23	4042032	ｱﾀﾞﾌﾟﾀ	ADAPTER	2					
23A	4506418	･O-ﾘﾝｸﾞ	･O-RING	1					
24	4053607	ﾌﾟﾛﾃｸﾀ;ﾎｰｽ	PROTECTOR;HOSE	2					

ホースラプチャーバルブ配管（ブーム）：1 〈選択〉
HOSE RUPTURE VALVE PIPING (BOOM) : 1

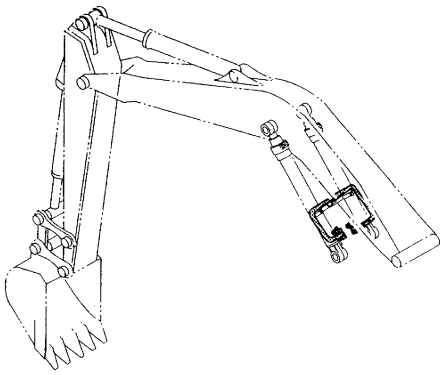

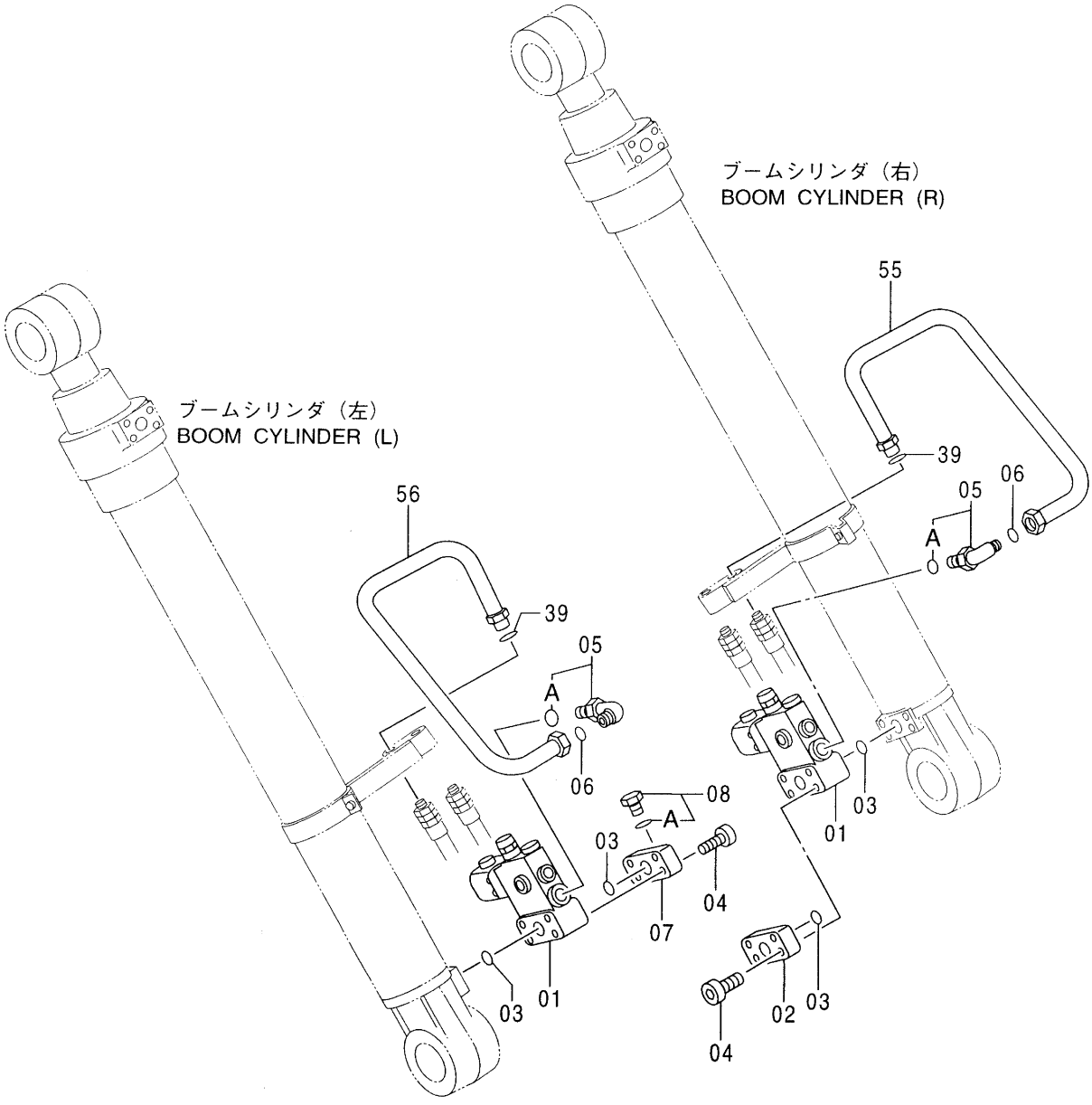

Ⓜ

ﾎｰｽﾗﾌﾟﾁｬｰ ﾊﾞﾙﾌﾞ配管 (ﾌﾞｰﾑ):1 <選択>
HOSE RUPTURE VALVE PIPING (BOOM):1

001001-

符号 ITEM	部品番号 PART NO.	部品名	PART NAME	数量 Q'TY	サービスコード S.C	適用号機 SERIAL NO.	互換性 ICA	代替部品 REPLACEABLE PART 部品番号 PART NO.	代替部品 REPLACEABLE PART 数量 Q'TY
01	4345286	ﾊﾞﾙﾌﾞ;ﾎｰﾙﾃﾞｨﾝｸﾞ	VALVE;HOLDING	2	H				
02	4293167	ﾌﾗﾝｼﾞ	FLANGE	1	#				
03	A811030	O-ﾘﾝｸﾞ	O-RING	4					
04	M341095	ﾎﾞﾙﾄ;ｿｹｯﾄ	BOLT;SOCKET	8					
05	4322739	ｴﾙﾎﾞ;S	ELBOW;S	2					
05A	4506424	･O-ﾘﾝｸﾞ	･O-RING	1					
06	4187308	O-ﾘﾝｸﾞ	O-RING	2					
07	4293167	ﾌﾗﾝｼﾞ	FLANGE	1	#	-D99/01	T	3086614	1
								4422953	1
07	3086614	ﾌﾗﾝｼﾞ	FLANGE	1	#	D99/02-			
08	4422953	ﾌﾟﾗｸﾞ	PLUG	1	#	D99/02-			
08A	4506416	･O-ﾘﾝｸﾞ	･O-RING	1	#	D99/02-			
39	4138938	O-ﾘﾝｸﾞ	O-RING	2					
55	8062343	ﾊﾟｲﾌﾟ	PIPE	1					
56	8062344	ﾊﾟｲﾌﾟ	PIPE	1					

ホースラプチャーバルブ配管（ブーム）：2 〈選択〉
HOSE RUPTURE VALVE PIPING (BOOM) : 2

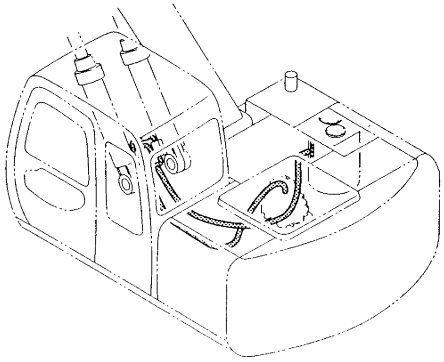

ホースラプチャーバルブ配管（ブーム）：1 〈選択〉
HOSE RUPTURE VALVE PIPING (BOOM) : 1

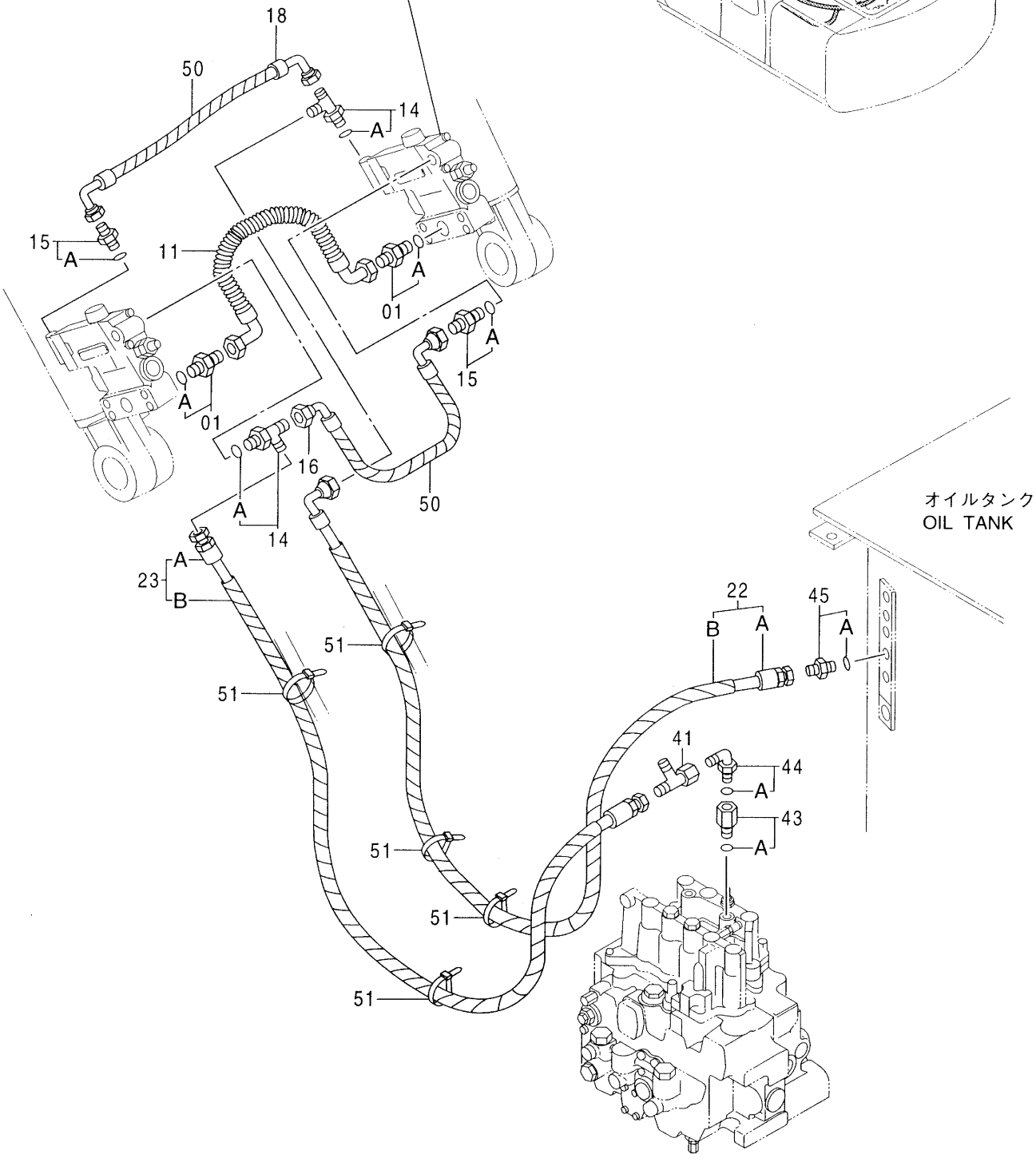

Ⓜ

ﾎｰｽﾗﾌﾟﾁｬｰ ﾊﾞﾙﾌﾞ配管 (ﾌﾞｰﾑ):2 <選択>
HOSE RUPTURE VALVE PIPING (BOOM):2

001001-

符号 ITEM	部品番号 PART NO.	部品名	PART NAME	数量 Q'TY	サービスコード S.C	適用号機 SERIAL NO.	互換性 ICA	代替部品 REPLACEABLE PART 部品番号 PART NO.	代替部品 REPLACEABLE PART 数量 Q'TY
01	4200465	ｱﾀﾞﾌﾟﾀ;S	ADAPTER;S	2					
01A	957366	･O-ﾘﾝｸﾞ	･O-RING	1					
11	4326966	ﾎｰｽ	HOSE	1					
14	4205363	ﾁｰ;S	TEE;S	2					
14A	4509180	･O-ﾘﾝｸﾞ	･O-RING	1					
15	4200466	ｱﾀﾞﾌﾟﾀ;S	ADAPTER;S	2					
15A	4509180	･O-ﾘﾝｸﾞ	･O-RING	1					
16	4295511	ﾎｰｽ	HOSE	1					
18	4327439	ﾎｰｽ	HOSE	1					
22	9151878	ﾎｰｽ ｱｯｾﾝ	HOSE ASS'Y	1					
22A	4370530	･ﾎｰｽ	･HOSE	1					
22B	4327293	･ﾌﾟﾛﾃｸﾀ	･PROTECTOR	3					
23	9151879	ﾎｰｽ ｱｯｾﾝ	HOSE ASS'Y	1					
23A	4270442	･ﾎｰｽ	･HOSE	1					
23B	4327293	･ﾌﾟﾛﾃｸﾀ	･PROTECTOR	3					
41	4246672	ﾕﾆｵﾝ;M	UNION;M	1					
43	4202564	ｱﾀﾞﾌﾟﾀ;S	ADAPTER;S	1					
43A	957366	･O-ﾘﾝｸﾞ	･O-RING	1					
44	4156434	ｴﾙﾎﾞ;S	ELBOW;S	1					
44A	957366	･O-ﾘﾝｸﾞ	･O-RING	1					
45	4261938	ﾌｨﾙﾀ	FILTER	1					
45A	4509180	･O-ﾘﾝｸﾞ	･O-RING	1					
50	4133527	ﾌﾟﾛﾃｸﾀ	PROTECTOR	2					
51	4121859	ｸﾘｯﾌﾟ;ﾊﾞﾝﾄﾞ	CLIP;BAND	5					

ホースラプチャーバルブ配管（ブーム）：3〈選択〉
HOSE RUPTURE VALVE PIPING (BOOM) : 3

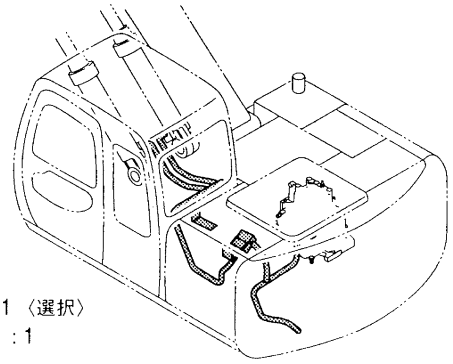

ホースラプチャーバルブ配管（ブーム）：1〈選択〉
HOSE RUPTURE VALVE PIPING (BOOM) : 1

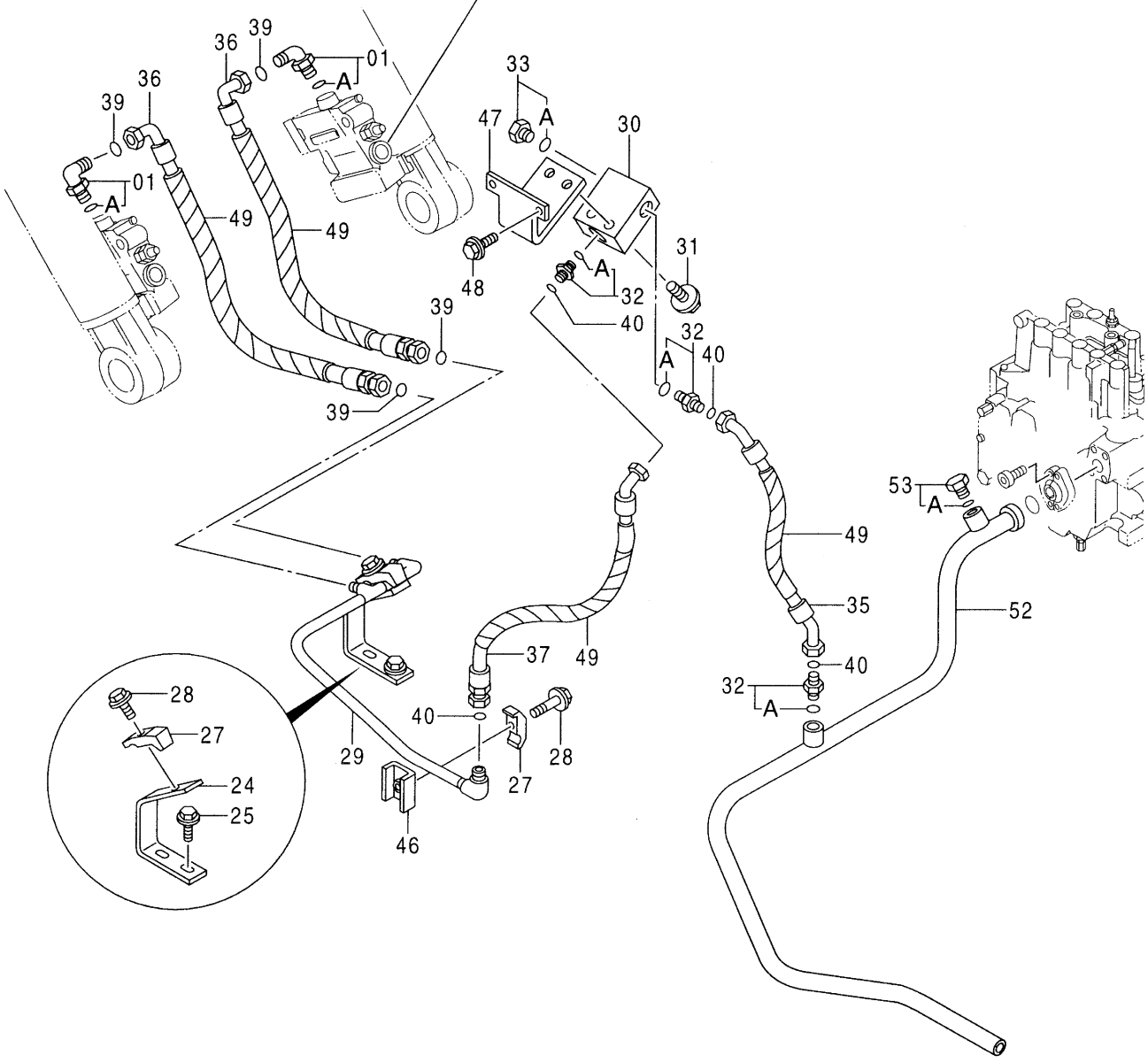

Ⓜ

ﾎｰｽﾗﾌﾟﾁｬｰ ﾊﾞﾙﾌﾞ配管 (ﾌﾞｰﾑ):3 <選択>
HOSE RUPTURE VALVE PIPING (BOOM):3

001001-

符号 ITEM	部品番号 PART NO.	部品名	PART NAME	数量 Q'TY	サービスコード S.C	適用号機 SERIAL NO.	互換性 ICA	代替部品 REPLACEABLE PART 部品番号 PART NO.	代替部品 REPLACEABLE PART 数量 Q'TY
01	4217341	ｴﾙﾎﾞ;S	ELBOW;S	2					
01A	4506424	･O-ﾘﾝｸﾞ	･O-RING	1					
24	9739018	ｻﾎﾟｰﾄ	SUPPORT	1					
25	J021235	ﾎﾞﾙﾄ;ｾﾑｽ	BOLT;SEMS	2					
27	4190125	ｸﾗﾝﾌﾟ;ﾊﾟｲﾌﾟ	CLAMP;PIPE	2					
28	J011250	ﾎﾞﾙﾄ;ｾﾑｽ	BOLT;SEMS	2					
29	8059789	ﾊﾟｲﾌﾟ	PIPE	1					
30	3060670	ﾏﾆﾎﾙﾄﾞ	MANIFOLD	1					
31	J011240	ﾎﾞﾙﾄ;ｾﾑｽ	BOLT;SEMS	2					
32	4189619	ｱﾀﾞﾌﾟﾀ;S	ADAPTER;S	3					
32A	4506424	･O-ﾘﾝｸﾞ	･O-RING	1					
33	4174542	ﾌﾟﾗｸﾞ	PLUG	1					
33A	4506424	･O-ﾘﾝｸﾞ	･O-RING	1					
35	4369129	ﾎｰｽ	HOSE	1					
36	4326485	ﾎｰｽ	HOSE	2					
37	4362408	ﾎｰｽ	HOSE	1					
39	4138938	O-ﾘﾝｸﾞ	O-RING	4					
40	4187308	O-ﾘﾝｸﾞ	O-RING	4					
46	9735916	ｼｰﾄ;ｽｸﾘｭ	SEAT;SCREW	1	W				
47	8064822	ﾌﾞﾗｹｯﾄ	BRACKET	1					
48	J031030	ﾎﾞﾙﾄ;ｾﾑｽ	BOLT;SEMS	2					
49	4044420	ﾌﾟﾛﾃｸﾀ	PROTECTOR	5					
52	7031050	ﾊﾟｲﾌﾟ	PIPE	1					
53	4174542	ﾌﾟﾗｸﾞ	PLUG	1					
53A	4506424	･O-ﾘﾝｸﾞ	･O-RING	1					

ホースラプチャーバルブ配管（アーム）：1 〈選択〉
HOSE RUPTURE VALVE PIPING (ARM) : 1

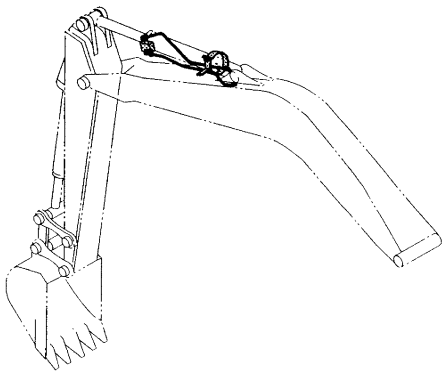

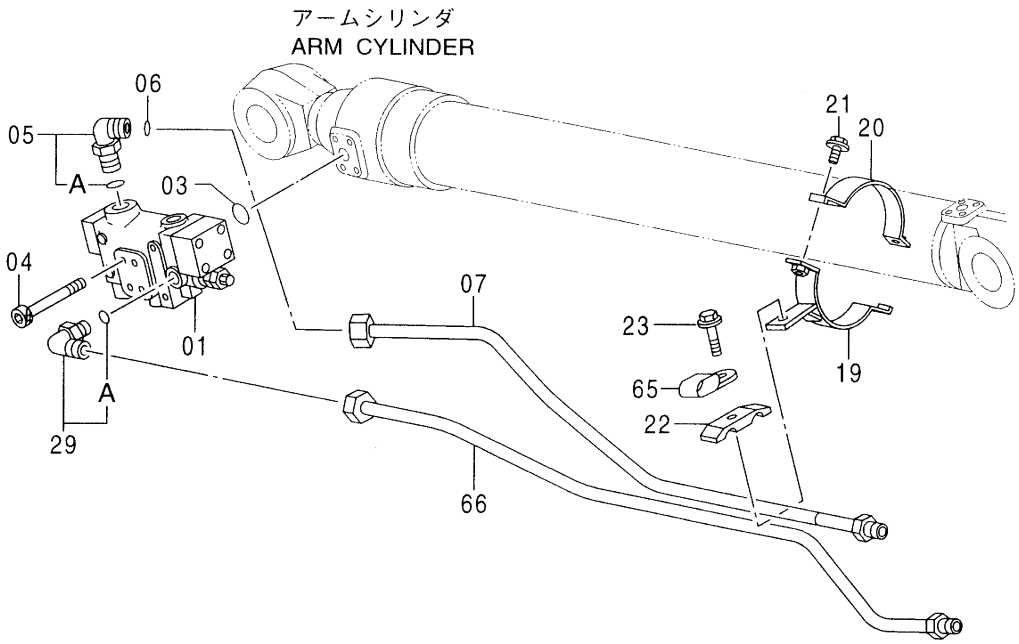

Ⓜ

ﾎｰｽﾗﾌﾟﾁｬｰ ﾊﾞﾙﾌﾞ配管 (ｱｰﾑ):1 <選択>
HOSE RUPTURE VALVE PIPING (ARM):1

001001-

符号 ITEM	部品番号 PART NO.	部品名	PART NAME	数量 Q'TY	サービスコード S.C	適用号機 SERIAL NO.	互換性 ICA	代替部品 REPLACEABLE PART 部品番号 PART NO.	代替部品 REPLACEABLE PART 数量 Q'TY
01	9149057	ﾊﾞﾙﾌﾞ;ﾎｰｽﾗﾌﾟﾁｬ	VALVE;HOSE-RUPTURE	1	H				
03	A811030	O-ﾘﾝｸﾞ	O-RING	1					
04	M341085	ﾎﾞﾙﾄ;ｿｹｯﾄ	BOLT;SOCKET	4					
05	4198799	ｴﾙﾎﾞ;S	ELBOW;S	1					
05A	4506429	・O-ﾘﾝｸﾞ	・O-RING	1					
06	4187328	O-ﾘﾝｸﾞ	O-RING	1					
07	8064782	ﾊﾟｲﾌﾟ	PIPE	1					
19	8053250	ｸﾗﾝﾌﾟ	CLAMP	1					
20	9739180	ｸﾗﾝﾌﾟ	CLAMP	1					
21	J011035	ﾎﾞﾙﾄ;ｾﾑｽ	BOLT;SEMS	2					
22	4189859	ｸﾗﾝﾌﾟ;ﾊﾟｲﾌﾟ	CLAMP;PIPE	1					
23	J011265	ﾎﾞﾙﾄ;ｾﾑｽ	BOLT;SEMS	1					
29	4224403	ｴﾙﾎﾞ;S	ELBOW;S	1					
29A	4506418	・O-ﾘﾝｸﾞ	・O-RING	1					
65	4190266	ｸﾘｯﾌﾟ	CLIP	1					
66	7032026	ﾊﾟｲﾌﾟ	PIPE	1					

ホースラプチャーバルブ配管（アーム）：2 〈選択〉
HOSE RUPTURE VALVE PIPING (ARM) : 2

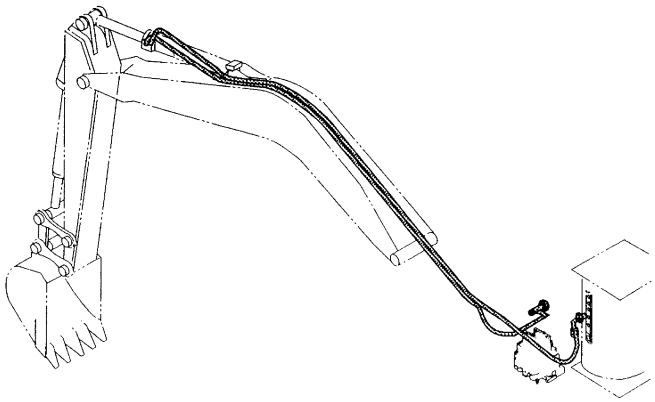

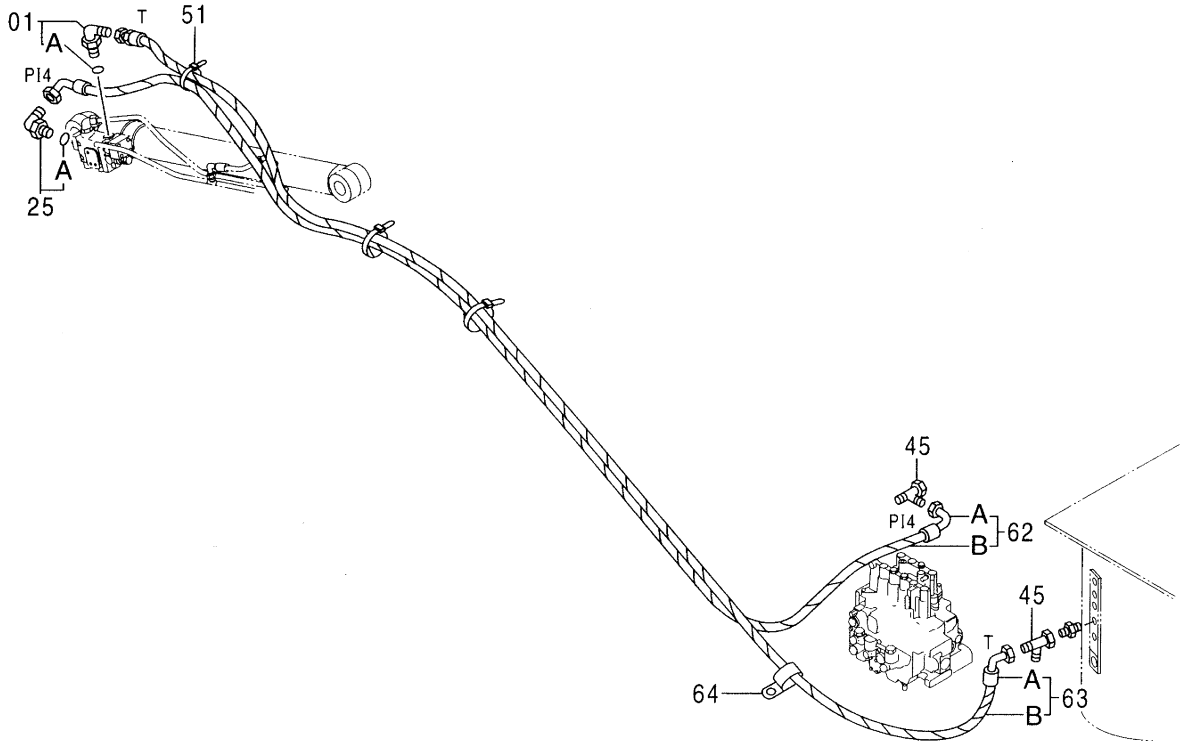

ﾎｰｽﾗﾌﾟﾁｬｰ ﾊﾞﾙﾌﾞ配管 (ｱｰﾑ):2 <選択>
HOSE RUPTURE VALVE PIPING (ARM):2

001001-

符号 ITEM	部品番号 PART NO.	部品名	PART NAME	数量 Q'TY	サービスコード S.C	適用号機 SERIAL NO.	互換性 ICA	代替部品 REPLACEABLE PART 部品番号 PART NO.	代替部品 REPLACEABLE PART 数量 Q'TY
01	4154671	ｴﾙﾎﾞ;S	ELBOW;S	1					
01A	4509180	･O-ﾘﾝｸﾞ	･O-RING	1					
25	4154671	ｴﾙﾎﾞ;S	ELBOW;S	1					
25A	4509180	･O-ﾘﾝｸﾞ	･O-RING	1					
45	4246672	ﾕﾆｵﾝ;M	UNION;M	2					
51	4121859	ｸﾘｯﾌﾟ;ﾊﾞﾝﾄﾞ	CLIP;BAND	4					
62	9153597	ﾎｰｽ ｱｯｾﾝ	HOSE ASS'Y	1					
62A	4372800	･ﾎｰｽ (P14)	･HOSE (P14)	1					
62B	4327293	･ﾌﾟﾛﾃｸﾀ	･PROTECTOR	11					
63	9153598	ﾎｰｽ ｱｯｾﾝ	HOSE ASS'Y	1					
63A	4372800	･ﾎｰｽ (T)	･HOSE (T)	1					
63B	4327293	･ﾌﾟﾛﾃｸﾀ	･PROTECTOR	9					
64	4190274	ｸﾘｯﾌﾟ	CLIP	1					

ホースラプチャーバルブ配管（アーム）：3〈選択〉
HOSE RUPTURE VALVE PIPING (ARM) : 3

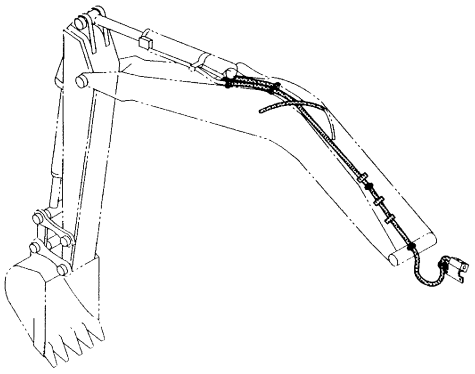

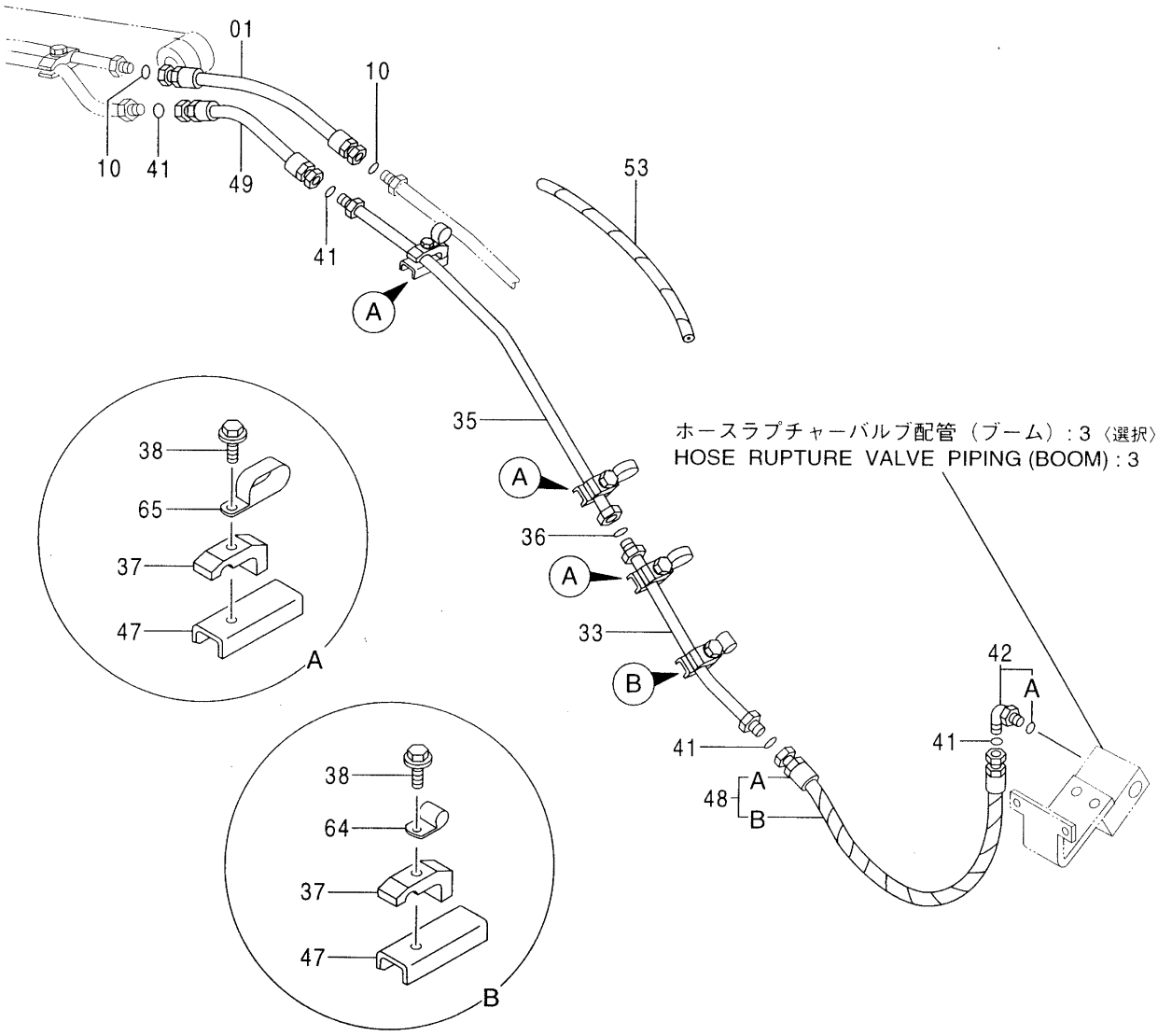

ホースラプチャーバルブ配管（ブーム）：3〈選択〉
HOSE RUPTURE VALVE PIPING (BOOM) : 3

Ⓜ

ﾎｰｽﾗﾌﾟﾁｬｰ ﾊﾞﾙﾌﾞ配管 (ｱｰﾑ):3 <選択>
HOSE RUPTURE VALVE PIPING (ARM):3

001001-

符号 ITEM	部品番号 PART NO.	部品名	PART NAME	数量 Q'TY	サービスコード S.C	適用号機 SERIAL NO.	互換性 ICA	代替部品 REPLACEABLE PART 部品番号 PART NO.	代替部品 REPLACEABLE PART 数量 Q'TY
01	4295516	ﾎｰｽ	HOSE	1					
10	4187308	O-ﾘﾝｸﾞ	O-RING	2					
33	9746519	ﾊﾟｲﾌﾟ	PIPE	1					
35	8046988	ﾊﾟｲﾌﾟ	PIPE	1					
36	4187328	O-ﾘﾝｸﾞ	O-RING	1					
37	4190126	ｸﾗﾝﾌﾟ;ﾊﾟｲﾌﾟ	CLAMP;PIPE	4					
38	J011260	ﾎﾞﾙﾄ;ｾﾑｽ	BOLT;SEMS	4					
41	4187308	O-ﾘﾝｸﾞ	O-RING	4					
42	4157562	ｴﾙﾎﾞ;S	ELBOW;S	1					
42A	4506424	・O-ﾘﾝｸﾞ	・O-RING	1					
47	9745897	ｼｰﾄ;ｽｸﾘｭ	SEAT;SCREW	4	W				
48	9151885	ﾎｰｽ ｱｯｾﾝ	HOSE ASS'Y	1					
48A	4356454	・ﾎｰｽ	・HOSE	1					
48B	4327294	・ﾌﾟﾛﾃｸﾀ	・PROTECTOR	2					
49	4323278	ﾎｰｽ	HOSE	1					
53	4133527	ﾌﾟﾛﾃｸﾀ	PROTECTOR	1					
64	4190274	ｸﾘｯﾌﾟ	CLIP	1					
65	4190266	ｸﾘｯﾌﾟ	CLIP	3					

CONTENTS

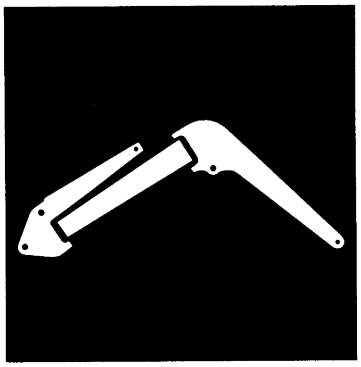

側 溝 掘 関 係 部 品
OFFSET BOOM PARTS

側溝掘ブーム (1)
OFFSET BOOM (1)

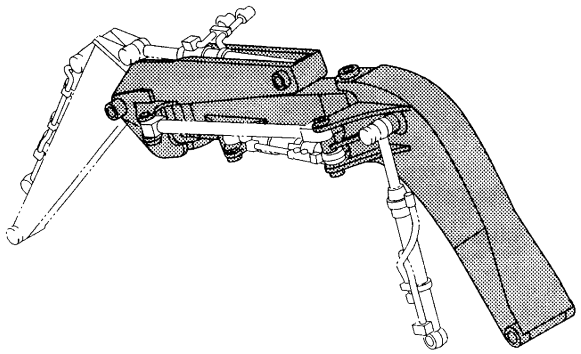

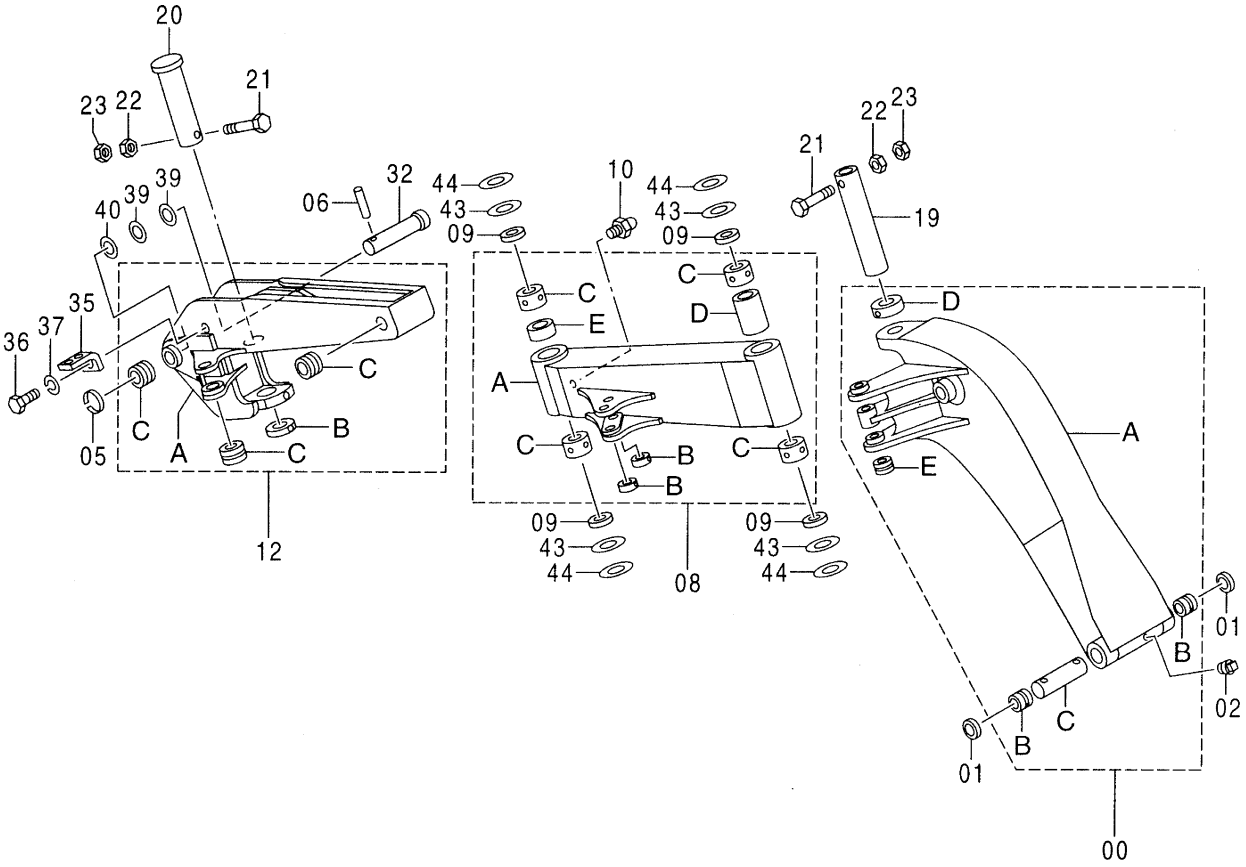

Ⓜ

側溝掘ﾌﾞｰﾑ (1)
OFFSET BOOM (1)

001001-

符号 ITEM	部品番号 PART NO.	部品名	PART NAME	数量 Q'TY	サービスコード S.C	適用号機 SERIAL NO.	互換性 ICA	代替部品 REPLACEABLE PART 部品番号 PART NO.	代替部品 REPLACEABLE PART 数量 Q'TY
00	7032044	ﾌﾞｰﾑ;ﾛｱ ｱｯｾﾝ	BOOM;LOWER ASS'Y	1					
00A	5005162	･ﾌﾞｰﾑ;ﾛｱ	･BOOM;LOWER	1					
00B	3075026	･ﾌﾞｯｼﾝｸﾞ	･BUSHING	2					
00C	4344903	･ｽﾍﾟｰｻ	･SPACER	1					
00D	4178803	･ｽﾄｯﾊﾟ	･STOPPER	1	W				
00E	4197033	･ｽﾄｯﾊﾟ	･STOPPER	1	W				
01	4084578	ｼｰﾙ;ﾀﾞｽﾄ	SEAL;DUST	2					
02	94-2023	ﾌﾟﾗｸﾞ	PLUG	1					
05	4065688	ﾘﾝｸﾞ	RING	1					
06	4065689	ﾋﾟﾝ	PIN	1					
08	7032047	ﾌﾞｰﾑ;ｱｯﾊﾟ ｱｯｾﾝ	BOOM;UPPER ASS'Y	1					
08A	5005163	･ﾌﾞｰﾑ;ｱｯﾊﾟ	･BOOM;UPPER	1					
08B	4200585	･ｽﾄｯﾊﾟ	･STOPPER	2	W				
08C	4373104	･ﾌﾞｯｼﾝｸﾞ	･BUSHING	4					
08D	4362325	･ｽﾍﾟｰｻ	･SPACER	1					
08E	4362326	･ｽﾍﾟｰｻ	･SPACER	1					
09	4178802	ｼｰﾙ;ﾀﾞｽﾄ	SEAL;DUST	4					
10	J75581	ﾌｨｯﾃﾝｸﾞ;ｸﾞﾘｰｽ	FITTING;GREASE	2					
12	7032045	ｽﾃｰ;ｼﾘﾝﾀﾞ ｱｯｾﾝ	STAY;CYL. ASS'Y	1					
12A	5005164	･ｽﾃｰ;ｼﾘﾝﾀﾞ	･STAY;CYL.	1					
12B	4178803	･ｽﾄｯﾊﾟ	･STOPPER	1	W				
12C	4197033	･ｽﾄｯﾊﾟ	･STOPPER	3	W				
19	3033355	ﾋﾟﾝ	PIN	1					
20	3041066	ﾋﾟﾝ	PIN	1					
21	J932416	ﾎﾞﾙﾄ	BOLT	2					
22	J951024	ﾅｯﾄ	NUT	2					
23	M660024	ﾅｯﾄ;U	NUT;U	2					
32	3037076	ﾋﾟﾝ	PIN	1					
35	4224631	ﾌﾞﾗｹｯﾄ	BRACKET	1					
36	J901425	ﾎﾞﾙﾄ	BOLT	1					
37	A590914	ﾜｯｼｬ;ｽﾌﾟﾘﾝｸﾞ	WASHER;SPRING	1					
39	4361605	ﾌﾟﾚｰﾄ;ｽﾗｽﾄ 1.0	PLATE;THRUST 1.0	2	R				
40	4370471	ﾌﾟﾚｰﾄ;ｽﾗｽﾄ 2.0	PLATE;THRUST 2.0	1	R				
43	4362168	ﾌﾟﾚｰﾄ;ｽﾗｽﾄ 1.0	PLATE;THRUST 1.0	4	R				
44	4362167	ﾌﾟﾚｰﾄ;ｽﾗｽﾄ 3.0	PLATE;THRUST 3.0	4	R				

側溝掘ブーム (2)
OFFSET BOOM (2)

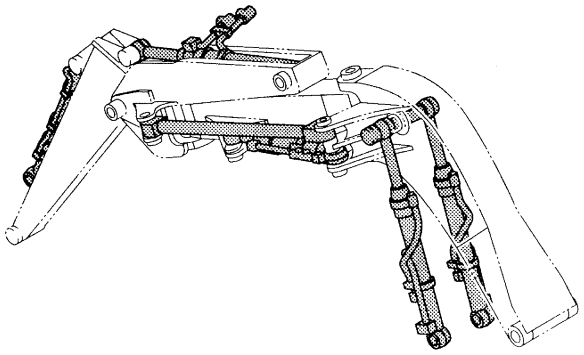

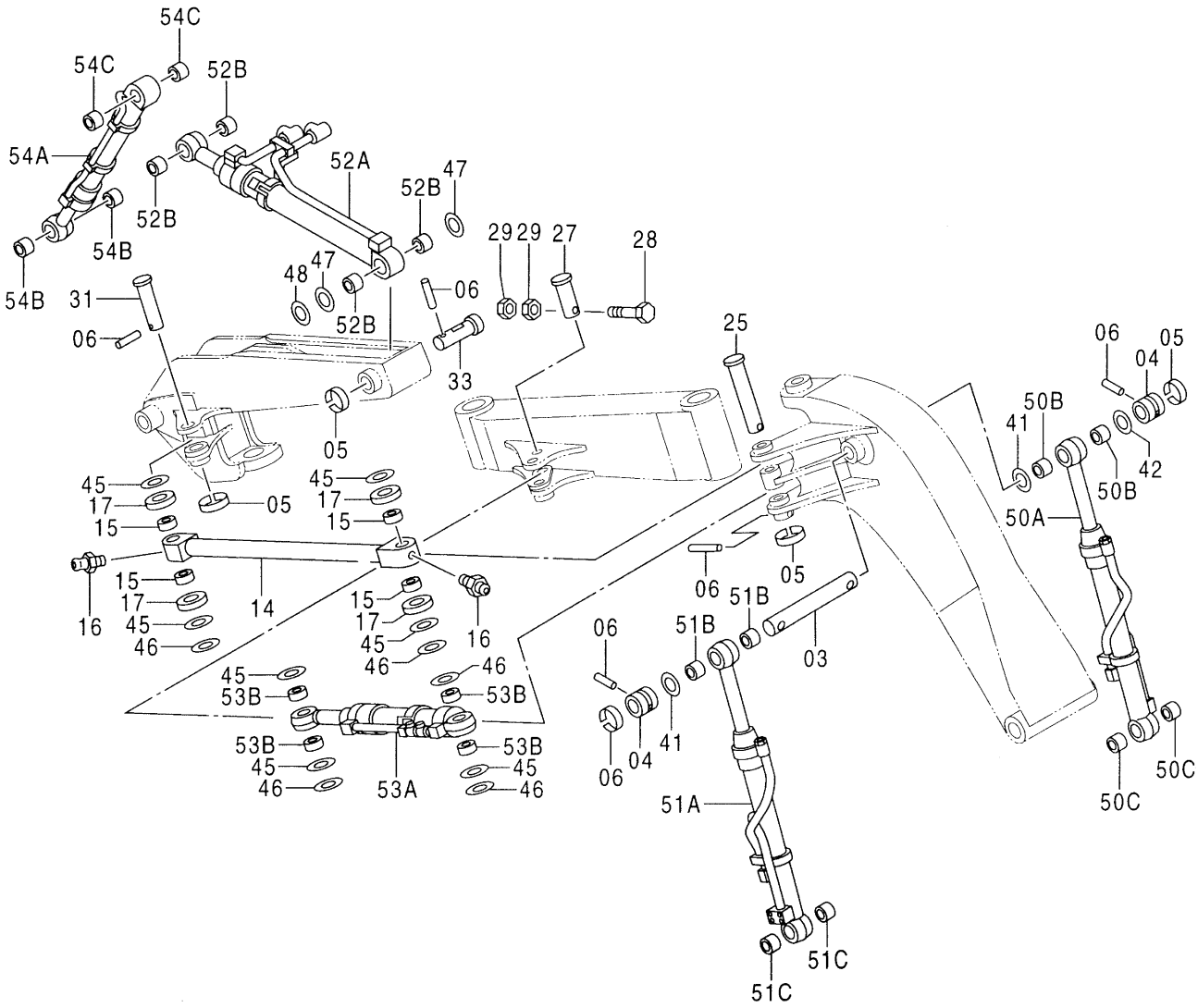

Ⓜ

側溝掘ﾌﾞｰﾑ (2)
OFFSET BOOM (2)

001001-

符号 ITEM	部品番号 PART NO.	部品名	PART NAME	数量 Q'TY	サービスコード S.C	適用号機 SERIAL NO.	互換性 ICA	代替部品 REPLACEABLE PART 部品番号 PART NO.	代替部品 REPLACEABLE PART 数量 Q'TY
03	3075977	ﾋﾟﾝ	PIN	1					
04	4197033	ｽﾄｯﾊﾟ	STOPPER	2					
05	4065688	ﾘﾝｸﾞ	RING	5					
06	4065689	ﾋﾟﾝ	PIN	5					
14	9747036	ｽﾃｰ	STAY	1					
15	4360871	ﾌﾞｯｼﾝｸﾞ	BUSHING	4					
16	J75481	ﾌｨｯﾃﾝｸﾞ;ｸﾞﾘｰｽ	FITTING;GREASE	2					
17	4094086	ｼｰﾙ;ﾀﾞｽﾄ	SEAL;DUST	4					
25	3058916	ﾋﾟﾝ	PIN	1					
27	3033351	ﾋﾟﾝ	PIN	1					
28	J931604	ﾎﾞﾙﾄ	BOLT	1					
29	J951016	ﾅｯﾄ	NUT	2					
31	4287784	ﾋﾟﾝ	PIN	1					
33	3058915	ﾋﾟﾝ	PIN	1					
41	4366693	ﾌﾟﾚｰﾄ;ｽﾗｽﾄ 1.0	PLATE;THRUST 1.0	2	R				
42	4370473	ﾌﾟﾚｰﾄ;ｽﾗｽﾄ 1.0	PLATE;THRUST 1.0	2	R				
45	4366694	ﾌﾟﾚｰﾄ;ｽﾗｽﾄ 1.0	PLATE;THRUST 1.0	8	R				
46	4367411	ﾌﾟﾚｰﾄ;ｽﾗｽﾄ 2.0	PLATE;THRUST 2.0	4	R				
47	4366693	ﾌﾟﾚｰﾄ;ｽﾗｽﾄ 1.0	PLATE;THRUST 1.0	2	R				
48	4370472	ﾌﾟﾚｰﾄ;ｽﾗｽﾄ 2.0	PLATE;THRUST 2.0	1	R				
50	9153141	ｼﾘﾝﾀﾞ;ﾌﾞｰﾑ(ﾐｷﾞ) ｱｯｾﾝ	CYL.;BOOM (R) ASS'Y	1					
50A	4372544	･ｼﾘﾝﾀﾞ;ﾌﾞｰﾑ	･CYL.;BOOM	1	H				
50B	4362025	･ﾌﾞｯｼﾝｸﾞ	･BUSHING	2					
50C	4352638	･ﾌﾞｯｼﾝｸﾞ	･BUSHING	2					
51	9153140	ｼﾘﾝﾀﾞ;ﾌﾞｰﾑ(ﾋﾀﾞﾘ)ｱｯｾﾝ	CYL.;BOOM (L) ASS'Y	1					
51A	4372542	･ｼﾘﾝﾀﾞ;ﾌﾞｰﾑ	･CYL.;BOOM	1	H				
51B	4362025	･ﾌﾞｯｼﾝｸﾞ	･BUSHING	2					
51C	4352638	･ﾌﾞｯｼﾝｸﾞ	･BUSHING	2					
52	9152481	ｼﾘﾝﾀﾞ;ｱｰﾑ ｱｯｾﾝ	CYL.;ARM ASS'Y	1					
52A	4371393	･ｼﾘﾝﾀﾞ;ｱｰﾑ	･CYL.;ARM	1	H				
52B	4362025	･ﾌﾞｯｼﾝｸﾞ	･BUSHING	4					
53	9152482	ｼﾘﾝﾀﾞ;ｵﾌｾｯﾄ ｱｯｾﾝ	CYL.;OFFSET ASS'Y	1					
53A	4371394	･ｼﾘﾝﾀﾞ;ｵﾌｾｯﾄ	･CYL.;OFFSET	1	H				
53B	4365897	･ﾌﾞｯｼﾝｸﾞ	･BUSHING	4					
54	9150151	ｼﾘﾝﾀﾞ;ﾊﾞｹｯﾄ ｱｯｾﾝ	CYL.;BUCKET ASS'Y	1					
54A	4316457	･ｼﾘﾝﾀﾞ;ﾊﾞｹｯﾄ	･CYL.;BUCKET	1	H				
54B	4365448	･ﾌﾞｯｼﾝｸﾞ	･BUSHING	2					
54C	4365897	･ﾌﾞｯｼﾝｸﾞ	･BUSHING	2					

操作ペダル（側溝掘）
CONTROL PEDAL (OFFSET BOOM)

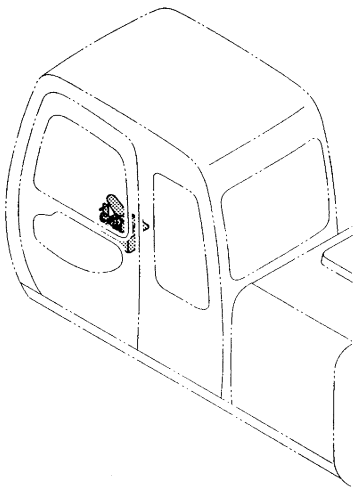

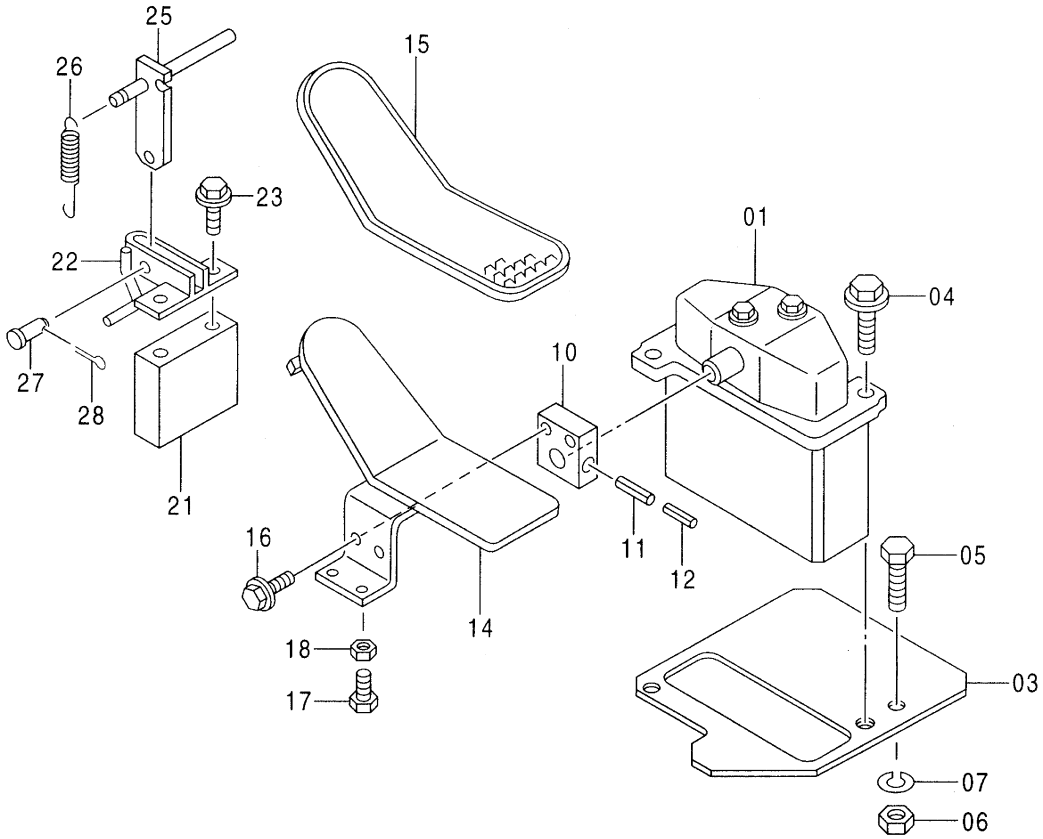

Ⓜ

操作ﾍﾟﾀﾞﾙ (側溝掘)
CONTROL PEDAL (OFFSET BOOM)

001001-

符号 ITEM	部品番号 PART NO.	部品名	PART NAME	数量 Q'TY	サービスコード S.C	適用号機 SERIAL NO.	互換性 ICA	代替部品 REPLACEABLE PART 部品番号 PART NO.	代替部品 REPLACEABLE PART 数量 Q'TY
01	9137384	ﾊﾞﾙﾌﾞ;ﾊﾟｲﾛｯﾄ (本体組付用)	VALVE;PILOT (for assembly of machine)	1	H		I	9137387	1
01	(9137387)	ﾊﾞﾙﾌﾞ;ﾊﾟｲﾛｯﾄ (輸送用)	VALVE;PILOT (for transportation)	1	SH				
03	9742905	ﾌﾟﾚｰﾄ	PLATE	1					
04	J011035	ﾎﾞﾙﾄ;ｾﾑｽ	BOLT;SEMS	2					
05	J901035	ﾎﾞﾙﾄ	BOLT	1					
06	J950010	ﾅｯﾄ	NUT	1					
07	A590910	ﾜｯｼｬ;ｽﾌﾟﾘﾝｸﾞ	WASHER;SPRING	1					
10	4211166	ﾌﾞﾗｹｯﾄ	BRACKET	1					
11	4205317	ﾋﾟﾝ;ｽﾌﾟﾘﾝｸﾞ	PIN;SPRING	1					
12	4205318	ﾋﾟﾝ;ｽﾌﾟﾘﾝｸﾞ	PIN;SPRING	1					
14	8055953	ﾍﾟﾀﾞﾙ	PEDAL	1					
15	4283758	ｶﾊﾞｰ	COVER	1					
16	J021025	ﾎﾞﾙﾄ;ｾﾑｽ	BOLT;SEMS	2					
17	J900835	ﾎﾞﾙﾄ	BOLT	1					
18	M500807	ﾅｯﾄ	NUT	1					
21	4368398	ｽﾍﾟｰｻ	SPACER	1					
22	8034081	ﾌﾞﾗｹｯﾄ	BRACKET	1					
23	J011000	ﾎﾞﾙﾄ;ｾﾑｽ	BOLT;SEMS	2					
25	9729325	ﾌﾞﾗｹｯﾄ	BRACKET	1					
26	4149125	ｽﾌﾟﾘﾝｸﾞ	SPRING	1					
27	A741026	ﾋﾟﾝ	PIN	1					
28	A763016	ﾋﾟﾝ;ｽﾌﾟﾘｯﾄ	PIN;SPLIT	1					

ペダルストッパ（側溝掘）
PEDAL STOPPER (OFFSET BOOM)

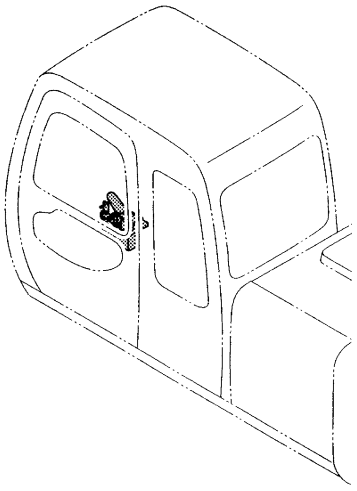

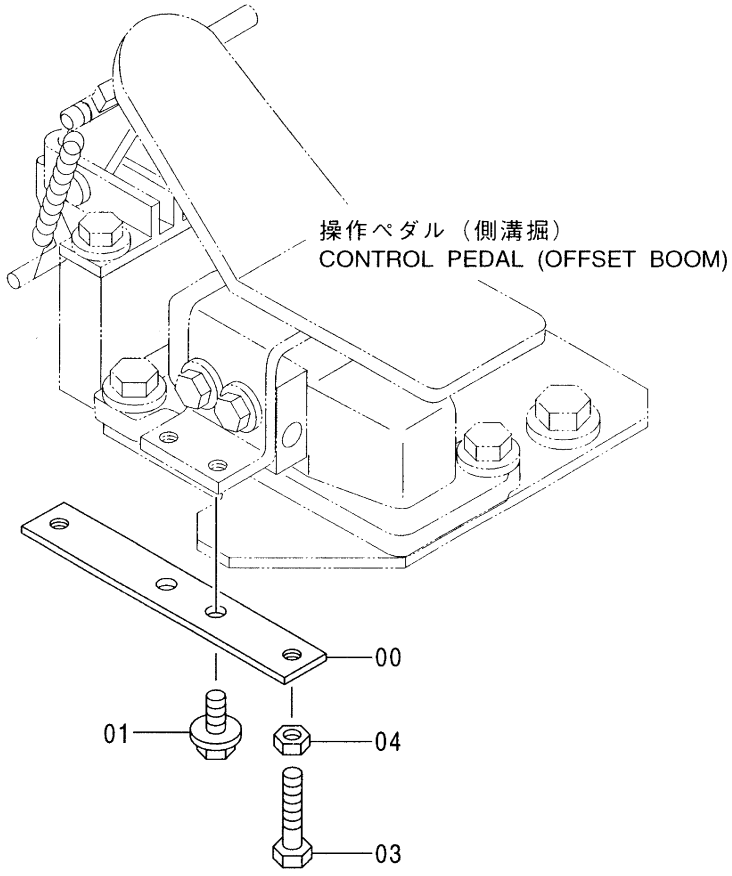

Ⓜ

ﾍﾟﾀﾞﾙ ｽﾄｯﾊﾟ (側溝掘)
PEDAL STOPPER (OFFSET BOOM)

001001-

符号 ITEM	部品番号 PART NO.	部品名	PART NAME	数量 Q'TY	サービスコード S.C	適用号機 SERIAL NO.	互換性 ICA	代替部品 REPLACEABLE PART 部品番号 PART NO.	代替部品 REPLACEABLE PART 数量 Q'TY
00	4375819	ﾌﾞﾗｹｯﾄ	BRACKET	1					
01	J010816	ﾎﾞﾙﾄ;ｾﾑｽ	BOLT;SEMS	2					
03	J900825	ﾎﾞﾙﾄ	BOLT	2					
04	M500807	ﾅｯﾄ	NUT	2					

パイロット配管（側溝掘）
PILOT PIPING (OFFSET BOOM)

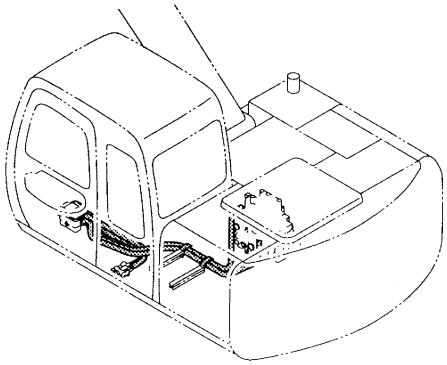

操作ペダル（側溝掘）
CONTROL PEDAL (OFFSET BOOM)

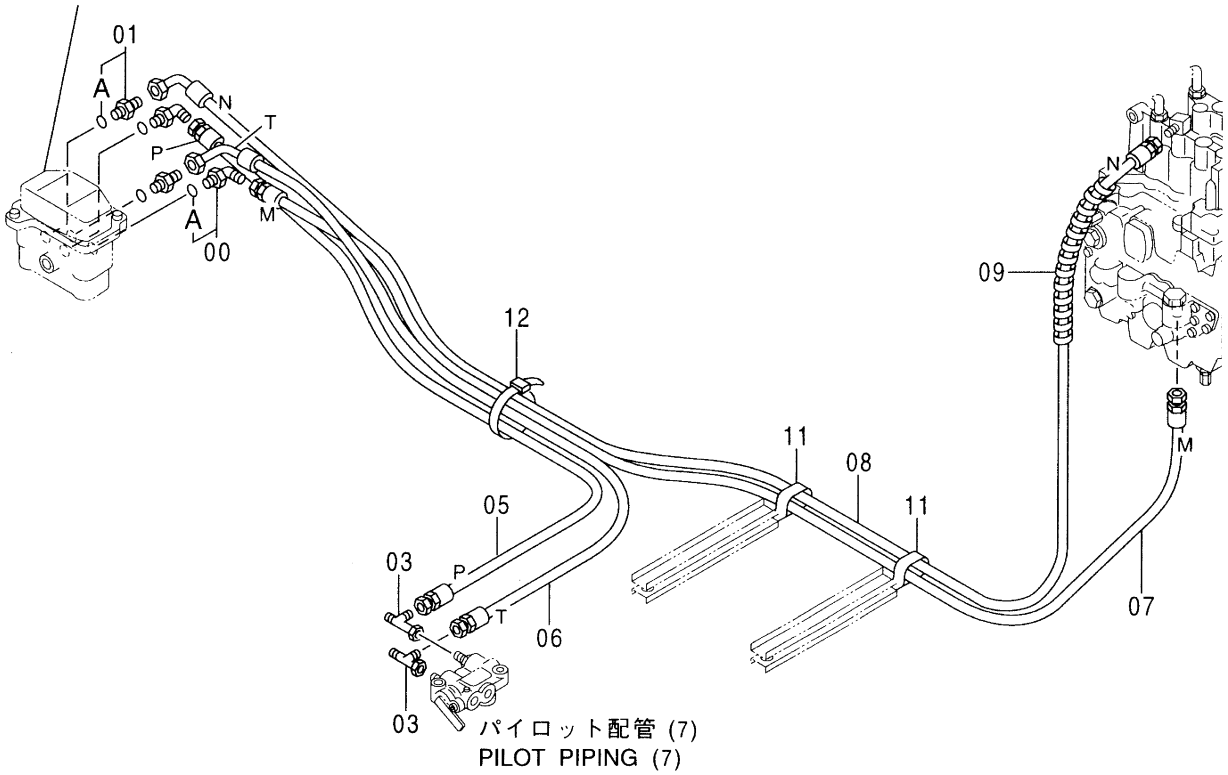

パイロット配管 (7)
PILOT PIPING (7)

ﾊﾟｲﾛｯﾄ配管 (側溝掘)
PILOT PIPING (OFFSET BOOM)

001001-

符号 ITEM	部品番号 PART NO.	部品名	PART NAME	数量 Q'TY	サービスコード S.C	適用号機 SERIAL NO.	互換性 ICA	代替部品 REPLACEABLE PART 部品番号 PART NO.	代替部品 REPLACEABLE PART 数量 Q'TY
00	4156434	ｴﾙﾎﾞ;S	ELBOW;S	2					
00A	957366	･O-ﾘﾝｸﾞ	･O-RING	1					
01	4200467	ｱﾀﾞﾌﾟﾀ;S	ADAPTER;S	2					
01A	957366	･O-ﾘﾝｸﾞ	･O-RING	1					
03	4246672	ﾕﾆｵﾝ;M	UNION;M	2					
05	4368703	ﾎｰｽ (P)	HOSE (P)	1					
06	4368704	ﾎｰｽ (T)	HOSE (T)	1					
07	4373639	ﾎｰｽ (M)	HOSE (M)	1					
08	4373640	ﾎｰｽ (N)	HOSE (N)	1					
09	4327293	ﾌﾟﾛﾃｸﾀ	PROTECTOR	1					
11	4190282	ｸﾘｯﾌﾟ	CLIP	2					
12	4055312	ｸﾘｯﾌﾟ;ﾊﾞﾝﾄﾞ	CLIP;BAND	1					

メイン配管（側溝掘）
MAIN PIPING (OFFSET BOOM)

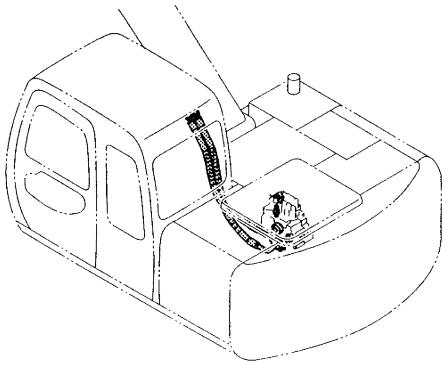

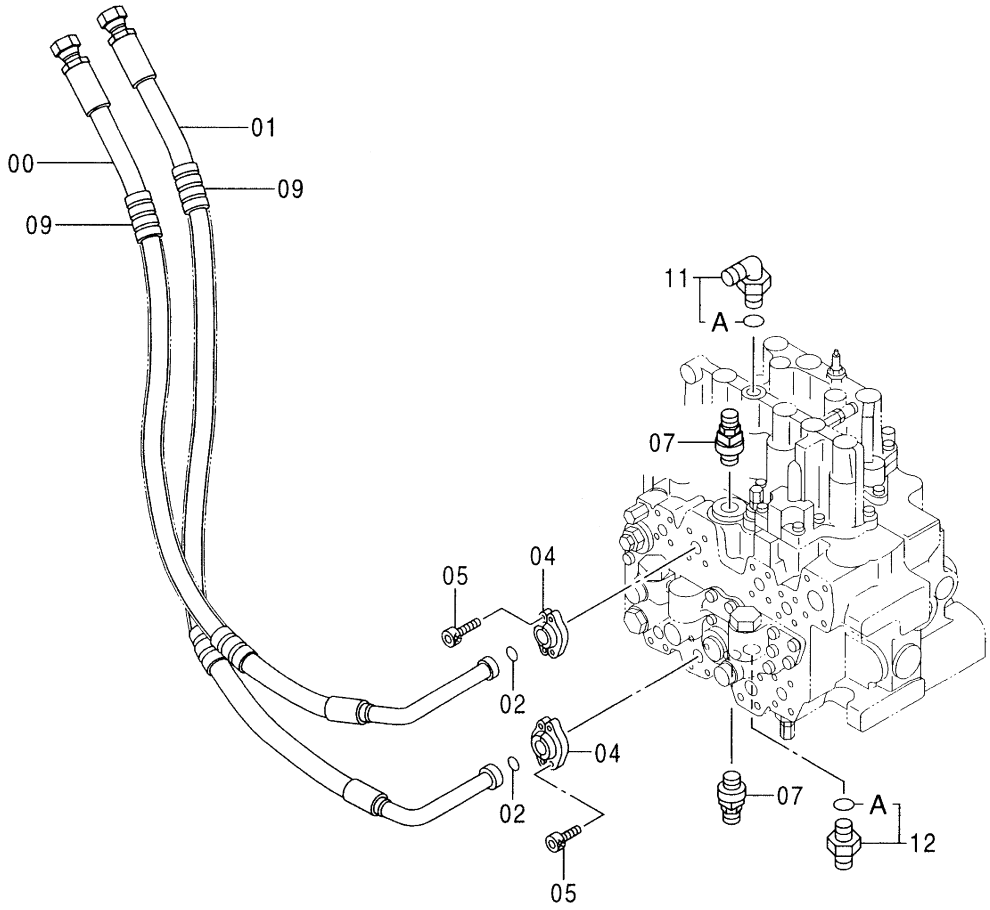

メイン配管（側溝掘）
MAIN PIPING (OFFSET BOOM)

001001-

符号 ITEM	部品番号 PART NO.	部品名	PART NAME	数量 Q'TY	サービスコード S.C	適用号機 SERIAL NO.	互換性 ICA	代替部品 REPLACEABLE PART 部品番号 PART NO.	代替部品 REPLACEABLE PART 数量 Q'TY
00	4373643	ﾎｰｽ	HOSE	1					
01	4373642	ﾎｰｽ	HOSE	1					
02	971489	O-ﾘﾝｸﾞ	O-RING	2					
04	986910	ﾌﾗﾝｼﾞ;ｽﾌﾟﾘｯﾄ	FLANGE;SPLIT	4					
05	J781030	ﾎﾞﾙﾄ;ｿｹｯﾄ	BOLT;SOCKET	8					
07	0412207	ﾊﾞﾙﾌﾞ	VALVE	2					
09	4327294	ﾌﾟﾛﾃｸﾀ	PROTECTOR	4					
11	4208913	ｴﾙﾎﾞ;S	ELBOW;S	1					
11A	4509180	･O-ﾘﾝｸﾞ	･O-RING	1					
12	4200466	ｱﾀﾞﾌﾟﾀ;S	ADAPTER;S	1					
12A	4509180	･O-ﾘﾝｸﾞ	･O-RING	1					

ブームボトム配管（側溝掘）
BOOM BOTTOM PIPING (OFFSET BOOM)

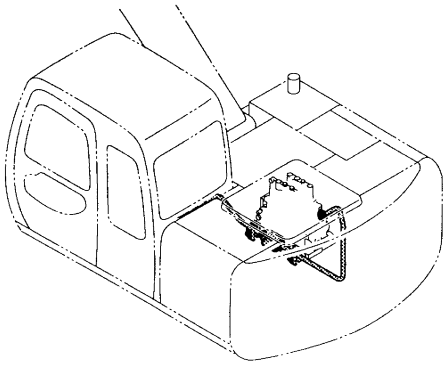

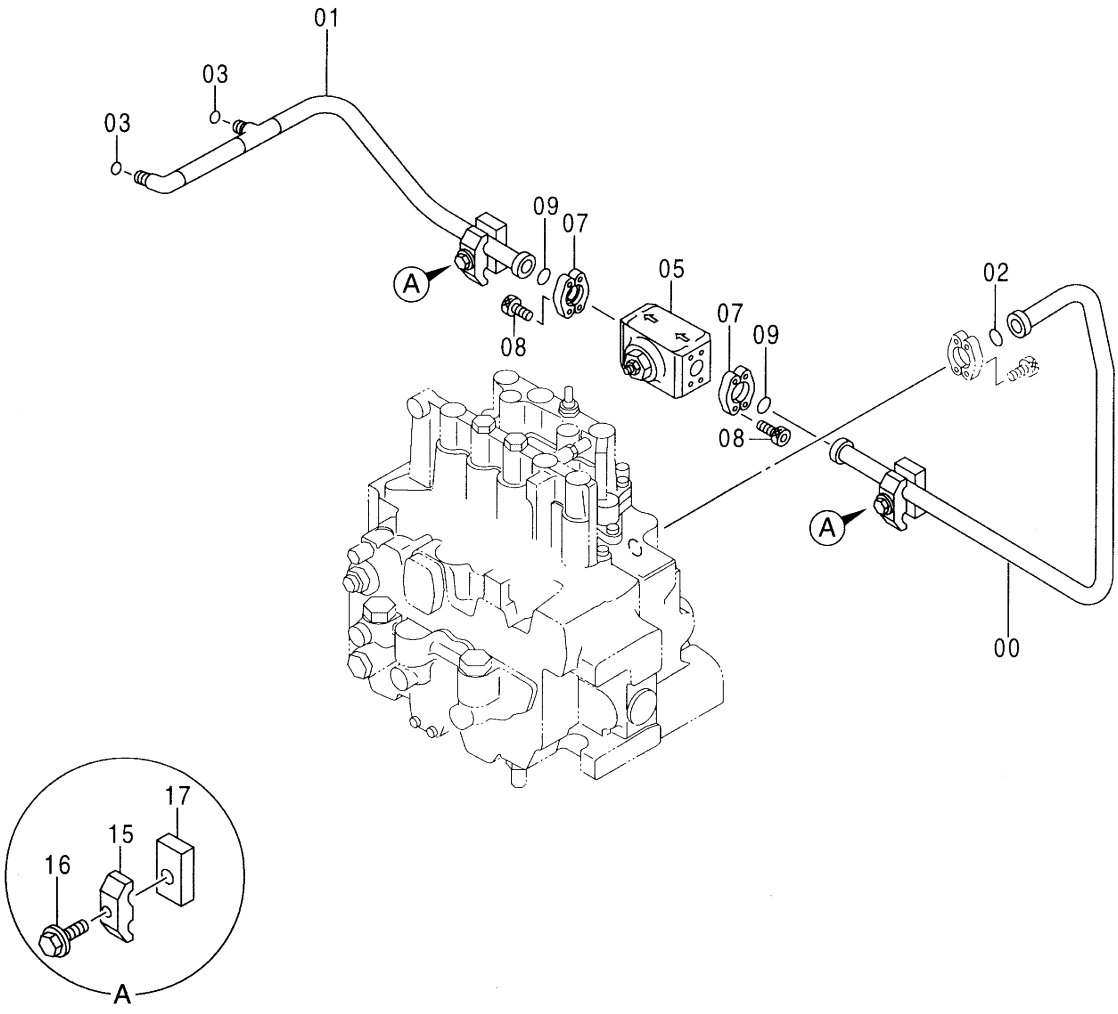

Ⓜ

ﾌﾞｰﾑ ﾎﾞﾄﾑ配管 (側溝掘)
BOOM BOTTOM PIPING (OFFSET BOOM)

001001-

符号 ITEM	部品番号 PART NO.	部品名	PART NAME	数量 Q'TY	サービスコード S.C	適用号機 SERIAL NO.	互換性 ICA	代替部品 REPLACEABLE PART 部品番号 PART NO.	代替部品 REPLACEABLE PART 数量 Q'TY
00	8067274	ﾊﾟｲﾌﾟ	PIPE	1					
01	8067275	ﾊﾟｲﾌﾟ	PIPE	1					
02	4510167	O-ﾘﾝｸﾞ	O-RING	1					
03	4138938	O-ﾘﾝｸﾞ	O-RING	2					
05	4330223	ﾊﾞﾙﾌﾞ;ｽﾛｰﾘﾀｰﾝ	VALVE;SLOWRETUR	1					
07	986910	ﾌﾗﾝｼﾞ;ｽﾌﾟﾘｯﾄ	FLANGE;SPLIT	4					
08	J781030	ﾎﾞﾙﾄ;ｿｹｯﾄ	BOLT;SOCKET	8					
09	971489	O-ﾘﾝｸﾞ	O-RING	2					
15	4124052	ｸﾗﾝﾌﾟ;ﾊﾟｲﾌﾟ	CLAMP;PIPE	2					
16	J011055	ﾎﾞﾙﾄ;ｾﾑｽ	BOLT;SEMS	2					
17	4376248	ｼｰﾄ;ｽｸﾘｭ	SEAT;SCREW	2					

フロント配管（側溝掘）：1
FRONT PIPING (OFFSET BOOM) : 1

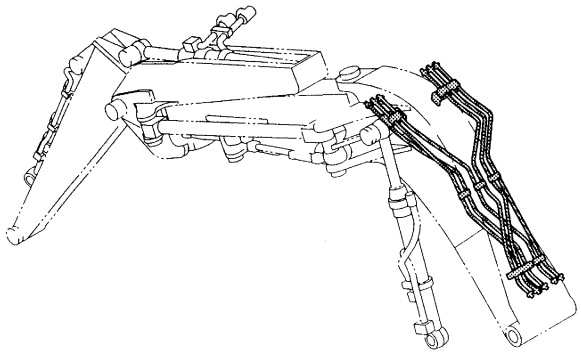

フロント配管（側溝掘）：2
FRONT PIPING
(OFFSET BOOM) : 2

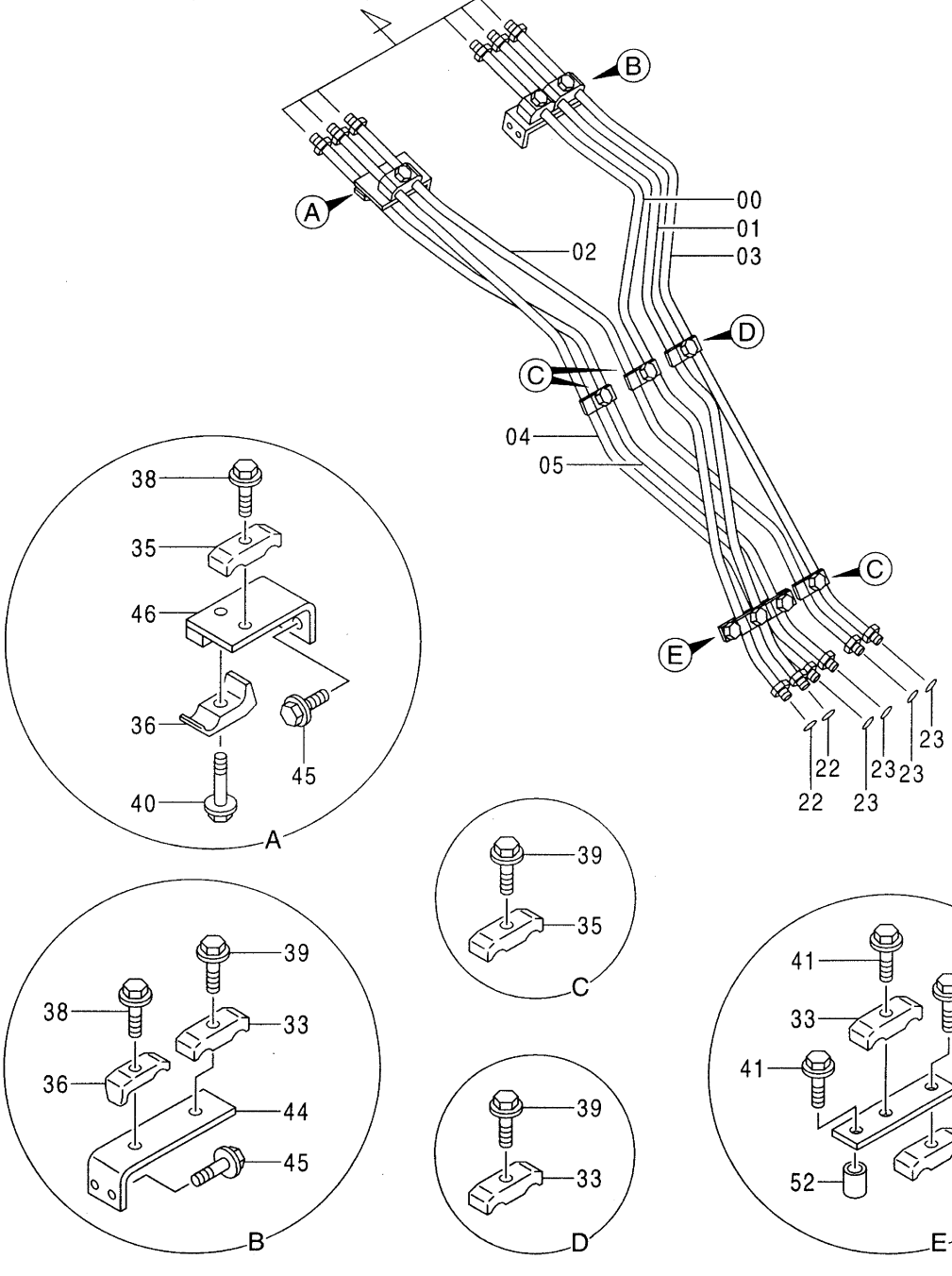

Ⓜ

フロント配管 (側溝掘):1
FRONT PIPING (OFFSET BOOM):1

001001-

符号 ITEM	部品番号 PART NO.	部品名	PART NAME	数量 Q'TY	サービスコード S.C	適用号機 SERIAL NO.	互換性 ICA	代替部品 REPLACEABLE PART 部品番号 PART NO.	代替部品 REPLACEABLE PART 数量 Q'TY
00	7031809	ﾊﾟｲﾌﾟ	PIPE	1					
01	7031810	ﾊﾟｲﾌﾟ	PIPE	1					
02	7031813	ﾊﾟｲﾌﾟ	PIPE	1					
03	7031814	ﾊﾟｲﾌﾟ	PIPE	1					
04	7031811	ﾊﾟｲﾌﾟ	PIPE	1					
05	7031812	ﾊﾟｲﾌﾟ	PIPE	1					
22	4187308	O-ﾘﾝｸﾞ	O-RING	2					
23	4138938	O-ﾘﾝｸﾞ	O-RING	4					
33	4141806	ｸﾗﾝﾌﾟ;ﾊﾟｲﾌﾟ	CLAMP;PIPE	3					
35	4189858	ｸﾗﾝﾌﾟ;ﾊﾟｲﾌﾟ	CLAMP;PIPE	5					
36	4190125	ｸﾗﾝﾌﾟ;ﾊﾟｲﾌﾟ	CLAMP;PIPE	2					
38	J011245	ﾎﾞﾙﾄ;ｾﾑｽ	BOLT;SEMS	2					
39	J011255	ﾎﾞﾙﾄ;ｾﾑｽ	BOLT;SEMS	5					
40	J011265	ﾎﾞﾙﾄ;ｾﾑｽ	BOLT;SEMS	1					
41	J011260	ﾎﾞﾙﾄ;ｾﾑｽ	BOLT;SEMS	3					
44	4290917	ﾌﾞﾗｹｯﾄ	BRACKET	1					
45	J011225	ﾎﾞﾙﾄ;ｾﾑｽ	BOLT;SEMS	4					
46	9739586	ﾌﾞﾗｹｯﾄ	BRACKET	1					
51	9747713	ﾌﾞﾗｹｯﾄ	BRACKET	1					
52	4379687	ｽﾍﾟｰｻ	SPACER	1					

フロント配管（側溝掘）：2
FRONT PIPING (OFFSET BOOM) : 2

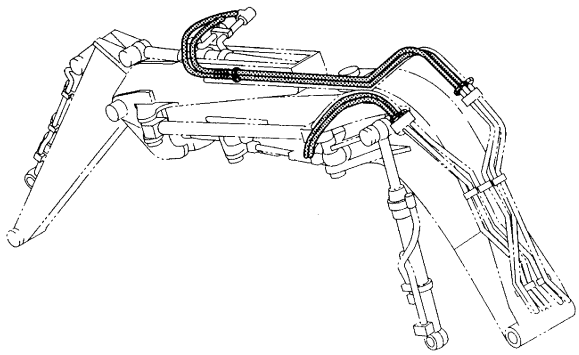

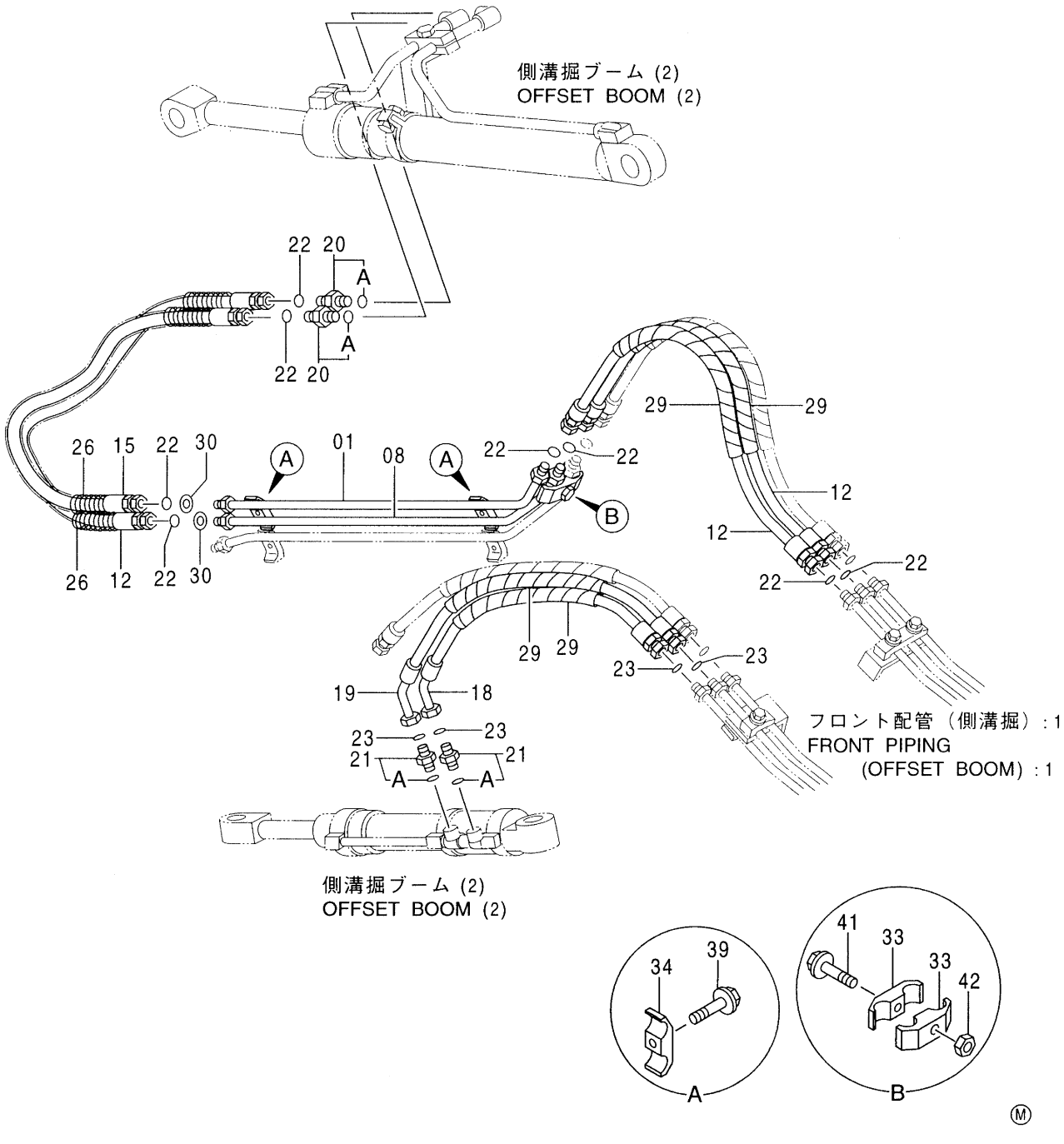

Ⓜ

フロント配管 (側溝掘):2
FRONT PIPING (OFFSET BOOM):2

001001-

符号 ITEM	部品番号 PART NO.	部品名	PART NAME	数量 Q'TY	サービスコード S.C	適用号機 SERIAL NO.	互換性 ICA	代替部品 REPLACEABLE PART 部品番号 PART NO.	代替部品 REPLACEABLE PART 数量 Q'TY
01	8053190	ﾊﾟｲﾌﾟ	PIPE	1					
08	8053191	ﾊﾟｲﾌﾟ	PIPE	1					
12	4265833	ﾎｰｽ	HOSE	3					
15	4250899	ﾎｰｽ	HOSE	1					
18	4300031	ﾎｰｽ	HOSE	1					
19	4300032	ﾎｰｽ	HOSE	1					
20	4189619	ｱﾀﾞﾌﾟﾀ;S	ADAPTER;S	2					
20A	4506424	･O-ﾘﾝｸﾞ	･O-RING	1					
21	4189602	ｱﾀﾞﾌﾟﾀ;S	ADAPTER;S	2					
21A	4506418	･O-ﾘﾝｸﾞ	･O-RING	1					
22	4187308	O-ﾘﾝｸﾞ	O-RING	8					
23	4138938	O-ﾘﾝｸﾞ	O-RING	4					
26	4053610	ﾌﾟﾛﾃｸﾀ;ﾎｰｽ	PROTECTOR;HOSE	2					
29	4044420	ﾌﾟﾛﾃｸﾀ	PROTECTOR	4					
30	4203220	ﾜｯｼﾔ	WASHER	2					
33	4141806	ｸﾗﾝﾌﾟ;ﾊﾟｲﾌﾟ	CLAMP;PIPE	2					
34	4189859	ｸﾗﾝﾌﾟ;ﾊﾟｲﾌﾟ	CLAMP;PIPE	2					
39	J011255	ﾎﾞﾙﾄ;ｾﾑｽ	BOLT;SEMS	2					
41	J011260	ﾎﾞﾙﾄ;ｾﾑｽ	BOLT;SEMS	1					
42	J950012	ﾅｯﾄ	NUT	1					

フロント配管（側溝掘）：3
FRONT PIPING (OFFSET BOOM) : 3

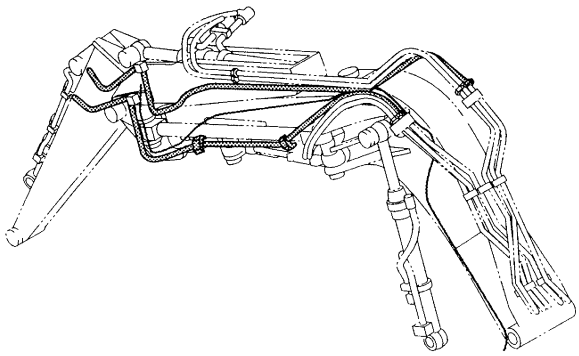

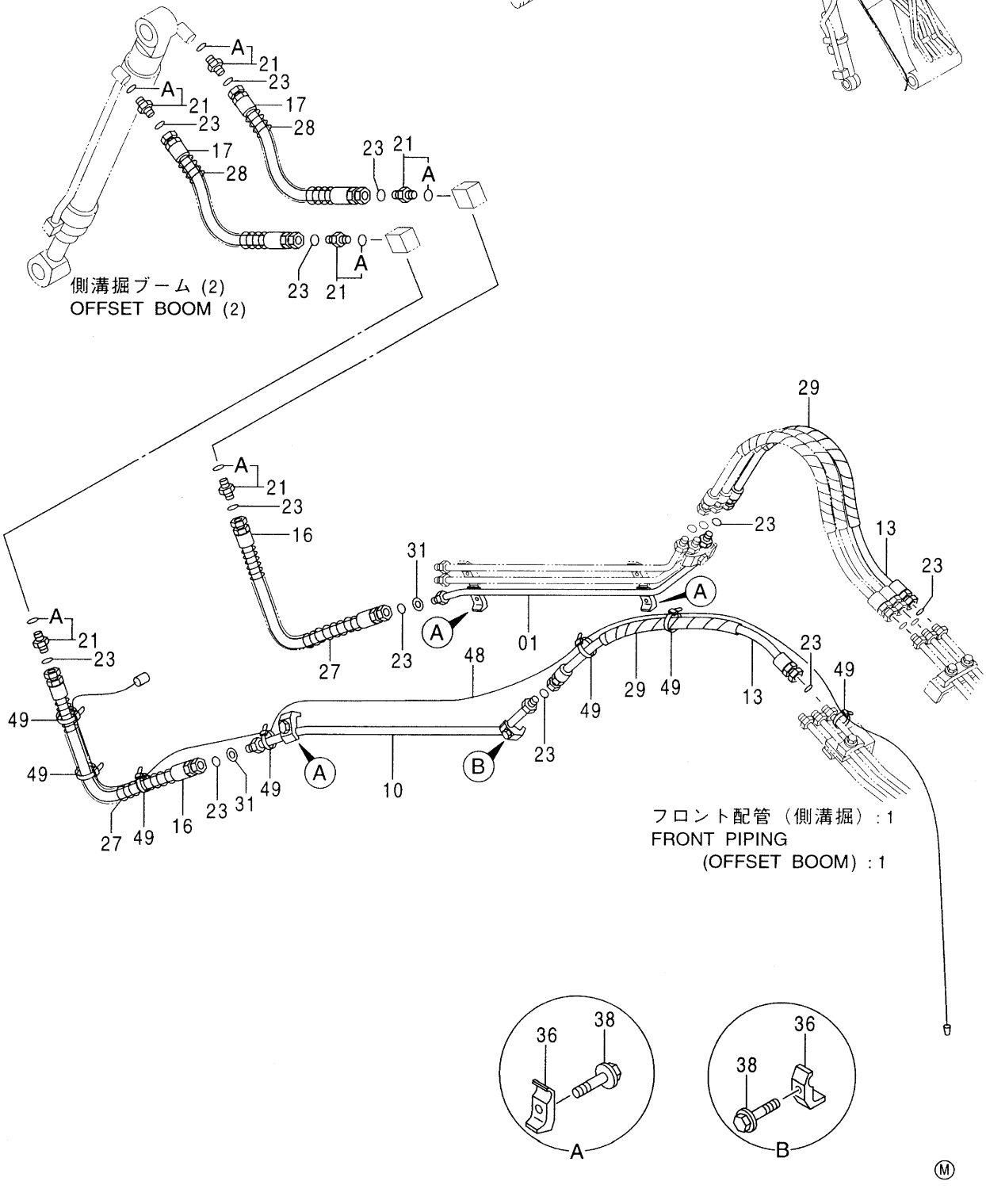

Ⓜ

フロント配管 (側溝掘):3
FRONT PIPING (OFFSET BOOM):3

001001-

符号 ITEM	部品番号 PART NO.	部品名	PART NAME	数量 Q'TY	サービスコード S.C	適用号機 SERIAL NO.	互換性 ICA	代替部品 REPLACEABLE PART 部品番号 PART NO.	代替部品 REPLACEABLE PART 数量 Q'TY
01	8053192	ﾊﾟｲﾌﾟ	PIPE	1					
10	8053193	ﾊﾟｲﾌﾟ	PIPE	1					
13	4260263	ﾎｰｽ	HOSE	2					
16	4250056	ﾎｰｽ	HOSE	2					
17	4285799	ﾎｰｽ	HOSE	2					
21	4189602	ｱﾀﾞﾌﾟﾀ;S	ADAPTER;S	6					
21A	4506418	･O-ﾘﾝｸﾞ	･O-RING	1					
23	4138938	O-ﾘﾝｸﾞ	O-RING	12					
27	4053606	ﾌﾟﾛﾃｸﾀ;ﾎｰｽ	PROTECTOR;HOSE	2					
28	4053608	ﾌﾟﾛﾃｸﾀ;ﾎｰｽ	PROTECTOR;HOSE	2					
29	4044420	ﾌﾟﾛﾃｸﾀ	PROTECTOR	2					
31	4073051	ﾜｯｼﾔ	WASHER	2					
36	4190125	ｸﾗﾝﾌﾟ;ﾊﾟｲﾌﾟ	CLAMP;PIPE	4					
38	J011245	ﾎﾞﾙﾄ;ｾﾑｽ	BOLT;SEMS	4					
48	4293141	ﾊｰﾈｽ;ﾜｲﾔ	HARNESS;WIRE	1					
49	4055311	ｸﾘｯﾌﾟ;ﾊﾞﾝﾄﾞ	CLIP;BAND	7					

給脂配管（側溝掘）
LUBRICATE PIPING (OFFSET BOOM)

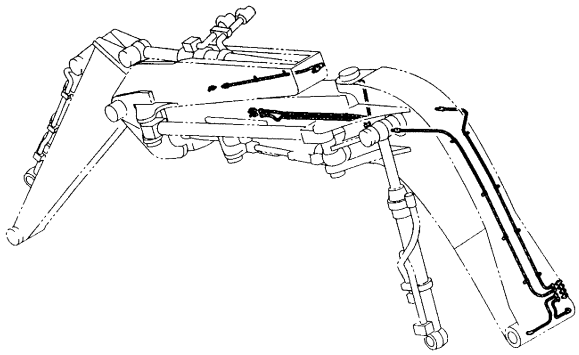

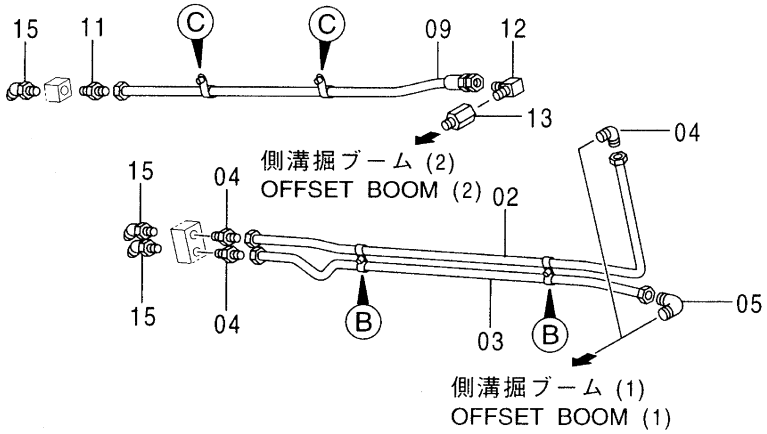

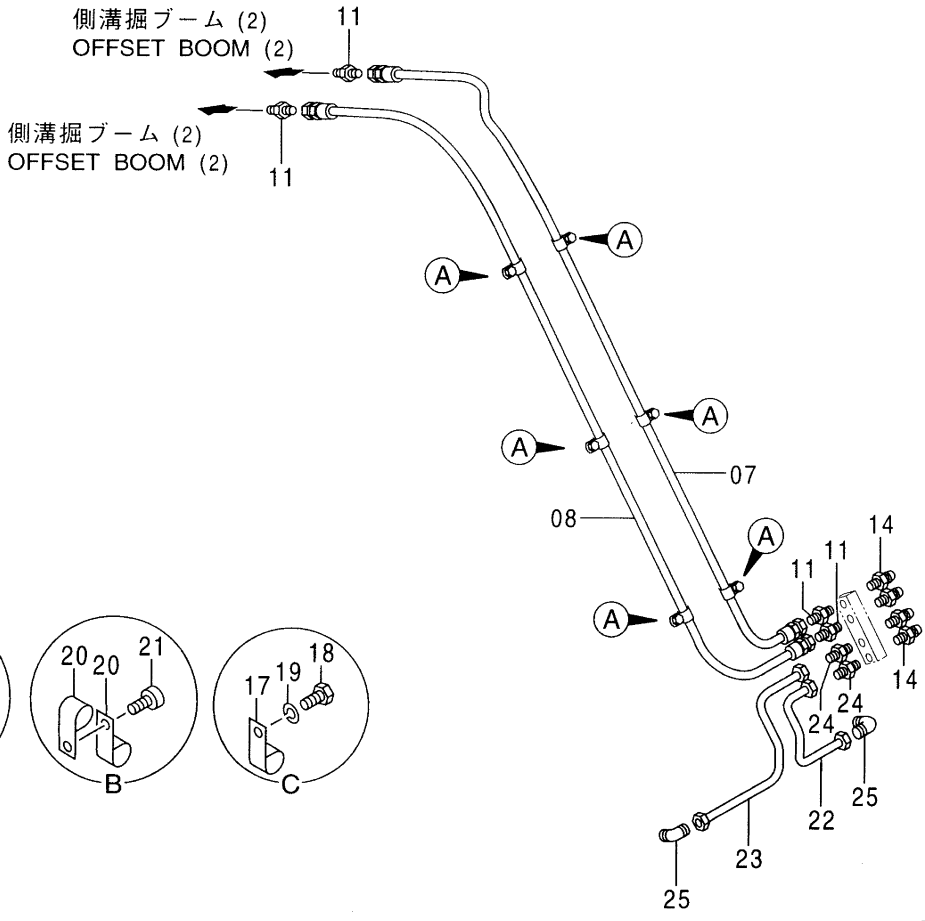

Ⓜ

給脂配管 (側溝掘)
LUBRICATE PIPING (OFFSET BOOM)

001001-

符号 ITEM	部品番号 PART NO.	部品名	PART NAME	数量 Q'TY	サービスコード S.C	適用号機 SERIAL NO.	互換性 ICA	代替部品 REPLACEABLE PART 部品番号 PART NO.	代替部品 REPLACEABLE PART 数量 Q'TY
02	4373317	ﾊﾟｲﾌﾟ	PIPE	1					
03	4293280	ﾊﾟｲﾌﾟ	PIPE	1					
04	4130169	ﾌｲﾂﾃﾝｸﾞ;ﾊﾟｲﾌﾟ	FITTING;PIPE	2					
05	4130174	ﾌｲﾂﾃﾝｸﾞ;ﾊﾟｲﾌﾟ	FITTING;PIPE	2					
07	4278421	ﾎｰｽ;ﾅｲﾛﾝ	HOSE;NYLON	1					
08	4276438	ﾎｰｽ;ﾅｲﾛﾝ	HOSE;NYLON	1					
09	4210379	ﾎｰｽ;ﾅｲﾛﾝ	HOSE;NYLON	1					
11	4154651	ｱﾀﾞﾌﾟﾀ;S	ADAPTER;S	5					
12	4154656	ｴﾙﾎﾞ;S	ELBOW;S	1					
13	4214698	ｱﾀﾞﾌﾟﾀ	ADAPTER	1					
14	J75482	ﾌｲﾂﾃﾝｸﾞ;ｸﾞﾘｰｽ	FITTING;GREASE	4					
15	J75581	ﾌｲﾂﾃﾝｸﾞ;ｸﾞﾘｰｽ	FITTING;GREASE	3					
17	4190261	ｸﾘｯﾌﾟ	CLIP	8					
18	J901014	ﾎﾞﾙﾄ	BOLT	8					
19	A590910	ﾜｯｼﾔ;ｽﾌﾟﾘﾝｸﾞ	WASHER;SPRING	8					
20	4000854	ｸﾘｯﾌﾟ;ﾊﾟｲﾌﾟ	CLIP;PIPE	4					
21	M430613	ｽｸﾘｭ	SCREW	2					
22	4361021	ﾊﾟｲﾌﾟ	PIPE	1					
23	4370492	ﾊﾟｲﾌﾟ	PIPE	1					
24	4360981	ﾌｲﾂﾃｲﾝｸﾞ;ﾊﾟｲﾌﾟ	FITTING;PIPE	2					
25	4345297	ﾌｲﾂﾃｲﾝｸﾞ;ﾊﾟｲﾌﾟ	FITTING;PIPE	2					

CONTENTS

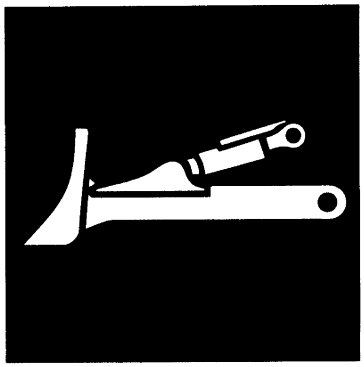

ブレード関係部品
BLADE PARTS

リターン配管（ブレード）〈選択〉
RETURN PIPING (BLADE)

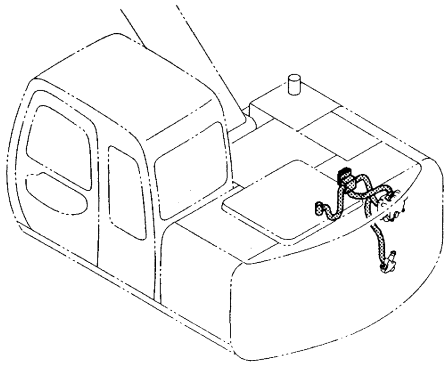

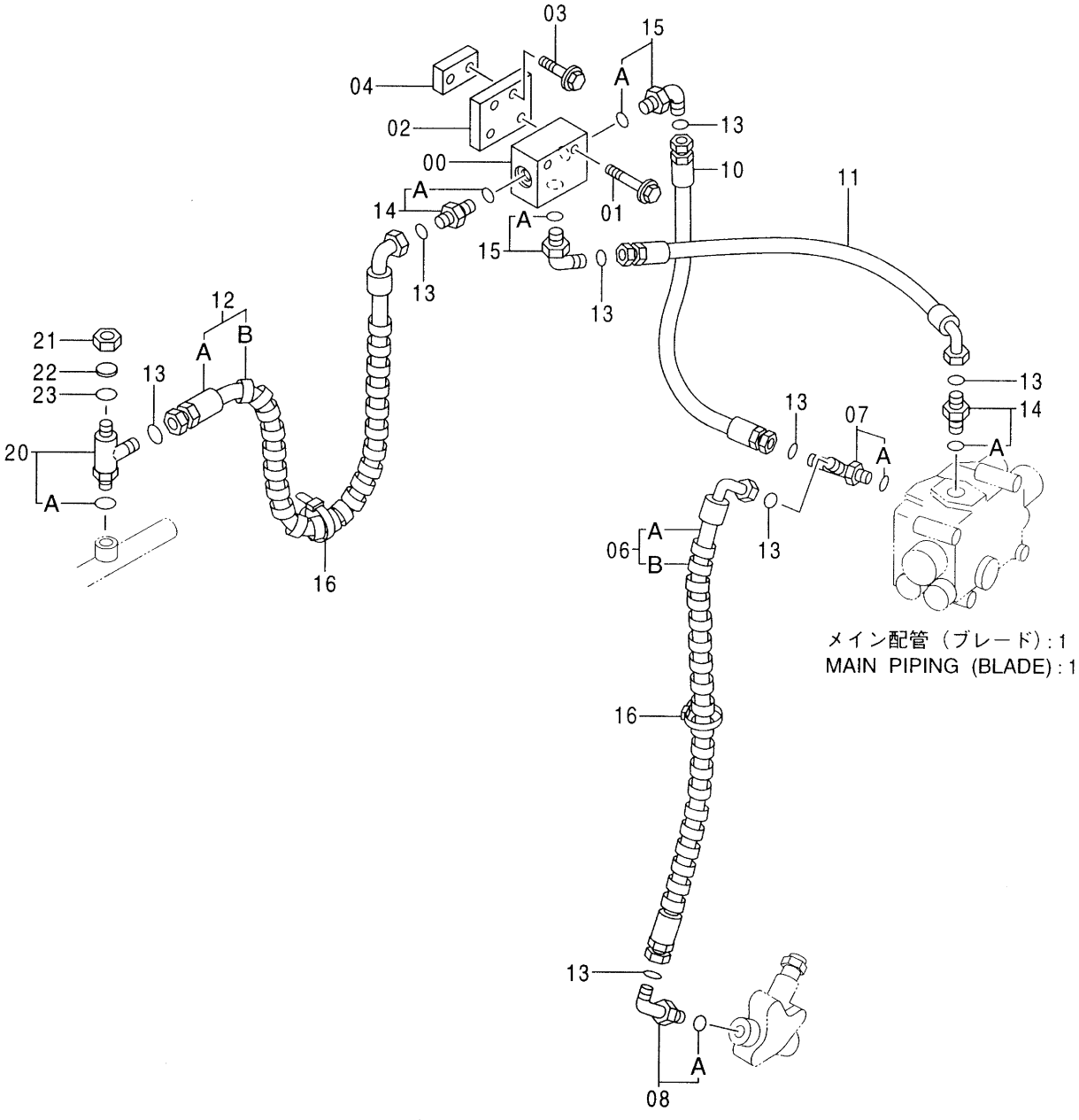

メイン配管（ブレード）：1
MAIN PIPING (BLADE) : 1

Ⓜ

リターン配管 (ブレード) <選択>
RETURN PIPING (BLADE)

001001-

符号 ITEM	部品番号 PART NO.	部品名	PART NAME	数量 Q'TY	サービスコード S.C	適用号機 SERIAL NO.	互換性 ICA	代替部品 REPLACEABLE PART 部品番号 PART NO.	代替部品 REPLACEABLE PART 数量 Q'TY
00	3077832	マニホルド	MANIFOLD	1					
01	J011270	ボルト;セムス	BOLT;SEMS	2					
02	4378808	ブラケット	BRACKET	1					
03	J011250	ボルト;セムス	BOLT;SEMS	2					
04	4378809	シート;スクリュ	SEAT;SCREW	1					
06	9158140	ホース アッセン	HOSE ASS'Y	1					
06A	4378644	・ホース	・HOSE	1					
06B	4327294	・プロテクタ	・PROTECTOR	2					
07	4205383	チー;S	TEE;S	1					
07A	4506418	・O-リング	・O-RING	1					
08	4200580	エルボ;S	ELBOW;S	1					
08A	4506418	・O-リング	・O-RING	1					
10	4378646	ホース	HOSE	1					
11	4378645	ホース	HOSE	1					
12	9157721	ホース アッセン	HOSE ASS'Y	1					
12A	4381900	・ホース	・HOSE	1					
12B	4327294	・プロテクタ	・PROTECTOR	2					
13	4138938	O-リング	O-RING	8					
14	4189602	アダプタ;S	ADAPTER;S	2					
14A	4506418	・O-リング	・O-RING	1					
15	4200580	エルボ;S	ELBOW;S	2					
15A	4506418	・O-リング	・O-RING	1					
16	4055312	クリップ;バンド	CLIP;BAND	2					
20	4383391	チー;S	TEE;S	1					
20A	4506424	・O-リング	・O-RING	1					
21	4188136	ナット	NUT	1					
22	4189094	キャップ	CAP	1					
23	4187308	O-リング	O-RING	1					

メイン配管（ブレード）：1 〈選択〉
MAIN PIPING (BLADE) : 1

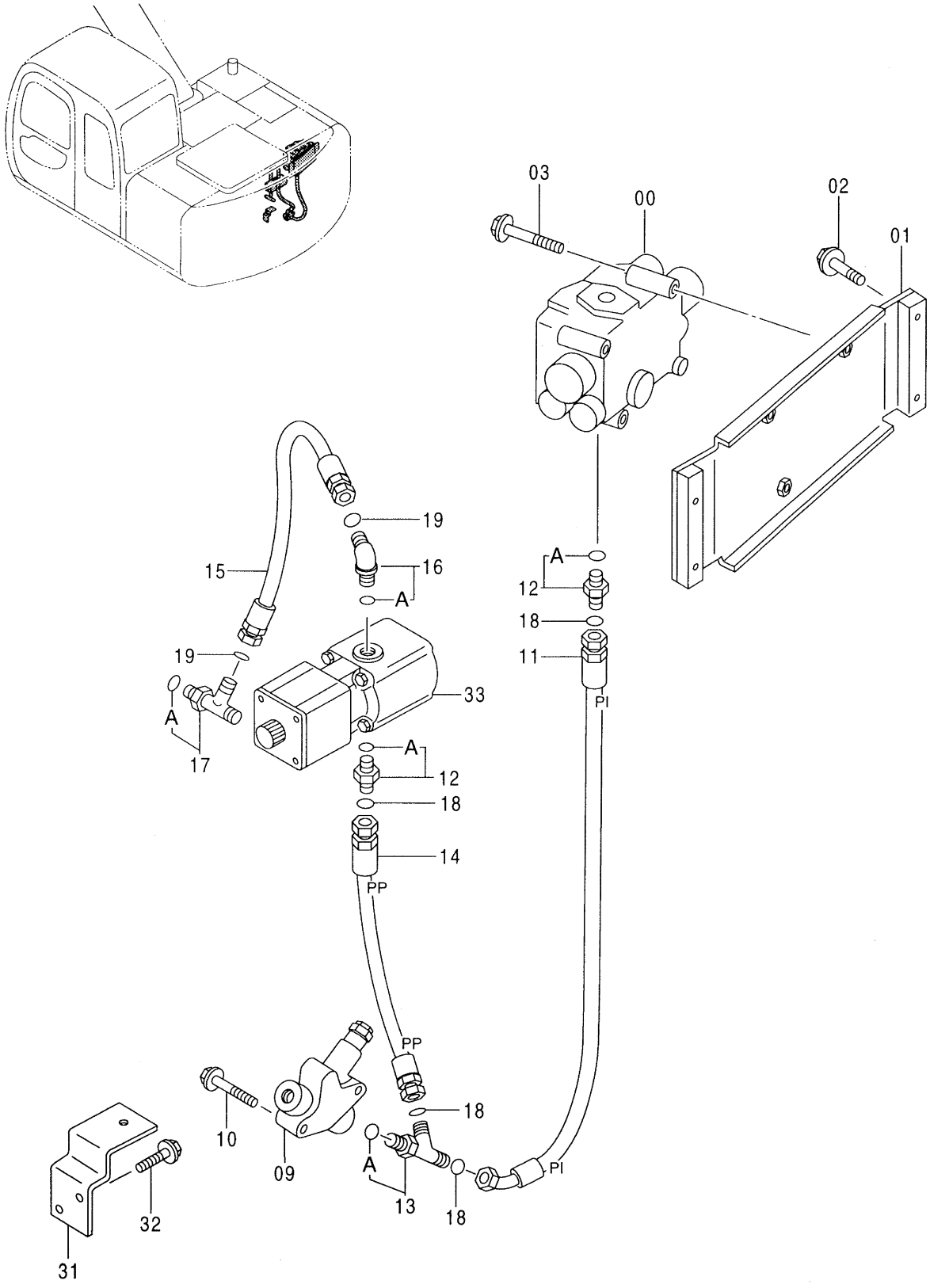

メイン配管 (ブレード):1 <選択>
MAIN PIPING (BLADE):1

001001-

符号 ITEM	部品番号 PART NO.	部品名	PART NAME	数量 Q'TY	サービスコード S.C	適用号機 SERIAL NO.	互換性 ICA	代替部品 REPLACEABLE PART 部品番号 PART NO.	代替部品 REPLACEABLE PART 数量 Q'TY
00	4361117	バルブ;コントロール	VALVE;CONTROL	1	H				
01	8065387	ブラケット	BRACKET	1					
02	J021030	ボルト;セムス	BOLT;SEMS	4					
03	J011090	ボルト;セムス	BOLT;SEMS	3					
09	4342051	バルブ;リリーフ	VALVE;RELIEF	1					
10	J020850	ボルト;セムス	BOLT;SEMS	2					
11	4366793	ホース (P1)	HOSE (P1)	1					
12	4189602	アダプタ;S	ADAPTER;S	2					
12A	4506418	・O-リング	・O-RING	1					
13	4205383	チー;S	TEE;S	1					
13A	4506418	・O-リング	・O-RING	1					
14	4366794	ホース (PP)	HOSE (PP)	1					
15	4365779	ホース	HOSE	1					
16	4157562	エルボ;S	ELBOW;S	1					
16A	4506424	・O-リング	・O-RING	1					
17	4218070	チー;S	TEE;S	1					
17A	4506424	・O-リング	・O-RING	1					
18	4138938	O-リング	O-RING	4					
19	4187308	O-リング	O-RING	2					
31	9746961	ブラケット	BRACKET	1					
32	J011030	ボルト;セムス	BOLT;SEMS	2					
33	4278696	ポンプ;ギヤ	PUMP;GEAR	1	H				

メイン配管（ブレード）：2〈選択〉
MAIN PIPING (BLADE) : 2

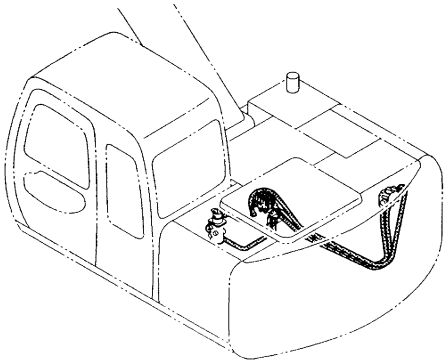

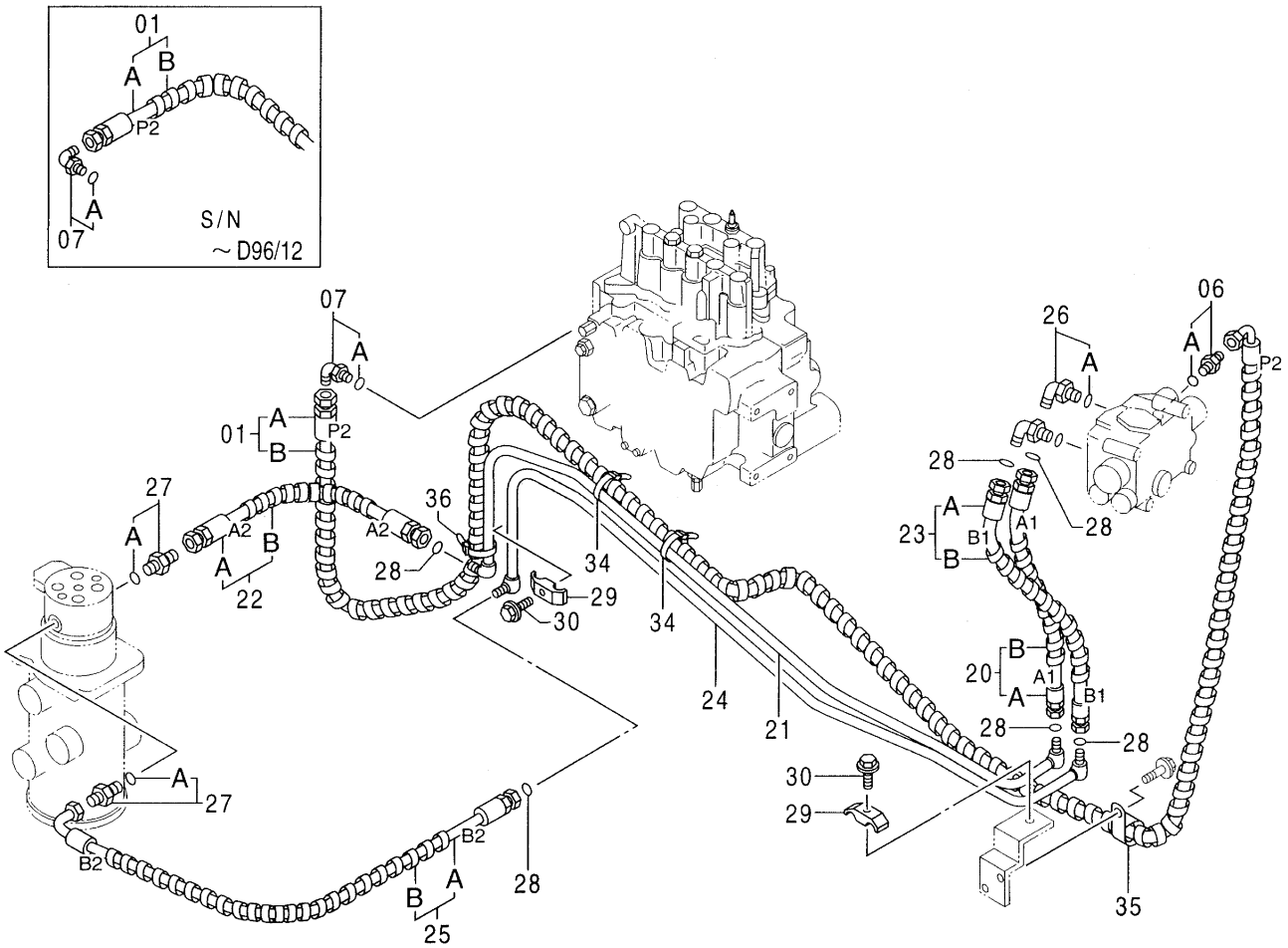

Ⓜ

ﾒｲﾝ配管 (ﾌﾞﾚｰﾄﾞ):2 <選択>
MAIN PIPING (BLADE):2

001001-

符号 ITEM	部品番号 PART NO.	部品名	PART NAME	数量 Q'TY	サービスコード S.C	適用号機 SERIAL NO.	互換性 ICA	代替部品 REPLACEABLE PART 部品番号 PART NO.	代替部品 REPLACEABLE PART 数量 Q'TY
01	9158390	ﾎｰｽ ｱｯｾﾝ	HOSE ASS'Y	1					
01A	4381728	･ﾎｰｽ (P2)	･HOSE (P2)	1		-D96/12	I	4386739	1
01A	4386739	･ﾎｰｽ (P2)	･HOSE (P2)	1		D97/01-			
01B	4327294	･ﾌﾟﾛﾃｸﾀ	･PROTECTOR	4		-D96/12			
01B	4327294	･ﾌﾟﾛﾃｸﾀ	･PROTECTOR	6		D97/01-			
06	4376657	ｱﾀﾞﾌﾟﾀ;S	ADAPTER;S	1					
06A	4509180	･O-ﾘﾝｸﾞ	･O-RING	1					
07	4154671	ｴﾙﾎﾞ;S	ELBOW;S	1					
07A	4509180	･O-ﾘﾝｸﾞ	･O-RING	1					
20	9158139	ﾎｰｽ ｱｯｾﾝ	HOSE ASS'Y	1					
20A	4375684	･ﾎｰｽ (A1)	･HOSE (A1)	1					
20B	4327294	･ﾌﾟﾛﾃｸﾀ	･PROTECTOR	1					
21	8066628	ﾊﾟｲﾌﾟ	PIPE	1					
22	9157729	ﾎｰｽ ｱｯｾﾝ	HOSE ASS'Y	1					
22A	4372516	･ﾎｰｽ (A2)	･HOSE (A2)	1					
22B	4327294	･ﾌﾟﾛﾃｸﾀ	･PROTECTOR	2					
23	9158138	ﾎｰｽ ｱｯｾﾝ	HOSE ASS'Y	1					
23A	4375683	･ﾎｰｽ (B1)	･HOSE (B1)	1					
23B	4327294	･ﾌﾟﾛﾃｸﾀ	･PROTECTOR	1					
24	8066629	ﾊﾟｲﾌﾟ	PIPE	1					
25	9157728	ﾎｰｽ ｱｯｾﾝ	HOSE ASS'Y	1					
25A	4372517	･ﾎｰｽ (B2)	･HOSE (B2)	1					
25B	4327294	･ﾌﾟﾛﾃｸﾀ	･PROTECTOR	2					
26	4200580	ｴﾙﾎﾞ;S	ELBOW;S	2					
26A	4506418	･O-ﾘﾝｸﾞ	･O-RING	1					
27	4189602	ｱﾀﾞﾌﾟﾀ;S	ADAPTER;S	2					
27A	4506418	･O-ﾘﾝｸﾞ	･O-RING	1					
28	4138938	O-ﾘﾝｸﾞ	O-RING	8					
29	4189858	ｸﾗﾝﾌﾟ;ﾊﾟｲﾌﾟ	CLAMP;PIPE	2					
30	J021255	ﾎﾞﾙﾄ;ｾﾑｽ	BOLT;SEMS	2					
34	4055312	ｸﾘｯﾌﾟ;ﾊﾞﾝﾄﾞ	CLIP;BAND	2					
35	4190291	ｸﾘｯﾌﾟ	CLIP	1					
36	4055312	ｸﾘｯﾌﾟ;ﾊﾞﾝﾄﾞ	CLIP;BAND	1		D97/01-			

ブレード〈選択〉
BLADE

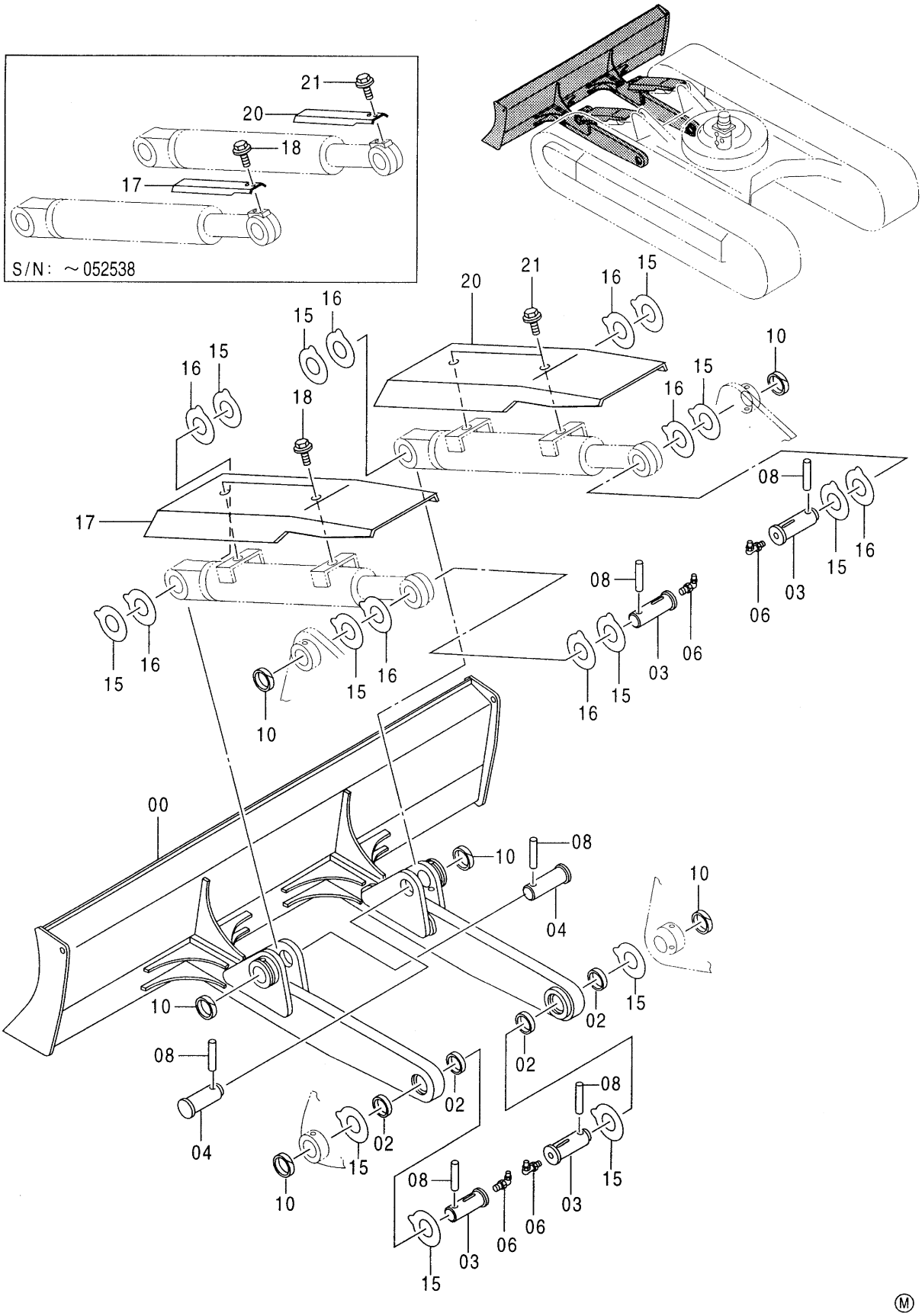

ﾌﾞﾚｰﾄﾞ <選択>
BLADE

001001-

符号 ITEM	部品番号 PART NO.	部品名	PART NAME	数量 Q'TY	サービスコード S.C	適用号機 SERIAL NO.	互換性 ICA	代替部品 REPLACEABLE PART 部品番号 PART NO.	代替部品 REPLACEABLE PART 数量 Q'TY
00	7030926	ﾌﾞﾚｰﾄﾞ	BLADE	1					
02	4084578	ｼｰﾙ;ﾀﾞｽﾄ	SEAL;DUST	4					
03	4348569	ﾋﾟﾝ	PIN	4					
04	4347428	ﾋﾟﾝ	PIN	2					
06	J75581	ﾌｨｯﾃﾝｸﾞ;ｸﾞﾘｰｽ	FITTING;GREASE	4					
08	4106307	ﾋﾟﾝ	PIN	6					
10	4098716	ﾘﾝｸﾞ	RING	6					
15	4361293	ﾌﾟﾚｰﾄ;ｽﾗｽﾄ	PLATE;THRUST	12					
16	4361294	ﾌﾟﾚｰﾄ;ｽﾗｽﾄ	PLATE;THRUST	8					
17	4361519	ｶﾊﾞｰ	COVER	1		-052538			
17	3080481	ｶﾊﾞｰ	COVER	1	#	052539-			
18	J011020	ﾎﾞﾙﾄ;ｾﾑｽ	BOLT;SEMS	2		-052538			
18	J031230	ﾎﾞﾙﾄ;ｾﾑｽ	BOLT;SEMS	2	#	052539-			
20	4361519	ｶﾊﾞｰ	COVER	1		-052538			
20	3080481	ｶﾊﾞｰ	COVER	1	#	052539-			
21	J011020	ﾎﾞﾙﾄ;ｾﾑｽ	BOLT;SEMS	2		-052538			
21	J031230	ﾎﾞﾙﾄ;ｾﾑｽ	BOLT;SEMS	2	#	052539-			

ブレード操作レバー 〈選択〉
BLADE CONTROL LEVER

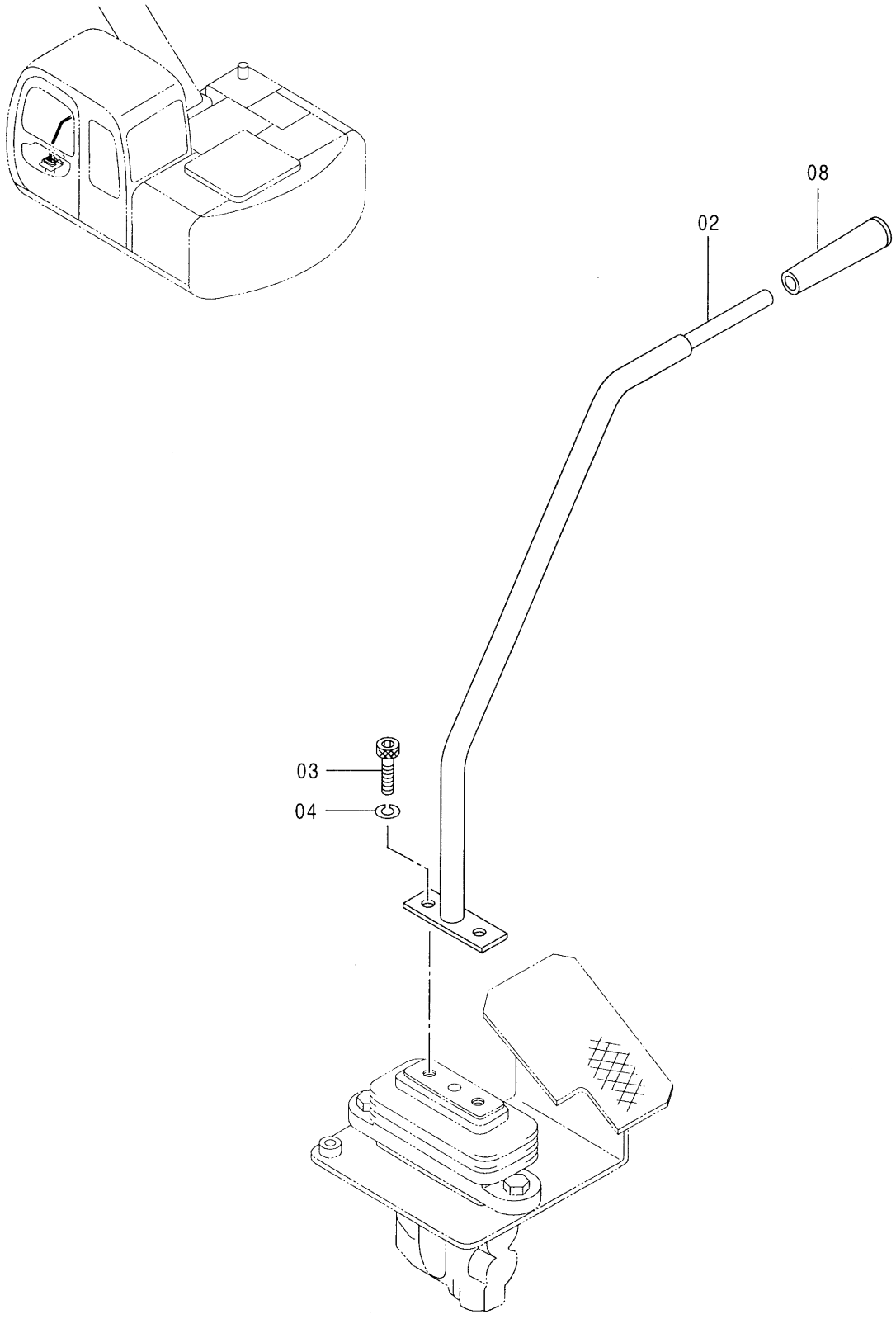

Ⓜ

ﾌﾞﾚｰﾄﾞ操作ﾚﾊﾞｰ <選択>
BLADE CONTROL LEVER

001001-

符号 ITEM	部品番号 PART NO.	部品名	PART NAME	数量 Q'TY	サービスコード S.C	適用号機 SERIAL NO.	互換性 ICA	代替部品 REPLACEABLE PART 部品番号 PART NO.	代替部品 REPLACEABLE PART 数量 Q'TY
02	8068030	ﾚﾊﾞｰ	LEVER	1					
03	M341020	ﾎﾞﾙﾄ;ｿｹｯﾄ	BOLT;SOCKET	2					
04	A590910	ﾜｯｼｬ;ｽﾌﾟﾘﾝｸﾞ	WASHER;SPRING	2					
08	4381064	ｸﾞﾘｯﾌﾟ	GRIP	1					

ブレード操作レバー [右コンソール取付タイプ] 〈選択〉
BLADE CONTROL LEVER [RIGHT CONSOLE Type]

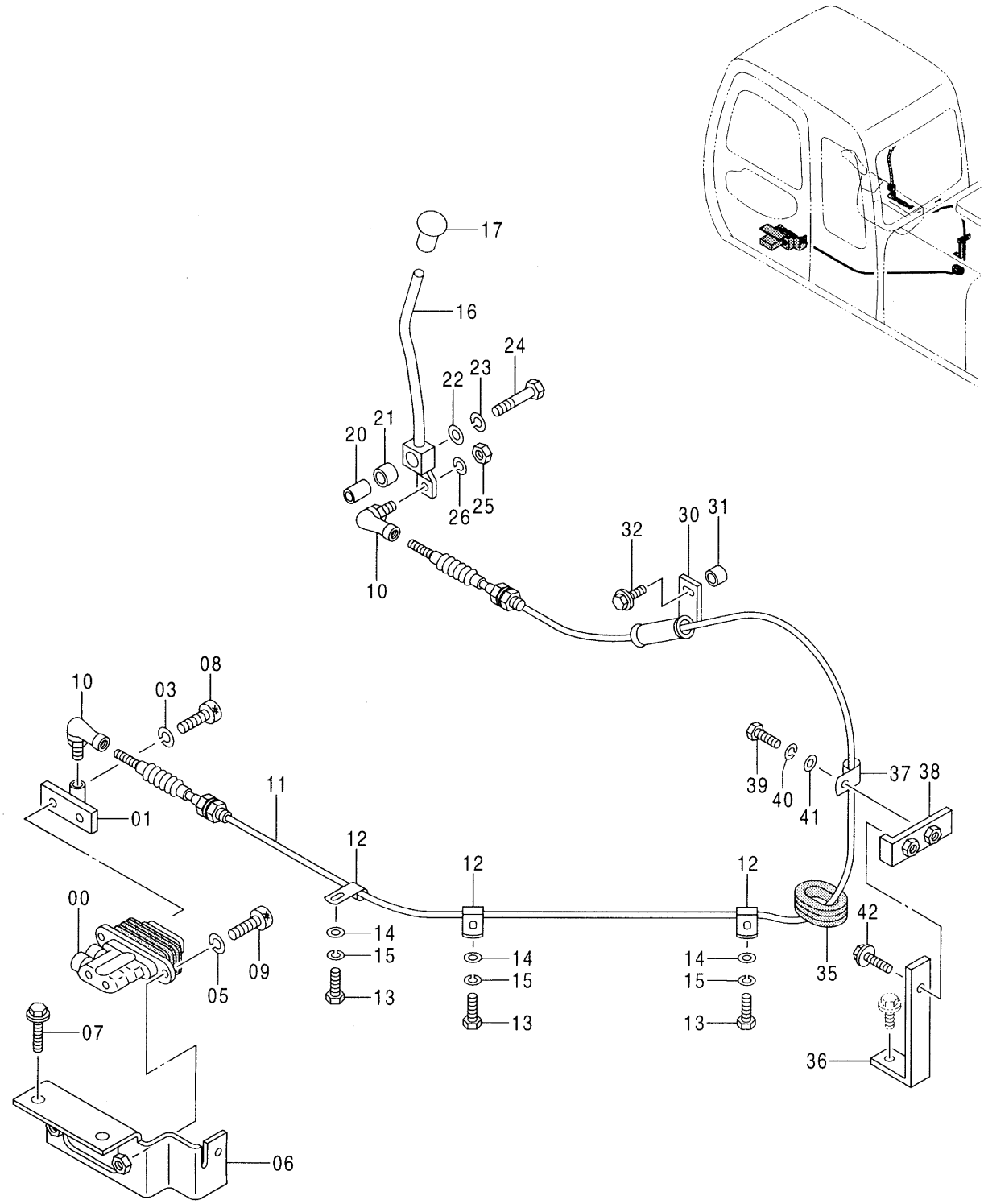

ﾌﾞﾚｰﾄﾞ操作ﾚﾊﾞｰ [右ｺﾝｿｰﾙ取付ﾀｲﾌﾟ] <選択>
BLADE CONTROL LEVER [RIGHT CONSOLE Type]

D97/01-

符号 ITEM	部品番号 PART NO.	部品名	PART NAME	数量 Q'TY	サービスコード S.C	適用号機 SERIAL NO.	互換性 ICA	代替部品 REPLACEABLE PART 部品番号 PART NO.	代替部品 REPLACEABLE PART 数量 Q'TY
00	4330467	ﾊﾞﾙﾌﾞ;ﾊﾟｲﾛｯﾄ	VALVE;PILOT	1	H				
01	9745906	ﾌﾞﾗｹｯﾄ	BRACKET	1					
03	A590910	ﾜｯｼｬ;ｽﾌﾟﾘﾝｸﾞ	WASHER;SPRING	2					
05	A590910	ﾜｯｼｬ;ｽﾌﾟﾘﾝｸﾞ	WASHER;SPRING	2					
06	7033089	ﾌﾞﾗｹｯﾄ	BRACKET	1					
07	J021035	ﾎﾞﾙﾄ;ｾﾑｽ	BOLT;SEMS	2					
08	J781020	ﾎﾞﾙﾄ;ｿｹｯﾄ	BOLT;SOCKET	2					
09	J781030	ﾎﾞﾙﾄ;ｿｹｯﾄ	BOLT;SOCKET	2					
10	4056017	ｼﾞｮｲﾝﾄ;ﾎﾞｰﾙ	JOINT;BALL	2					
11	4385352	ｹｰﾌﾞﾙ;ｺﾝﾄﾛｰﾙ	CABLE;CONTROL	1					
12	4190261	ｸﾘｯﾌﾟ	CLIP	3					
13	J901020	ﾎﾞﾙﾄ	BOLT	3					
14	A590110	ﾜｯｼｬ;ﾌﾟﾚｰﾝ	WASHER;PLANE	3					
15	A590910	ﾜｯｼｬ;ｽﾌﾟﾘﾝｸﾞ	WASHER;SPRING	3					
16	8069533	ﾚﾊﾞｰ	LEVER	1					
17	4280117	ｸﾞﾘｯﾌﾟ	GRIP	1					
20	4279507	COLLER	COLLER	1					
21	4280297	ﾌﾞｯｼﾝｸﾞ	BUSHING	1					
22	449490	ﾜｯｼｬ	WASHER	1					
23	A590912	ﾜｯｼｬ;ｽﾌﾟﾘﾝｸﾞ	WASHER;SPRING	1					
24	J901245	ﾎﾞﾙﾄ	BOLT	1					
25	M500605	ﾅｯﾄ	NUT	1					
26	A590906	ﾜｯｼｬ;ｽﾌﾟﾘﾝｸﾞ	WASHER;SPRING	1					
30	8068766	ﾌﾞﾗｹｯﾄ	BRACKET	1					
31	4383309	ｽﾍﾟｰｻ	SPACER	1					
32	J020830	ﾎﾞﾙﾄ;ｾﾑｽ	BOLT;SEMS	1					
35	4276794	ﾌﾞｯｼﾝｸﾞ;ﾗﾊﾞｰ	BUSHING;RUBBER	1					
36	4384264	ﾌﾟﾚｰﾄ	PLATE	1					
37	4190261	ｸﾘｯﾌﾟ	CLIP	1					
38	9748549	ﾌﾞﾗｹｯﾄ	BRACKET	1					
39	J901030	ﾎﾞﾙﾄ	BOLT	1					
40	A590910	ﾜｯｼｬ;ｽﾌﾟﾘﾝｸﾞ	WASHER;SPRING	1					
41	A590110	ﾜｯｼｬ;ﾌﾟﾚｰﾝ	WASHER;PLANE	1					
42	J021030	ﾎﾞﾙﾄ;ｾﾑｽ	BOLT;SEMS	1					

ブレード配管 〈選択〉
BLADE PIPING

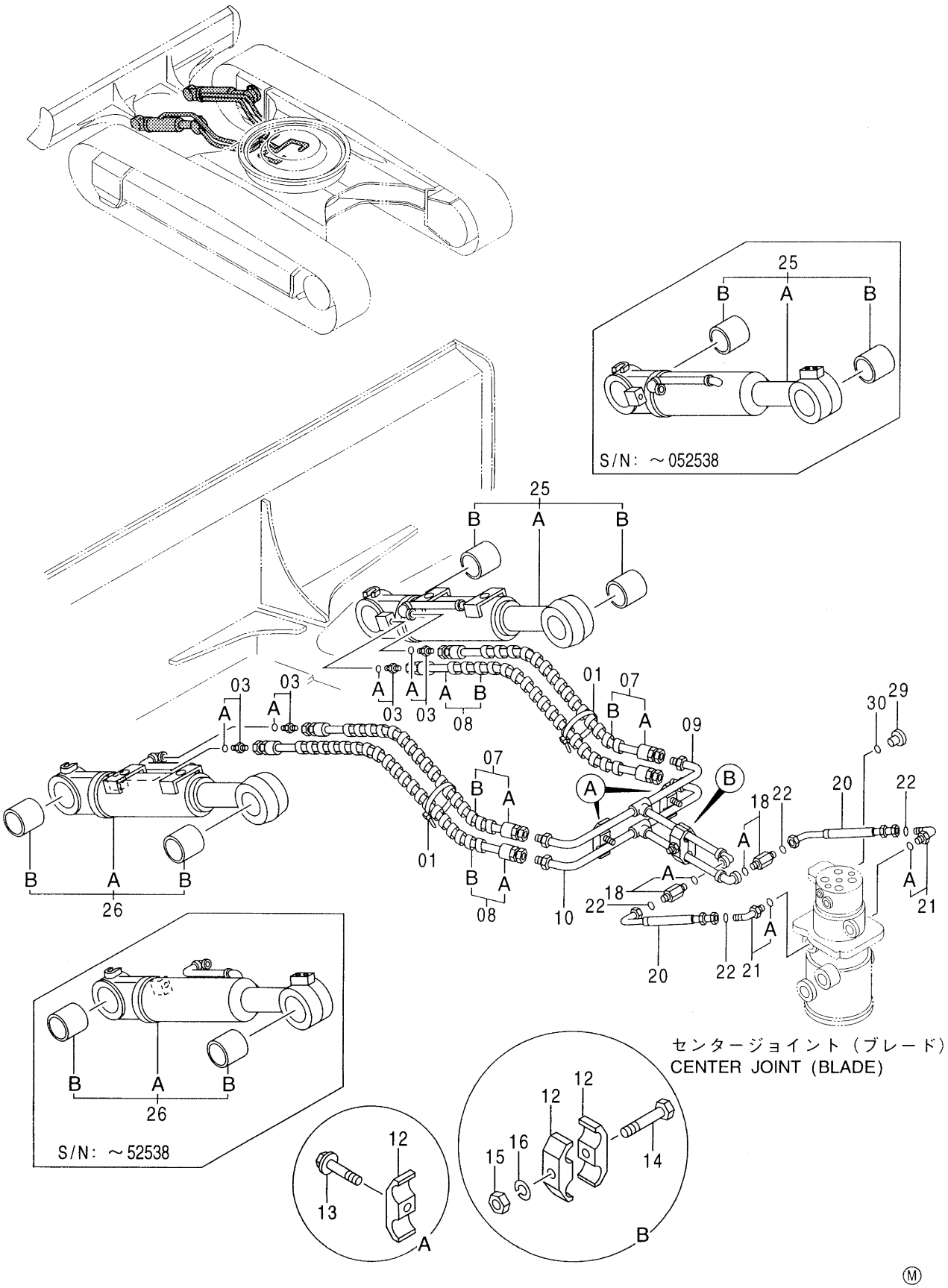

Ⓜ

ﾌﾞﾚｰﾄﾞ配管 <選択>
BLADE PIPING

001001-

符号 ITEM	部品番号 PART NO.	部品名	PART NAME	数量 Q'TY	サービスコード S.C	適用号機 SERIAL NO.	互換性 ICA	代替部品 REPLACEABLE PART 部品番号 PART NO.	代替部品 REPLACEABLE PART 数量 Q'TY
01	4121859	ｸﾘｯﾌﾟ;ﾊﾞﾝﾄﾞ	CLIP;BAND	2		D97/05-			
03	4200466	ｱﾀﾞﾌﾟﾀ;S	ADAPTER;S	4					
03A	4509180	･O-ﾘﾝｸﾞ	･O-RING	1					
07	9159741	ﾎｰｽ;ｱｯｾﾝ	HOSE ASS'Y	2		-D97/04			
07	9159742	ﾎｰｽ;ｱｯｾﾝ	HOSE ASS'Y	2		D97/05-			
07A	4366088	･ﾎｰｽ	･HOSE	1		-D97/04			
07A	4366089	･ﾎｰｽ	･HOSE	1		D97/05-			
07B	4327294	･ﾌﾟﾛﾃｸﾀ	･PROTECTOR	2					
08	9159742	ﾎｰｽ;ｱｯｾﾝ	HOSE ASS'Y	2					
08A	4366089	･ﾎｰｽ	･HOSE	1					
08B	4327294	･ﾌﾟﾛﾃｸﾀ	･PROTECTOR	2					
09	8064678	ﾊﾟｲﾌﾟ	PIPE	1					
10	8064677	ﾊﾟｲﾌﾟ	PIPE	1					
12	4189858	ｸﾗﾝﾌﾟ;ﾊﾟｲﾌﾟ	CLAMP;PIPE	4					
13	J011250	ﾎﾞﾙﾄ;ｾﾑｽ	BOLT;SEMS	2					
14	J901260	ﾎﾞﾙﾄ	BOLT	1					
15	J950012	ﾅｯﾄ	NUT	1					
16	A590912	ﾜｯｼｬ;ｽﾌﾟﾘﾝｸﾞ	WASHER;SPRING	1					
18	4339197	ｱﾀﾞﾌﾟﾀ;S	ADAPTER;S	2					
18A	4506418	･O-ﾘﾝｸﾞ	･O-RING	1					
20	4361509	ﾎｰｽ	HOSE	2					
21	4200580	ｴﾙﾎﾞ;S	ELBOW;S	2					
21A	4506418	･O-ﾘﾝｸﾞ	･O-RING	1					
22	4138938	O-ﾘﾝｸﾞ	O-RING	4					
25	9153623	ｼﾘﾝﾀﾞ;ﾌﾞﾚｰﾄﾞ(R)	CYL.;BLADE (R)	1		-052538			
25	9168999	ｼﾘﾝﾀﾞ;ﾌﾞﾚｰﾄﾞ(R)	CYL.;BLADE (R)	1	#	052539-			
25A	4359928	･ｼﾘﾝﾀﾞ;ﾌﾞﾚｰﾄﾞ	･CYL.;BLADE	1	H	-052538			
25A	4397512	･ｼﾘﾝﾀﾞ;ﾌﾞﾚｰﾄﾞ	･CYL.;BLADE	1	#H	052539-			
25B	4376210	･ﾌﾞｯｼﾝｸﾞ	･BUSHING	2					
26	9153624	ｼﾘﾝﾀﾞ;ﾌﾞﾚｰﾄﾞ(L)	CYL.;BLADE (L)	1		-052538			
26	9169000	ｼﾘﾝﾀﾞ;ﾌﾞﾚｰﾄﾞ(L)	CYL.;BLADE (L)	1	#	052539-			
26A	4361273	･ｼﾘﾝﾀﾞ;ﾌﾞﾚｰﾄﾞ	･CYL.;BLADE	1	H	-052538			
26A	4397513	･ｼﾘﾝﾀﾞ;ﾌﾞﾚｰﾄﾞ	･CYL.;BLADE	1	#H	052539-			
26B	4376210	･ﾌﾞｯｼﾝｸﾞ	･BUSHING	2					
29	4336166	ﾌﾟﾗｸﾞ	PLUG	1	#				
30	964255	O-ﾘﾝｸﾞ	O-RING	1	#				

パイロット配管（ブレード）：1 〈選択〉
PILOT PIPING (BLADE) : 1

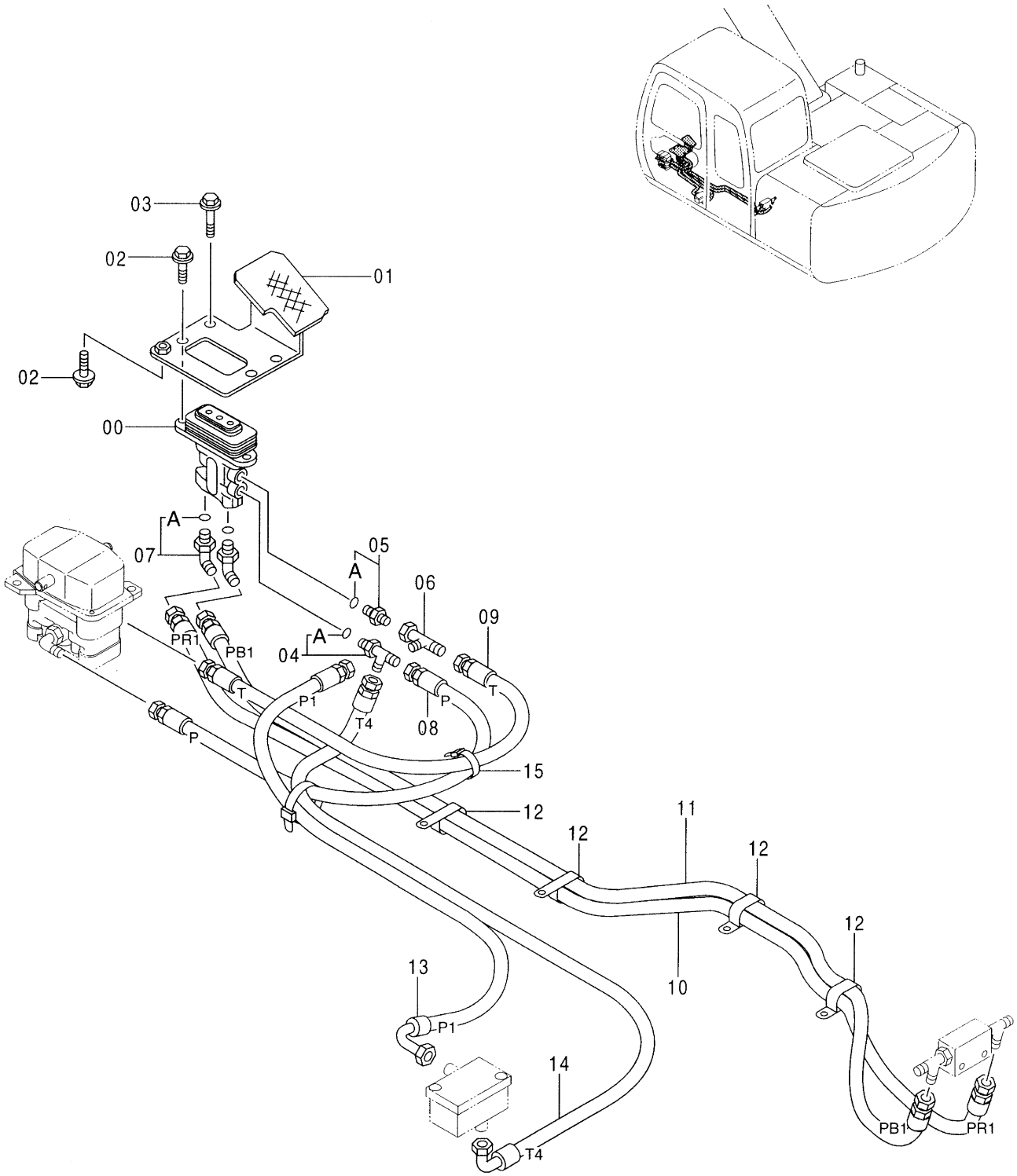

パイロット配管 (ブレード):1 <選択>
PILOT PIPING (BLADE):1

001001-

符号 ITEM	部品番号 PART NO.	部品名	PART NAME	数量 Q'TY	サービスコード S.C	適用号機 SERIAL NO.	互換性 ICA	代替部品 REPLACEABLE PART 部品番号 PART NO.	代替部品 REPLACEABLE PART 数量 Q'TY
00	4330467	バルブ;パイロット	VALVE;PILOT	1	H				
01	8068031	ブラケット	BRACKET	1					
02	J011030	ボルト;セムス	BOLT;SEMS	3					
03	J011025	ボルト;セムス	BOLT;SEMS	2					
04	4207300	チー;S	TEE;S	1					
04A	957366	・O-リング	・O-RING	1					
05	4200467	アダプタ;S	ADAPTER;S	1					
05A	957366	・O-リング	・O-RING	1					
06	4246672	ユニオン;M	UNION;M	1					
07	4156434	エルボ;S	ELBOW;S	2					
07A	957366	・O-リング	・O-RING	1					
08	4365784	ホース (P)	HOSE (P)	1					
09	4365785	ホース (T)	HOSE (T)	1					
10	4375674	ホース (PR1)	HOSE (PR1)	1					
11	4375675	ホース (PB1)	HOSE (PB1)	1					
12	4190282	クリップ	CLIP	4					
13	4365786	ホース (P1)	HOSE (P1)	1					
14	4365787	ホース (T4)	HOSE (T4)	1					
15	4055312	クリップ;バンド	CLIP;BAND	2					

パイロット配管（ブレード）：2 〈選択〉
PILOT PIPING (BLADE) : 2

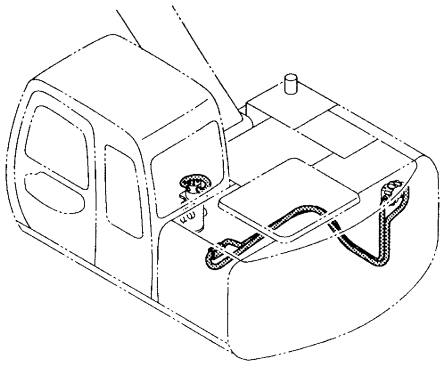

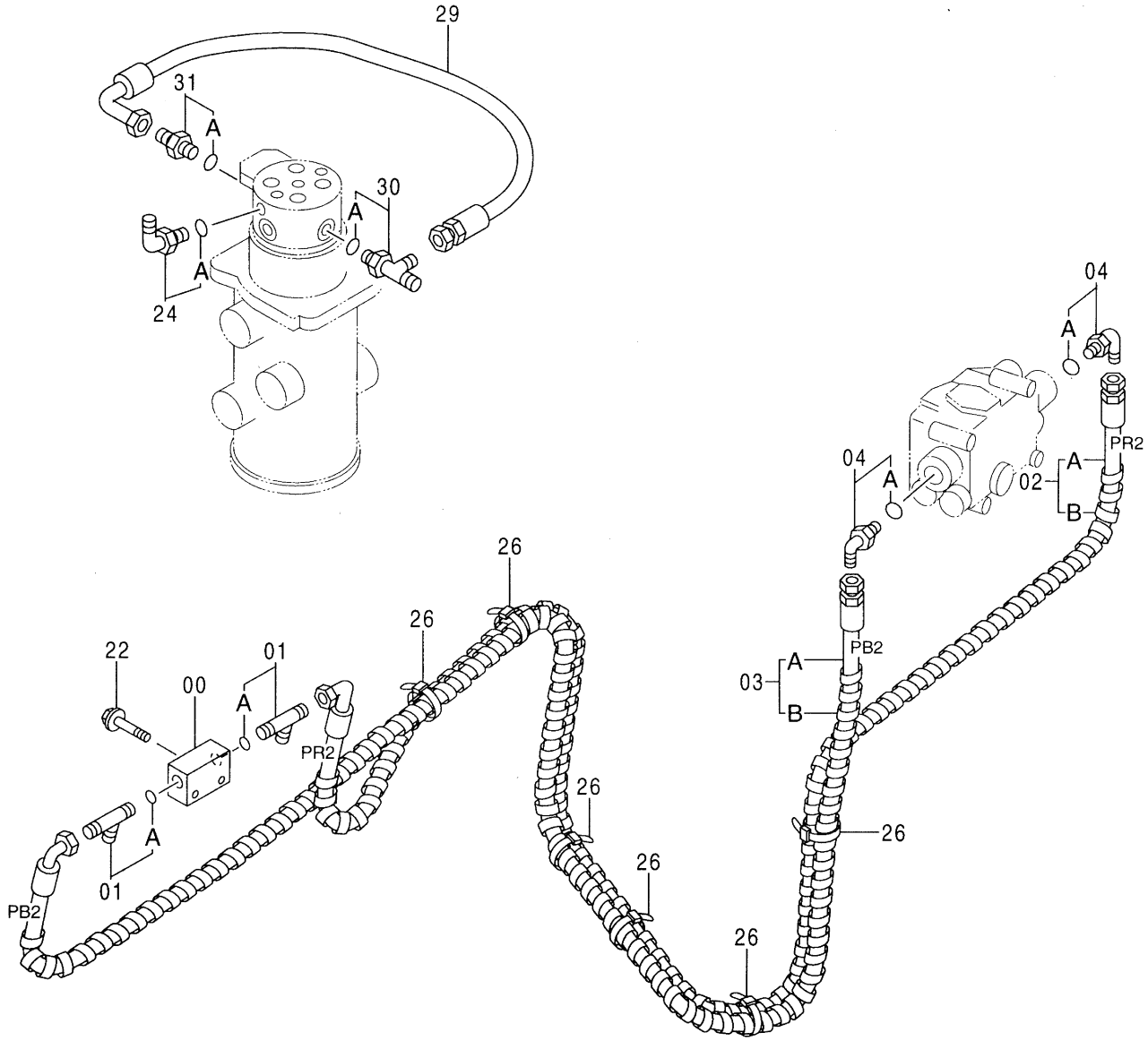

Ⓜ

パイロット配管 (ブレード):2 <選択>
PILOT PIPING (BLADE):2

001001-

符号 ITEM	部品番号 PART NO.	部品名	PART NAME	数量 Q'TY	サービスコード S.C	適用号機 SERIAL NO.	互換性 ICA	代替部品 REPLACEABLE PART 部品番号 PART NO.	代替部品 REPLACEABLE PART 数量 Q'TY
00	4203447	バルブ;シャトル	VALVE;SHUTTLE	1	H				
01	4207300	チー;S	TEE;S	2					
01A	957366	・O-リング	・O-RING	1					
02	9157727	ホース アッセン	HOSE ASS'Y	1					
02A	4375676	・ホース (PR2)	・HOSE (PR2)	1					
02B	4327293	・プロテクタ	・PROTECTOR	5					
03	9157725	ホース アッセン	HOSE ASS'Y	1					
03A	4375677	・ホース (PB2)	・HOSE (PB2)	1					
03B	4327293	・プロテクタ	・PROTECTOR	4					
04	4154671	エルボ;S	ELBOW;S	2					
04A	4509180	・O-リング	・O-RING	1					
22	J010855	ボルト;セムス	BOLT;SEMS	2					
24	4154670	エルボ;S	ELBOW;S	1					
24A	957366	・O-リング	・O-RING	1					
26	4055312	クリップ;バンド	CLIP;BAND	6					
29	4300565	ホース	HOSE	1					
30	4234371	チー;S	TEE;S	1					
30A	4509180	・O-リング	・O-RING	1					
31	4200467	アダプタ;S	ADAPTER;S	1					
31A	957366	・O-リング	・O-RING	1					

パイロット配管（ブレード）：3〈選択〉
PILOT PIPING (BLADE) : 3

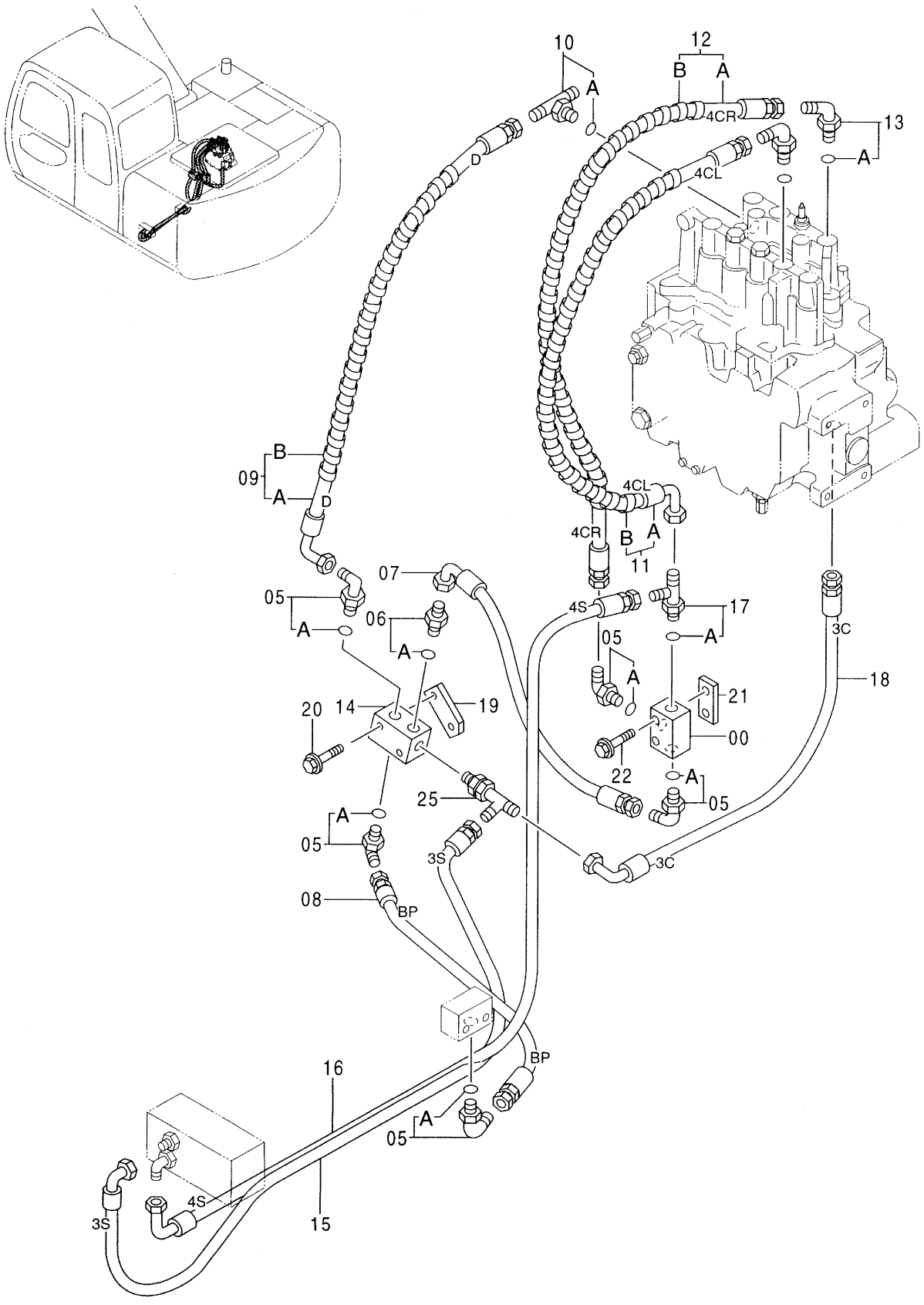

Ⓜ

パイロット配管 (ブレード):3 <選択>
PILOT PIPING (BLADE):3

001001-

符号 ITEM	部品番号 PART NO.	部品名	PART NAME	数量 Q'TY	サービスコード S.C	適用号機 SERIAL NO.	互換性 ICA	代替部品 REPLACEABLE PART 部品番号 PART NO.	代替部品 REPLACEABLE PART 数量 Q'TY
00	4203447	バルブ;シャトル	VALVE;SHUTTLE	1	H				
05	4156434	エルボ;S	ELBOW;S	5					
05A	957366	・O-リング	・O-RING	1					
06	4200467	アダプタ;S	ADAPTER;S	1					
06A	957366	・O-リング	・O-RING	1					
07	4332942	ホース	HOSE	1					
08	4375673	ホース (BP)	HOSE (BP)	1					
09	9157724	ホース アッセン	HOSE ASS'Y	1					
09A	4378643	・ホース (D)	・HOSE (D)	1					
09B	4327293	・プロテクタ	・PROTECTOR	1					
10	4208472	チー;S	TEE;S	1					
10A	4509180	・O-リング	・O-RING	1					
11	9157722	ホース アッセン	HOSE ASS'Y	1					
11A	4378642	・ホース (4CL)	・HOSE (4CL)	1					
11B	4327293	・プロテクタ	・PROTECTOR	2					
12	9157723	ホース アッセン	HOSE ASS'Y	1					
12A	4378641	・ホース (4CR)	・HOSE (4CR)	1					
12B	4327293	・プロテクタ	・PROTECTOR	2					
13	4208913	エルボ;S	ELBOW;S	2					
13A	4509180	・O-リング	・O-RING	1					
14	4203446	バルブ	VALVE	1	H				
15	4375679	ホース (3S)	HOSE (3S)	1					
16	4375680	ホース (4S)	HOSE (4S)	1					
17	4207300	チー;S	TEE;S	1					
17A	957366	・O-リング	・O-RING	1					
18	4375678	ホース (3C)	HOSE (3C)	1					
19	4375639	シート;スクリュ	SEAT;SCREW	1					
20	J010855	ボルト;セムス	BOLT;SEMS	2					
21	4375638	シート;スクリュ	SEAT;SCREW	1					
22	J010855	ボルト;セムス	BOLT;SEMS	2					
25	4246672	ユニオン;M	UNION;M	1					

パイロット配管（ブレード）[右コンソール取付タイプ]〈選択〉
PILOT PIPING (BLADE) [RIGHT CONSOLE Type]

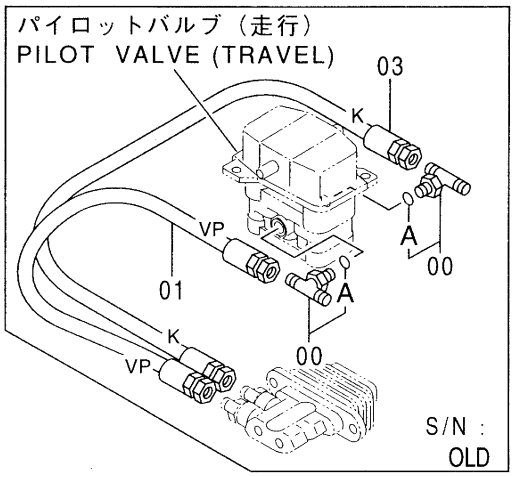

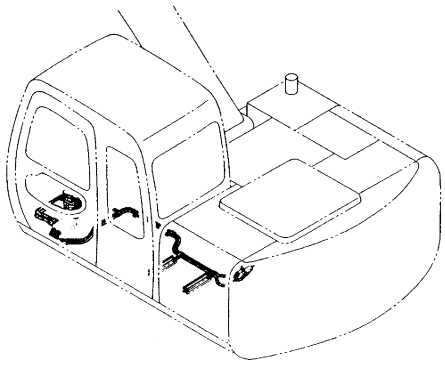

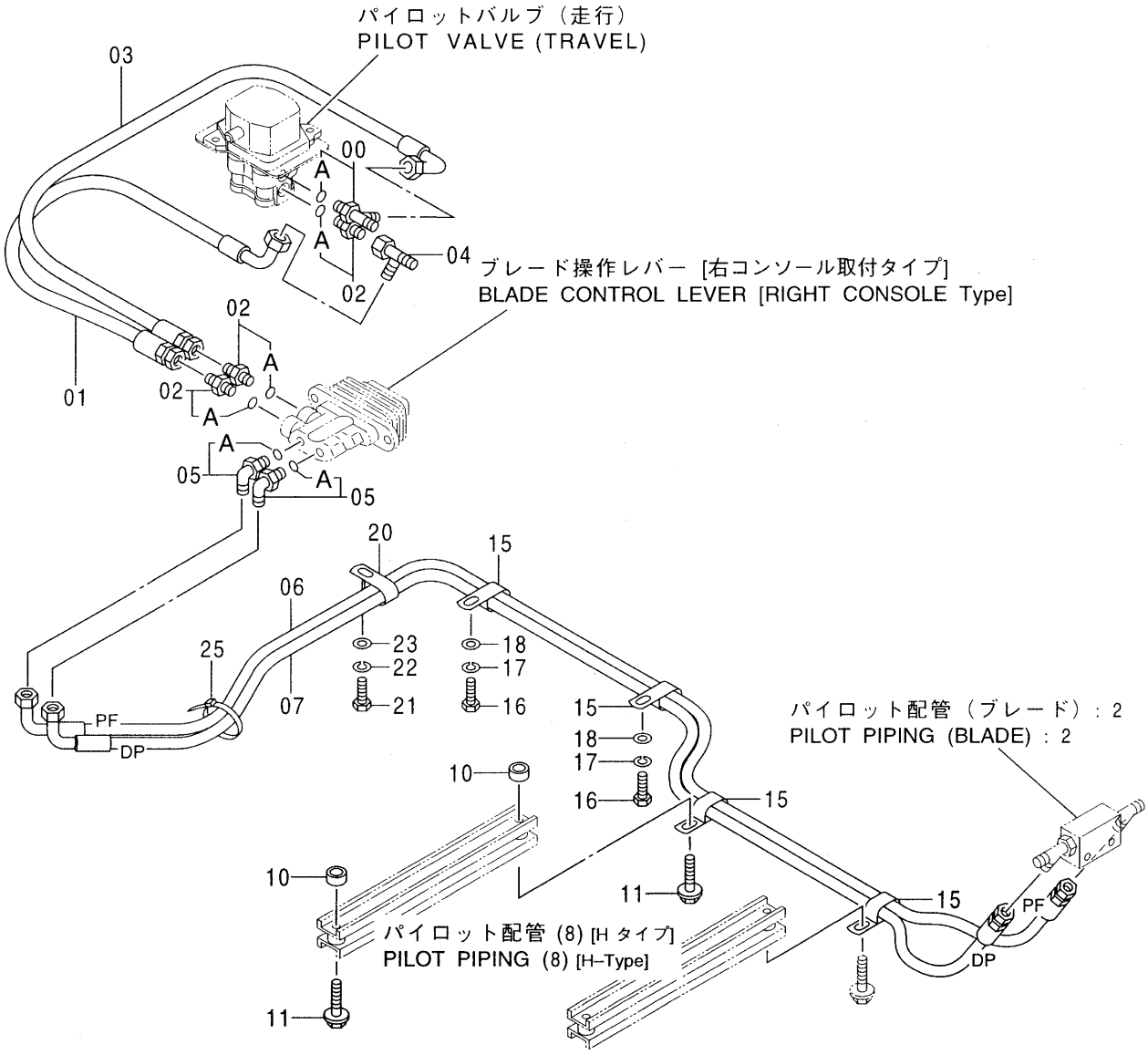

Ⓜ

ﾊﾟｲﾛｯﾄ配管 (ﾌﾞﾚｰﾄﾞ) [右ｺﾝｿｰﾙ取付ﾀｲﾌﾟ] <選択>
PILOT PIPING (BLADE) [RIGHT CONSOLE Type]

D97/01-

符号 ITEM	部品番号 PART NO.	部品名	PART NAME	数量 Q'TY	サービスコード S.C	適用号機 SERIAL NO.	互換性 ICA	代替部品 REPLACEABLE PART 部品番号 PART NO.	代替部品 REPLACEABLE PART 数量 Q'TY
00	4208473	ﾁｰ;S	TEE;S	2		120,H:-051638 K :-051711			
00	4207300	ﾁｰ;S	TEE;S	1		120,H:051639- K :051712- HG :040001- E :030001-			
00A	957366	･O-ﾘﾝｸﾞ	･O-RING	1					
01	4348272	ﾎｰｽ (VP)	HOSE (VP)	1		120,H:-051638 K :-051711			
01	4282194	ﾎｰｽ	HOSE	1		120,H:051639- K :051712- HG :040001- E :030001-			
02	4200467	ｱﾀﾞﾌﾟﾀ;S	ADAPTER;S	3					
02A	957366	･O-ﾘﾝｸﾞ	･O-RING	1					
03	4366861	ﾎｰｽ (K)	HOSE (K)	1		120,H:-051638 K :-051711			
03	4332940	ﾎｰｽ	HOSE	1		120,H:051939- K :051712- HG :040001- E :030001-			
04	4246672	ﾕﾆｵﾝ;M	UNION;M	1		120,H:051939- K :051712- HG :040001- E :030001-			
05	4156434	ｴﾙﾎﾞ;S	ELBOW;S	2					
05A	957366	･O-ﾘﾝｸﾞ	･O-RING	1					
06	4350169	ﾎｰｽ (PF)	HOSE (PF)	1					
07	4333391	ﾎｰｽ (DP)	HOSE (DP)	1					
10	4383308	ｽﾍﾟｰｻ	SPACER	2					
11	J021045	ﾎﾞﾙﾄ;ｾﾑｽ	BOLT;SEMS	2					
15	4190282	ｸﾘｯﾌﾟ	CLIP	4					
16	J901020	ﾎﾞﾙﾄ	BOLT	2					
17	A590910	ﾜｯｼｬ;ｽﾌﾟﾘﾝｸﾞ	WASHER;SPRING	2					
18	A590110	ﾜｯｼｬ;ﾌﾟﾚｰﾝ	WASHER;PLANE	2					
20	4190282	ｸﾘｯﾌﾟ	CLIP	1					
21	J901020	ﾎﾞﾙﾄ	BOLT	1					
22	A590910	ﾜｯｼｬ;ｽﾌﾟﾘﾝｸﾞ	WASHER;SPRING	1					
23	A590110	ﾜｯｼｬ;ﾌﾟﾚｰﾝ	WASHER;PLANE	1					
25	4055312	ｸﾘｯﾌﾟ;ﾊﾞﾝﾄﾞ	CLIP;BAND	1					

ポンプコントロール配管（ブレード）〈E〉
PUMP CONTROL PIPING (BLADE)

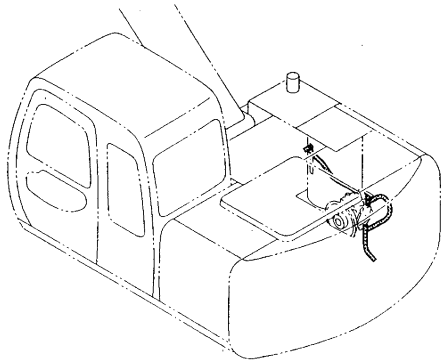

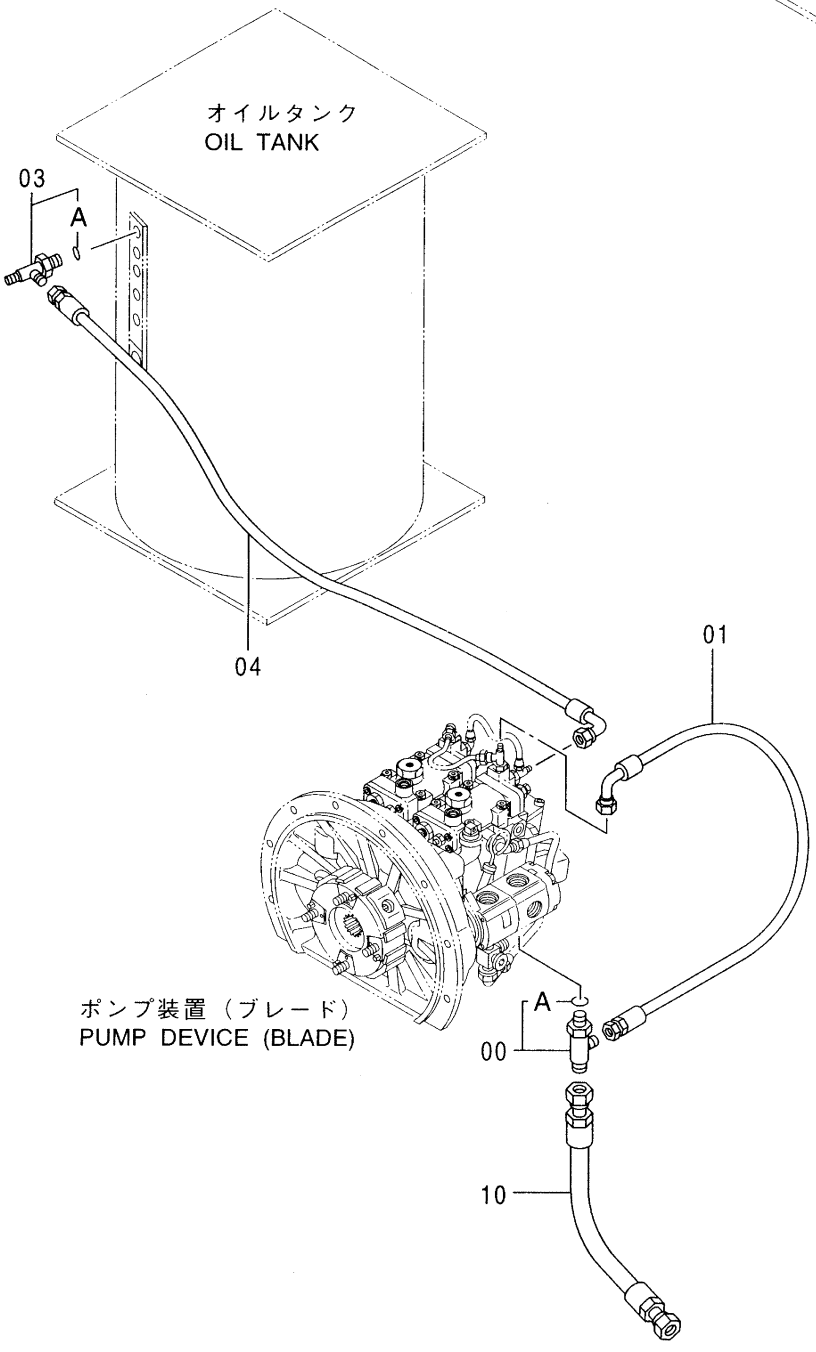

Ⓜ

ﾎﾟﾝﾌﾟｺﾝﾄﾛｰﾙ配管 (ﾌﾞﾚｰﾄﾞ) <E>
PUMP CONTROL PIPING (BLADE)

001001-

符号 ITEM	部品番号 PART NO.	部品名	PART NAME	数量 Q'TY	サービスコード S.C	適用号機 SERIAL NO.	互換性 ICA	代替部品 REPLACEABLE PART 部品番号 PART NO.	代替部品 REPLACEABLE PART 数量 Q'TY
00	4269616	ﾁｰ;S	TEE;S	1					
00A	4506418	･O-ﾘﾝｸﾞ	･O-RING	1					
01	4382269	ﾎｰｽ (C3)	HOSE (C3)	1					
03	4203171	ﾁｰ;S	TEE;S	1					
03A	957366	･O-ﾘﾝｸﾞ	･O-RING	1					
04	4366995	ﾎｰｽ (D40)	HOSE (D40)	1					
07	4055312	ｸﾘｯﾌﾟ;ﾊﾞﾝﾄﾞ	CLIP;BAND	2					
10	4386926	ﾎｰｽ	HOSE	1					

CONTENTS

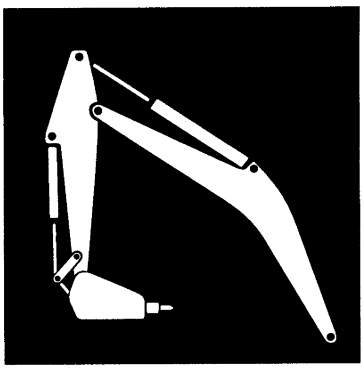

ブレーカ＆クラッシャ部品
BREAKER & CRUSHER PARTS

操作ペダル（ブレーカ＆クラッシャ）〈選択〉
CONTROL PEDAL (BREAKER & CRUSHER)

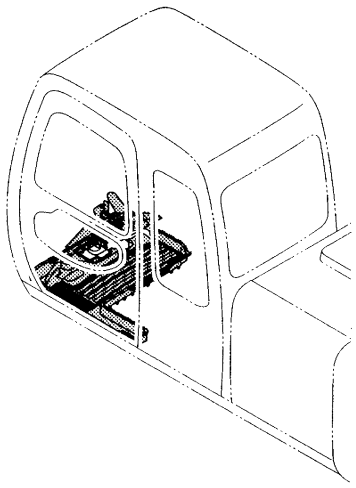

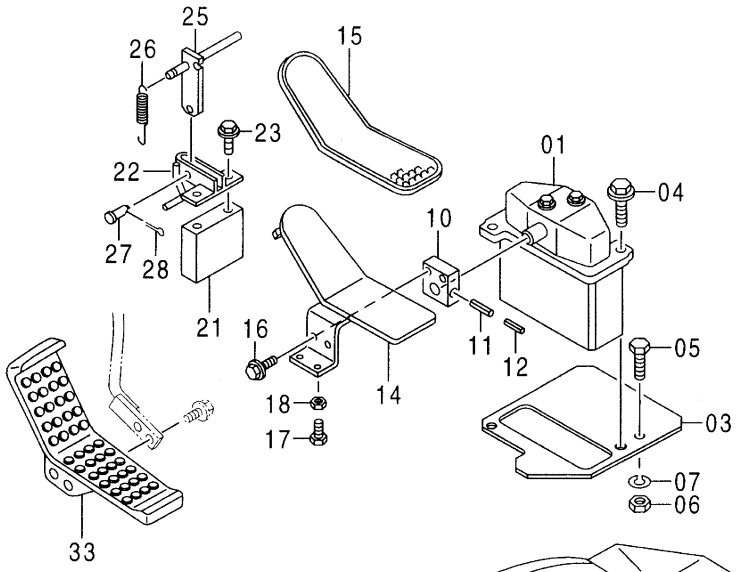

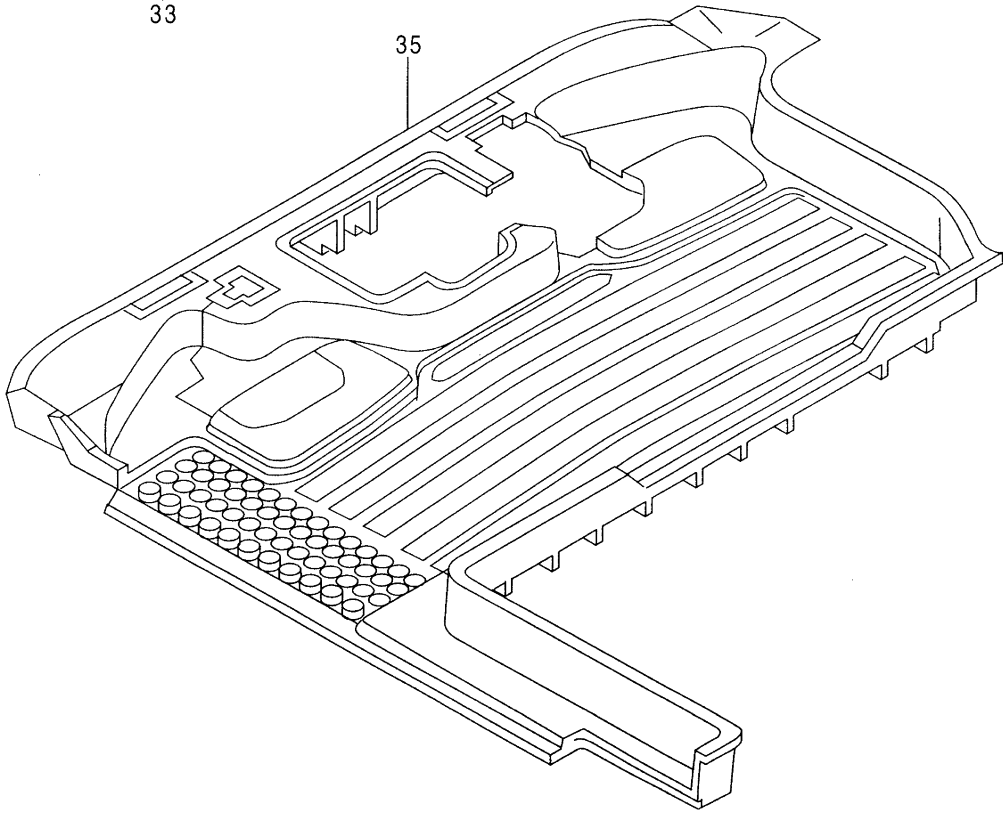

Ⓜ

操作ﾍﾟﾀﾞﾙ (ﾌﾞﾚｰｶ & ｸﾗｯｼｬ) <選択>
CONTROL PEDAL (BREAKER & CRUSHER)

001001-

符号 ITEM	部品番号 PART NO.	部品名	PART NAME	数量 Q'TY	サービスコード S.C	適用号機 SERIAL NO.	互換性 ICA	代替部品 REPLACEABLE PART 部品番号 PART NO.	代替部品 REPLACEABLE PART 数量 Q'TY
01	9137384	ﾊﾞﾙﾌﾞ;ﾊﾟｲﾛｯﾄ (本体組付用)	VALVE;PILOT (for assembly of machine)	1	H		I	9137387	1
01	(9137387)	ﾊﾞﾙﾌﾞ;ﾊﾟｲﾛｯﾄ (輸送用)	VALVE;PILOT (for transportation)	1	SH				
03	9742905	ﾌﾟﾚｰﾄ	PLATE	1					
04	J011035	ﾎﾞﾙﾄ;ｾﾑｽ	BOLT;SEMS	2					
05	J901035	ﾎﾞﾙﾄ	BOLT	1					
06	J950010	ﾅｯﾄ	NUT	1					
07	A590910	ﾜｯｼｬ;ｽﾌﾟﾘﾝｸﾞ	WASHER;SPRING	1					
10	4211166	ﾌﾞﾗｹｯﾄ	BRACKET	1					
11	4205317	ﾋﾟﾝ;ｽﾌﾟﾘﾝｸﾞ	PIN;SPRING	1					
12	4205318	ﾋﾟﾝ;ｽﾌﾟﾘﾝｸﾞ	PIN;SPRING	1					
14	8055953	ﾍﾟﾀﾞﾙ	PEDAL	1					
15	4283758	ｶﾊﾞｰ	COVER	1					
16	J021025	ﾎﾞﾙﾄ;ｾﾑｽ	BOLT;SEMS	2					
17	J900835	ﾎﾞﾙﾄ	BOLT	1					
18	M500807	ﾅｯﾄ	NUT	1					
21	4368398	ｽﾍﾟｰｻ	SPACER	1					
22	8034081	ﾌﾞﾗｹｯﾄ	BRACKET	1					
23	J011000	ﾎﾞﾙﾄ;ｾﾑｽ	BOLT;SEMS	2					
25	9729325	ﾌﾞﾗｹｯﾄ	BRACKET	1					
26	4149125	ｽﾌﾟﾘﾝｸﾞ	SPRING	1					
27	A741026	ﾋﾟﾝ	PIN	1					
28	A763016	ﾋﾟﾝ;ｽﾌﾟﾘｯﾄ	PIN;SPLIT	1					
33	3070007	ﾍﾟﾀﾞﾙ (R)	PEDAL (R)	1		-D96/11	Y	3079714	1
33	3079714	ﾍﾟﾀﾞﾙ (R)	PEDAL (R)	1		D96/12-			
35	3075722	ﾏｯﾄ;ﾌﾛｱ	MAT;FLOOR	1					

パイロット配管（ブレーカ＆クラッシャ）〈選択〉
PILOT PIPING (BREAKER & CRUSHER)

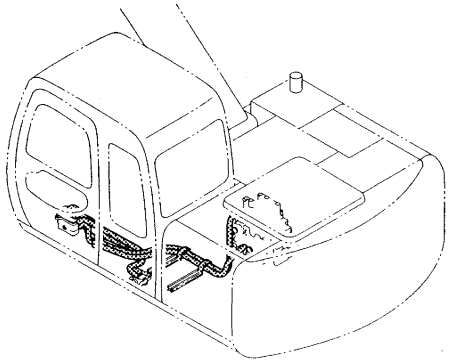

操作ペダル（ブレーカ＆クラッシャ）
CONTROL PEDAL (BREAKER & CRUSHER)

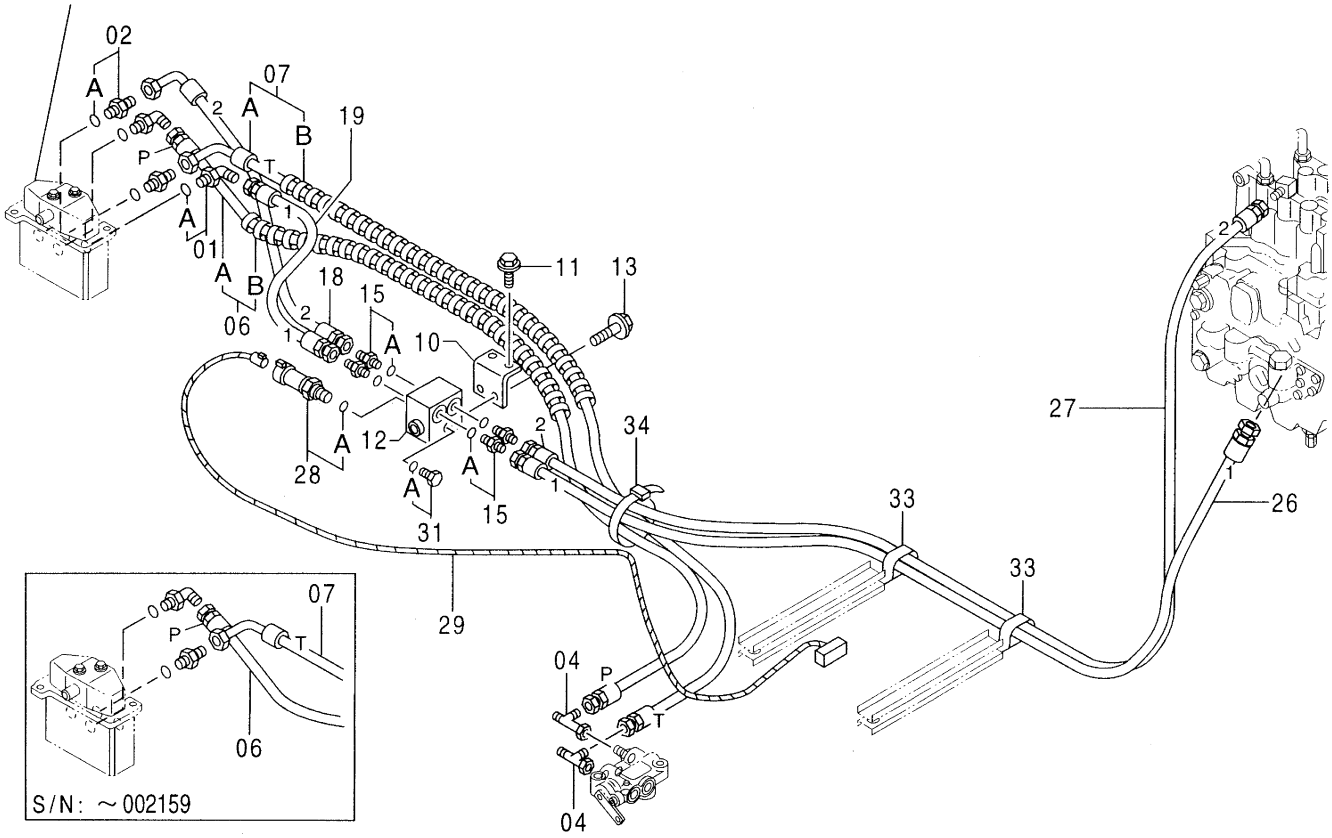

ﾊﾟｲﾛｯﾄ配管 (ﾌﾞﾚｰｶ & ｸﾗｯｼｬ) <選択>
PILOT PIPING (BREAKER & CRUSHER)

001001-

符号 ITEM	部品番号 PART NO.	部品名	PART NAME	数量 Q'TY	サービスコード S.C	適用号機 SERIAL NO.	互換性 ICA	代替部品 REPLACEABLE PART 部品番号 PART NO.	代替部品 REPLACEABLE PART 数量 Q'TY
01	4156434	ｴﾙﾎﾞ;S	ELBOW;S	2					
01A	957366	･O-ﾘﾝｸﾞ	･O-RING	1					
02	4200467	ｱﾀﾞﾌﾟﾀ;S	ADAPTER;S	2					
02A	957366	･O-ﾘﾝｸﾞ	･O-RING	1					
04	4246672	ﾕﾆｵﾝ;M	UNION;M	2					
06	4368703	ﾎｰｽ (P)	HOSE (P)	1		-002159	Y	9161967	1
06	9161967	ﾎｰｽ ｱｯｾﾝ	HOSE ASS'Y	1		002160-			
06A	4368703	･ﾎｰｽ (P)	･HOSE (P)	1		002160-			
06B	4327293	･ﾌﾟﾛﾃｸﾀ	･PROTECTOR	1		002160-			
07	4368704	ﾎｰｽ (T)	HOSE (T)	1		-002159	Y	9161968	1
07	9161968	ﾎｰｽ ｱｯｾﾝ	HOSE ASS'Y	1		002160-			
07A	4368704	･ﾎｰｽ (T)	･HOSE (T)	1		002160-			
07B	4327293	･ﾌﾟﾛﾃｸﾀ	･PROTECTOR	1		002160-			
10	9746294	ﾌﾞﾗｹｯﾄ	BRACKET	1					
11	J011030	ﾎﾞﾙﾄ;ｾﾑｽ	BOLT;SEMS	2					
12	4330230	ﾊﾞﾙﾌﾞ;ｼｬﾄﾙ	VALVE;SHUTTLE	1					
13	J010816	ﾎﾞﾙﾄ;ｾﾑｽ	BOLT;SEMS	2					
15	4200466	ｱﾀﾞﾌﾟﾀ;S	ADAPTER;S	4					
15A	4509180	･O-ﾘﾝｸﾞ	･O-RING	1					
18	4364795	ﾎｰｽ (2)	HOSE (2)	1					
19	4339267	ﾎｰｽ (1)	HOSE (1)	1		-001272	Y	4372796	1
19	4372796	ﾎｰｽ (1)	HOSE (1)	1		001273-			
26	4372960	ﾎｰｽ (1)	HOSE (1)	1					
27	4372986	ﾎｰｽ (2)	HOSE (2)	1					
28	4332040	ｾﾝｻ;ﾌﾟﾚｯｼｬ	SENSOR;PRES.	1					
28A	957366	･O-ﾘﾝｸﾞ	･O-RING	1					
29	4365080	ﾊｰﾈｽ;ﾜｲﾔ	HARNESS;WIRE	1					
31	4093624	ﾌﾟﾗｸﾞ	PLUG	1					
31A	957366	･O-ﾘﾝｸﾞ	･O-RING	1					
33	4190282	ｸﾘｯﾌﾟ	CLIP	2					
34	4055312	ｸﾘｯﾌﾟ;ﾊﾞﾝﾄﾞ	CLIP;BAND	5					

メイン配管（ブレーカ＆クラッシャ）〈選択〉
MAIN PIPING (BREAKER & CRUSHER)

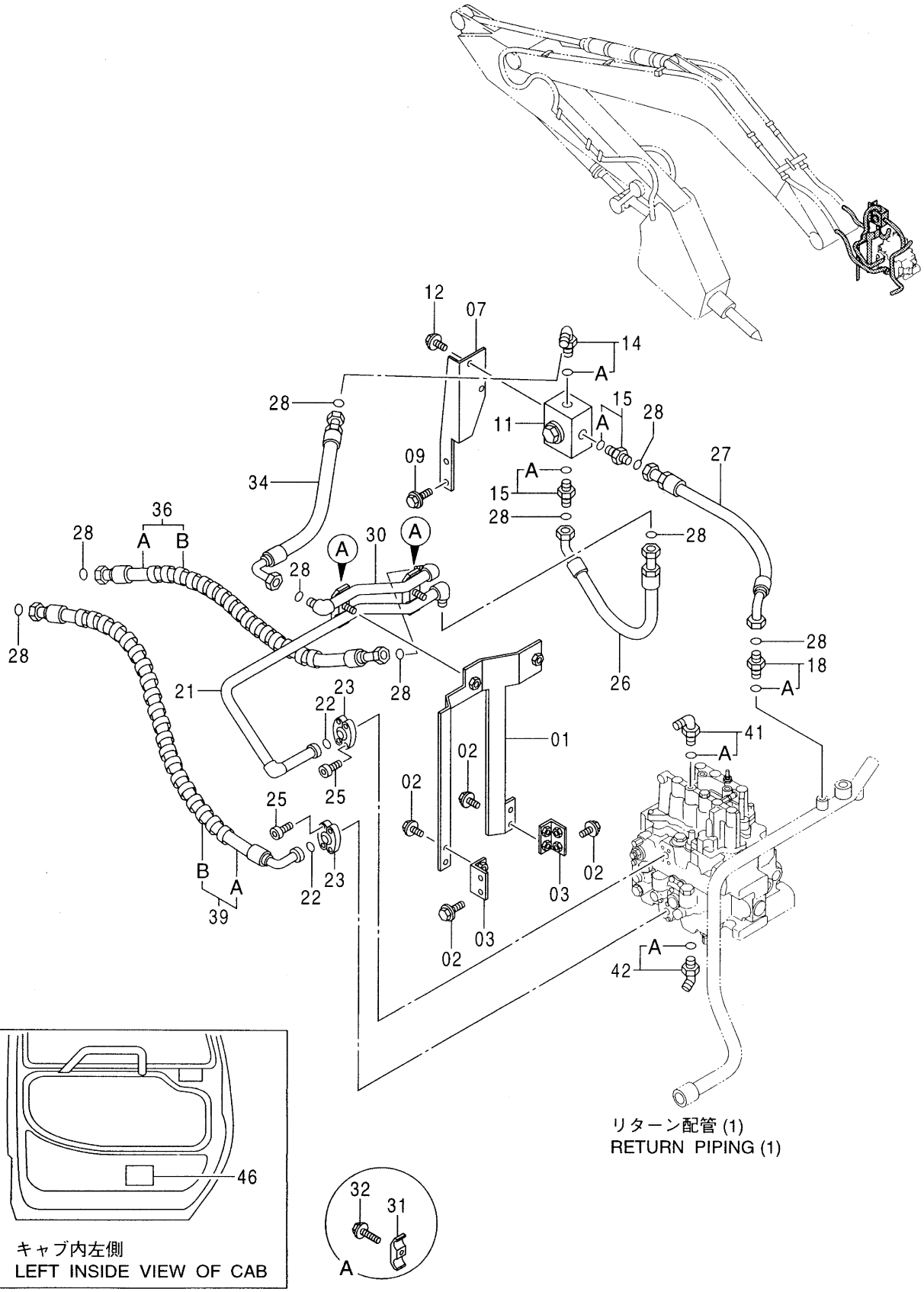

Ⓜ

メイン配管 (ブレーカ & クラッシャ) <選択>
MAIN PIPING (BREAKER & CRUSHER)

001001-

符号 ITEM	部品番号 PART NO.	部品名	PART NAME	数量 Q'TY	サービスコード S.C	適用号機 SERIAL NO.	互換性 ICA	代替部品 REPLACEABLE PART 部品番号 PART NO.	代替部品 REPLACEABLE PART 数量 Q'TY
01	7030670	ブラケット	BRACKET	1					
02	J011230	ボルト;セムス	BOLT;SEMS	8					
03	9745459	ブラケット	BRACKET	2					
07	3073811	ブラケット	BRACKET	1					
09	J021030	ボルト;セムス	BOLT;SEMS	2					
11	4349920	バルブ;セレクタ	VALVE;SELECTOR	1					
12	J011230	ボルト;セムス	BOLT;SEMS	2					
14	4202113	エルボ;S	ELBOW;S	1					
14A	4506429	・O-リング	・O-RING	1					
15	4189537	アダプタ;S	ADAPTER;S	2					
15A	4506429	・O-リング	・O-RING	1					
18	4189619	アダプタ;S	ADAPTER;S	1					
18A	4506424	・O-リング	・O-RING	1					
21	8063893	パイプ	PIPE	1					
22	971489	O-リング	O-RING	2					
23	986910	フランジ;スプリット	FLANGE;SPLIT	4					
25	J781030	ボルト;ソケット	BOLT;SOCKET	8					
26	4358376	ホース	HOSE	1					
27	4358378	ホース	HOSE	1					
28	4187308	O-リング	O-RING	9					
30	9745334	パイプ	PIPE	1					
31	4189859	クランプ;パイプ	CLAMP;PIPE	2					
32	J011265	ボルト;セムス	BOLT;SEMS	2					
34	4249327	ホース	HOSE	1					
36	9154206	ホース アッセン	HOSE ASS'Y	1					
36A	4358377	・ホース	・HOSE	1					
36B	4327294	・プロテクタ	・PROTECTOR	2					
39	9154175	ホース アッセン	HOSE ASS'Y	1					
39A	4344279	・ホース	・HOSE	1					
39B	4327294	・プロテクタ	・PROTECTOR	3					
41	4208913	エルボ;S	ELBOW;S	1					
41A	4509180	・O-リング	・O-RING	1					
42	4190244	エルボ;S	ELBOW;S	1					
42A	4509180	・O-リング	・O-RING	1					
46	4245076	ネームプレート (和文)	NAME-PLATE (JAPANESE)	1					
46	4245758	ネームプレート (英文)	NAME-PLATE (ENGLISH)	1					

ブーム配管（ブレーカ＆クラッシャ）〈選択〉
BOOM PIPING (BREAKER & CRUSHER)

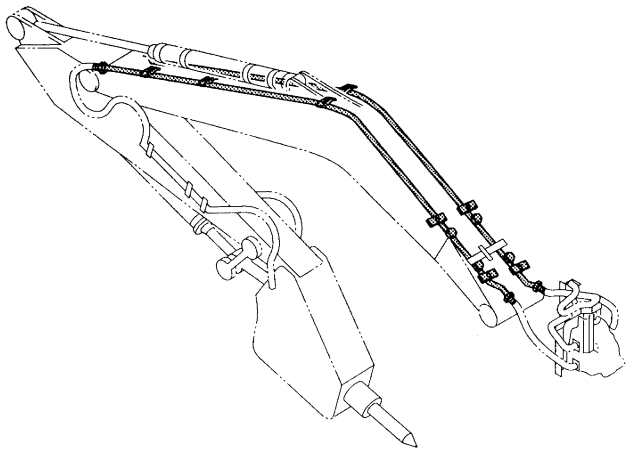

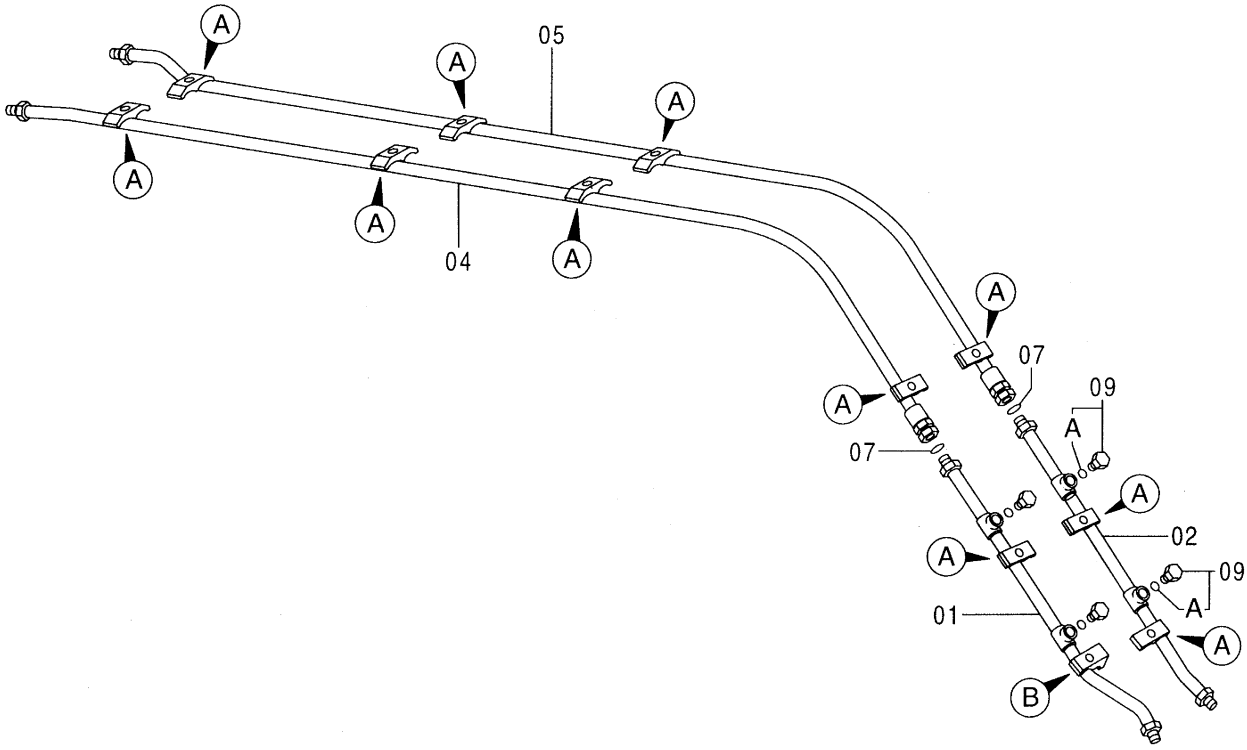

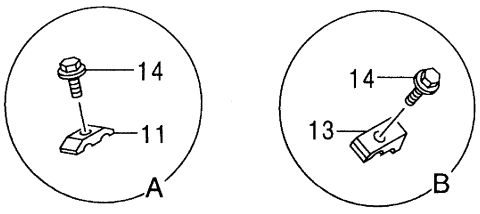

Ⓜ

ﾌﾞｰﾑ配管 (ﾌﾞﾚｰｶ & ｸﾗｯｼｬ) <選択>
BOOM PIPING (BREAKER & CRUSHER)

001001-

符号 ITEM	部品番号 PART NO.	部品名	PART NAME	数量 Q'TY	サービスコード S.C	適用号機 SERIAL NO.	互換性 ICA	代替部品 REPLACEABLE PART 部品番号 PART NO.	代替部品 REPLACEABLE PART 数量 Q'TY
01	9745337	ﾊﾟｲﾌﾟ	PIPE	1					
02	9745336	ﾊﾟｲﾌﾟ	PIPE	1					
04	8064029	ﾊﾟｲﾌﾟ	PIPE	1					
05	8064028	ﾊﾟｲﾌﾟ	PIPE	1					
07	4187328	O-ﾘﾝｸﾞ	O-RING	2					
09	4174542	ﾌﾟﾗｸﾞ	PLUG	4					
09A	4506424	・O-ﾘﾝｸﾞ	・O-RING	1					
11	4141806	ｸﾗﾝﾌﾟ;ﾊﾟｲﾌﾟ	CLAMP;PIPE	11					
13	4190126	ｸﾗﾝﾌﾟ;ﾊﾟｲﾌﾟ	CLAMP;PIPE	1					
14	J011260	ﾎﾞﾙﾄ;ｾﾑｽ	BOLT;SEMS	12					

アーム配管（ブレーカ＆クラッシャ）〈選択〉
ARM PIPING (BREAKER & CRUSHER)

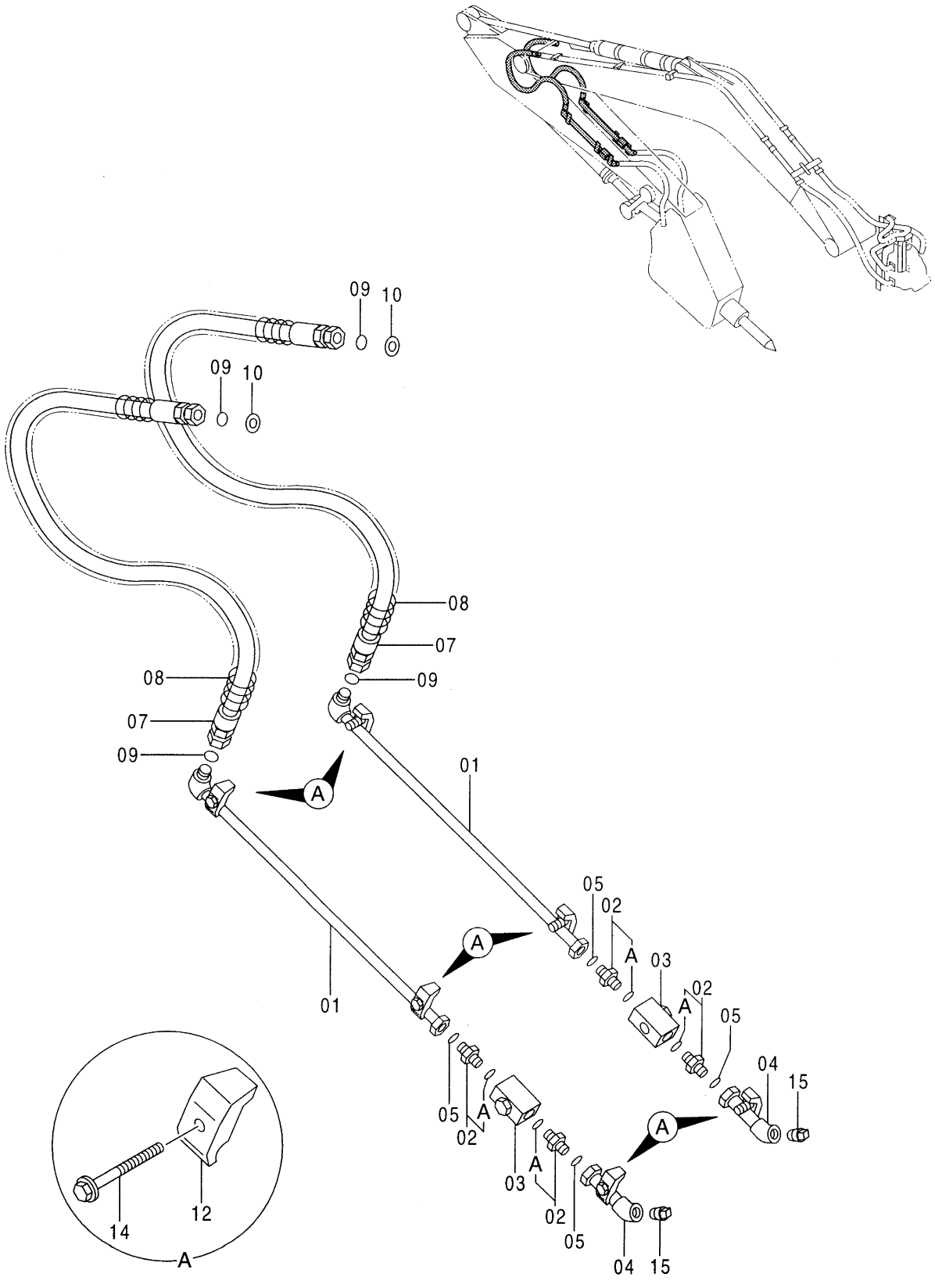

ｱｰﾑ配管 (ﾌﾞﾚｰｶ & ｸﾗｯｼｬ) <選択>
ARM PIPING (BREAKER & CRUSHER)

001001-

符号 ITEM	部品番号 PART NO.	部品名	PART NAME	数量 Q'TY	サービスコード S.C	適用号機 SERIAL NO.	互換性 ICA	代替部品 REPLACEABLE PART 部品番号 PART NO.	代替部品 REPLACEABLE PART 数量 Q'TY
01	9745339	ﾊﾟｲﾌﾟ	PIPE	2					
02	4189535	ｱﾀﾞﾌﾟﾀ;S	ADAPTER;S	4					
02A	4506429	･O-ﾘﾝｸﾞ	･O-RING	1					
03	4287720	ﾊﾞﾙﾌﾞ;ｽﾄｯﾌﾟ	VALVE;STOP	2					
04	9745338	ﾊﾟｲﾌﾟ	PIPE	2					
05	4187328	O-ﾘﾝｸﾞ	O-RING	4					
07	4318817	ﾎｰｽ	HOSE	2					
08	4056329	ﾌﾟﾛﾃｸﾀ	PROTECTOR	2					
09	4187308	O-ﾘﾝｸﾞ	O-RING	4					
10	4203220	ﾜｯｼｬ	WASHER	2					
12	4190126	ｸﾗﾝﾌﾟ;ﾊﾟｲﾌﾟ	CLAMP;PIPE	6					
14	J011260	ﾎﾞﾙﾄ;ｾﾑｽ	BOLT;SEMS	6					
15	94-2025	ﾌﾟﾗｸﾞ	PLUG	2					

OKD 共用配管（ブレーカ＆クラッシャ）〈選択〉
OKD COMMON PIPING (BREAKER & CRUSHER)

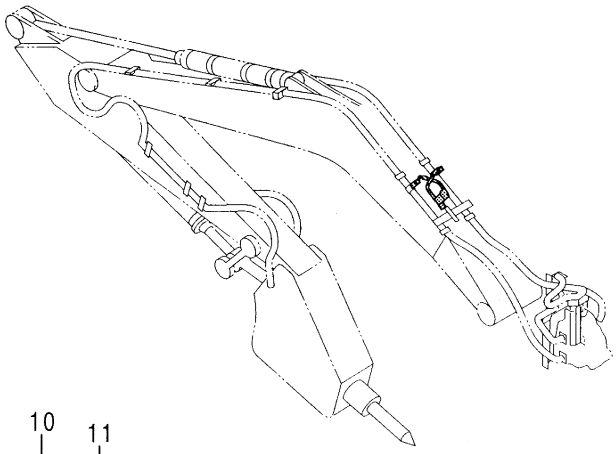

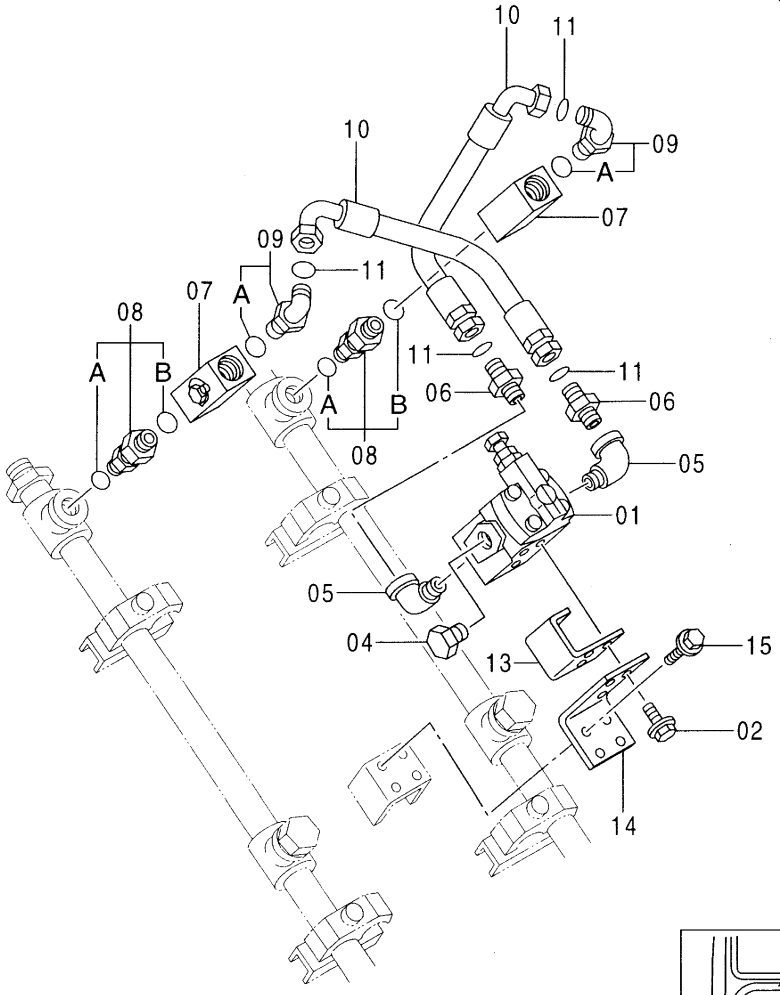

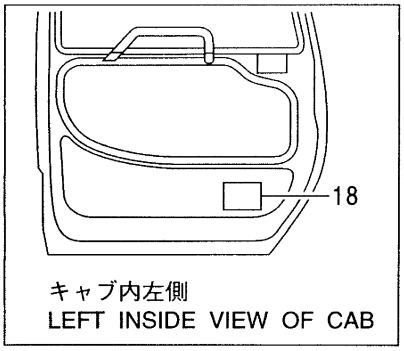

Ⓜ

OKD共用配管 (ﾌﾞﾚｰｶ & ｸﾗｯｼｬ) <選択>
OKD COMMON PIPING (BREAKER & CRUSHER)

001001-

符号 ITEM	部品番号 PART NO.	部品名	PART NAME	数量 Q'TY	サービスコード S.C	適用号機 SERIAL NO.	互換性 ICA	代替部品 REPLACEABLE PART 部品番号 PART NO.	代替部品 REPLACEABLE PART 数量 Q'TY
01	4209158	ﾊﾞﾙﾌﾞ;ﾘﾘｰﾌ	VALVE;RELIEF	1					
02	J010820	ﾎﾞﾙﾄ;ｾﾑｽ	BOLT;SEMS	3		-D97/06			
02	J010825	ﾎﾞﾙﾄ;ｾﾑｽ	BOLT;SEMS	3	#	D97/07-			
04	94-2014	ﾌﾟﾗｸﾞ	PLUG	1					
05	94-0633	ｴﾙﾎﾞ;S	ELBOW;S	2					
06	4208967	ｱﾀﾞﾌﾟﾀ;S	ADAPTER;S	2					
07	4287720	ﾊﾞﾙﾌﾞ;ｽﾄｯﾌﾟ	VALVE;STOP	2					
08	4291797	ｱﾀﾞﾌﾟﾀ;S	ADAPTER;S	2					
08A	4506424	･O-ﾘﾝｸﾞ	･O-RING	1					
08B	4506429	･O-ﾘﾝｸﾞ	･O-RING	1					
09	4202113	ｴﾙﾎﾞ;S	ELBOW;S	2					
09A	4506429	･O-ﾘﾝｸﾞ	･O-RING	1					
10	4208454	ﾎｰｽ	HOSE	2					
11	4187308	O-ﾘﾝｸﾞ	O-RING	4					
13	4399797	ﾌﾞﾗｹｯﾄ	BRACKET	1	#	D97/07-			
14	4302579	ﾌﾞﾗｹｯﾄ	BRACKET	1					
15	J021230	ﾎﾞﾙﾄ;ｾﾑｽ	BOLT;SEMS	4					
18	4301977	ﾈｰﾑﾌﾟﾚｰﾄ (和文)	NAME-PLATE (JAPANESE)	1					
18	4301979	ﾈｰﾑﾌﾟﾚｰﾄ (英文)	NAME-PLATE (ENGLISH)	1					

リリーフバルブ（ブレーカ＆クラッシャ）〈選択〉
RELIEF VALVE (BREAKER & CRUSHER)

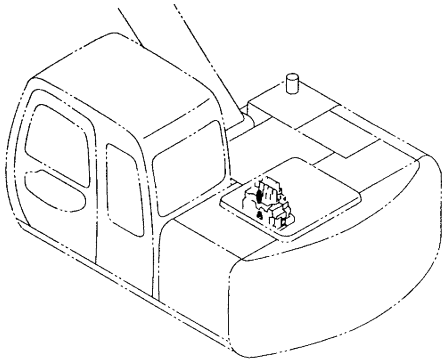

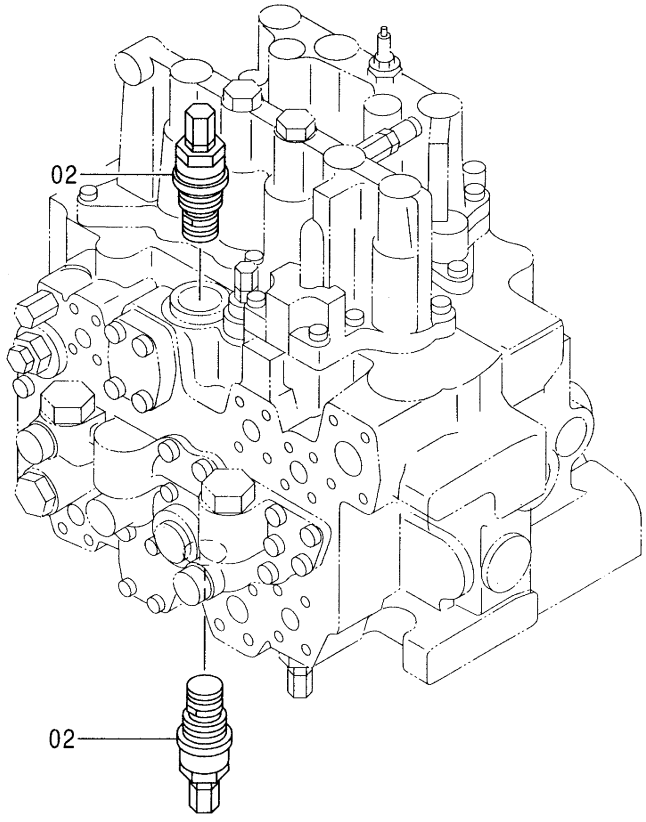

Ⓜ

リリーフ バルブ (ブレーカ & クラッシャ) <選択>
RELIEF VALVE (BREAKER & CRUSHER)

001001-

符号 ITEM	部品番号 PART NO.	部品名	PART NAME	数量 Q'TY	サービスコード S.C	適用号機 SERIAL NO.	互換性 ICA	代替部品 REPLACEABLE PART 部品番号 PART NO.	代替部品 REPLACEABLE PART 数量 Q'TY
02	4261539	バルブ;リリーフ	VALVE;RELIEF	2					

メイン配管（2速切換）〈選択〉
MAIN PIPING (FLOW RATE SELECTOR)

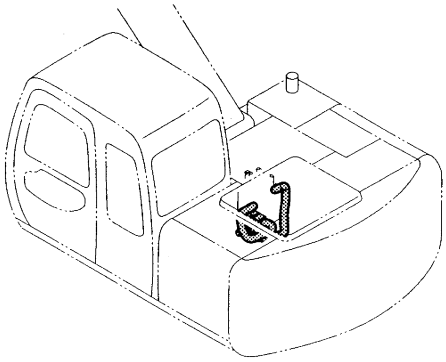

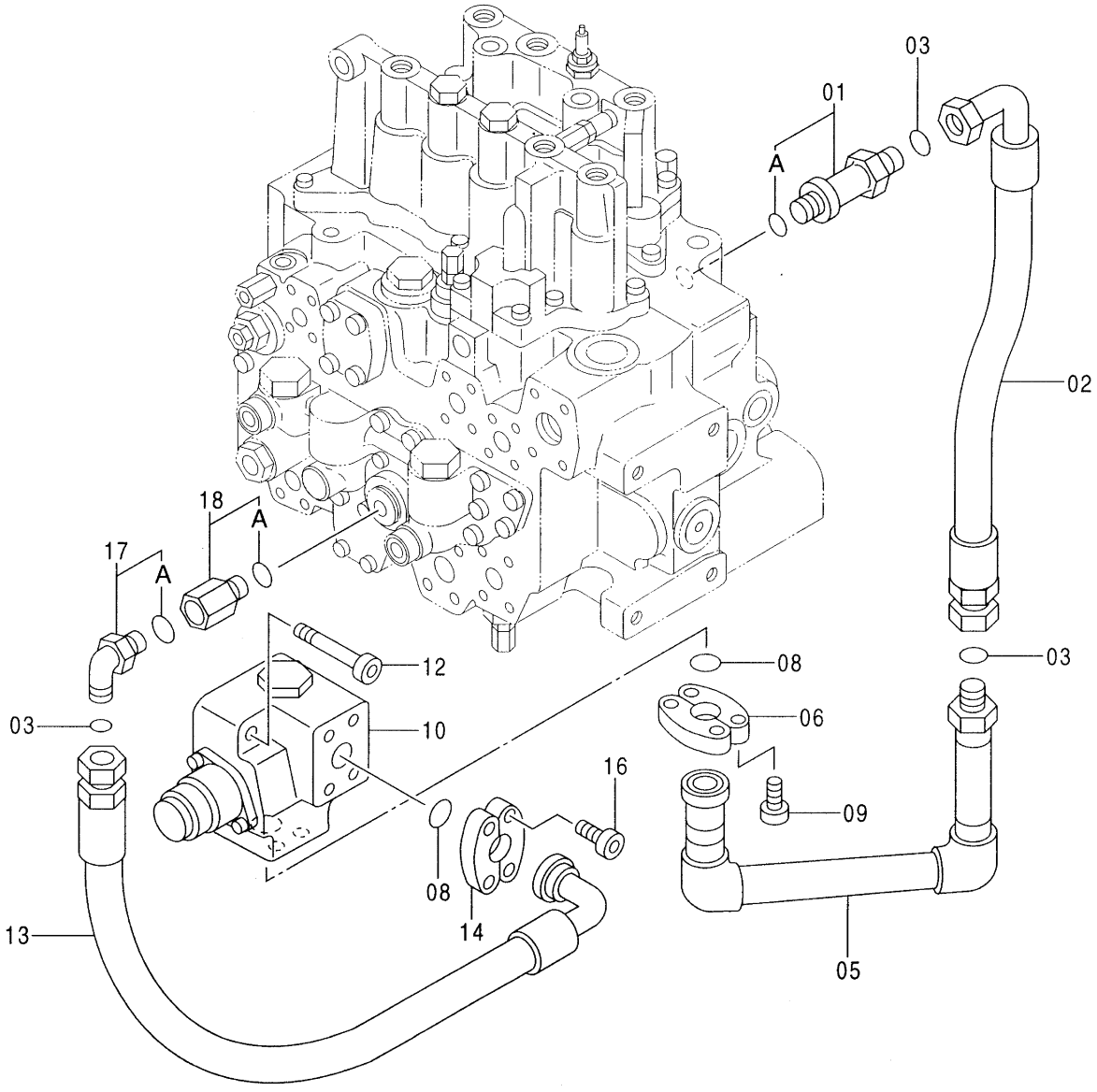

Ⓜ

メイン配管 (2速切換) <選択>
MAIN PIPING (FLOW RATE SELECTOR)

001001-

符号 ITEM	部品番号 PART NO.	部品名	PART NAME	数量 Q'TY	サービスコード S.C	適用号機 SERIAL NO.	互換性 ICA	代替部品 REPLACEABLE PART 部品番号 PART NO.	代替部品 REPLACEABLE PART 数量 Q'TY
01	4197532	ｱﾀﾞﾌﾟﾀ;S	ADAPTER;S	1					
01A	4506418	・O-ﾘﾝｸﾞ	・O-RING	1					
02	4368943	ﾎｰｽ	HOSE	1					
03	4187308	O-ﾘﾝｸﾞ	O-RING	3					
05	9743663	ﾊﾟｲﾌﾟ	PIPE	1					
06	986910	ﾌﾗﾝｼﾞ;ｽﾌﾟﾘｯﾄ	FLANGE;SPLIT	2					
08	971489	O-ﾘﾝｸﾞ	O-RING	2					
09	J781030	ﾎﾞﾙﾄ;ｿｹｯﾄ	BOLT;SOCKET	4					
10	4330231	ﾊﾞﾙﾌﾞ;ｺﾝﾄﾛｰﾙ	VALVE;CONTROL	1					
12	J781265	ﾎﾞﾙﾄ;ｿｹｯﾄ	BOLT;SOCKET	2					
13	4358379	ﾎｰｽ	HOSE	1					
14	986910	ﾌﾗﾝｼﾞ;ｽﾌﾟﾘｯﾄ	FLANGE;SPLIT	2					
16	J781030	ﾎﾞﾙﾄ;ｿｹｯﾄ	BOLT;SOCKET	4					
17	4202404	ｴﾙﾎﾞ;S	ELBOW;S	1					
17A	4506418	・O-ﾘﾝｸﾞ	・O-RING	1					
18	4363181	ｿｹｯﾄ;S	SOCKET;S	1					
18A	4506418	・O-ﾘﾝｸﾞ	・O-RING	1					

パイロット配管（2速切換）：1〈選択〉
PILOT PIPING (FLOW RATE SELECTOR) : 1

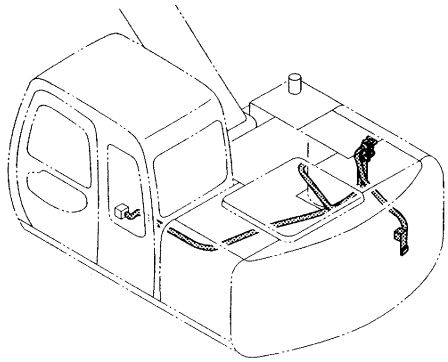

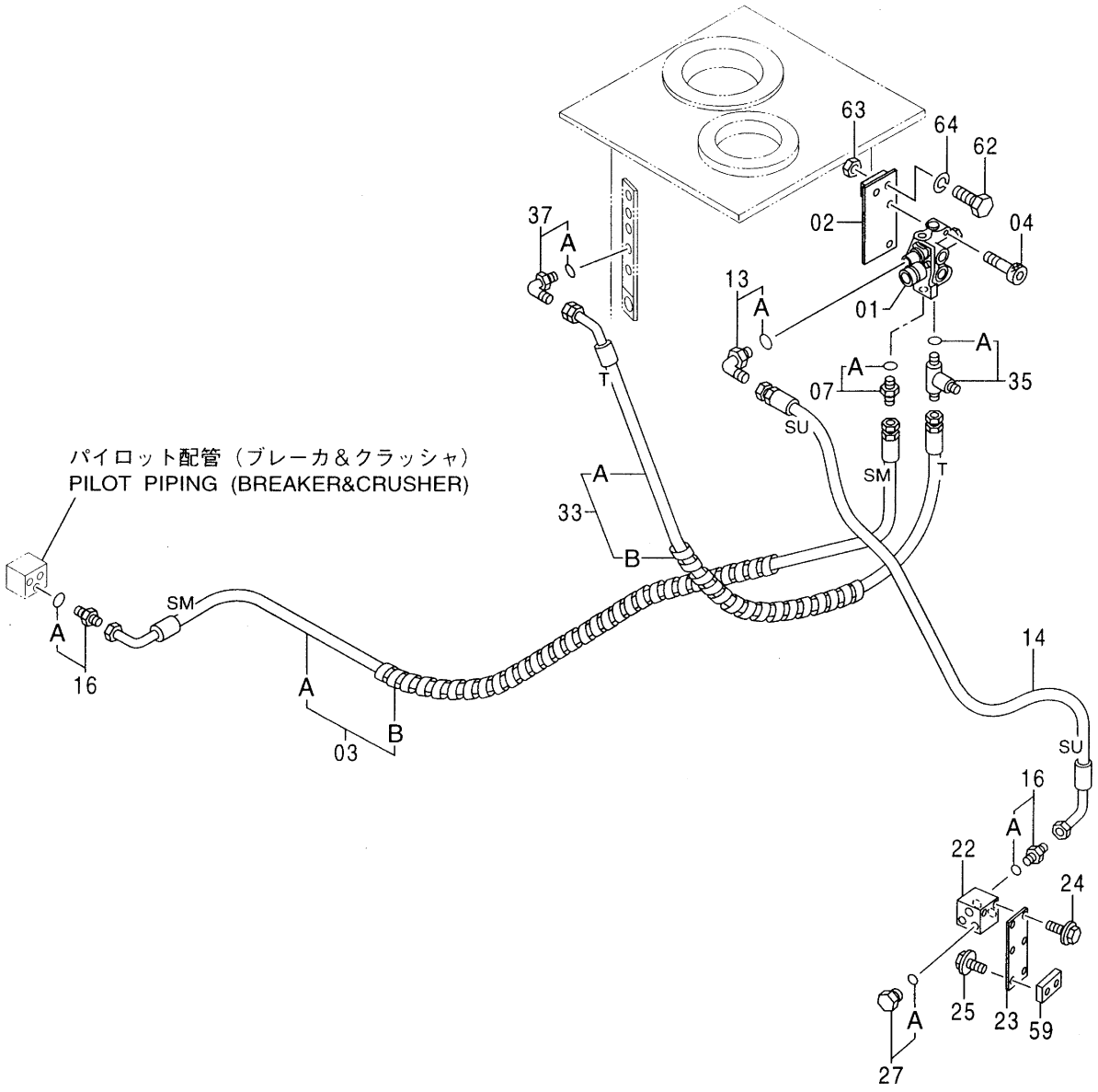

Ⓜ

ﾊﾟｲﾛｯﾄ配管 (2速切換):1 <選択>
PILOT PIPING (FLOW RATE SELECTOR):1

001001-

符号 ITEM	部品番号 PART NO.	部品名	PART NAME	数量 Q'TY	サービスコード S.C	適用号機 SERIAL NO.	互換性 ICA	代替部品 REPLACEABLE PART 部品番号 PART NO.	代替部品 REPLACEABLE PART 数量 Q'TY
01	4351669	ﾊﾞﾙﾌﾞ;ｿﾚﾉｲﾄﾞ	VALVE;SOLENOID	1					
02	9746467	ﾌﾞﾗｹｯﾄ	BRACKET	1					
03	9155306	ﾎｰｽ ｱｯｾﾝ	HOSE ASS'Y	1					
03A	4375338	･ﾎｰｽ (SM)	･HOSE (SM)	1					
03B	4327293	･ﾌﾟﾛﾃｸﾀ	･PROTECTOR	1					
04	J781060	ﾎﾞﾙﾄ;ｿｹｯﾄ	BOLT;SOCKET	2					
07	4200467	ｱﾀﾞﾌﾟﾀ;S	ADAPTER;S	1					
07A	957366	･O-ﾘﾝｸﾞ	･O-RING	1					
13	4156434	ｴﾙﾎﾞ;S	ELBOW;S	1					
13A	957366	･O-ﾘﾝｸﾞ	･O-RING	1					
14	4368875	ﾎｰｽ (SU)	HOSE (SU)	1					
16	4200467	ｱﾀﾞﾌﾟﾀ;S	ADAPTER;S	2					
16A	957366	･O-ﾘﾝｸﾞ	･O-RING	1					
22	4330230	ﾊﾞﾙﾌﾞ;ｼｬﾄﾙ	VALVE;SHUTTLE	1					
23	4364217	ﾌﾞﾗｹｯﾄ	BRACKET	1					
24	J010820	ﾎﾞﾙﾄ;ｾﾑｽ	BOLT;SEMS	2					
25	J011020	ﾎﾞﾙﾄ;ｾﾑｽ	BOLT;SEMS	2					
27	4092534	ﾌﾟﾗｸﾞ	PLUG	1					
27A	4509180	･O-ﾘﾝｸﾞ	･O-RING	1					
33	9155311	ﾎｰｽ ｱｯｾﾝ	HOSE ASS'Y	1					
33A	4368874	･ﾎｰｽ (T)	･HOSE (T)	1					
33B	4327293	･ﾌﾟﾛﾃｸﾀ	･PROTECTOR	1					
35	4207300	ﾁｰ;S	TEE;S	1					
35A	957366	･O-ﾘﾝｸﾞ	･O-RING	1					
37	4154671	ｴﾙﾎﾞ;S	ELBOW;S	1					
37A	4509180	･O-ﾘﾝｸﾞ	･O-RING	1					
59	4364219	ｼｰﾄ;ｽｸﾘｭ	SEAT;SCREW	1	W				
62	J901245	ﾎﾞﾙﾄ	BOLT	2					
63	J950012	ﾅｯﾄ	NUT	2					
64	A590912	ﾜｯｼｬ;ｽﾌﾟﾘﾝｸﾞ	WASHER;SPRING	2					

パイロット配管（2速切換）：2 〈選択〉
PILOT PIPING (FLOW RATE SELECTOR) : 2

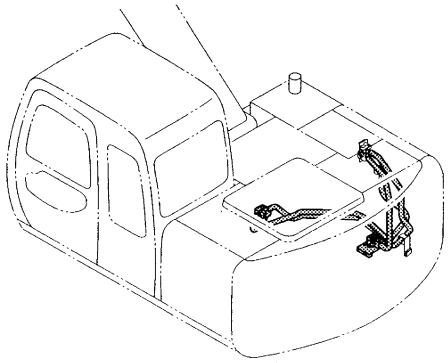

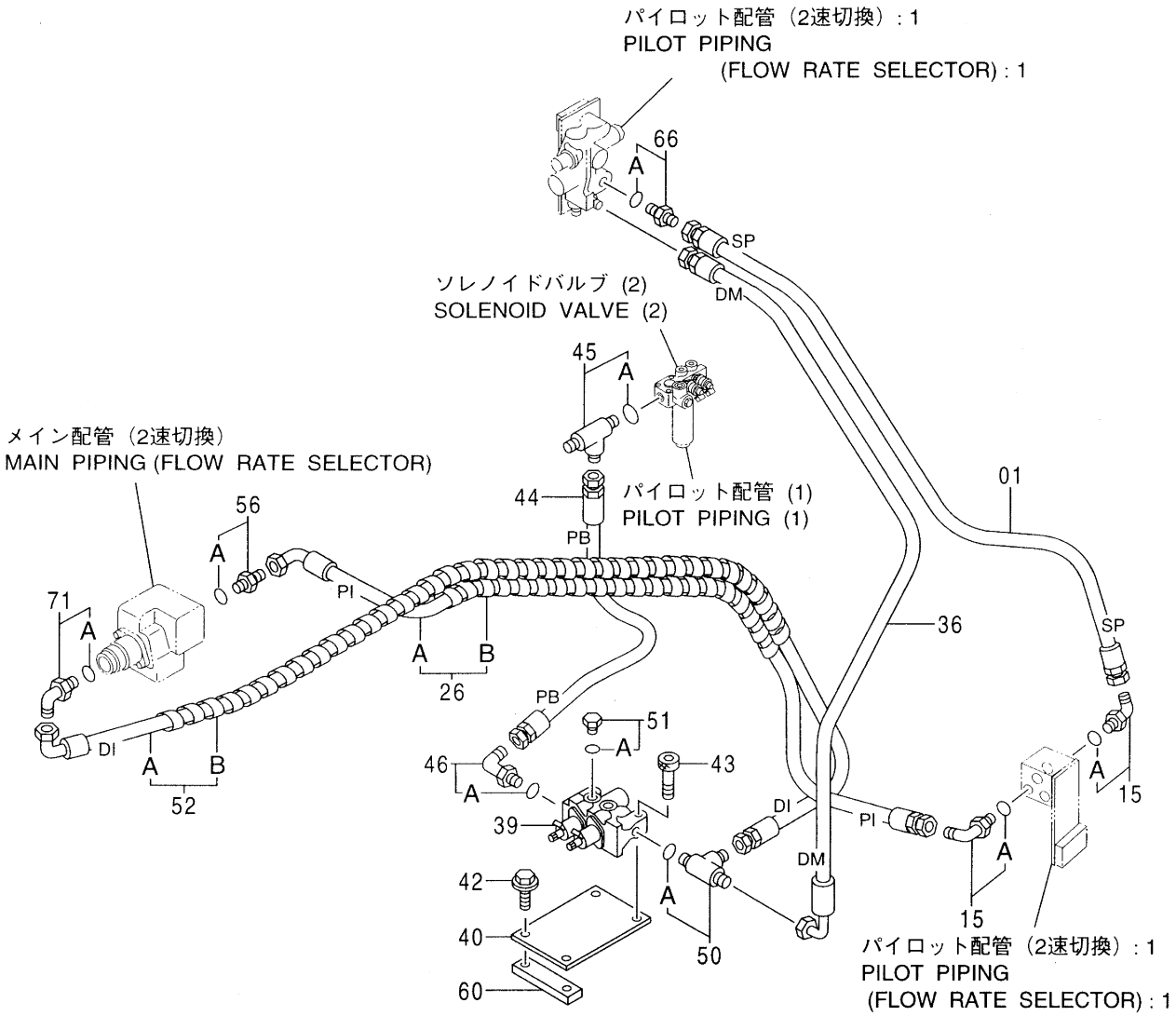

Ⓜ

ﾊﾟｲﾛｯﾄ配管 (2速切換):2 <選択>
PILOT PIPING (FLOW RATE SELECTOR):2

001001-

符号 ITEM	部品番号 PART NO.	部品名	PART NAME	数量 Q'TY	サービスコード S.C	適用号機 SERIAL NO.	互換性 ICA	代替部品 REPLACEABLE PART 部品番号 PART NO.	代替部品 REPLACEABLE PART 数量 Q'TY
01	4368893	ﾎｰｽ (SP)	HOSE (SP)	1					
15	4154671	ｴﾙﾎﾞ;S	ELBOW;S	2					
15A	4509180	･O-ﾘﾝｸﾞ	･O-RING	1					
26	9155309	ﾎｰｽ ｱｯｾﾝ	HOSE ASS'Y	1					
26A	4368878	･ﾎｰｽ (PI)	･HOSE (PI)	1					
26B	4327293	･ﾌﾟﾛﾃｸﾀ	･PROTECTOR	1					
36	4368876	ﾎｰｽ (DM)	HOSE (DM)	1					
39	4351659	ﾊﾞﾙﾌﾞ;ｿﾚﾉｲﾄﾞ	VALVE;SOLENOID	1					
40	9746094	ﾌﾞﾗｹｯﾄ	BRACKET	1					
42	J011020	ﾎﾞﾙﾄ;ｾﾑｽ	BOLT;SEMS	2					
43	J781060	ﾎﾞﾙﾄ;ｿｹｯﾄ	BOLT;SOCKET	2					
44	4368892	ﾎｰｽ (PB)	HOSE (PB)	1					
45	4222016	ﾁｰ;S	TEE;S	1					
45A	4506418	･O-ﾘﾝｸﾞ	･O-RING	1					
46	4156434	ｴﾙﾎﾞ;S	ELBOW;S	1					
46A	957366	･O-ﾘﾝｸﾞ	･O-RING	1					
50	4207300	ﾁｰ;S	TEE;S	1					
50A	957366	･O-ﾘﾝｸﾞ	･O-RING	1					
51	4093624	ﾌﾟﾗｸﾞ	PLUG	1					
51A	957366	･O-ﾘﾝｸﾞ	･O-RING	1					
52	9155312	ﾎｰｽ ｱｯｾﾝ	HOSE ASS'Y	1					
52A	4368879	･ﾎｰｽ (DI)	･HOSE (DI)	1					
52B	4327293	･ﾌﾟﾛﾃｸﾀ	･PROTECTOR	1					
56	4200466	ｱﾀﾞﾌﾟﾀ;S	ADAPTER;S	1					
56A	4509180	･O-ﾘﾝｸﾞ	･O-RING	1					
60	4364220	ｼｰﾄ;ｽｸﾘｭ	SEAT;SCREW	1	W				
66	4200467	ｱﾀﾞﾌﾟﾀ;S	ADAPTER;S	1					
66A	957366	･O-ﾘﾝｸﾞ	･O-RING	1					
71	4154671	ｴﾙﾎﾞ;S	ELBOW;S	1					
71A	4509180	･O-ﾘﾝｸﾞ	･O-RING	1					

パイロット配管（2速切換）：3 〈選択〉
PILOT PIPING (FLOW RATE SELECTOR) : 3

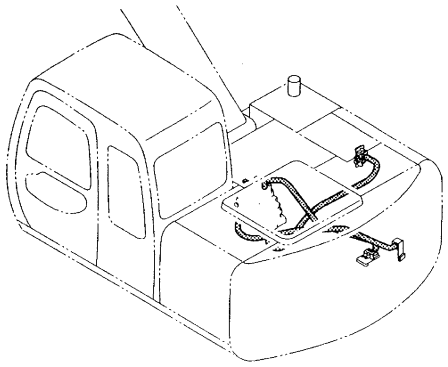

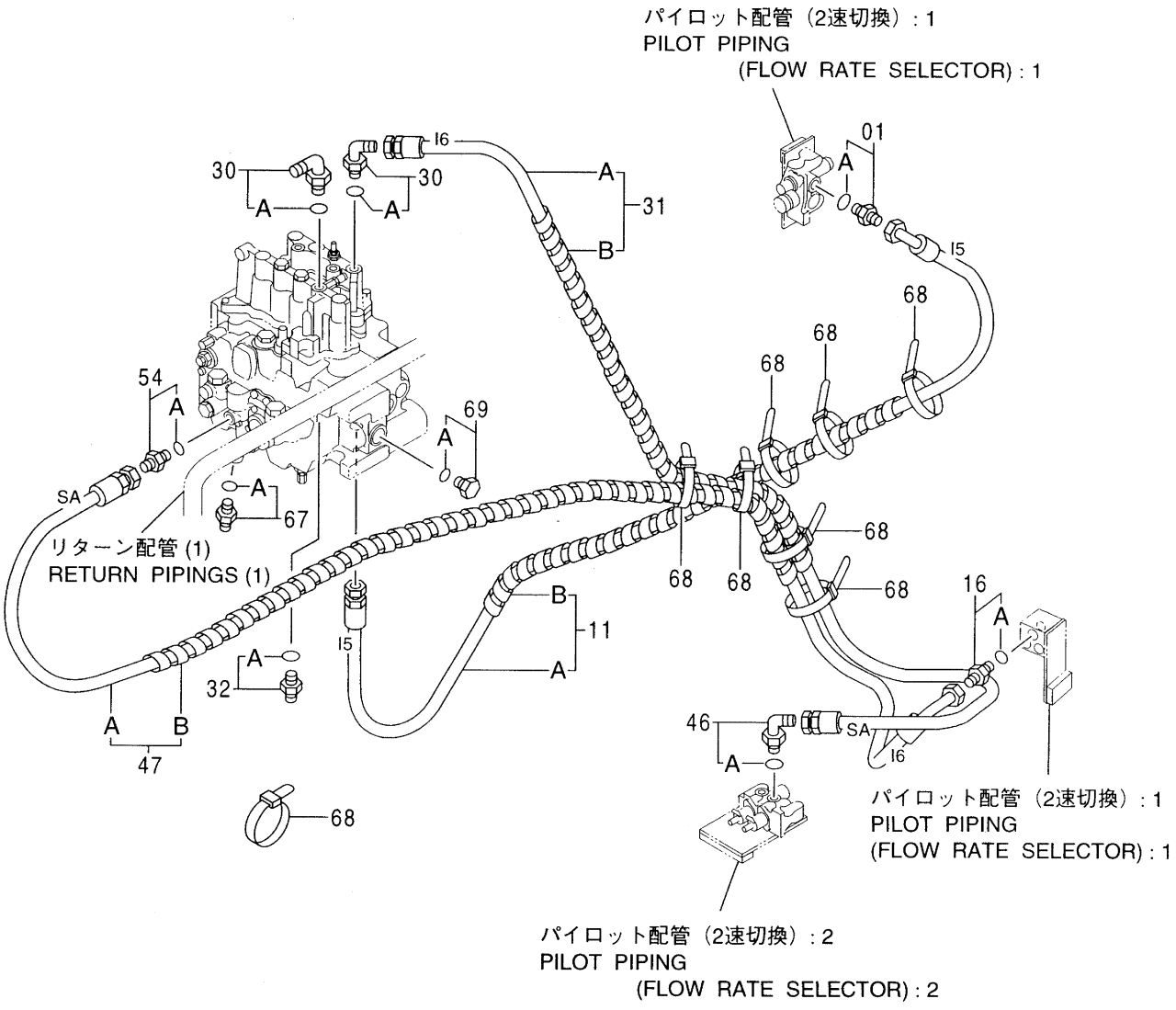

Ⓜ

ﾊﾟｲﾛｯﾄ配管 (2速切換):3 <選択>
PILOT PIPING (FLOW RATE SELECTOR):3

001001-

符号 ITEM	部品番号 PART NO.	部品名	PART NAME	数量 Q'TY	サービスコード S.C	適用号機 SERIAL NO.	互換性 ICA	代替部品 REPLACEABLE PART 部品番号 PART NO.	代替部品 REPLACEABLE PART 数量 Q'TY
01	4200467	ｱﾀﾞﾌﾟﾀ;S	ADAPTER;S	1					
01A	957366	･O-ﾘﾝｸﾞ	･O-RING	1					
11	9155307	ﾎｰｽ ｱｯｾﾝ	HOSE ASS'Y	1					
11A	4368877	･ﾎｰｽ (15)	･HOSE (15)	1					
11B	4327293	･ﾌﾟﾛﾃｸﾀ	･PROTECTOR	1					
16	4200467	ｱﾀﾞﾌﾟﾀ;S	ADAPTER;S	1					
16A	957366	･O-ﾘﾝｸﾞ	･O-RING	1					
30	4208913	ｴﾙﾎﾞ;S	ELBOW;S	2					
30A	4509180	･O-ﾘﾝｸﾞ	･O-RING	1					
31	9155310	ﾎｰｽ ｱｯｾﾝ	HOSE ASS'Y	1					
31A	4368886	･ﾎｰｽ (16)	･HOSE (16)	1					
31B	4327293	･ﾌﾟﾛﾃｸﾀ	･PROTECTOR	1					
32	4200466	ｱﾀﾞﾌﾟﾀ;S	ADAPTER;S	1					
32A	4509180	･O-ﾘﾝｸﾞ	･O-RING	1					
46	4156434	ｴﾙﾎﾞ;S	ELBOW;S	1					
46A	957366	･O-ﾘﾝｸﾞ	･O-RING	1					
47	9155313	ﾎｰｽ ｱｯｾﾝ	HOSE ASS'Y	1					
47A	4368894	･ﾎｰｽ (SA)	･HOSE (SA)	1					
47B	4327293	･ﾌﾟﾛﾃｸﾀ	･PROTECTOR	1					
54	4200467	ｱﾀﾞﾌﾟﾀ;S	ADAPTER;S	1					
54A	957366	･O-ﾘﾝｸﾞ	･O-RING	1					
67	4210361	ｱﾀﾞﾌﾟﾀ;S	ADAPTER;S	1					
67A	4506418	･O-ﾘﾝｸﾞ	･O-RING	1					
68	4055312	ｸﾘｯﾌﾟ;ﾊﾞﾝﾄﾞ	CLIP;BAND	11					
69	4092534	ﾌﾟﾗｸﾞ	PLUG	1					
69A	4509180	･O-ﾘﾝｸﾞ	･O-RING	1					

パイロット配管（2速切換）：4 〈選択〉
PILOT PIPING (FLOW RATE SELECTOR) : 4

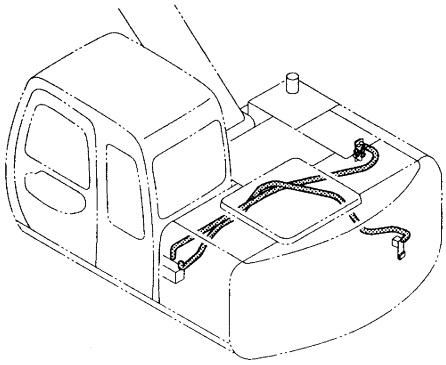

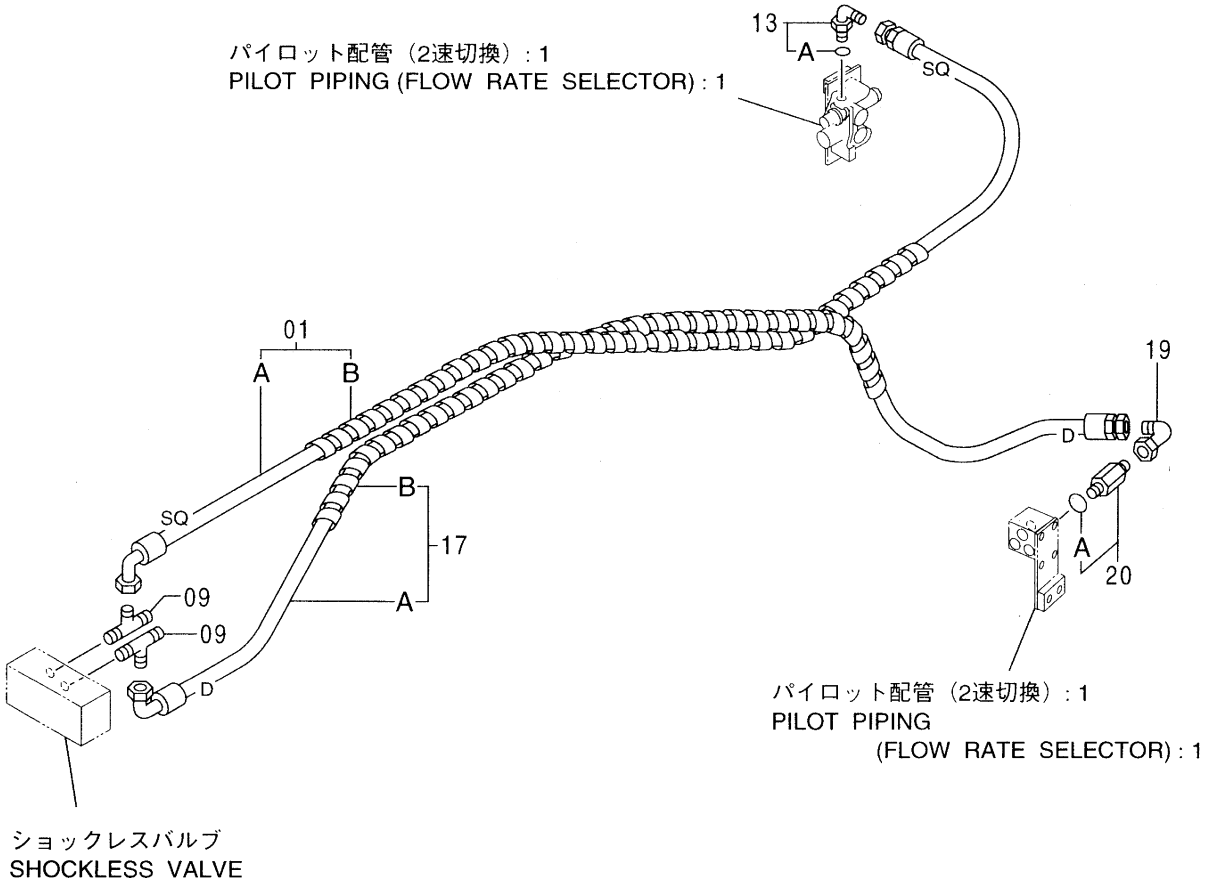

Ⓜ

ﾊﾟｲﾛｯﾄ配管 (2速切換):4 <選択>
PILOT PIPING (FLOW RATE SELECTOR):4

001001-

符号 ITEM	部品番号 PART NO.	部品名	PART NAME	数量 Q'TY	サービスコード S.C	適用号機 SERIAL NO.	互換性 ICA	代替部品 REPLACEABLE PART 部品番号 PART NO.	代替部品 REPLACEABLE PART 数量 Q'TY
01	9155305	ﾎｰｽ ｱｯｾﾝ	HOSE ASS'Y	1					
01A	4368881	・ﾎｰｽ (SQ)	・HOSE (SQ)	1					
01B	4327293	・ﾌﾟﾛﾃｸﾀ	・PROTECTOR	1					
09	4246672	ﾕﾆｵﾝ;M	UNION;M	2					
13	4156434	ｴﾙﾎﾞ;S	ELBOW;S	1					
13A	957366	・O-ﾘﾝｸﾞ	・O-RING	1					
17	9155308	ﾎｰｽ ｱｯｾﾝ	HOSE ASS'Y	1					
17A	4368882	・ﾎｰｽ (D)	・HOSE (D)	1					
17B	4327293	・ﾌﾟﾛﾃｸﾀ	・PROTECTOR	1					
19	4239976	ﾕﾆｵﾝ;S	UNION;S	1					
20	4276965	ｱﾀﾞﾌﾟﾀ;S	ADAPTER;S	1					
20A	4509180	・O-ﾘﾝｸﾞ	・O-RING	1					

電気部品（2速切換）〈選択〉
ELECTRIC PARTS (FLOW RATE SELECTOR)

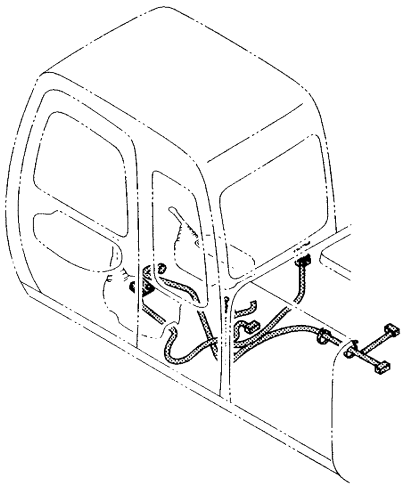

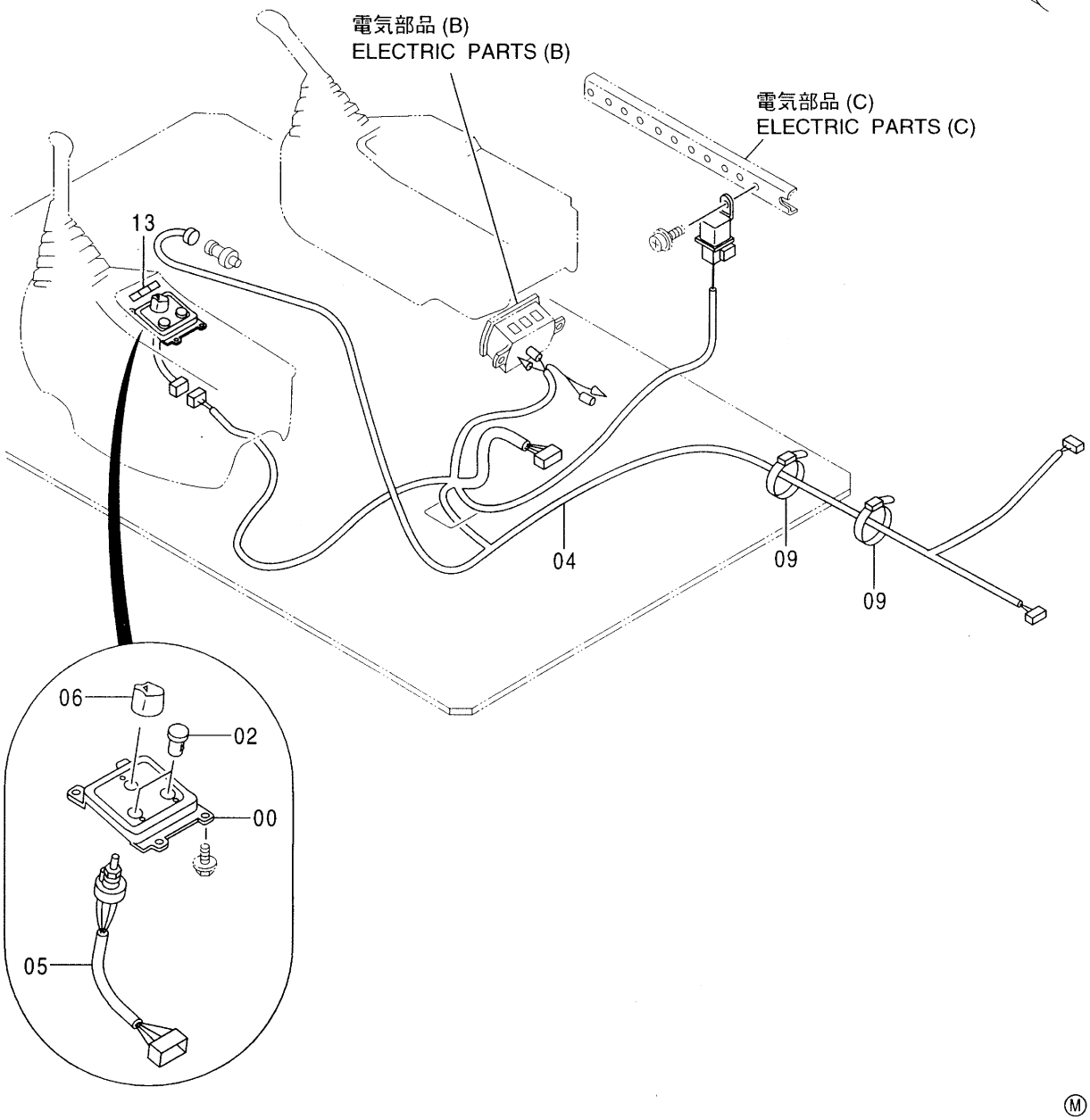

Ⓜ

電気部品 (2速切換) <選択>
ELECTRIC PARTS (FLOW RATE SELECTOR)

001001-

符号 ITEM	部品番号 PART NO.	部品名	PART NAME	数量 Q'TY	サービスコード S.C	適用号機 SERIAL NO.	互換性 ICA	代替部品 REPLACEABLE PART 部品番号 PART NO.	代替部品 REPLACEABLE PART 数量 Q'TY
00	3076097	ﾊﾟﾈﾙ	PANEL	1					
02	4294437	ｷｬｯﾌﾟ	CAP	2					
04	2038945	ﾊｰﾈｽ;ﾜｲﾔ	HARNESS;WIRE	1					
05	4366381	ｽｲｯﾁ;ﾛｰﾀﾘｰ	SWITCH;ROTARY	1					
06	4338498	ﾉﾌﾞ	KNOB	1					
09	4055312	ｸﾘｯﾌﾟ;ﾊﾞﾝﾄﾞ	CLIP;BAND	5					
13	4371940	ﾈｰﾑﾌﾟﾚｰﾄ	NAME-PLATE	1					

CONTENTS

ETC

その他
ETC.

マルチレバー 〈選択〉
MULTI LEVER

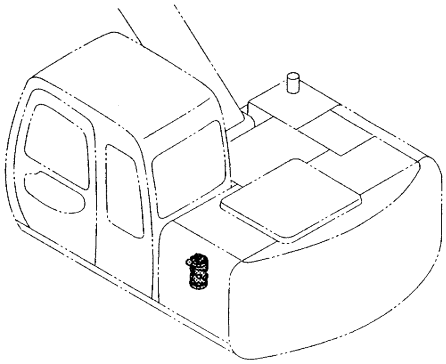

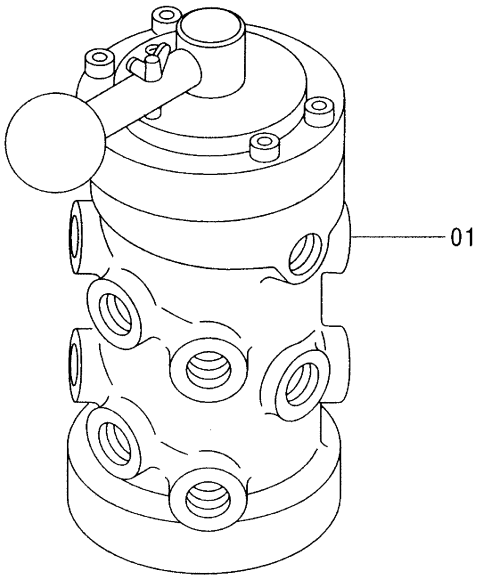

Ⓜ

マルチ レバー <選択>
MULTI LEVER

001001-

符号 ITEM	部品番号 PART NO.	部品名	PART NAME	数量 Q'TY	サービスコード S.C	適用号機 SERIAL NO.	互換性 ICA	代替部品 REPLACEABLE PART 部品番号 PART NO.	代替部品 REPLACEABLE PART 数量 Q'TY
01	4282545	ﾊﾞﾙﾌﾞ;ﾛｰﾀﾘ	VALVE;ROTARY	1	H				

マルチレバー配管 (1) 〈選択〉
MULTI LEVER PIPING (1)

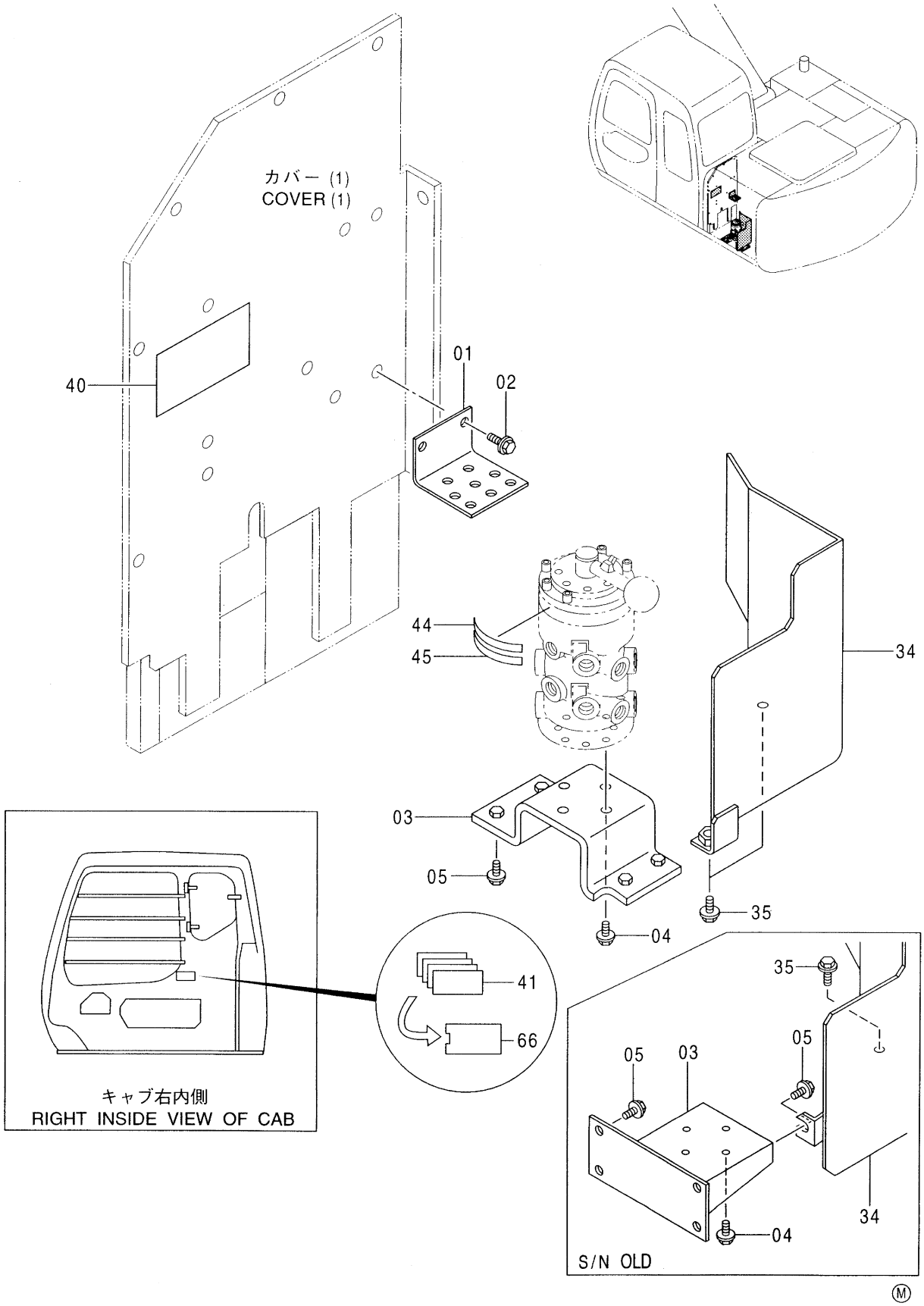

Ⓜ

マルチレバ゛-配管 (1) <選択>
MULTI LEVER PIPING (1)

001001-

符号 ITEM	部品番号 PART NO.	部品名	PART NAME	数量 Q'TY	サービスコード S.C	適用号機 SERIAL NO.	互換性 ICA	代替部品 REPLACEABLE PART 部品番号 PART NO.	代替部品 REPLACEABLE PART 数量 Q'TY
01	4349042	ブラケット	BRACKET	1					
02	J021025	ボルト;セムス	BOLT;SEMS	2					
03	8062293	ブラケット	BRACKET	1		120, SS, H, K :-002272 E :-030098			
03	8068420	ブラケット	BRACKET	1		120, SS, H, K :002273- E :030099- Z :050001-			
04	J020825	ボルト;セムス	BOLT;SEMS	4					
05	J021030	ボルト;セムス	BOLT;SEMS	4		120, SS, H, K :-002272 :-030098			
05	J021035	ボルト;セムス	BOLT;SEMS	4		120, SS, H, K :002273- E :030099- Z :050001-			
34	8062292	カバー	COVER	1		120, SS, H, K :-002272 E :-030098			
34	8067937	カバー	COVER	1		120, SS, H, K :002273- E :030099- Z :050001-			
35	J021025	ボルト;セムス	BOLT;SEMS	1		120, SS, H, K :-002272 E :-030098			
35	J021025	ボルト;セムス	BOLT;SEMS	2		120, SS, H, K :002273- E :030099- Z :050001-			
40	3059267	ネームプレート	NAME-PLATE	1					
41	4288250	プレート (H タイプ)	PLATE (H-TYPE)	1					
41	4288251	プレート (M タイプ)	PLATE (M-TYPE)	1					
41	4288252	プレート (Y タイプ)	PLATE (Y-TYPE)	1					
41	4288249	プレート (K タイプ)	PLATE (K-TYPE)	1					
44	4372969	ネームプレート	NAME-PLATE	1					
45	4372968	ネームプレート	NAME-PLATE	1					
66	4260602	ケース	CASE	1					

マルチレバー配管 (2) 〈選択〉
MULTI LEVER PIPING (2)

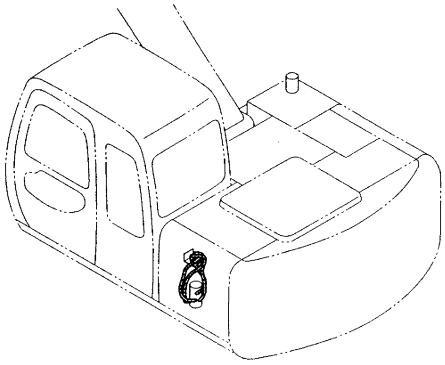

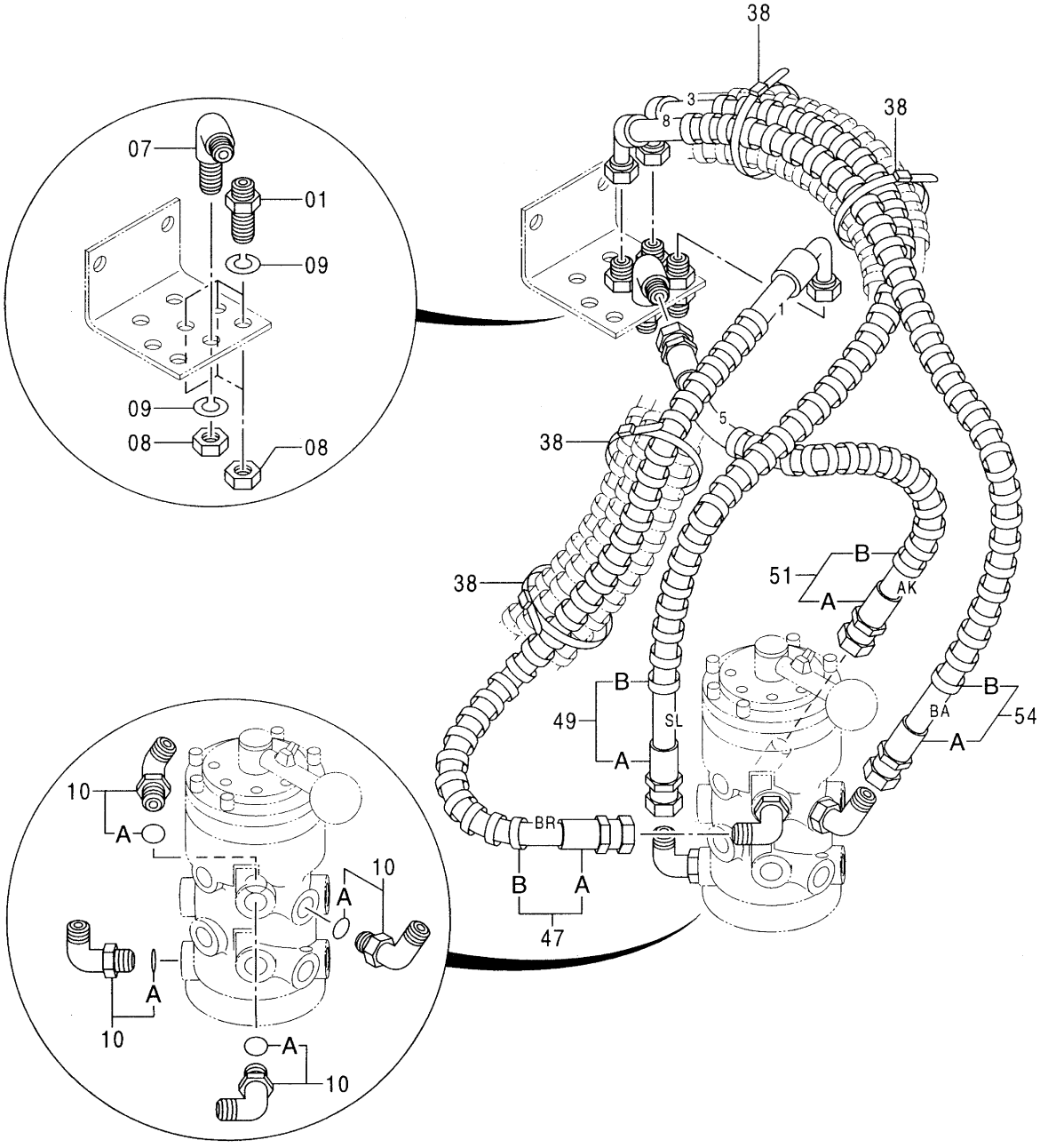

Ⓜ

マルチレバ-配管 (2) <選択>
MULTI LEVER PIPING (2)

001001-

符号 ITEM	部品番号 PART NO.	部品名	PART NAME	数量 Q'TY	サービスコード S.C	適用号機 SERIAL NO.	互換性 ICA	代替部品 REPLACEABLE PART 部品番号 PART NO.	代替部品 REPLACEABLE PART 数量 Q'TY
01	4202532	ｱﾀﾞﾌﾟﾀ;S	ADAPTER;S	3					
07	4285863	ｴﾙﾎﾞ;S	ELBOW;S	1					
08	4202531	ﾅｯﾄ	NUT	4					
09	A590914	ﾜｯｼﾔ;ｽﾌﾟﾘﾝｸﾞ	WASHER;SPRING	4					
10	4154671	ｴﾙﾎﾞ;S	ELBOW;S	4					
10A	4509180	･O-ﾘﾝｸﾞ	･O-RING	1					
38	4055312	ｸﾘｯﾌﾟ;ﾊﾞﾝﾄﾞ	CLIP;BAND	6					
47	9150114	ﾎｰｽ ｱｯｾﾝ	HOSE ASS'Y	1					
47A	4365330	･ﾎｰｽ (1-BR)	･HOSE (1-BR)	1					
47B	4327293	･ﾌﾟﾛﾃｸﾀ	･PROTECTOR	1					
49	9150121	ﾎｰｽ ｱｯｾﾝ	HOSE ASS'Y	1					
49A	4361963	･ﾎｰｽ (3-SL)	･HOSE (3-SL)	1					
49B	4327293	･ﾌﾟﾛﾃｸﾀ	･PROTECTOR	1					
51	9150123	ﾎｰｽ ｱｯｾﾝ	HOSE ASS'Y	1					
51A	4361971	･ﾎｰｽ (5-AK)	･HOSE (5-AK)	1					
51B	4327293	･ﾌﾟﾛﾃｸﾀ	･PROTECTOR	1					
54	9150125	ﾎｰｽ ｱｯｾﾝ	HOSE ASS'Y	1					
54A	4361659	･ﾎｰｽ (8-BA)	･HOSE (8-BA)	1					
54B	4327293	･ﾌﾟﾛﾃｸﾀ	･PROTECTOR	1					

マルチレバー配管 (3) 〈選択〉
MULTI LEVER PIPING (3)

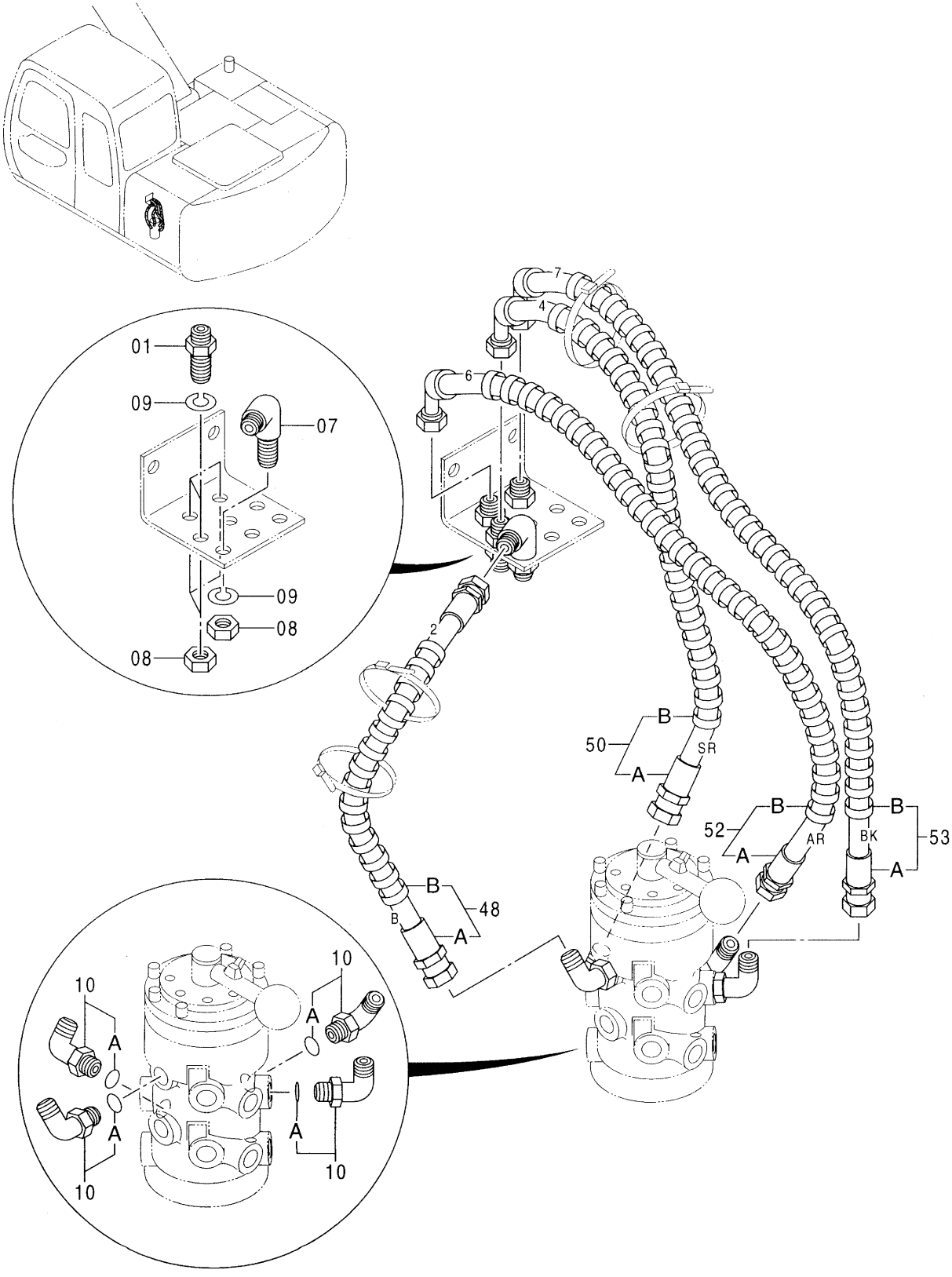

Ⓜ

ﾏﾙﾁﾚﾊﾞｰ配管 (3) <選択>
MULTI LEVER PIPING (3)

001001-

符号 ITEM	部品番号 PART NO.	部品名	PART NAME	数量 Q'TY	サービスコード S.C	適用号機 SERIAL NO.	互換性 ICA	代替部品 REPLACEABLE PART 部品番号 PART NO.	代替部品 REPLACEABLE PART 数量 Q'TY
01	4202532	ｱﾀﾞﾌﾟﾀ;S	ADAPTER;S	3					
07	4285863	ｴﾙﾎﾞ;S	ELBOW;S	1					
08	4202531	ﾅｯﾄ	NUT	4					
09	A590914	ﾜｯｼﾔ;ｽﾌﾟﾘﾝｸﾞ	WASHER;SPRING	4					
10	4154671	ｴﾙﾎﾞ;S	ELBOW;S	4					
10A	4509180	･O-ﾘﾝｸﾞ	･O-RING	1					
48	9150120	ﾎｰｽ ｱｯｾﾝ	HOSE ASS'Y	1					
48A	4367511	･ﾎｰｽ (2-B)	･HOSE (2-B)	1					
48B	4327293	･ﾌﾟﾛﾃｸﾀ	･PROTECTOR	1					
50	9150122	ﾎｰｽ ｱｯｾﾝ	HOSE ASS'Y	1					
50A	4361964	･ﾎｰｽ (4-SR)	･HOSE (4-SR)	1					
50B	4327293	･ﾌﾟﾛﾃｸﾀ	･PROTECTOR	1					
52	9150119	ﾎｰｽ ｱｯｾﾝ	HOSE ASS'Y	1					
52A	4365331	･ﾎｰｽ (6-AR)	･HOSE (6-AR)	1					
52B	4327293	･ﾌﾟﾛﾃｸﾀ	･PROTECTOR	1					
53	9150124	ﾎｰｽ ｱｯｾﾝ	HOSE ASS'Y	1					
53A	4361968	･ﾎｰｽ (7-BK)	･HOSE (7-BK)	1					
53B	4327293	･ﾌﾟﾛﾃｸﾀ	･PROTECTOR	1					

マルチレバー配管 (4) 〈選択〉
MULTI LEVER PIPING (4)

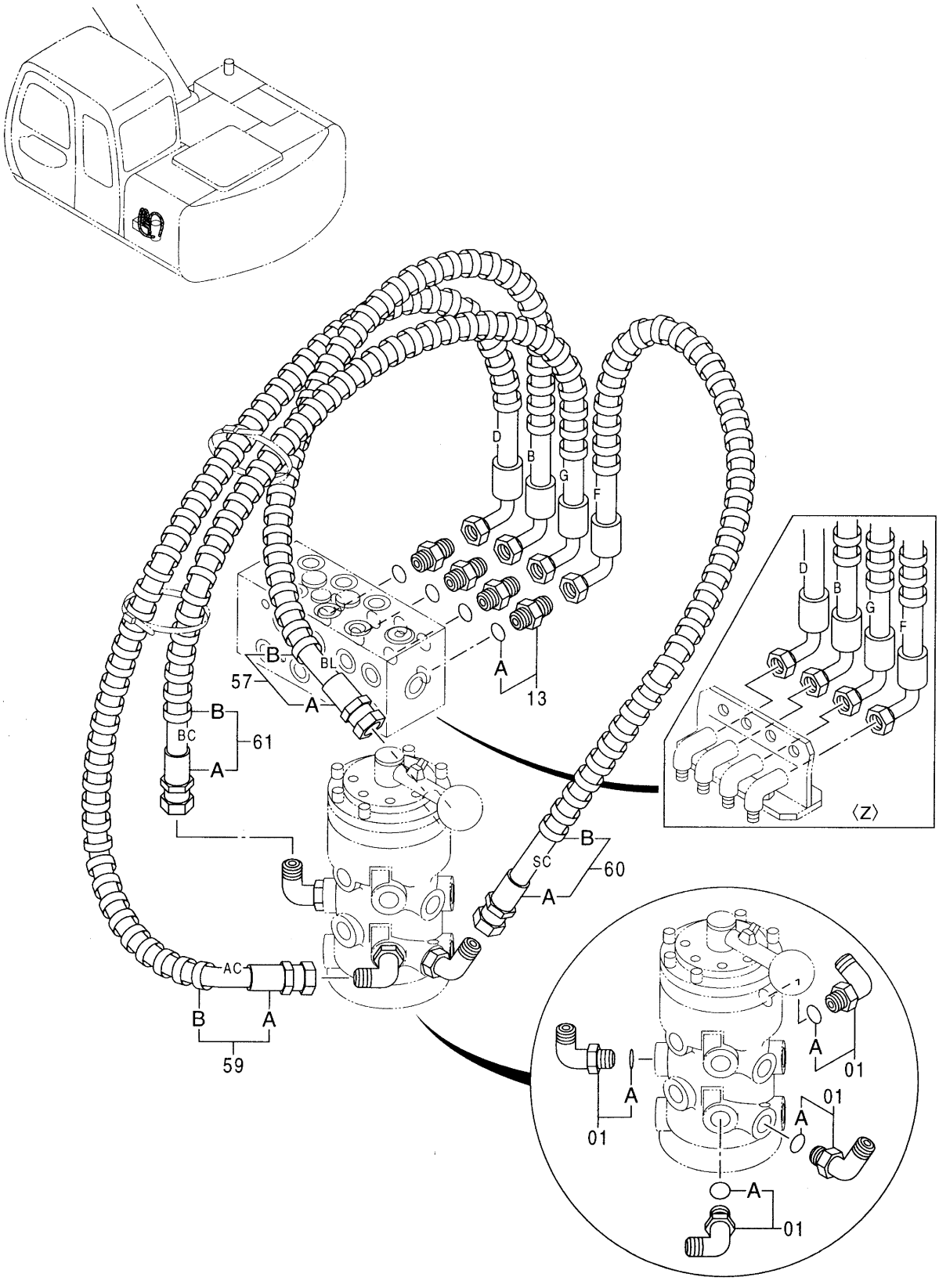

Ⓜ

マルチレバー配管 (4) <選択>
MULTI LEVER PIPING (4)

001001-

符号 ITEM	部品番号 PART NO.	部品名	PART NAME	数量 Q'TY	サービスコード S.C	適用号機 SERIAL NO.	互換性 ICA	代替部品 REPLACEABLE PART 部品番号 PART NO.	代替部品 REPLACEABLE PART 数量 Q'TY
01	4154671	ｴﾙﾎﾞ;S	ELBOW;S	4					
01A	4509180	･O-ﾘﾝｸﾞ	･O-RING	1					
13	4200466	ｱﾀﾞﾌﾟﾀ;S	ADAPTER;S	4					
13A	4509180	･O-ﾘﾝｸﾞ	･O-RING	1					
57	9150128	ﾎｰｽ ｱｯｾﾝ	HOSE ASS'Y	1					
57A	4361970	･ﾎｰｽ (BL-B)	･HOSE (BL-B)	1					
57B	4327293	･ﾌﾟﾛﾃｸﾀ	･PROTECTOR	1					
59	9150130	ﾎｰｽ ｱｯｾﾝ	HOSE ASS'Y	1					
59A	4361966	･ﾎｰｽ (AC-D)	･HOSE (AC-D)	1					
59B	4327293	･ﾌﾟﾛﾃｸﾀ	･PROTECTOR	1					
60	9150131	ﾎｰｽ ｱｯｾﾝ	HOSE ASS'Y	1					
60A	4361969	･ﾎｰｽ (SC-F)	･HOSE (SC-F)	1					
60B	4327293	･ﾌﾟﾛﾃｸﾀ	･PROTECTOR	1					
61	9150132	ﾎｰｽ ｱｯｾﾝ	HOSE ASS'Y	1					
61A	4350755	･ﾎｰｽ (BC-G)	･HOSE (BC-G)	1					
61B	4327293	･ﾌﾟﾛﾃｸﾀ	･PROTECTOR	1					

マルチレバー配管 (5) 〈選択〉
MULTI LEVER PIPING (5)

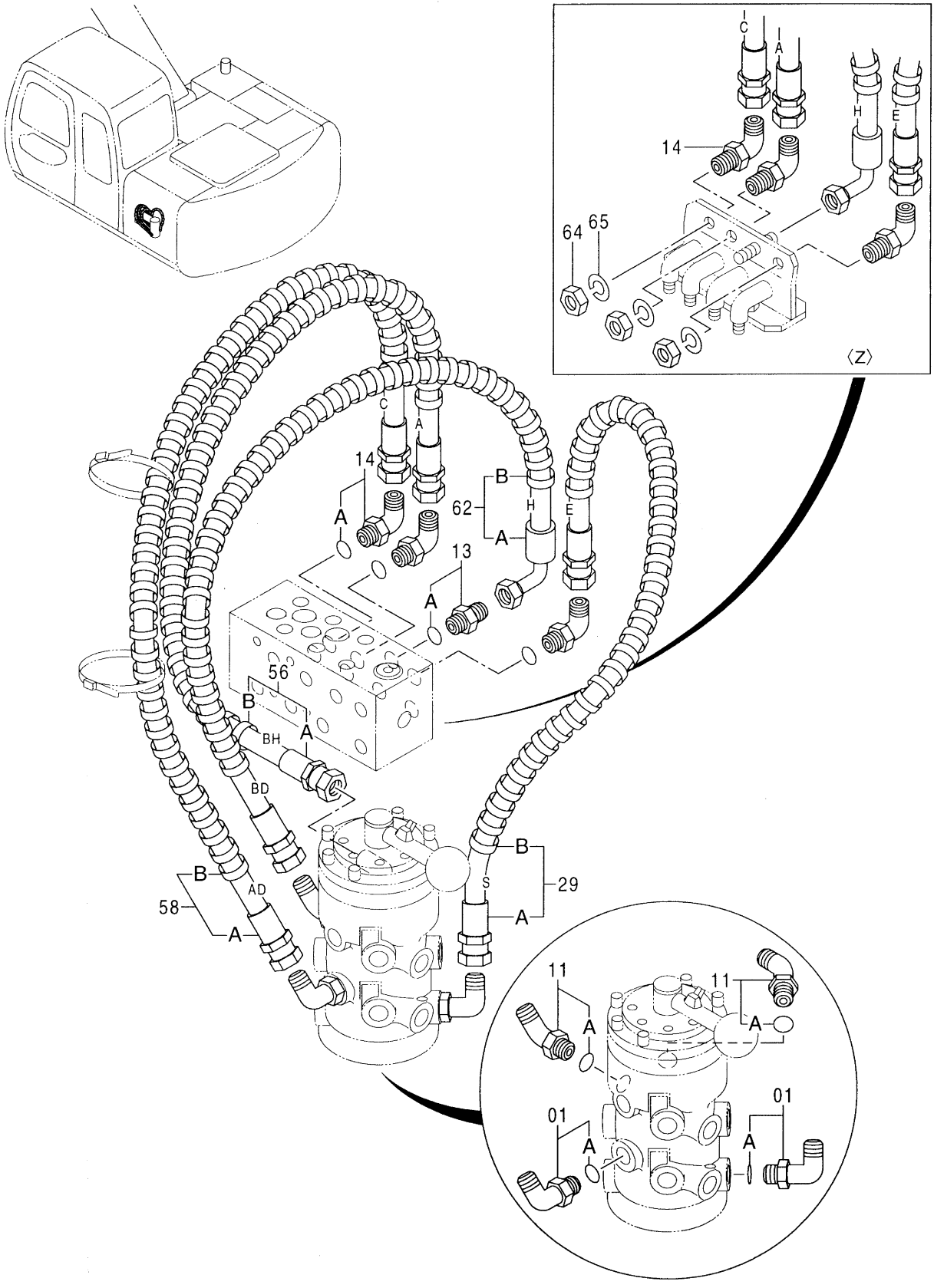

Ⓜ

マルチレバー配管 (5) <選択>
MULTI LEVER PIPING (5)

001001-

符号 ITEM	部品番号 PART NO.	部品名	PART NAME	数量 Q'TY	サービスコード S.C	適用号機 SERIAL NO.	互換性 ICA	代替部品 REPLACEABLE PART 部品番号 PART NO.	代替部品 REPLACEABLE PART 数量 Q'TY
01	4154671	ｴﾙﾎﾞ;S	ELBOW;S	2					
01A	4509180	･O-ﾘﾝｸﾞ	･O-RING	1					
11	4190244	ｴﾙﾎﾞ;S	ELBOW;S	2					
11A	4509180	･O-ﾘﾝｸﾞ	･O-RING	1					
13	4200466	ｱﾀﾞﾌﾟﾀ;S	ADAPTER;S	1					
13A	4509180	･O-ﾘﾝｸﾞ	･O-RING	1					
14	4154671	ｴﾙﾎﾞ;S	ELBOW;S	3					
		<120, SS, E, H, K>							
14	4285863	ｴﾙﾎﾞ;S <Z>	ELBOW;S	3					
14A	4509180	･O-ﾘﾝｸﾞ	･O-RING	1					
		<120, SS, E, H, K>							
29	9147354	ﾎｰｽ ｱｯｾﾝ	HOSE ASS'Y	1					
29A	4350753	･ﾎｰｽ (S-E)	･HOSE (S-E)	1					
29B	4327293	･ﾌﾟﾛﾃｸﾀ	･PROTECTOR	1					
56	9150127	ﾎｰｽ ｱｯｾﾝ	HOSE ASS'Y	1					
56A	4350749	･ﾎｰｽ (BH-A)	･HOSE (BH-A)	1					
56B	4327293	･ﾌﾟﾛﾃｸﾀ	･PROTECTOR	1					
58	9150129	ﾎｰｽ ｱｯｾﾝ	HOSE ASS'Y	1					
58A	4361965	･ﾎｰｽ (AD-C)	･HOSE (AD-C)	1					
58B	4327293	･ﾌﾟﾛﾃｸﾀ	･PROTECTOR	1					
62	9150134	ﾎｰｽ ｱｯｾﾝ	HOSE ASS'Y	1					
62A	4350756	･ﾎｰｽ (BD-H)	･HOSE (BD-H)	1					
62B	4327293	･ﾌﾟﾛﾃｸﾀ	･PROTECTOR	1					
64	4202531	ﾅｯﾄ <Z>	NUT	3					
65	A590914	ﾜｯｼｬ;ｽﾌﾟﾘﾝｸﾞ <Z>	WASHER;SPRING	3					

CONTENTS

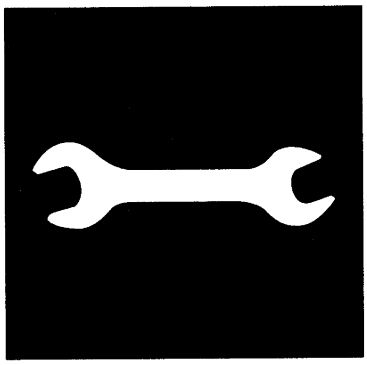

工　具
TOOLS

工　　具 〈120, SS, HG, LV, X, H, K〉
TOOLS

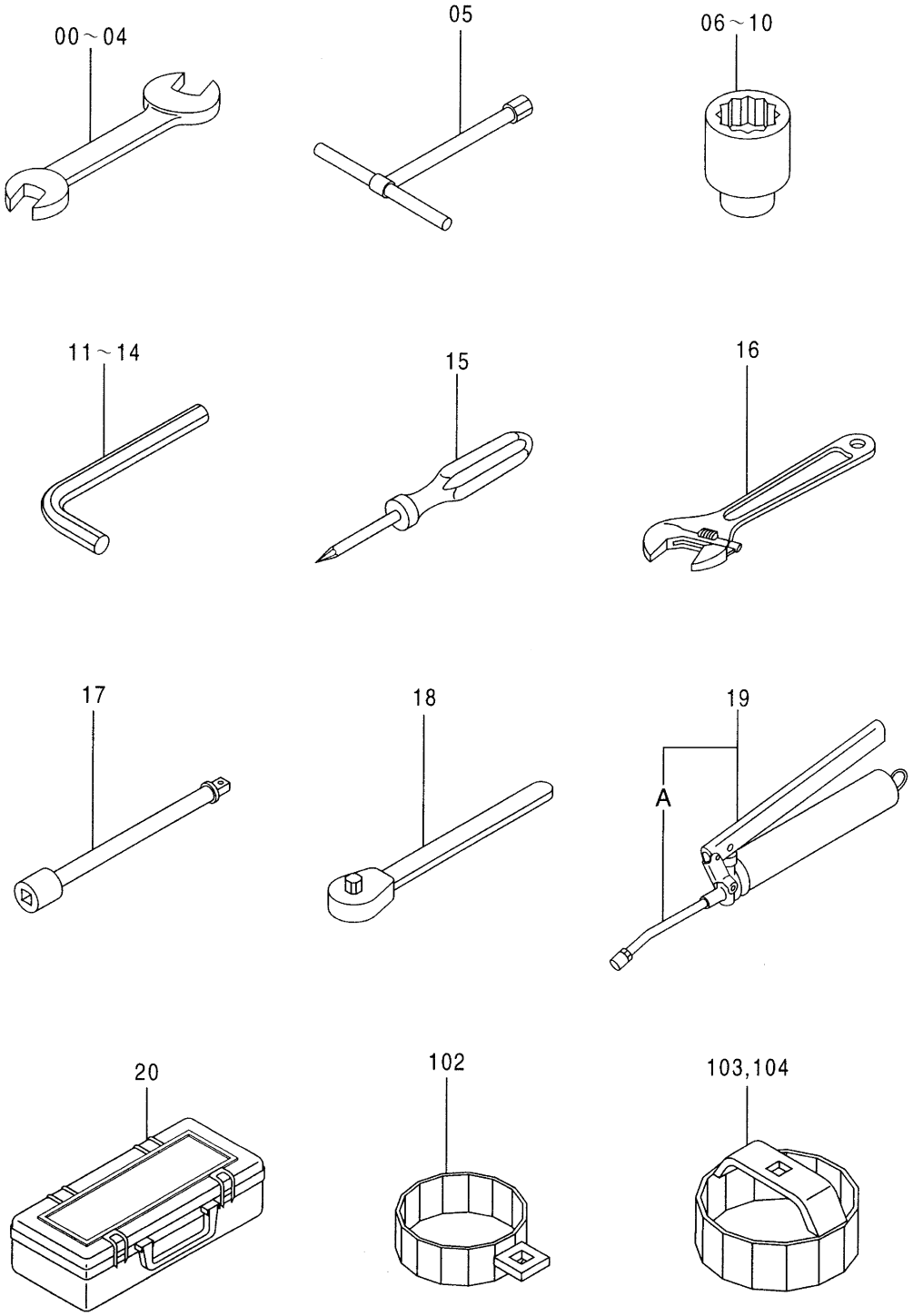

Ⓜ

工具 <120, SS, HG, LV, X, H, K>
TOOLS

001001-

符号 ITEM	部品番号 PART NO.	部品名	PART NAME	数量 Q'TY	サービスコード S.C	適用号機 SERIAL NO.	互換性 ICA	代替部品 REPLACEABLE PART 部品番号 PART NO.	代替部品 REPLACEABLE PART 数量 Q'TY
00	4200435	ｽﾊﾟﾅ (10X12)	SPANNER (10X12)	1					
01	4200436	ｽﾊﾟﾅ (13X17)	SPANNER (13X17)	1					
02	989858	ｽﾊﾟﾅ (19X22)	SPANNER (19X22)	1					
03	989859	ｽﾊﾟﾅ (24X27)	SPANNER (24X27)	1					
04	989860	ｽﾊﾟﾅ (30X32)	SPANNER (30X32)	1					
05	958407	ﾚﾝﾁ;T (10)	WRENCH;T (10)	1					
06	D99055	ﾚﾝﾁ;ｿｹｯﾄ (17)	WRENCH;SOCKET (17)	1					
07	D99056	ﾚﾝﾁ;ｿｹｯﾄ (19)	WRENCH;SOCKET (19)	1					
08	989848	ﾚﾝﾁ;ｿｹｯﾄ (22)	WRENCH;SOCKET (22)	1					
09	4200437	ﾚﾝﾁ;ｿｹｯﾄ (24)	WRENCH;SOCKET (24)	1					
10	989850	ﾚﾝﾁ;ｿｹｯﾄ (27)	WRENCH;SOCKET (27)	1					
11	4020977	ﾚﾝﾁ;ﾊﾞｰ (4)	WRENCH;BAR (4)	1					
12	985710	ﾚﾝﾁ;ﾊﾞｰ (6)	WRENCH;BAR (6)	1					
13	958393	ﾚﾝﾁ;ﾊﾞｰ (8)	WRENCH;BAR (8)	1					
14	958394	ﾚﾝﾁ;ﾊﾞｰ (10)	WRENCH;BAR (10)	1					
15	4200434	ｽｸﾘｭﾄﾞﾗｲﾊﾞ	S.DRIVER	1					
16	4200438	ﾚﾝﾁ;ｱｼﾞｬｽﾀﾌﾞﾙ	WRENCH;ADJUST.	1					
17	936010	ﾊﾞｰ;ｴｸｽﾃﾝｼｮﾝ	BAR;EXTENSION	1					
18	985706	ﾊﾝﾄﾞﾙ;ﾗﾁｴｯﾄ	HANDLE;RATCHET	1					
19	4131548	ｶﾞﾝ;ｸﾞﾘｰｽ	GUN;GREASE	1					
19A	4223527	・ﾉｽﾞﾙ	・NOZZLE	1					
20	4276924	ﾎﾞｯｸｽ;ﾂｰﾙ	BOX;TOOL	1					
102	4276949	ﾚﾝﾁ	WRENCH	1					
103	4207869	ﾚﾝﾁ	WRENCH	1					
104	4207868	ﾚﾝﾁ	WRENCH	1					

CONTENTS

ネームプレート
NAME-PLATE

レンタル用ネームプレート（日本語）〈選択〉
NAME–PLATE FOR RENTAL (JAPANESE)

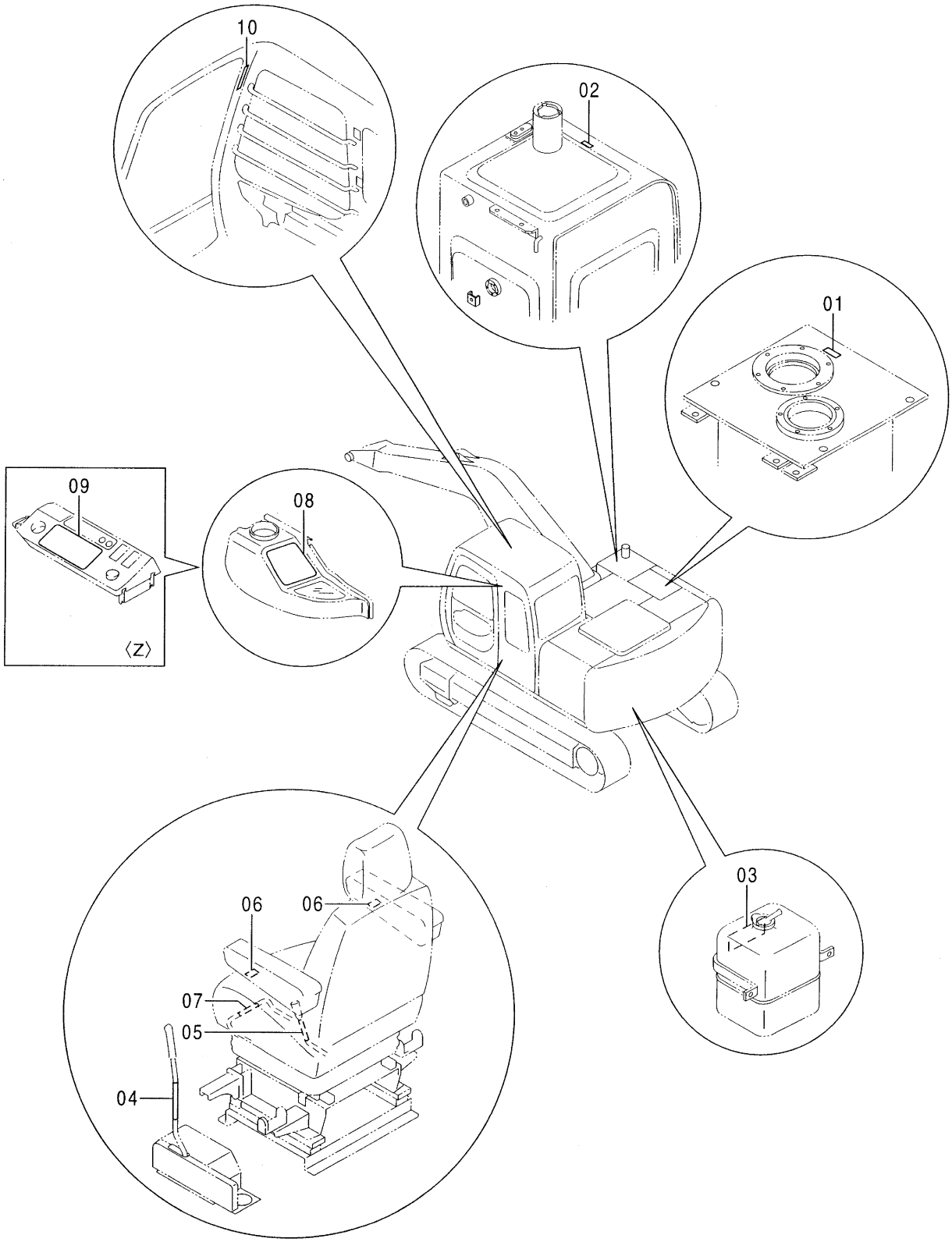

Ⓜ

レンタル用ネームプレート（日本語）<選択>
NAME-PLATE FOR RENTAL (JAPANESE)

001001-

符号 ITEM	部品番号 PART NO.	部品名	PART NAME	数量 Q'TY	サービスコード S.C	適用号機 SERIAL NO.	互換性 ICA	代替部品 REPLACEABLE PART 部品番号 PART NO.	代替部品 REPLACEABLE PART 数量 Q'TY
01	4417552	ネームプレート(作動油)	NAME-PLATE	1					
02	4417551	ネームプレート(軽油)	NAME-PLATE	1					
03	4417519	ネームプレート(冷却水)	NAME-PLATE	1					
04	4417607	ネームプレート(ロックレバー)	NAME-PLATE	1					
05	4417547	ネームプレート(コンソール, シート)	NAME-PLATE	1					
06	4417550	ネームプレート (アームレスト角度調整)	NAME-PLATE	2					
07	4417548	ネームプレート (シート前後スライド調整)	NAME-PLATE	1					
08	3085483	ネームプレート(モニタ) <200, SS, HG, LV, X, H, K>	NAME-PLATE	1					
08	3085493	ネームプレート(モニタ)<E>	NAME-PLATE	1					
09	3085956	ネームプレート(モニタ)<Z>	NAME-PLATE	1					
10	4419174	ネームプレート(前窓ロック)	NAME-PLATE	1					

ネームプレート（日本語）
NAME–PLATE (JAPANESE)

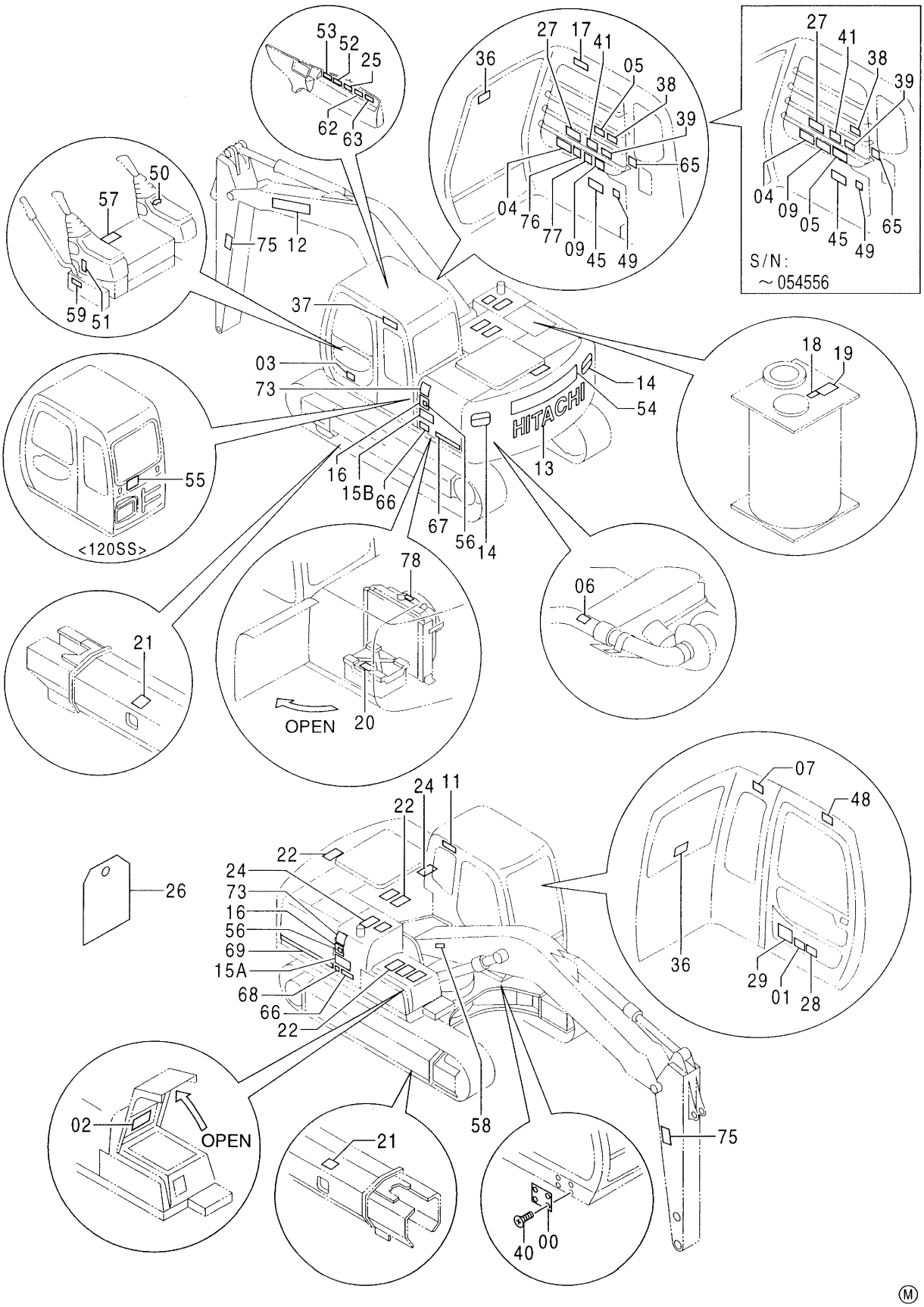

Ⓜ

ﾈｰﾑﾌﾟﾚｰﾄ（日本語）
NAME-PLATE (JAPANESE)

001001-

符号 ITEM	部品番号 PART NO.	部品名	PART NAME	数量 Q'TY	サービスコード S.C	適用号機 SERIAL NO.	互換性 ICA	代替部品 REPLACEABLE PART 部品番号 PART NO.	代替部品 REPLACEABLE PART 数量 Q'TY
00	+++++++	ﾈｰﾑﾌﾟﾚｰﾄ(号機)	NAME-PLATE	1					
01	4369134	ﾈｰﾑﾌﾟﾚｰﾄ(仕様) (EX120-5)	NAME-PLATE	1					
01	4382984	ﾈｰﾑﾌﾟﾚｰﾄ(EX120SS-5)	NAME-PLATE	1					
01	4375591	ﾈｰﾑﾌﾟﾚｰﾄ(EX120-5HG)	NAME-PLATE	1					
01	4391516	ﾈｰﾑﾌﾟﾚｰﾄ(EX120-5LV)	NAME-PLATE	1					
01	4394959	ﾈｰﾑﾌﾟﾚｰﾄ(EX120-5X)	NAME-PLATE	1					
01	4383848	ﾈｰﾑﾌﾟﾚｰﾄ(EX120-5Z)	NAME-PLATE	1					
01	4371302	ﾈｰﾑﾌﾟﾚｰﾄ(EX130H-5)	NAME-PLATE	1					
01	4373062	ﾈｰﾑﾌﾟﾚｰﾄ (EX130K-5:[Bﾀｲﾌﾟ])	NAME-PLATE	1					
01	4373064	ﾈｰﾑﾌﾟﾚｰﾄ (EX130K-5:[HGﾀｲﾌﾟ])	NAME-PLATE	1					
02	2039285	ﾈｰﾑﾌﾟﾚｰﾄ(給油脂) <120, SS, HG, LV, X, E, Z, H>	NAME-PLATE	1					
02	2039691	ﾈｰﾑﾌﾟﾚｰﾄ(給油脂)<K>	NAME-PLATE	1					
03	4371299	ﾈｰﾑﾌﾟﾚｰﾄ(CF)	NAME-PLATE	1		-054556			
04	4369377	ﾈｰﾑﾌﾟﾚｰﾄ(取説注意)	NAME-PLATE	1					
05	3075801	ﾈｰﾑﾌﾟﾚｰﾄ(運転注意) <120, SS, HG, LV, X, E, H, K>	NAME-PLATE	1					
05	3078844	ﾈｰﾑﾌﾟﾚｰﾄ(運転注意)<Z>	NAME-PLATE	1					
06	4369243	ﾈｰﾑﾌﾟﾚｰﾄ(DO NOT STEP)	NAME-PLATE	1					
07	3075804	ﾈｰﾑﾌﾟﾚｰﾄ(前窓ﾛｯｸ)	NAME-PLATE	1		-054556			
07	4418272	ｱﾝｾﾞﾝﾋｮｳｼｷ(前窓ﾛｯｸ)	SAFETY-SIGN	1	#	054557-			
09	3075803	ﾈｰﾑﾌﾟﾚｰﾄ(感電防止)	NAME-PLATE	1		-054556			
09	4418276	ｱﾝｾﾞﾝﾋｮｳｼｷ(感電防止)	SAFETY-SIGN	1	#	054557-			
11	2039275	ﾈｰﾑﾌﾟﾚｰﾄ(社名)	NAME-PLATE	1		-D98/01			
12	3075762	ﾈｰﾑﾌﾟﾚｰﾄ(社名)	NAME-PLATE	1					
13	2039273	ﾈｰﾑﾌﾟﾚｰﾄ(社名)	NAME-PLATE	1					
14	2032973	ﾈｰﾑﾌﾟﾚｰﾄ(立入禁止)	NAME-PLATE	2		-054556			
14	3085431	ｱﾝｾﾞﾝﾋｮｳｼｷ(立入禁止)	SAFETY-SIGN	2	#	054557-			
15A	2039237	ﾈｰﾑﾌﾟﾚｰﾄ(EX120)	NAME-PLATE	1					
15A	0002789	ﾈｰﾑﾌﾟﾚｰﾄ(EX120SS)	NAME-PLATE	1					
15A	1022756	ﾈｰﾑﾌﾟﾚｰﾄ(EX130H)	NAME-PLATE	1					
15A	1022758	ﾈｰﾑﾌﾟﾚｰﾄ(EX130K)	NAME-PLATE	1					
15B	2039237	ﾈｰﾑﾌﾟﾚｰﾄ(EX120)	NAME-PLATE	1					
15B	1024161	ﾈｰﾑﾌﾟﾚｰﾄ(EX120SS)	NAME-PLATE	1					
15B	1022816	ﾈｰﾑﾌﾟﾚｰﾄ(EX130H)	NAME-PLATE	1					
15B	1022732	ﾈｰﾑﾌﾟﾚｰﾄ(EX130K)	NAME-PLATE	1					
16	2039270	ﾈｰﾑﾌﾟﾚｰﾄ(ｱｸｾﾝﾄ)<選択>	NAME-PLATE	2					

699B

ネームプレート（日本語）
NAME-PLATE (JAPANESE)

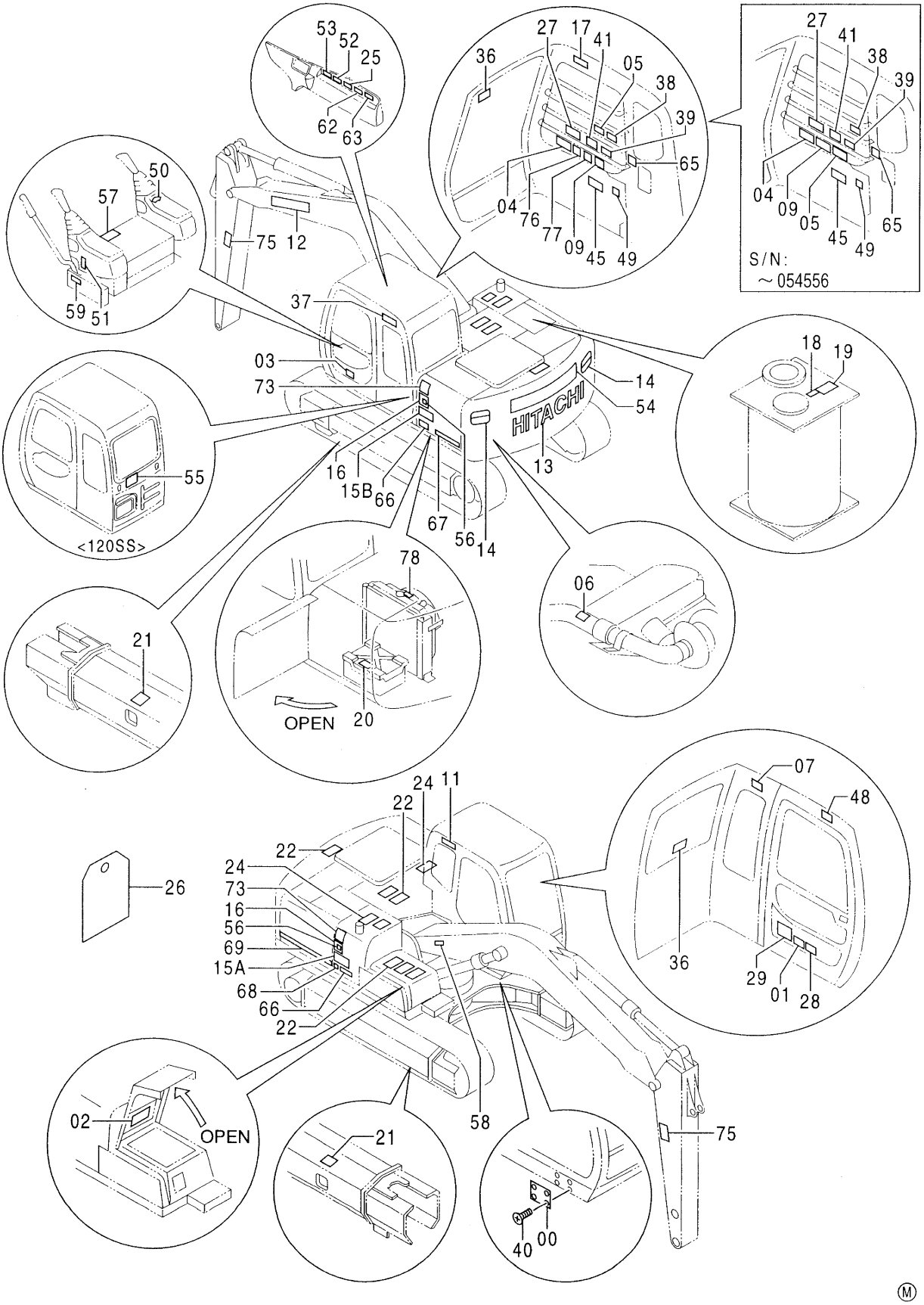

Ⓜ

ﾈｰﾑﾌﾟﾚｰﾄ (日本語)
NAME-PLATE (JAPANESE)

001001-

符号 ITEM	部品番号 PART NO.	部品名	PART NAME	数量 Q'TY	サービスコード S.C	適用号機 SERIAL NO.	互換性 ICA	代替部品 REPLACEABLE PART 部品番号 PART NO.	代替部品 REPLACEABLE PART 数量 Q'TY
17	4369106	ﾈｰﾑﾌﾟﾚｰﾄ(右窓注意)	NAME-PLATE	1					
18	4288181	ﾈｰﾑﾌﾟﾚｰﾄ(ｴｱﾇｷ)	NAME-PLATE	1					
19	3075806	ﾈｰﾑﾌﾟﾚｰﾄ(ﾀﾝｸｷｬｯﾌﾟ)	NAME-PLATE	1					
20	4369152	ﾈｰﾑﾌﾟﾚｰﾄ(ﾊﾞｯﾃﾘ)	NAME-PLATE	1					
21	4368989	ﾈｰﾑﾌﾟﾚｰﾄ	NAME-PLATE	2		-054556			
21	3085574	(ﾄﾗｯｸｱｼﾞｬｽﾀ) ｱﾝｾﾞﾝﾋｮｳｼｷ (ﾄﾗｯｸｱｼﾞｬｽﾀ)	SAFETY-SIGN	2	#	054557-			
22	4073519	ﾃｰﾌﾟ(滑り止ﾒ)	TAPE	6					
23	4121128	ﾃｰﾌﾟ(滑り止ﾒ)	TAPE	1					
24	4224791	ﾃｰﾌﾟ(滑り止ﾒ)	TAPE	2					
25	4374787	ﾈｰﾑﾌﾟﾚｰﾄ (旋回警報ｽｲｯﾁ)<選択>	NAME-PLATE	1					
26	3076175	ﾈｰﾑﾌﾟﾚｰﾄ(点検注意)	NAME-PLATE	1					
27	4373205	ﾈｰﾑﾌﾟﾚｰﾄ	NAEM-PLATE	1					
27	4369242	(操作要領:JISﾀｲﾌﾟ) ﾈｰﾑﾌﾟﾚｰﾄ (操作要領:Hﾀｲﾌﾟ)	NAEM-PLATE	1					
28	4368992	ﾈｰﾑﾌﾟﾚｰﾄ(ﾛﾝｸﾞｱｰﾑ輸送)	NAME-PLATE	1	OP				
29	3076320	ﾈｰﾑﾌﾟﾚｰﾄ	NAEM-PLATE	1					
36	4359076	(ﾊﾞｹｯﾄﾌｯｸ注意) ﾈｰﾑﾌﾟﾚｰﾄ(脱出用ﾊﾝﾏｰ)	NAME-PLATE	2					
37	4374612	ﾈｰﾑﾌﾟﾚｰﾄ(社名)	NAME-PLATE	1					
38	2039738	ﾈｰﾑﾌﾟﾚｰﾄ (ﾓﾆﾀｼｽﾃﾑ取扱)<HG>	NAME-PLATE	1					
38	2041008	ﾈｰﾑﾌﾟﾚｰﾄ (ﾓﾆﾀｼｽﾃﾑ取扱)<X>	NAME-PLATE	1					
39	2039739	ﾈｰﾑﾌﾟﾚｰﾄ (姿勢制御取扱)<HG>	NAME-PLATE	1					
39	2041006	ﾈｰﾑﾌﾟﾚｰﾄ<X>	NAME-PLATE	1					
40	M492564	(ﾚﾍﾞﾙﾏｽﾀｰｼｽﾃﾑ取扱)<X> ｽｸﾘｭ;ﾄﾞﾗｲﾌﾞ	SCREW;DRIVE	4					
41	3076785	ﾈｰﾑﾌﾟﾚｰﾄ(ｴﾝｼﾞﾝｺﾝﾄﾛｰﾙ) <120, SS, HG, LV, X, E, H, K>	NAME-PLATE	1					
45	4384883	ﾈｰﾑﾌﾟﾚｰﾄ(ｴﾝｼﾞﾝｺﾝﾄﾛｰﾙ) <Z>	NAME-PLATE	1					
48	4373948	ﾈｰﾑﾌﾟﾚｰﾄ (ﾊﾟﾜｰｳｲﾝﾄﾞ)<選択>	NAME-PLATE	1					
49	4373718	ﾈｰﾑﾌﾟﾚｰﾄ (ﾊﾟﾜｰｳｲﾝﾄﾞｽｲｯﾁ)<選択>	NAME-PLATE	1					

699C

ネームプレート（日本語）
NAME-PLATE (JAPANESE)

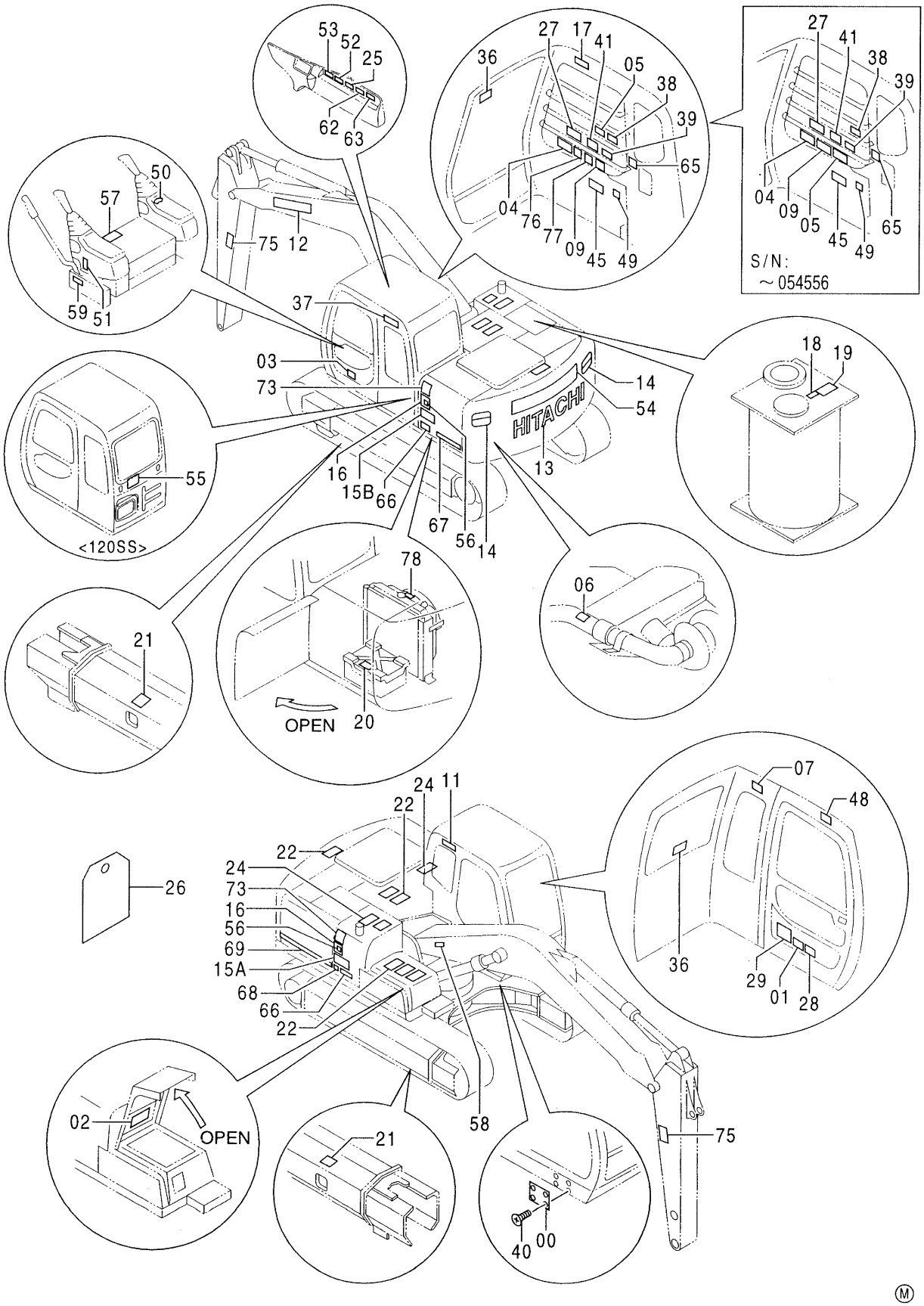

Ⓜ

ﾈｰﾑﾌﾟﾚｰﾄ (日本語)
NAME-PLATE (JAPANESE)

001001-

符号 ITEM	部品番号 PART NO.	部品名	PART NAME	数量 Q'TY	サービスコード S.C	適用号機 SERIAL NO.	互換性 ICA	代替部品 REPLACEABLE PART 部品番号 PART NO.	代替部品 REPLACEABLE PART 数量 Q'TY
49	3081584	ﾈｰﾑﾌﾟﾚｰﾄ (ｲﾝﾁﾝｸﾞﾓｰﾄﾞ取扱)<LV>	NAME-PLATE	1					
50	4288417	ﾈｰﾑﾌﾟﾚｰﾄ(ｷｰｽｲｯﾁ)	NAME-PLATE	1					
51	4299059	ﾈｰﾑﾌﾟﾚｰﾄ(ﾚﾊﾞｰﾛｯｸ)	NAME-PLATE	1					
52	4374788	ﾈｰﾑﾌﾟﾚｰﾄ (走行警報ｽｲｯﾁ)<選択>	NAME-PLATE	1					
53	4374364	ﾈｰﾑﾌﾟﾚｰﾄ (揺防弁ｽｲｯﾁ)<選択>	NAME-PLATE	1					
53	4397815	ﾈｰﾑﾌﾟﾚｰﾄ (ｲﾝﾁﾝｸﾞﾓｰﾄﾞ)<LV>	NAME-PLATE	1					
54	1023551	ﾈｰﾑﾌﾟﾚｰﾄ (超低騒音)<SS>	NAME-PLATE	1					
55	4121128	ﾃｰﾌﾟ(滑り止ﾒ)<SS>	TAPE	1					
56	4369070	ﾈｰﾑﾌﾟﾚｰﾄ<HG>	NAME-PLATE	2					
57	4368981	ﾈｰﾑﾌﾟﾚｰﾄ (ｼｰﾄﾚﾊﾞｰ注意)<HG>	NAME-PLATE	1					
58	4369243	ﾈｰﾑﾌﾟﾚｰﾄ (DO NOT STEP)<HG,X>	NAME-PLATE	1					
59	4299059	ﾈｰﾑﾌﾟﾚｰﾄ (ﾚﾊﾞｰﾛｯｸ)<選択>	NAME-PLATE	1					
62	4383896	ﾈｰﾑﾌﾟﾚｰﾄ (基準切替ｽｲｯﾁ)<X>	NAME-PLATE	1					
63	4383895	ﾈｰﾑﾌﾟﾚｰﾄ (ﾊﾞｹｯﾄ選択ｽｲｯﾁ)<X>	NAME-PLATE	1					
65	3077732	ﾈｰﾑﾌﾟﾚｰﾄ (無線機注意)<X>	NAME-PLATE	1					
66	2040943	ﾈｰﾑﾌﾟﾚｰﾄ(EFCT)<X>	NAME-PLATE	1					
67	3081034	ﾈｰﾑﾌﾟﾚｰﾄ (LEVEL MASTER)<X>	NAME-PLATE	1					
68	4394962	ﾈｰﾑﾌﾟﾚｰﾄ(ｽﾄﾗｲﾌﾟ)<X>	NAME-PLATE	1					
69	3081035	ﾈｰﾑﾌﾟﾚｰﾄ (LEVEL MASTER)<X>	NAME-PLATE	1					
73	2043941	ﾈｰﾑﾌﾟﾚｰﾄ (ｴﾝﾌﾞﾚﾑ)	NAME-PLATE	2	#	D98/09-			
75	3085643	ｱﾝｾﾞﾝﾋｮｳｼｷ(ｱｰﾑ注意)	SAFETY-SIGN	2	#	054557-			
76	4418273	ｱﾝｾﾞﾝﾋｮｳｼｷ(取説熟読)	SAFETY-SIGN	1	#	054557-			
77	4418275	ｱﾝｾﾞﾝﾋｮｳｼｷ(ﾛｯｸ)	SAFETY-SIGN	1	#	054557-			
78	3085421	ｱﾝｾﾞﾝﾋｮｳｼｷ (ﾗｼﾞｴｰﾀｷｬｯﾌﾟ注意)	SAFETY-SIGN	1	#	054557-			

CONTENTS

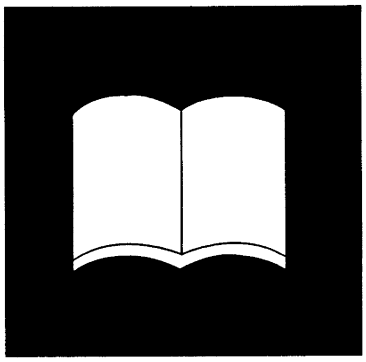

索　　引
PARTS INDEX

PARTS INDEX

PART NO.	PAGE	ITEM
0001190	500	00
0001905	386	02
0001930	260	01
0001932	246	00
0002023	248	02
0002024	260	01
0002043	394	39
0002050	502	00
0002077	262	00
0002117	252	05
0002205	260	01
0002207	246	00
0002208	252	05
0002561	260	01
0002655	250	00
0002748	500	00
0002749	500	02
0002789	700A	15A
0002881	700A	15A
0002899	700A	15A
0002900	700A	15B
0002936	264	00
* 0003542	500	00
* 0412207	622	07
1005357	490B	54
1010325	468A	05
1014516	468A	11
1014798	472	51
	474	51
1015477	110	04
	112	00
1015478	104	04
	108	00
1016124	468B	30
1016125	468B	31
1019852	110	00
	112	03
1019853	104	00
	108	03
1020173	472	00
	474	00
1020380	046A	09
1020994	468A	05
1021040	490A	00
	492	00
	494	00
	496	00
1021041	490A	01
	492	01
	494	01
	496	01
1021345	214	03
1021346	214	04
1021349	214	17
1021350	214	16
1021354	214	00
1022045	522A	07A
	524A	07A
	526A	07A
	532A	07A
	534A	07A
	536A	07A
1022146	260	30
* 1022366	252	05
1022732	700A	15B
1022756	700A	15A
1022758	700A	15A
1022816	700A	15B
1023396	700A	15B
1023397	700A	15A
1023399	700A	15B
1023400	700A	15A
1023551	700B	54
	700C	54
1023602	254	05
1024161	700A	15B
1024224	110	00
	112	03
1024384	104	00
	108	03
1024497	700A	15B
* 1024928	492	00
* 1024929	492	01
* 1026945	490A	00
* 1026946	490A	01
* 1026999	252	05
* 1027000	254	05
2008575	490B	54
2015428	568	04
	570	04
	572	04
	574	04
	576	04
	578	04
	580	04
	582	04
	586	04
2015429	568	05
	570	05
	572	05
	574	05
	576	05
	578	05
	580	05
	582	05
	586	05
2024425	490B	54
2024529	492	54
2028036	046A	01
2028797	468B	18
2028798	468B	24
2028800	468B	26
2028952	484	03
	486	03
	486	103
2030310	084	13
2031140	490B	54
2032973	700A	14
2034607	500	31
2036804	046A	14
2036811	046A	22
2036830	046A	01
2036832	046A	26
2037093	490B	54
	494	53
2037193	418	11
2037246	118	24
2037304	246	05
	248	26
	250	05
2037305	238	06
2037689	214	24
2037705	284	16
	286	16
2038156	050B	32
2038484	096	01
2038486	092	01
2038578	090	05
2038734	100	14
	102	14
2038735	100	12
	102	12
2038764	340A	25B
	342	25B
	344	25B
	346	25B
	348	25B
2038945	682	04
2039237	700A	15A
	700A	15B
2039270	700A	16
2039273	700A	13
2039275	700A	11
2039285	700A	02
2039354	282	12
2039430	280	18
2039691	700A	02
2039738	700B	38
2039739	700B	39
2040046	700A	15A
	700A	15B
2040047	700A	16
2040048	700A	11
2040114	700A	16
2040115	700A	15A
	700A	15B
2040123	700A	13
2040124	700A	11
2040471	392	00
2040943	700C	66
2041006	700B	39
2041008	700B	38
* 2041462	492	54
* 2041828	284	16
* 2043941	700C	73
3021131	426	05B
	426	06B
3022832	484	02
	486	02
	486	102
* 3033351	614	27
* 3033355	612	19
3034935	476	06
	478	06
3035618	472	08
	474	08
* 3037076	612	32
3037078	528B	51
	530B	51
3037082	522A	11
	524A	11
	526A	11
	528A	11
	530A	11
	532A	11
	534A	11
	536A	11
3040904	426	05A
* 3041066	612	20
3043237	468B	16
3049925	468B	20
3049926	468A	12
3050357	480	01A
3050414	484	00B
	486	00B
	486	100B
3050671	002A	08
3051015	084	04
3051444	512	04
	518	04

PARTS INDEX

PART NO.	PAGE	ITEM
3051444....	520	04
3051445....	528B	50
	530B	50
3051611....	118	10
3051616....	002A	07
3052439....	014	03
3052512....	480	10
3052543....	104	07
	108	01
	110	06
	112	01
3053093....	046B	108
3053559....	468B	35
	500	39
3056019....	256	12
3057124....	468C	39
3057962....	004	00
3058620....	046A	08
*3058915....	614	33
*3058916....	614	25
3059034....	468C	42
3059221....	500	39
3059267....	686	40
3060670....	604	30
3068516....	014	01
*3068629....	482	10
3069556....	472	03B
	474	03B
3069697....	046A	24
3069725....	046A	25
3069727....	046A	35
3069759....	476	04
	478	04
3070007....	658	33
3070250....	500	23
3070764....	442	01
3070765....	442	00
3070766....	442	04
3070768....	442	03
3070783....	442	02
3071221....	152	06
	154	06
3071636....	442	08
3072228....	076	07
3072455....	418	20
3072610....	410	06
3072613....	214	21
3072628....	100	04
	102	04
3072629....	214	08
3072687....	182	25
	184	25
	186	20
3072699....	216	00
	218	00
3072700....	216	01
	308	29
3072715....	522A	00E
	524A	00E
	526A	00E
	528A	00E
	530A	00E
	532A	00E
	534A	00E
	536A	00E
3072716....	214	12
3072745....	182	26
	184	26
	186	21
3072878....	468B	16
3073076....	514	51
	516	51
3073276....	052	19
3073277....	052	20
3073373....	514	04
	516	04
3073499....	272	00
3073803....	476	00A
	478	00A
3073804....	476	00B
	478	00B
3073805....	476	10
	478	10
3073811....	662	07
3073998....	014	08
3074223....	046B	111
3074241....	502	31
3074355....	502	37
3074570....	426	06A
3074721....	220	19
	288	05
3075026....	512	00D
	514	00D
	516	00D
	518	00D
	520	00D
	612	00B
3075335....	566	01
3075379....	246	16
	248	16
3075516....	512	26
	514	26
	516	26
	518	26
	520	26
	522B	50
	526B	39
	532B	50
	534B	50
3075517....	522B	51
	524B	51
	526A	09
	532B	51
	534B	51
	536B	51
3075518....	512	25
	514	25
	516	25
	518	25
	520	25
3075722....	658	35
3075762....	700A	12
3075801....	700A	05
3075803....	700A	09
3075804....	700A	07
3075806....	700A	19
	700B	19
3075821....	494	03
3075856....	438	31
3075916....	536B	50
*3075977....	614	03
3076016....	564	26
3076097....	682	00
3076175....	700B	26
3076320....	700B	29
3076503....	116B	20
3076785....	700B	41
3076949....	244	05
3076991....	476	00B
	478	00B
3077032....	310	06
3077187....	700A	12
3077188....	700A	13
3077263....	412	00C
3077271....	442	03
3077310....	700A	01
3077311....	700A	01
3077313....	700A	12
3077679....	214	21
3077732....	700C	65
3077750....	700A	01
3077832....	634	00
3077983....	214	16
3078076....	262	10
3078186....	476	04
	478	04
3078353....	456	03
3078368....	454	03
3078490....	442	13
3078491....	396	00
3078606....	310	21
3078844....	700A	05
3078874....	392	01
*3079246....	482	01A
3079531....	392	14
3079714....	658	33
3079731....	700A	01
3079947....	542	00
3080128....	456	03
3080129....	454	03
*3080481....	640	17
	640	20
3081004....	002A	08
3081034....	700C	67
3081035....	700C	69
3081584....	700C	49
*3081793....	468B	20
3081802....	210	54
*3082618....	468B	12
*3083003....	392	01
*3084540....	522A	12A
	524A	12A
	526A	12A
	528A	12A
	530A	12A
	532A	12A
	534A	12A
	536A	12A
*3084541....	522A	13A
	524A	13A
	526A	13A
	528A	13A
	530A	13A
	532A	13A
	534A	13A
	536A	13A
*3085421....	700C	78
*3085431....	700A	14
*3085483....	698	08
*3085493....	698	08
*3085574....	700A	21
	700B	21
*3085643....	700C	75
*3085956....	698	09
*3086614....	600	07
316694.....	592	10
4000854....	560	38
	632	20
4000860....	260	19
4004589....	032	08

PARTS INDEX

PART NO.	PAGE	ITEM
4011675	284	21
	286	21
4018545	410	05
	412	05
4020977	696	11
4022697	002A	23
	116A	04
	370	89
	372	89
	426	16
	436	15
	438	15
4022698	424	06
4027427	118	20
4042032	598	23
4044420	032	06B
	604	49
	628	29
	630	29
4044928	116A	06
4045174	022	04A
*4050373	266	13
	268	10
*4053606	630	27
4053607	598	24
*4053608	630	28
*4053610	628	26
4055311	016	08
	032	20
	094	04
	096	04
	260	21
	276	10
	630	49
4055312	032	14
	034	09
	052	22
	076	10
	078	12
	082	06
	088	01
	146	19
	158A	42
	158B	57
	160	40
	160	42
	162	57
	172	24
	198	20
	200	06
	202	06
	204	20
	206	05
	210	49
	210	59
	246	09
	248	32
	252	07
	254	07
	260	22
	280	20
	282	14
	284	19
	286	19
	290A	37
	304	10
	306	10
	308	28
	386	21
	390	04
4055312	620	12
	634	16
	638	34
	638	36
	648	15
	650	26
	654	25
	656	07
	660	34
	678	68
	682	09
	688	38
4056017	084	27A
	644	10
4056018	118	15
4056329	666	08
4062963	306	06
4064463	084	27C
4065280	050A	06
4065687	522A	02
	522A	07B
	524A	02
	524A	07B
	526A	02
	526A	07B
	528A	02
	528A	07B
	530A	02
	530A	07B
	532A	02
	532A	07B
	534A	02
	534A	07B
	536A	02
	536A	07B
4065688	522A	16
	524A	16
	526A	16
	528A	16
	530A	16
	532A	16
	534A	16
	536A	16
	612	05
	614	05
4065689	522A	18
	524A	18
	526A	18
	528A	18
	530A	18
	532A	18
	534A	18
	536A	18
	612	06
	614	06
4067834	056	03
4069801	056	09
4071213	056	04
	058	04
*4073051	630	31
4073519	700A	22
	700B	22
4075356	596	12
4076157	594	18
4077248	412	04
4084578	512	01
	514	01
	516	01
	518	01
	520	01
4084578	522A	01
	524A	01
	526A	01
	528A	01
	530A	01
	532A	01
	534A	01
	536A	01
	612	01
	640	02
4086894	010	07
4089012	376	06
4091274	540	14
4092111	340A	28
	342	28
	344	28
	346	28
	348	28
4092534	056	16
	190	26
	192	18
	194	26
	196	10
	674	27
	678	69
4093624	128	04
	196	12
	206	07
	280	52
	660	31
	676	51
*4094086	614	17
4098716	002A	10
	512	08
	514	08
	516	08
	518	08
	520	08
	522A	15
	524A	15
	526A	15
	528A	15
	530A	15
	532A	15
	534A	15
	536A	15
	640	10
4100967	050B	24A
4102096	236	05
	238	05
4103527	032	12
4106307	002A	09
	512	10
	514	10
	516	10
	518	10
	520	10
	522A	17
	524A	17
	526A	17
	528A	17
	530A	17
	532A	17
	534A	17
	536A	17
	640	08
4109393	050A	07
4110369	468A	02
4113160	476	11
	478	11

PARTS INDEX

PART NO.	PAGE	ITEM
4116308....	046A	21
4118147....	500	10
4120310....	052	04
4121128....	700A	23
	700B	23
	700B	55
	700C	55
4121859....	158B	52
	160	39
	162	52
	164	20
	166	52
	170	52
	172	20
	208	50
	246	08
	248	01
	250	08
	260	24
	506	30
	508	30
	602	51
	608	51
	646	01
4124052....	064	17
	074	15
	624	15
4124575....	522A	00G
	524A	00G
	526A	00G
	528A	00G
	530A	00G
	532A	00G
	534A	00G
	536A	00G
4126485....	006	02
4127707....	462	04
4127708....	462	03
4128863....	466	00
4130139....	016	00
4130169....	560	36
	632	04
*4130174....	632	05
4131548....	696	19
4132686....	050A	04A
4133527....	602	50
	610	53
4134874....	484	05
	486	05
	486	105
4138938....	064	13
	070	18
	506	09
	508	09
	522A	29
	524A	29
	526A	29
	528A	29
	530A	29
	532A	29
	534A	29
	536A	29
	546	15
	600	39
	604	39
	624	03
	626	23
	628	23
	630	23
	634	13

PART NO.	PAGE	ITEM
4138938....	636	18
	638	28
	646	22
4141494....	158A	41
4141806....	546	25
	626	33
	628	33
	664	11
4142844....	016	07
4144011....	094	18
	096	18
4144020....	468B	15
4146754....	222	07
4147896....	360B	59
4148012....	468A	09
4148896....	558	17
4149125....	616	26
	658	26
4149678....	006	03
4153250....	016	00B
4153251....	016	00A
4153468....	472	09
	474	09
4154093....	034	14
4154651....	558	08
	560	35
	564	13
	632	11
4154655....	564	12
4154656....	560	34
	566	13
	632	12
4154670....	140	16
	142	16
	146	01
	148	00
	150	00
	152	16
	154	16
	190	10
	192	02
	194	10
	506	23
	650	24
4154671....	060A	05
	062	05
	134	19
	134	34
	134	35
	136	19
	136	34
	136	35
	158A	13
	162	107
	174	14
	176	14
	182	08
	184	08
	186	08
	190	20
	194	20
	196	05
	198	04
	200	01
	202	01
	204	04
	206	03
	208	07
	208	113
	608	01

PART NO.	PAGE	ITEM
4154671....	608	25
	638	07
	650	04
	674	37
	676	15
	676	71
	688	10
	690	10
	692	01
	694	01
	694	14
4154672....	190	01
	192	00
	194	01
	196	01
	506	16
	508	16
4155711....	594	17
4156434....	144	07
	166	44
	178	01
	178	04
	180A	01
	208	11
	210	38
	602	44
	620	00
	648	07
	652	05
	654	05
	660	01
	674	13
	676	46
	678	46
	680	13
4157166....	458	20
4157562....	060A	01
	062	01
	610	42
	636	16
4157648....	026	17
4158871....	596	01
4158872....	596	10
4158873....	596	11
*4159363....	288	10
4161735....	002A	03
4164874....	032	06A
4164875....	032	11
4165676....	382	00
	436	24
	438	24
4171509....	010	20
4174542....	056	17
	604	33
	604	53
	664	09
4175071....	568	00C
	570	00C
	588	05
	590	02
4175253....	416	03
	428	03
4175254....	416	04
	428	04
4176070....	046A	27
4176379....	480	09
	482	09
4178203....	468B	22
4178404....	018	09
4178406....	018	10

PARTS INDEX

PART NO.	PAGE	ITEM
* 4178802. . . .	612	09
* 4178803. . . .	612	00D
	612	12B
4179303. . . .	476	08
	478	08
4179752. . . .	280	05
4180555. . . .	016	01
4182361. . . .	476	07
	478	07
4183853. . . .	008	01B
4184397. . . .	310	04
4186679. . . .	166	51
	170	51
	172	21
4187082. . . .	340A	14
	342	14
	344	14
	346	14
	348	14
4187083. . . .	340A	14A
	342	14A
	344	14A
	346	14A
	348	14A
4187308. . . .	052	10
	546	14
	600	06
	604	40
	610	10
	610	41
	626	22
	628	22
	634	23
	636	19
	662	28
	666	09
	668	11
	672	03
4187328. . . .	606	06
	610	36
	664	07
	666	05
4188136. . . .	634	21
4188623. . . .	070	16
	506	06
	506	07
	508	06
	508	07
4188625. . . .	070	17
4189094. . . .	634	22
4189184. . . .	118	12
4189535. . . .	666	02
4189537. . . .	662	15
4189602. . . .	064	14
	522A	27
	524A	27
	526A	27
	528A	27
	530A	27
	532A	27
	536A	27
	628	21
	630	21
	634	14
	636	12
	638	27
4189619. . . .	052	15
	060A	02
	062	02
	546	17
4189619. . . .	604	32
	628	20
	662	18
4189715. . . .	030	00B
4189858. . . .	064	07
	064	17
	546	24
	626	35
	638	29
	646	12
4189859. . . .	606	22
	628	34
	662	31
4190125. . . .	546	26
	598	16
	604	27
	626	36
	630	36
4190126. . . .	610	37
	664	13
	666	12
4190127. . . .	056	13
	058	06
4190244. . . .	138	09
	162	108
	166	14
	168	25
	170	108
	170	14
	172	05
	176	45
	662	42
	694	11
4190253. . . .	136	37
	138	16
	206	06
	260	11
	538	14
	540	19
4190261. . . .	082	08
	260	08
	280	19
	558	15
	632	17
	644	12
	644	37
4190263. . . .	250	16
	260	14
4190264. . . .	250	15
	260	16
	290A	28
4190265. . . .	162	120
	246	01
	248	34
4190266. . . .	134	30
	136	30
	138	11
	606	65
	610	65
4190271. . . .	032	28
4190272. . . .	080	13
	260	09
4190273. . . .	260	12
4190274. . . .	260	13
	542	06
	608	64
	610	64
4190275. . . .	246	07
	248	04
	260	10
4190275. . . .	286	51
	562	08
	566	10
4190276. . . .	540	20
4190277. . . .	290A	26
4190282. . . .	210	42
	260	07
	620	11
	648	12
	654	15
	654	20
	660	33
4190291. . . .	260	17
	292	03
	638	35
4190292. . . .	188	24
4190705. . . .	278	01
4190960. . . .	002A	20
4191301. . . .	134	00B
	136	00B
	138	00B
4191499. . . .	278	02
4192018. . . .	564	22
4192020. . . .	468B	23
4192034. . . .	030	03
	034	12
	304	08
	306	08
	306	12
4192035. . . .	032	27
	260	15
4192047. . . .	070	21A
4192665. . . .	490B	09
	492	09
	494	11
	496	09
4192982. . . .	468B	17
4193816. . . .	158A	37
	160	37
	162	37
	164	18
4193826. . . .	152	30
	152	35
	154	35
	156	02
4195593. . . .	246	00A
	248	02A
4195594. . . .	246	00B
	248	02B
4195596. . . .	246	00C
	248	02C
4195689. . . .	564	52
	566	51
4196260. . . .	056	03A
4197033. . . .	522A	00C
	524A	00C
	526A	00C
	528A	00C
	530A	00C
	532A	00C
	534A	00C
	536A	00C
	568	00B
	570	00B
	572	00B
	574	00B
	576	00B
	578	00B
	580	00B
	582	00B

PARTS INDEX

PART NO.	PAGE	ITEM
4197033....	584	00B
	586	00B
	588	00B
	590	01
	612	00E
	612	12C
	614	04
4197532....	672	01
4198176....	222	06
4198799....	606	05
4199874....	270	01
4200434....	696	15
4200435....	696	00
4200436....	696	01
4200437....	696	09
4200438....	696	16
4200465....	060B	13
	076	05
	140	01
	140	03
	142	01
	142	03
	144	03
	146	13
	150	03
	152	13
	152	15
	152	25
	152	29
	154	13
	154	15
	154	25
	156	00
	188	21
	190	11
	192	03
	194	11
	506	22
	602	01
4200466....	060A	04
	062	04
	134	10
	166	10
	166	12
	166	43
	168	24
	170	10
	170	109
	170	43
	172	04
	174	03
	176	03
	180A	05
	198	01
	200	00
	202	00
	204	01
	206	01
	208	09
	208	112
	602	15
	622	12
	646	03
	660	15
	676	56
	678	32
	692	13
	694	13
4200467....	158A	49
	160	29
4200467....	162	49
	164	10
	174	08
	176	08
	180A	01
	188	19
	190	18
	190	35
	192	05
	192	06
	192	19
	194	18
	194	19
	194	35
	196	04
	196	08
	196	09
	620	01
	648	05
	650	31
	652	06
	654	02
	660	02
	674	07
	674	16
	676	66
	678	01
	678	16
	678	54
4200468....	146	14
	152	18
	154	18
	166	33
	168	07
	170	33
	174	07
	176	07
4200469....	134	27
	136	27
	138	14
4200472....	134	32
	136	32
4200473....	158A	34
	162	34
4200580....	534A	27
	634	08
	634	15
	638	26
	646	21
*4200585....	612	08B
4201132....	008	01E
*4201441....	382	02
4201995....	002A	17
4202113....	662	14
	668	09
4202404....	672	17
4202422....	158A	29
	160	30
	162	29
	164	01
4202531....	144	10
	164	31
	172	31
	174	12
	176	12
	688	08
	690	08
	694	64
4202532....	172	30
	174	11
4202532....	176	11
	688	01
	690	01
4202564....	602	43
4203129....	070	20A
4203130....	070	19A
4203171....	144	02
	656	03
4203220....	628	30
	666	10
4203446....	652	14
4203447....	650	00
	652	00
4204547....	362B	53B
	364	54
4204579....	362A	14
	370	03
	372	03
4204586....	350	41
	352A	41
	354A	41
	356A	41
	358A	41
	362B	141
4204590....	376	04
4204591....	376	05
4204959....	116A	00
4205317....	100	08
	102	08
	616	11
	658	11
4205318....	100	10
	102	10
	616	12
	658	12
4205363....	192	07
	602	14
4205383....	634	07
	636	13
4206552....	018	00C
	022	00C
4206928....	012	04
4206931....	012	21
4207239....	158B	56
	160	41
	162	56
	260	23
4207300....	648	04
	650	01
	652	17
	654	00
	674	35
	676	50
4207868....	696	104
4207869....	696	103
4208073....	016	04
4208103....	376	02B
4208454....	668	10
4208472....	652	10
4208473....	210	01
	654	00
4208909....	076	04
4208913....	158A	01
	160	26
	162	01
	164	11
	622	11
	652	13
	662	41
	678	30

PARTS INDEX

PART NO.	PAGE	ITEM
4208967	668	06
4209158	668	01
* 4209296	318	00
4209588	018	08
4210361	062	08
	134	07
	136	07
	138	07
	678	67
* 4210379	632	09
4210412	340A	16A
	342	16A
	344	16A
	346	16A
	348	16A
4210413	340A	16B
	342	16B
	344	16B
	346	16B
	348	16B
4211166	616	10
	658	10
4213017	024	08
* 4214698	632	13
4216448	026	01
4217341	604	01
4217429	426	05
4218070	636	17
4219345	060A	07
	062	07
4219356	506	03
	508	03
4219918	158A	41
	160	43
	172	23
4221018	002A	24
4221019	002A	25
4221224	506	15
	508	15
4221290	060A	07
	062	07
4222016	676	45
4223527	696	19A
4224403	606	29
4224631	276	02
	512	15
	514	15
	516	15
	518	15
	520	15
	612	35
4224632	276	12
4224791	700B	24
4227029	488	01
4227083	560	01
4227353	050A	04
4229973	012	20
4231543	500	14
4234371	650	30
4235232	410	14
4235958	280	01
4237713	280	21
4239976	170	110
	208	10
	208	23
	680	19
4241780	500	18
4244691	046A	06
4244693	046A	02
4245076	662	46
4245743	306	05
4245758	662	46
4245797	468B	34
4245966	468B	14
4246672	144	08
	180B	12
	210	44
	602	41
	608	45
	620	03
	648	06
	652	25
	654	04
	660	04
	680	09
4247567	046A	07
4248106	476	14
	478	15
4248609	046A	04
4249327	662	34
* 4250056	630	16
4250260	050B	27
4250261	050B	28
* 4250899	628	15
4251587	256	16
4251588	252	00
	254	00
	266	15
	268	07
	280	16
	282	08
4252721	468B	19
4252877	558	12
4252898	024	06
4253411	490B	52
	492	52
	494	52
	496	52
4254023	084	17
4254025	084	16
4254603	278	06
4254604	258	04
	276	06
4255055	476	15
4255227	046A	106
4255304	140	05
	140	07
	142	05
	142	07
4255305	166	26
	168	35
	170	26
	172	07
4255762	256	10
4255792	188	30
4255799	002A	02
4255804	472	05
	474	05
4256202	050B	18
4257035	256	01
4257087	418	01
4257128	026	12
4257129	010	21
4257159	026	18
	050B	29
	084	03
	086	05
	272	02
	540	21
	542	02
4257161	084	22
4257162	084	10
4257163	084	01
4257164	084	14
4257933	522A	06
	524A	06
	526A	06
	534A	06
	536A	06
4258089	046A	16
4258284	506	02
	508	02
4258420	256	19
4258592	004	04
4258876	084	27E
4258886	506	21
4258916	468B	25
4259298	414	05
4259322	546	13
4259451	060A	00
	062	00
4259493	484	08
	486	08
	486	108
4259591	118	16
4259604	506	28
	508	28
4259787	050B	26
4259788	026	16
4260127	546	12
* 4260263	630	13
4260312	558	07
4260314	558	05
4260316	558	06
* 4260369	340A	20
	342	20
	344	20
	346	20
	348	20
4260602	686	66
4260781	084	11
4261314	084	27B
4261539	670	02
4261622	274	01
4261938	180A	03
	182	07
	184	07
	186	07
	602	45
4263386	024	05
4263765	052	05
4264452	046A	104
4264508	050A	09
* 4265833	628	12
4266081	030	00A
4266255	046A	18
4266428	084	27G
4266481	056	08
4268750	310	04A
4269480	046A	29
4269607	026	13
4269616	656	00
4270442	602	23A
4270554	260	01A
4270568	050A	09F
4270569	050A	09G
4270657	050A	09H
4270679	060A	11
4271447	560	37
4271909	084	28

PARTS INDEX

PART NO.	PAGE	ITEM
4272256....	276	13
4272297....	466	01
4272305....	470	01
4272541....	424	02
4272803....	500	08
4273526....	210	34
4274478....	258	06
4276106....	512	00B
	512	06
	514	00B
	514	06
	514	52
	516	00B
	516	06
	516	52
	518	00B
	518	06
	520	00B
	520	06
	522A	00D
	524A	00D
	526A	00D
	528A	00D
	530A	00D
	532A	00D
	534A	00D
	536A	00D
4276215....	436	26
	438	26
4276384....	572	10
	574	10
	576	10
	578	10
	580	10
	582	10
	584	10
	586	10
4276385....	572	13
	574	13
	576	13
	578	13
	580	13
	582	13
	584	13
	586	13
4276386....	572	11
	574	11
	576	11
	578	11
	580	11
	582	11
	584	11
	586	11
*4276438....	632	08
4276584....	056	01
4276696....	522A	22
	524A	22
	526A	22
	528A	22
	530A	22
	532A	22
	534A	22
	536A	22
4276794....	284	08
	286	08
	308	13
	310	18
	644	35
4276831....	024	12
4276924....	696	20
4276949....	696	102
4276965....	208	22
	680	20
4276995....	182	19
	184	19
4277927....	246	04
	248	25
	250	04
*4278421....	632	07
4278442....	178	01
4278445....	084	27H
4278446....	084	27K
4278473....	084	27J
4278696....	636	33
4278840....	408	03
4278841....	408	15
4278843....	408	16
4278844....	408	11
4278845....	408	08
4279507....	644	20
4280117....	644	17
4280297....	644	21
4280359....	284	12
	286	12
	308	17
	310	16
4280527....	340A	16
	342	16
	344	16
	346	16
	348	16
4281293....	246	20
	248	27
	250	20
4282194....	654	01
4282478....	020	11
4282483....	052	13
4282545....	684	01
4282793....	374	04
4282841....	480	11
	482	11
4282875....	080	03
4283028....	282	00
4283758....	616	15
	658	15
4285067....	164	15A
4285464....	064	19
4285577....	050B	18A
4285578....	050B	18B
4285619....	018	00A
	022	00A
4285621....	018	00D
	022	00D
4285622....	018	00E
	022	00E
4285641....	012	06
4285642....	008	01C
4285643....	008	01D
4285646....	258	06A
4285647....	258	06B
4285648....	258	06C
	266	07C
	268	12C
4285670....	290A	14
4285722....	054	10
4285723....	054	11
*4285799....	630	17
4285863....	144	09
	688	07
	690	07
4285863....	694	14
4286513....	506	14
	508	14
4286916....	182	06
	184	06
	186	06
4287044....	012	02
4287608....	172	02
4287670....	260	01B
4287720....	666	03
	668	07
*4287784....	614	31
4287903....	340A	24
	342	24
	346	24
	348	24
*4288155....	028	00
4288181....	700A	18
	700B	18
4288249....	686	41
4288250....	686	41
4288251....	686	41
4288252....	686	41
4288342....	258	06D
4288417....	700B	50
	700C	50
4288438....	598	22
4288445....	310	17
	402	01
4288611....	596	02
4288722....	598	21
4288744....	594	16
4289217....	248	44
4289708....	266	12
	268	01
	354B	162
4289709....	354B	163
4289757....	462	06
*4290917....	626	44
4291162....	032	00
4291797....	668	08
*4293141....	630	48
4293167....	600	02
	600	07
4293255....	478	16
*4293280....	632	03
4293424....	046A	12
4293950....	152	01
	152	08
	152	10
	154	01
	154	08
	154	10
	188	01
	194	08
4294437....	682	02
4294999....	228B	23
4295195....	452	01
*4295387....	452	20
4295480....	362A	04C
	362A	05C
	362A	52D
	362B	53D
	364	62
4295511....	602	16
4295516....	610	01
4295573....	350	46
	352A	46
	354A	46
	356A	46

PARTS INDEX

PART NO.	PAGE	ITEM
4295573	358A	46
4295662	360A	17
4295876	362A	04E
	362A	05E
	362A	52E
	362B	53E
	364	63
4296276	522A	21
	524A	21
	526A	21
	528A	21
	530A	21
	532A	21
	534A	21
4296370	008	01G
4297101	224	03
	228B	27
4297105	228B	26
4297127	228B	25
4298608	046B	107
4298745	566	11
4298746	564	15
4299059	700B	51
	700C	51
	700C	59
*4300031	628	18
*4300032	628	19
4300069	408	14
4300351	094	16
	096	16
4300565	650	29
4300682	314	
4301728	310	12
4301977	668	18
4301979	668	18
4302579	668	14
4302681	316	09
4303761	530A	06
4305119	050A	09B
*4307026	266	07E
	268	12E
*4307027	266	07F
	268	12F
4307547	344	24
4310604	280	00
4310818	230	13
4310825	230	09
4310827	228A	04
4310828	228B	30
4311307	050A	04A
4311308	050A	09
4312101	152	27
	154	27
	156	01
4314247	050A	09D
4314248	050A	09A
4314249	050A	09C
4314277	050A	07
4315493	462	07
4315607	472	07
	474	07
	482	08
	484	07
	486	07
4316063	050A	09I
4316457	554	00
	614	54A
4317311	548	00
4317312	550	00
4317313	552	00
4318042	182	21
	184	21
4318817	666	07
4319875	410	12
4320150	350	100
	352A	100
	354A	100
	356B	100
	358A	100
4320163	350	59
	352A	59
	354A	59
	356A	59
	358A	59
4321887	468A	03
4322739	600	05
4323278	610	49
4326095	388	00B
	390	00B
4326485	604	36
4326625	050A	04
4326739	034	03A
4326740	034	03C
4326741	034	03D
4326742	034	03E
4326800	258	01
	266	07
	268	12
	276	01
*4326801	266	07A
	268	12A
*4326802	266	07B
	268	12B
*4326803	266	07D
	268	12D
4326807	034	03B
4326966	602	11
4327293	060A	10B
	062	10B
	134	33B
	144	01B
	144	05B
	144	06B
	146	16B
	146	17B
	146	18B
	150	04B
	150	05B
	152	36B
	154	36B
	158A	45B
	158A	46B
	158B	53B
	158B	54B
	160	01B
	160	18B
	160	20B
	160	21B
	162	117B
	162	118B
	162	119B
	162	53B
	164	13B
	164	14B
	164	15B
	164	16B
	170	114B
	170	115B
	170	116B
	178	17B
4327293	178	18B
	188	32B
	188	33B
	190	31B
	190	34B
	192	14B
	192	20B
	194	31B
	194	34B
	196	00B
	196	03B
	198	18B
	198	19B
	200	04B
	200	05B
	202	04B
	202	05B
	202	08B
	204	18B
	204	19B
	206	02B
	208	27B
	208	28B
	208	29B
	208	30B
	208	31B
	208	32B
	210	40B
	210	41B
	210	46B
	210	47B
	564	27B
	564	28B
	564	29B
	566	23B
	566	24B
	566	25B
	602	22B
	602	23B
	608	62B
	608	63B
	620	09
	650	02B
	650	03B
	652	09B
	652	11B
	652	12B
	660	06B
	660	07B
	674	03B
	674	33B
	676	26B
	676	52B
	678	11B
	678	31B
	678	47B
	680	01B
	680	17B
	688	47B
	688	49B
	688	51B
	688	54B
	690	48B
	690	50B
	690	52B
	690	53B
	692	57B
	692	59B
	692	60B
	692	61B

PARTS INDEX

PART NO.	PAGE	ITEM
4327293....	694	29B
	694	56B
	694	58B
	694	62B
4327294....	052	21B
	054	01B
	054	09B
	066	14B
	066	15B
	066	16B
	066	17B
	070	19B
	070	20B
	070	21B
	070	22B
	610	48B
	622	09
	634	06B
	634	12B
	638	01B
	638	20B
	638	22B
	638	23B
	638	25B
	646	07B
	646	08B
	662	36B
	662	39B
4327439....	602	18
4327613....	480	01B
	482	01B
4329850....	314	01
4329851....	314	02
4329852....	314	03
4329853....	314	04
4329854....	314	05
4329855....	314	06
4329856....	314	07
4329857....	314	08
4329858....	314	09
4329859....	314	10
4329860....	314	11
4329861....	314	12
4329862....	314	13
4329863....	314	14
4329864....	314	15
4329865....	314	16
4329866....	314	17
4329867....	314	18
4329868....	314	19
4329869....	314	20
4329870....	314	21
4329871....	314	22
4329872....	314	23
4330217....	120	01
4330219....	046A	100
4330223....	074	05
	624	05
4330224....	126	00
4330225....	124	01
4330227....	134	00
	136	00
	138	00
4330228....	128	00
	280	51
4330230....	660	12
	674	22
4330231....	672	10
4330377....	046A	30
4330467....	644	00
4330467....	648	00
4330785....	332	02
4332040....	128	02
	130	03
	166	17
	168	28
	170	17
	174	02
	176	02
	660	28
4332488....	024	02
4332701....	030	05A
4332827....	066	16A
4332830....	066	14A
4332930....	134	06
	136	06
	138	06
4332940....	654	03
4332942....	652	07
4333040....	130	04
	280	12
4333182....	024	00
4333185....	388	00
	390	00
4333195....	238	00
4333200....	174	05
	176	05
4333390....	198	17
	204	17
4333391....	654	07
4333394....	182	01
	184	01
4333395....	186	01
4333397....	182	05
	184	05
4333580....	186	05
4333588....	054	01
	054	01A
4333699....	068	05
4333700....	068	01
4333862....	228A	00
4333976....	034	02A
4334185....	034	02B
4334253....	008	01
4334262....	524B	70
4334301....	066	15A
4334526....	010	22
4334566....	506	27
	508	27
4334587....	050B	11
4334612....	018	00
4334707....	090	00
4334712....	116B	20
4334755....	018	01
4334759....	018	00F
	022	00F
4334827....	180A	08
4334971....	002A	16
4335136....	034	03
4335927....	116A	12
*4336166....	646	29
4336167....	502	05
4336420....	260	25
4336570....	258	01
	266	07
	268	12
	276	01
4337637....	046A	32
4337638....	046A	19
4338005....	510	00
4338439....	300	04
	302	04
4338498....	682	06
4338761....	374	05
4338769....	374	00
4338770....	374	01
4338771....	374	02
4338974....	388	00C
	390	00C
4339086....	348	30
4339197....	646	18
4339267....	660	19
4339339....	246	25
4339364....	246	26
4339373....	300	03
	302	03
4339377....	166	25
	168	34
	170	25
	172	06
4339520....	568	00A
	570	00A
	572	00A
	574	00A
	576	00A
	578	00A
	580	00A
	582	00A
	584	00A
4339837....	236	00
4340882....	060A	06
	062	06
4341063....	424	04
4341466....	386	06
4341545....	240	01-06
4341706....	236	02
	238	04
4341761....	078	09
4341788....	002A	22
4341800....	284	06
	286	06
	308	26
4341810....	118	22
4341825....	010	11
4341875....	256	22
4341877....	182	14
	184	14
4341878....	012	
4341890....	410	02
	412	03
4341947....	304	01
	306	01
4341952....	304	00
	306	00
4341995....	088	00
4342051....	636	09
4342146....	002A	26
4342226....	404	00-13
4342692....	178	07
4342802....	094	08
	096	08
4343268....	012	05
4343690....	388	05
4344125....	276	00
4344171....	158A	16
	160	27
4344279....	662	39A
4344638....	284	04
	286	04
	308	24

PARTS INDEX

PART NO.	PAGE	ITEM
4344785....	490A	04
	492	04
	496	04
4344898....	522A	00F
	522A	07C
	524A	00F
	524A	07C
	526A	00F
	526A	07C
	528A	00F
	528A	07C
	530A	00F
	530A	07C
	532A	00F
	532A	07C
	534A	00F
	534A	07C
	536A	00F
	536A	07C
4344899....	522A	07D
	524A	07D
	526A	07D
	528A	07D
	530A	07D
	532A	07D
	534A	07D
	536A	07D
4344903....	512	00C
	514	00C
	516	00C
	518	00C
	520	00C
	612	00C
4345159....	290A	32
4345165....	292	00
4345176....	292	01
4345286....	600	01
4345297....	558	03
	632	25
4345311....	410	00E
4345321....	490A	03
	492	03
	496	03
4345326....	490A	07
	492	07
	494	09
	496	07
4345327....	490A	08
	492	08
	494	10
	496	08
4345328....	490B	51
	492	51
	494	51
	496	51
4345350....	522A	00B
	524A	00B
	526A	00B
	528A	00B
	530A	00B
	532A	00B
	534A	00B
	536A	00B
4345599....	490A	06
	492	06
	494	07
	496	06
4345682....	490A	02
	492	02
	494	02
4345682....	496	02
4346001....	182	20
	184	20
4346008....	180B	11
4346032....	290A	18
4346058....	166	02
	172	00
4346060....	166	04
	172	01
4346061....	158A	46A
	164	14A
4346065....	166	09
	172	03
4346499....	198	10
	200	02
	202	02
	204	10
4346575....	442	10
	444	08
4346699....	326	00
4346770....	290A	12
4346869....	180A	10
4347208....	490B	10
	492	10
4347428....	640	04
4348272....	654	01
4348569....	640	03
4348612....	152	26
	154	26
4348613....	188	14
	194	14
4348614....	140	13
	142	13
4348615....	140	14
	142	14
4348713....	322	02
4348714....	320	00
4348916....	334	01H
	384	
4349042....	686	01
4349793....	180A	11
4349870....	054	09
	054	09A
4349920....	662	11
4349998....	224	01D
	230	12
4350072....	152	23
	154	23
4350167....	140	12
4350169....	654	06
4350170....	134	33A
4350234....	288	04
	322	00
4350235....	324	04
4350236....	324	06
4350237....	324	08
4350238....	288	01
	322	08
4350243....	284	26
	286	26
4350244....	322	06
4350245....	224	01-03
4350246....	220	02
4350247....	220	04
4350249....	288	03
	322	10
4350265....	308	01
	324	10
4350362....	538	00
	540	00
4350398....	220	13
4350737....	256	28
4350738....	256	27
4350749....	694	56A
4350753....	694	29A
4350755....	692	61A
4350756....	694	62A
4350778....	220	10
	230	02A
4350779....	220	11
	224	111
4350836....	076	03
4351010....	284	09
	286	09
4351011....	402	02
4351057....	256	08
4351142....	132	00
4351173....	060A	10A
	062	10A
4351175....	182	23
	184	23
	186	18
4351189....	186	14
4351190....	186	15
4351192....	186	16
4351193....	186	17
4351196....	182	22
	184	22
4351202....	168	19
4351203....	178	11
4351204....	178	12
4351255....	212	03
4351277....	214	27
4351281....	158A	28
	160	32
	162	28
4351448....	312	04
4351466....	312	12
4351467....	312	13
4351482....	312	18
4351659....	676	39
4351669....	674	01
4351774....	182	24
	184	24
	186	19
4351920....	198	18A
	200	04A
	202	04A
4351955....	174	10
	176	10
4351974....	280	22
4352130....	198	19A
	200	05A
	202	05A
	204	19A
4352400....	548	01
	550	01
	552	01
4352438....	052	11
4352457....	436	13
	438	13
4352612....	564	55
4352615....	564	53
4352628....	564	54
4352638....	548	02
	550	02
	614	50C
	614	51C
4352673....	564	11
	566	18

PARTS INDEX

PART NO.	PAGE	ITEM
4352674....	562	15
	564	14
	566	12
4352729....	386	11
4352934....	312	15
4352946....	386	09
4352947....	076	08
	210	56
	234	01
	268	03
	280	13
4352948....	282	07
4352949....	234	00
4353162....	312	09
4353447....	514	50
	516	50
	524B	71
	526B	71
	536B	71
4353560....	026	20
4353561....	538	12
	540	12
4353638....	020	08
4353686....	158A	36
	160	33
	162	36
4353703....	020	09
4354091....	050B	33
4354135....	050B	26
4354278....	468B	27
4354289....	468B	13
4354365....	202	07
4354467....	070	22A
4354468....	190	31A
	192	14A
	194	31A
	196	03A
4354964....	002A	51
4355440....	124	01
4355515....	538	11
	540	11
4355531....	030	05B
4355581....	408	09
4355728....	462	02
4355884....	260	26
*4355967....	432	01
*4355968....	430	01
*4355969....	432	02
*4355970....	430	02
*4355971....	430	03
	432	03
*4355972....	430	07
	432	07
*4355973....	430	08
	432	08
4355974....	432	09
	440	13
*4355975....	430	09
4355978....	430	11
	432	11
	440	08
4355979....	430	12
	432	12
	440	09
4355980....	430	13
	432	13
	440	10
*4355981....	430	14
	432	14
4355982....	430	15
4355982....	432	15
	440	06
4356454....	610	48A
4356526....	052	18
4356533....	342	31
4356534....	342	30
4356604....	392	03
4356693....	022	00
4357537....	476	03
	478	03
4357538....	476	05
	478	05
4357539....	476	13
	478	14
4357770....	158A	45A
	164	13A
4357773....	134	31
	136	31
4357774....	066	17A
4357862....	220	16
4357933....	436	29
	438	29
4357934....	436	30
	438	30
4358348....	312	
4358376....	662	26
4358377....	662	36A
4358378....	662	27
4358379....	672	13
4358565....	300	02
	302	02
*4358574....	492	09
4358605....	494	05
4358613....	498	01
4358614....	498	01A
4358637....	490B	51
4358972....	316	
4358996....	052	21A
4359076....	700B	36
4359331....	256	09
4359384....	246	11
	248	08
4359428....	174	04
	176	04
4359548....	502	23
4359549....	502	18
4359550....	502	14
4359551....	502	08
4359552....	502	10
4359576....	536A	21
4359609....	434	00
4359610....	434	01
4359716....	116A	12
4359928....	646	25A
4360250....	446	08
4360347....	476	00C
	478	00C
4360463....	478	13
4360509....	086	00
*4360871....	614	15
4360873....	180A	10
4360981....	558	02
	632	24
4361021....	558	00
	632	22
4361052....	538	08
	540	08
4361053....	300	00
	302	00
4361054....	300	01
4361054....	302	01
4361055....	294A	
4361057....	284	14
4361117....	636	00
4361119....	308	16
	310	19
4361147....	284	10
4361148....	308	15
4361253....	188	33A
4361254....	188	32A
4361273....	646	26A
4361293....	002A	28
	512	19
	514	19
	516	19
	518	19
	520	19
	640	15
4361294....	002A	29
	002A	31
	512	20
	514	20
	516	20
	518	20
	520	20
	640	16
4361302....	340A	17
	342	17
	344	17
	346	17
	348	17
4361320....	562	12
4361455....	426	06
4361509....	646	20
4361519....	640	17
	640	20
*4361605....	612	39
4361608....	512	21
	514	21
	516	21
	518	21
	520	21
4361637....	416	00A
	428	00A
	430	
4361638....	026	04
4361659....	688	54A
*4361763....	416	00A
	428	00A
	430	
*4361766....	416	07A
	424	07A
	428	07A
	432	
4361768....	416	07A
	424	07A
	428	07A
	432	
*4361783....	430	10
	432	10
4361800....	216	03
	218	03
	308	30
4361802....	214	07
	214	20
4361845....	290A	36
4361884....	076	00
4361963....	688	49A
4361964....	690	50A
4361965....	694	58A

PARTS INDEX

PART NO.	PAGE	ITEM
4361966	692	59A
4361968	690	53A
4361969	692	60A
4361970	692	57A
4361971	688	51A
*4362025	614	50B
	614	51B
	614	52B
4362135	360A	08
*4362167	612	44
*4362168	612	43
*4362178	266	09
4362181	386	14
4362304	230	00-14
*4362325	612	08D
*4362326	612	08E
4362408	604	37
4362601	498	01
4362661	444	52
4362700	340A	25A
	342	25A
	344	25A
	346	25A
	348	25A
4362817	262	04
	264	04
4363181	672	18
4363318	002B	52
4363619	002A	40
4363915	436	03A
	438	03A
	440	
4363932	258	01
	266	07
	268	12
	276	01
4364009	122	13
4364121	586	01
4364125	586	02
4364217	674	23
4364219	674	59
4364220	676	60
4364504	340A	18
	342	18
	344	18
	346	18
	348	18
4364784	148	03
4364795	660	18
4364969	050B	27
4365080	660	29
4365280	010	29
4365281	010	28
4365330	688	47A
4365331	690	52A
4365374	174	09
	176	09
4365396	246	17
	248	17
	262	11
4365448	554	01
	556	01
	614	54B
4365520	160	01A
4365595	200	03
	202	08A
4365735	010	31
4365741	008	01A
4365742	012	07
4365743	012	01
4365749	232	00
4365779	636	15
4365784	648	08
4365785	648	09
4365786	648	13
4365787	648	14
4365851	262	06
4365897	554	02
	556	02
	614	53B
	614	54C
4365968	308	03
4366016	174	00
4366088	646	07A
4366089	646	07A
	646	08A
4366118	586	00A
4366267	140	17
	142	17
4366268	158B	53A
	160	20A
	162	53A
4366269	158B	54A
	164	16A
4366271	190	28
	192	11
	194	28
4366272	190	29
	192	12
	194	29
	196	07
4366273	152	32
	154	32
4366274	152	33
4366275	152	36A
	154	36A
4366381	682	05
4366558	228A	00
*4366589	266	11
*4366592	266	10
4366623	284	03
	286	03
4366627	246	12
4366644	284	23
	286	23
	294B	51
4366661	460	10
4366692	512	22
	514	22
	516	22
	518	22
	520	22
	522A	44
	524A	44
	526A	33
	528A	44
	530A	44
	532A	44
	534A	44
	536A	44
4366693	522B	48
	524B	48
	526B	37
	528B	48
	530B	48
	532B	48
	534B	48
	536B	48
	614	41
	614	47
4366694	522B	46
	524B	46
	526B	35
	528B	46
	530B	46
	532B	46
	534B	46
	536B	46
	614	45
4366699	010	32
4366793	636	11
4366794	636	14
4366825	332	01
4366861	654	03
4366958	120	01
4366995	656	04
4367031	180A	03
	186	07
4367131	130	07
4367138	308	09
4367151	564	10
4367176	562	18
4367178	562	19
4367183	562	20
4367206	564	09
4367225	290A	38
4367259	160	18A
4367283	564	18
4367286	394	100
4367375	248	12
4367410	512	23
	514	23
	516	23
	518	23
	520	23
	522A	45
	524A	45
	526B	34
	528B	45
	530B	45
	532A	45
	534A	45
	536A	45
4367411	522B	47
	524B	47
	526B	36
	528B	47
	530B	47
	532B	47
	534B	47
	536B	47
	614	46
4367413	564	51
4367481	340A	10
	342	10
	344	10
	346	10
	348	10
4367485	340A	08
	342	08
	344	08
	346	08
	348	08
4367486	340A	09
	342	09
	344	09
	346	09
	348	09
4367511	690	48A
4367891	148	02

PARTS INDEX

PART NO.	PAGE	ITEM
4367891....	150	05A
4367970....	148	01
	150	04A
4368398....	616	21
	658	21
4368703....	620	05
	660	06
	660	06A
4368704....	620	06
	660	07
	660	07A
4368709....	316	03
4368716....	316	08
4368720....	316	04
4368721....	316	11
4368858....	378	03
	380	03
4368869....	228A	00
4368870....	380	00
4368874....	674	33A
4368875....	674	14
4368876....	676	36
4368877....	678	11A
4368878....	676	26A
4368879....	676	52A
4368881....	680	01A
4368882....	680	17A
4368886....	678	31A
4368892....	676	44
4368893....	676	01
4368894....	678	47A
4368943....	672	02
4368973....	238	01
4368981....	700B	57
	700C	57
4368989....	700A	21
	700B	21
4368992....	700B	28
4369070....	700B	56
	700C	56
4369106....	700A	17
	700B	17
4369129....	604	35
4369134....	700A	01
4369152....	700A	20
	700B	20
4369242....	700B	27
4369243....	700A	06
	700B	58
	700C	58
4369262....	064	18
4369295....	494	04
4369297....	494	06
4369298....	168	01
4369299....	168	17
4369300....	160	21A
4369301....	168	22
4369326....	494	08
4369340....	226	01
4369377....	700A	04
4369382....	190	34A
	192	20A
	194	34A
	196	00A
4369383....	146	17A
4369384....	146	16A
4369385....	166	55
	170	55
4369386....	178	17A
4369387....	178	18A
4369423....	562	11
4369439....	562	00
4369472....	388	00A
	390	00A
4369540....	340A	02
	342	02
	344	02
	346	02
	348	02
4369541....	340A	03
	342	03
	344	03
	346	03
	348	03
4369542....	340A	04
	342	04
	344	04
	346	04
	348	04
4369543....	340A	05
	342	05
	344	05
	346	05
	348	05
4369544....	340A	27
	342	27
	344	27
	346	27
	348	27
4369545....	340A	12
	344	12
	346	12
	348	12
4369547....	340A	21
	342	21
	344	21
	346	21
	348	21
4369548....	340A	22
	344	22
	346	22
	348	22
4369549....	340A	23
	342	23
	344	23
	346	23
	348	23
4369550....	350	01
	352A	01
4369551....	350	94
	352A	94
	354A	94
	356A	94
4369552....	350	93
	352A	93
	354A	93
	356A	93
4369553....	370	21
	372	21
4369554....	350	19
	352A	19
	354A	19
	356A	19
	358A	19
4369555....	350	09
	352A	09
	354A	09
	356A	09
	358A	09
4369556....	350	06
	352A	06
	354A	06
	356A	06
	358A	06
4369557....	350	47
	352A	47
	354A	47
	356A	47
	358A	47
4369559....	350	97
	352A	97
	354A	97
	356A	97
	358A	97
4369561....	350	98
	352A	98
	354A	98
	356B	98
	358A	98
4369562....	362B	132
4369563....	362B	102
4369564....	362B	179
4369565....	350	14
	352A	14
	354A	14
	356A	14
	358A	14
4369566....	350	17
	352A	17
	354A	17
	356A	17
	358A	17
4369567....	350	77
	352A	77
	354A	77
	356A	77
	358A	77
4369568....	350	45
	352A	45
	354A	45
	356A	45
	358A	45
4369569....	350	51
	352A	51
	354A	51
	356A	51
	358A	51
4369570....	350	12
	352A	12
	354A	12
	356A	12
	358A	12
4369571....	350	26
	352A	26
	354A	26
	356A	29
	358A	29
4369572....	350	99
	352A	99
	354A	99
	356B	99
	358A	99
4369573....	350	56
	352A	56
	354A	56
	356A	56
	358A	56
4369574....	350	25
	352A	25
	354A	25

PARTS INDEX

PART NO.	PAGE	ITEM
4369575....	362B	143
	364	143
4369576....	362B	144
	364	144
4369577....	362B	157
	364	157
4369578....	362B	142
	364	142
4369579....	362B	176
4369580....	362B	139
4369581....	362B	140
4369582....	362B	135
4369583....	362B	178
4369584....	362B	173
4369585....	350	22
	352A	22
	354A	22
	356A	22
	358A	22
4369586....	362B	123
	364	123
4369587....	362A	51-58
	364	51-63
4369588....	362A	51
	364	51
4369590....	362A	52A
	364	52
4369591....	362A	52B
	364	60
4369593....	362B	53A
	364	53
4369594....	362B	55
	364	55
4369595....	362A	01-21
4369596....	362A	01
	364	01
4369598....	362A	05A
4369599....	362A	04B
	362A	05B
4369600....	362A	04F
	362A	05F
4369602....	362A	04A
4369603....	362A	03
4369604....	362A	02
4369605....	362A	13
4369606....	362A	12
	364	12
4369607....	362A	10
	364	10
4369608....	362A	11
	364	11
4369609....	362B	103
	364	103
4369610....	362B	115
	364	115
4369611....	370	01-08
	372	01-08
4369612....	370	01
	372	01
4369613....	370	04
	372	04
4369614....	350	95
	352A	95
	354A	95
	356A	95
	370	08
	372	08
4369615....	370	02
	372	02
4369616....	370	05

PART NO.	PAGE	ITEM
4369616....	372	05
4369617....	370	80
	372	80
4369618....	370	81
	372	81
4369619....	370	90
	372	90
4369620....	370	75
	372	75
4369621....	376	01-06
4369622....	376	02
4369623....	376	02C
4369624....	376	72
4369625....	350	31
	352A	31
	354A	31
	356A	31
	358A	31
4369626....	350	54
	352A	54
	354A	54
	356A	54
	358A	54
4369627....	350	71
	352A	71
	354A	71
	356A	71
	358A	71
4369629....	360A	01-196
4369630....	360A	01
4369631....	360A	12
4369632....	360A	24
4369633....	360A	07
4369634....	360A	34
4369635....	360A	34A
4369636....	360A	34B
4369637....	360A	34C
4369638....	360A	34D
4369639....	360A	34E
4369640....	360B	34K
4369641....	360B	34L
4369642....	360A	13
4369643....	360A	10
4369644....	360A	32
4369645....	360A	02
4369646....	360A	20
4369647....	360A	22
4369648....	360A	18
4369649....	360B	51-59
4369650....	360B	51
4369651....	360B	52
4369652....	360B	53
4369653....	360B	54
4369654....	360B	58
4369655....	360B	57
4369656....	360B	120
4369657....	360B	105
4369658....	360B	148
4369659....	350	150
	352A	150
	354A	150
	356B	150
	358B	150
	360B	150
4369660....	360B	196
4369661....	360A	16
4369662....	360A	23
4369663....	360B	197
4369664....	366	07
	368	07

PART NO.	PAGE	ITEM
4369665....	366	18
	368	18
4369666....	366	28
	368	28
4369667....	366	29
	368	29
4369668....	366	08
4369669....	366	16
4369670....	366	33
4369671....	366	49
4369672....	366	92
4369674....	362B	58
	364	58
	366	65
4369675....	350	55
	352A	55
	354A	55
	356A	55
	358A	55
4369785....	308	23
4369825....	262	05
	264	05
4369928....	378	05
	380	05
4369931....	378	00
*4369932....	268	04
*4369934....	268	06
*4369941....	268	05
4369969....	258	01
	266	07
	268	12
	276	01
4369995....	018	00B
4369996....	022	00B
4370072....	334	01
4370082....	328	00
4370089....	326	00
4370111....	228A	01
4370112....	228A	02
4370113....	228A	03
4370114....	228A	05
4370115....	228A	06
4370116....	228A	07
4370117....	228A	08
4370118....	228A	09
4370119....	228A	10
4370137....	228A	11
4370138....	228A	12
4370139....	228A	13
4370140....	228A	14
4370141....	228A	15
	228A	16A
	230	03D
4370142....	228A	16
4370143....	240	06
4370144....	228A	17
4370145....	228A	18
4370146....	228B	19
4370147....	228B	20
4370148....	228B	21
4370149....	228B	22
4370150....	240	05
4370151....	240	04
4370152....	240	03
4370153....	240	02
4370154....	228B	24
4370155....	228B	28
4370156....	228B	29
4370181....	562	09
4370193....	404	00A

PARTS INDEX

PART NO.	PAGE	ITEM
4370194	404	00B
	406	00B
4370195	404	00C
4370196	404	00D
	406	00D
4370197	404	00E
	406	00E
4370198	404	01
	406	01
4370199	404	02
	406	02
4370200	404	03
	406	03
4370202	404	05
	406	05
4370203	404	06
	406	06
4370204	404	07
	406	07
4370205	404	10
	406	10
4370206	404	08
	406	08
4370207	404	09
4370245	284	14A
4370246	290A	32A
	290A	36B
4370247	290A	32B
4370248	290A	36A
	292	00A
4370249	292	01A
4370250	292	01B
4370251	292	01C
4370252	294A	01
4370253	294A	02
4370255	294A	03
4370256	294A	04
4370257	294A	05
4370258	294A	06
4370259	294A	07
4370260	294A	08
4370261	294A	09
4370262	294B	60
4370263	294A	11
4370264	294A	12
	298	
4370265	294A	13
4370266	294A	14
4370267	294A	15
	312	21
4370268	294A	16
4370269	294A	17
4370270	294A	18
4370271	294A	19
	312	05
4370272	294A	20
4370273	294A	21
4370274	294A	22
4370275	294A	23
4370276	294A	24
4370277	294A	25
4370278	294A	26
4370279	294A	27
4370280	294A	28
4370281	294A	29
4370282	294A	30
4370283	294A	31
4370284	294A	32
4370285	294A	33
4370286	294A	34
4370287	294A	35
4370288	294A	36
4370289	294A	37
4370290	294A	38
4370291	294A	39
4370292	294B	40
4370293	294B	41
4370294	294B	42
4370295	294B	43
4370296	294B	44
4370297	294B	61
4370298	294B	46
4370299	294B	47
	312	22
4370300	294B	48
4370301	294B	49
4370302	294B	50
4370303	294B	52
4370304	294B	53
4370305	294B	54
4370306	294B	55
4370307	294B	56
4370308	294B	57
4370309	294B	58
4370310	294B	59
	298	06
	312	25
4370311	240	01
4370312	224	01
4370313	224	01A
4370314	224	01B
4370315	224	01C
4370316	224	02
4370317	224	02A
4370364	566	23A
4370365	566	24A
4370367	566	25A
4370368	564	28A
4370369	564	29A
4370423	564	27A
4370428	564	02
4370429	564	03
4370431	564	04
4370434	564	01
4370435	134	00A
	136	00A
	138	00A
4370437	012	08
4370438	012	10
4370439	012	12
4370440	012	14
4370441	012	15
4370442	012	19
* 4370471	612	40
* 4370472	614	48
* 4370473	614	42
4370492	558	16
	632	23
4370530	602	22A
4370532	440	01
4370533	440	02
4370534	440	03
4370535	440	04
4370536	440	05
4370537	440	07
4370538	440	11
4370539	440	12
4370540	440	14
4370570	322	06B
4370571	322	06C
4370572	322	06A
4370667	262	01
4370823	326	01
	328	01
4370824	326	02
	328	02
4370825	326	03
4370826	326	04
	328	04
4370827	326	05
	328	05
4370828	326	05A
	328	05A
4370829	326	05B
	328	05B
4370830	326	05C
	328	05C
4370831	326	05D
	328	05D
4370832	326	06
	328	06
4370833	326	07
	328	07
4370834	326	07A
	328	07A
4370835	326	08
	328	08
4370836	326	09
4370837	326	10
	328	10
4370838	326	10A
	328	10A
4370839	326	10B
	328	10B
4370840	326	10C
	328	10C
4370841	326	10D
	328	10D
4370842	326	11
	328	11
4370843	326	12
	328	12
4370844	326	13
4370846	326	15
4370902	280	23
4370903	340A	29
	342	29
	344	29
	346	29
	348	29
4370941	384	01
4370942	384	02
4370943	384	03
4370944	384	04
4370945	384	05
4370946	384	06
4370947	384	07
4370948	384	08
4370949	384	09
4370950	384	10
4370951	384	11
4370985	566	17
4370986	566	16
4371005	012	23
4371006	012	24
4371049	272	01
	542	01
4371063	204	16
	206	00
4371139	566	52

PARTS INDEX

PART NO.	PAGE	ITEM
4371242	012	03
4371243	012	09
4371258	012	11
	012	16
	012	17
4371270	146	18A
4371299	700A	03
4371300	232	03
4371302	700A	01
4371318	008	01F
4371380	490B	10
	492	10
	496	11
4371391	260	01
*4371393	614	52A
*4371394	614	53A
4371409	060B	12
4371674	352A	200
4371675	352B	202
*4371805	266	13
	268	10
4371822	050B	11A
4371823	050B	11B
4371824	050B	11C
4371825	050B	11D
4371826	050B	11E
4371903	008	01H
4371940	682	13
4372087	350	53
	352A	53
	354A	53
	356A	53
	358A	53
4372088	350	62
	354A	62
	356A	62
	358A	62
	362B	183
	368	85
4372089	350	91
	352A	91
	354A	91
	356A	91
	358A	91
4372091	360A	09
4372092	360A	11
4372093	360B	56
4372094	376	01
4372095	376	02A
4372109	410	01
4372198	398	100
4372209	376	02D
4372210	362B	136
4372211	362B	158
	364	158
4372212	366	61
	368	61
4372213	362B	56
	364	56
	366	74
4372214	362A	17
	364	17
4372215	360A	34F
4372216	360A	34G
4372218	340A	07
	342	07
	344	07
	346	07
	348	07
4372219	350	60
4372219	352A	60
	354A	60
	356A	60
	358A	60
4372220	370	63
	372	63
4372221	362B	166
	364	166
4372222	350	68
	352A	68
	354A	68
	356A	68
	358A	68
	362B	170
	370	88
	372	88
	376	87
4372223	366	69
4372224	362B	184
4372225	360A	21
	362A	18
4372245	192	17
4372253	412	08
4372261	360A	19
4372428	408	00-16
4372516	638	22A
4372517	638	25A
*4372542	614	51A
*4372544	614	50A
4372561	362B	57
	364	57
4372608	340A	11
	342	11
	344	11
	346	11
	348	11
4372619	026	20A
4372620	026	20B
4372796	660	19
4372800	608	62A
	608	63A
4372960	660	26
4372968	686	45
4372969	686	44
4372986	660	27
4373062	700A	01
4373064	700A	01
*4373104	612	08C
4373196	382	02
	436	23
	438	23
4373205	700B	27
4373212	542	05
	564	08
	566	15
*4373317	632	02
4373465	404	00
4373551	078	09
*4373639	620	07
*4373640	620	08
4373641	204	18A
*4373642	622	01
*4373643	622	00
*4373717	350	26
	352A	26
	354A	26
	356A	29
	358A	29
4373718	700B	49
4373948	700B	48
4374265	026	01
4374294	326	02
4374364	700B	53
	700C	53
*4374365	268	09
4374373	406	00-10
4374612	700B	37
4374659	310	08
4374787	700B	25
4374788	700B	52
	700C	52
4374948	528A	00H
	530A	00H
4374982	700A	01
4375043	700A	03
4375045	700B	37
4375153	024	00
4375338	674	03A
4375418	310	14
4375532	700A	01
4375547	328	19
4375591	700A	01
4375595	262	06
4375638	652	21
4375639	652	19
4375646	700B	37
4375673	652	08
4375674	648	10
4375675	648	11
4375676	650	02A
4375677	650	03A
4375678	652	18
4375679	652	15
4375680	652	16
4375683	638	23A
4375684	638	20A
4375688	562	22
4375701	334	01
*4375819	618	00
4376210	646	25B
	646	26B
4376248	064	18
	074	17
	624	17
4376279	284	20
	286	20
4376407	142	12
4376428	700A	01
4376471	312	01
4376472	312	02
4376473	312	03
4376475	312	06
4376476	312	14
4376479	312	23
4376480	312	24
4376657	638	06
4377275	308	04
4377678	406	09
4377680	406	00A
4377681	406	00C
4377735	228A	01
4377736	228A	02
4377817	368	69
4377823	384	12
*4377824	362A	21
	364	21
4377879	406	00
4377982	228A	01
4378188	260	01C
4378467	378	05

PARTS INDEX

PART NO.	PAGE	ITEM
4378467	380	05
4378641	652	12A
4378642	652	11A
4378643	652	09A
4378644	634	06A
4378645	634	11
4378646	634	10
4378724	496	53B
4378725	496	53A
4378732	358A	92
4378733	358A	93
4378734	348	31
4378735	374	06
4378736	358B	200
4378737	356A	23
	358A	23
4378738	356A	24
	358A	24
4378739	356A	25
	358A	25
4378740	358A	26
4378745	496	53D
4378785	338	01
4378808	634	02
4378809	634	04
4378863	336	01
4378864	356A	01
4378881	356A	26
4378882	356A	27
4378883	356A	28
4378894	496	53
4378956	358A	01
4379223	080	00
4379480	392	02
4379639	360B	51-59
*4379687	626	52
4379936	120	01
4380092	080	07
4380677	158A	16
	160	27
	162	16
4381064	642	08
4381282	102	18
4381534	008	01
4381554	008	01
4381558	310	11
4381718	354B	160
4381728	638	01A
4381793	164	29
4381895	210	46A
4381900	634	12A
4381908	144	13
4381992	080	17
4382000	080	15
4382018	206	04
4382019	144	05A
4382020	144	01A
4382021	206	02A
4382022	144	06A
4382253	232	00
4382267	264	06
4382269	656	01
4382863	340A	29A
	342	29A
	344	29A
	346	29A
	348	29A
4382885	360A	14
4382984	700A	01
4383080	368	08
4383081	368	16
4383092	080	09
*4383095	378	05
	380	05
4383308	654	10
4383309	644	31
*4383383	288	00
4383391	634	20
4383505	334	01
4383540	544	00
4383848	700A	01
4383895	700C	63
4383896	700C	62
4384264	644	36
4384414	144	00
*4384520	492	51
*4384521	492	52
4384605	310	13
*4384878	286	17
4384883	700B	45
*4385341	288	15
4385352	644	11
4385808	306	16
4386518	008	01A
4386739	638	01A
4386926	656	10
*4387043	424	07B
	426	00A
4387070	426	15
4387200	700A	01
4387247	700A	01
4387288	298	01
4387289	298	02
4387290	298	03
4387291	298	04
4387292	298	05
4387293	298	06
4387294	298	07
4387295	298	08
4387296	298	09
4387297	298	10
4387298	298	11
4387299	298	12
*4387837	340A	12
	344	12
	346	12
	348	12
4388120	354A	01
*4388121	288	00A
4388615	700A	01
4388785	408	01
4388786	408	02
4388962	230	14
4388963	230	11
4388964	230	10
4388965	230	08
4388966	230	07
4388967	230	06
4388968	230	05
4388969	230	04
4388970	230	03F
4388971	230	03E
4388972	230	03C
4388973	230	03B
4388974	230	03A
4388975	230	03
4388976	230	02
4388977	230	01
4388978	230	00
4389675	316	05
4389676	316	06
4389677	316	07
4389678	316	02
*4390509	492	02
*4390510	492	03
*4390511	492	04
*4390512	492	10
*4390513	492	07
*4390514	492	06
*4390515	492	08
*4390776	500	08
4391516	700A	01
4391943	094	01
4391950	264	01
4391956	176	00
4391975	556	00
4392677	176	44
4394161	496	100
4394959	700A	01
4394962	700C	68
*4395902	362A	05
*4395903	362A	04
*4395904	362B	53
*4395905	362A	52
4396451	024	13
*4396809	016	00B
4396817	554	00
4396936	208	05
4397135	208	27A
4397136	208	30A
4397137	208	28A
4397138	208	31A
4397139	208	29A
4397140	208	32A
4397174	170	115A
4397175	170	114A
4397176	170	116A
4397177	162	118A
4397178	162	117A
4397179	162	119A
4397180	210	40A
4397181	210	41A
4397182	210	47A
*4397512	646	25A
*4397513	646	26A
4397815	700C	53
4398016	360B	57
4398017	360B	52
4398018	360B	53
4398019	360B	58
4398091	360B	51
4398466	060A	06
	062	06
*4399597	340A	03A
	342	03A
	344	03A
	346	03A
	348	03A
*4399797	668	13
4400079	350	101
	352A	101
	354A	101
	356B	101
	358B	101
4400087	360B	101
*4402476	340A	22
	344	22
	346	22
	348	22
*4403327	362A	04B

PARTS INDEX

PART NO.	PAGE	ITEM
*4403327	362A	05B
*4403593	362B	143
*4403594	362B	144
*4405131	296	01
*4405132	296	01
*4405135	300	00
	302	00
*4405138	300	01
	302	01
*4405143	300	02
	302	02
*4405163	284	14
*4405164	300	06
*4405166	300	05
*4406177	266	00
*4407130	404	13
*4407131	404	12
*4407281	404	12A
	404	13A
*4410111	378	05A
	380	05A
*4410112	378	05B
	380	05B
*4410113	378	05A
	380	05A
*4410114	378	05B
	380	05B
*4410115	378	05A
	380	05A
*4410116	378	05B
	380	05B
*4411756	228A	00
*4411758	228A	00
*4413130	290A	32
*4413131	290A	36
*4413132	292	00
*4413133	292	01
*4413807	490B	10
*4414207	252	00
	254	00
*4414857	362A	16
*4415045	300	02
	302	02
*4416241	490A	02
*4416242	490A	03
*4416243	490A	07
*4416244	490B	08
*4416704	382	00
	436	24
	438	24
*4416876	260	35
*4417519	698	03
*4417547	698	05
*4417548	698	07
*4417550	698	06
*4417551	698	02
*4417552	698	01
*4417607	698	04
*4418272	700A	07
*4418273	700C	76
*4418275	700C	77
*4418276	700A	09
*4419174	698	10
*4419179	300	02A
	302	02A
*4420724	382	00
	436	24
	438	24
*4420937	228A	02
*4420939	228A	02
*4421939	292	01A
	292	01B
*4421946	290A	32A
	290A	36B
*4422000	290A	36A
	292	00A
*4422855	404	13
*4422856	404	12
*4422953	600	08
*4424979	298	05
443976	592	07A
	594	01A
447167	592	03
449490	644	22
449558	050B	23
4504198	014	02
4504367	032	10
4505403	022	04
4506320	174	06
	176	06
4506416	126	02
	132	02
	600	08A
4506418	060B	11A
	062	08A
	064	14A
	134	07A
	134	27A
	136	07A
	136	27A
	138	07A
	138	14A
	190	01A
	192	00A
	194	01A
	196	01A
	506	15A
	506	16A
	508	15A
	508	16A
	522A	27A
	524A	27A
	526A	27A
	528A	27A
	530A	27A
	532A	27A
	534A	27A
	536A	27A
	598	23A
	606	29A
	628	21A
	630	21A
	634	07A
	634	08A
	634	14A
	634	15A
	636	12A
	636	13A
	638	26A
	638	27A
	646	18A
	646	21A
	656	00A
	672	01A
	672	17A
	672	18A
	676	45A
	678	67A
4506424	052	15A
	056	17A
4506424	060A	01A
	060A	02A
	062	01A
	062	02A
	070	16A
	070	17A
	506	06A
	506	07A
	508	06A
	508	07A
	546	17A
	600	05A
	604	01A
	604	32A
	604	33A
	604	53A
	610	42A
	628	20A
	634	20A
	636	16A
	636	17A
	662	18A
	664	09A
	668	08A
4506429	606	05A
	662	14A
	662	15A
	666	02A
	668	08B
	668	09A
4506459	054	02
4507397	020	01
4507650	032	13
4508575	016	05
	024	13
4509180	056	16A
	060A	04A
	060A	05A
	060A	07A
	062	04A
	062	05A
	062	07A
	076	04A
	134	10A
	134	19A
	134	34A
	134	35A
	136	19A
	136	34A
	136	35A
	138	09A
	146	14A
	152	18A
	154	18A
	158A	01A
	158A	13A
	158A	28A
	158A	29A
	158A	34A
	160	26A
	160	30A
	160	32A
	162	01A
	162	107A
	162	108A
	162	28A
	162	29A
	162	34A
	164	01A
	164	11A

PARTS INDEX

PART NO.	PAGE	ITEM
4509180. . . .	166	10A
	166	12A
	166	14A
	166	26A
	166	33A
	166	43A
	168	07A
	168	24A
	168	25A
	168	35A
	170	108A
	170	109A
	170	10A
	170	14A
	170	26A
	170	33A
	170	43A
	172	04A
	172	05A
	172	07A
	174	03A
	174	04A
	174	07A
	174	14A
	176	03A
	176	04A
	176	07A
	176	14A
	176	44A
	176	45A
	180A	03A
	180A	05A
	182	07A
	182	08A
	184	07A
	184	08A
	186	07A
	186	08A
	190	20A
	190	26A
	192	07A
	192	18A
	194	20A
	194	26A
	196	05A
	196	10A
	198	01A
	198	04A
	200	00A
	200	01A
	202	00A
	202	01A
	204	01A
	204	04A
	206	01A
	206	03A
	208	07A
	208	09A
	208	112A
	208	113A
	208	22A
	502	06
	602	14A
	602	15A
	602	45A
	608	01A
	608	25A
	622	11A
	622	12A
	638	06A
4509180. . . .	638	07A
	646	03A
	650	04A
	650	30A
	652	10A
	652	13A
	660	15A
	662	41A
	662	42A
	674	27A
	674	37A
	676	15A
	676	56A
	676	71A
	678	30A
	678	32A
	678	69A
	680	20A
	688	10A
	690	10A
	692	01A
	692	13A
	694	01A
	694	11A
	694	13A
	694	14A
4509404. . . .	002A	18
	002A	19
	034	13
4510167. . . .	064	04
	066	03
	066	11
	068	03
	070	08
	072	03
	074	103
	624	02
4510173. . . .	064	05
	066	02
	066	10
	068	02
	070	01
	072	01
	074	101
4514699. . . .	284	05
	286	05
	304	03
	306	03
	308	25
	310	10
4514700. . . .	030	02
	034	01
452064.	592	05
452066.	594	12
452073.	594	25
	596	05
452074.	594	26
	596	06
452075.	594	30
452076.	594	31
452077.	594	27
	596	07
452632.	592	01
455060.	594	23
	596	04
455062.	594	24
	596	03
455064.	594	22
492271.	592	34
492272.	592	35
494918.	362A	04D
	362A	05D
	362A	52C
	362B	53C
	364	61
498672.	592	00A
	594	01B
5004228. . . .	006	00
5004277. . . .	006	00
5004278. . . .	416	00
5004295. . . .	002A	00
5004431. . . .	416	07
5004475. . . .	512	00A
	514	00A
	516	00A
5004511. . . .	006	00
5004573. . . .	428	07
5004579. . . .	428	00
5004653. . . .	214	11
5004706. . . .	520	00A
5004707. . . .	532A	00A
5004850. . . .	050A	00
5004922. . . .	450	01
* 5005162. . . .	612	00A
* 5005163. . . .	612	08A
* 5005164. . . .	612	12A
5005223. . . .	416	00
5005224. . . .	416	07
5005367. . . .	426	00
5005372. . . .	006	00
5005373. . . .	050A	00
6012242. . . .	590	00
6012320. . . .	588	00A
6012448. . . .	490B	54
6014170. . . .	026	00
6014171. . . .	050A	00
6014356. . . .	448	01
6014610. . . .	420	07
6014634. . . .	402	00
6014737. . . .	212	00
6014741. . . .	212	02
6014820. . . .	326	104
	328	104
	330	104
6015244. . . .	436	03
6015259. . . .	436	00
	438	00
6015531. . . .	522A	00A
	524A	00A
	526A	00A
6015697. . . .	534A	00A
6015698. . . .	536A	00A
6015885. . . .	438	03
6015994. . . .	412	00A
6016137. . . .	422	07
6016300. . . .	212	02
6016433. . . .	402	00
6016489. . . .	212	02
6016644. . . .	026	00
7021940. . . .	484	00A
	486	00A
7024514. . . .	084	30
7025804. . . .	486	100A
7028333. . . .	058	00
7028352. . . .	472	03A
7029259. . . .	118	00
7029266. . . .	394	00
	398	00
7029267. . . .	394	03
	398	03

PARTS INDEX

PART NO.	PAGE	ITEM
7029268	394	33
	398	33
7029313	418	09
7029320	418	00
7029325	418	10
7029352	410	00B
7029494	512	00
7029504	414	04
7029682	522A	00
	524A	00
	526A	00
7029731	420	06
7029749	290A	00
7029779	024	04
7029789	290A	00
7030148	056	00
7030232	078	11
7030265	420	28
	422	28
7030394	520	00
7030397	532A	00
7030453	474	03A
7030549	436	07
	438	07
7030600	022	02
7030670	662	01
7030840	018	05
7030926	640	00
7031042	414	10
7031045	414	11
7031050	604	52
* 7031053	266	04
7031141	414	04
7031246	078	11
	082	00
7031361	534A	00
7031362	536A	00
7031408	414	11
7031742	528A	07A
	530A	07A
* 7031809	626	00
* 7031810	626	01
* 7031811	626	04
* 7031812	626	05
* 7031813	626	02
* 7031814	626	03
7031826	538	15
	540	15
7031978	412	00B
* 7031979	286	46
7032026	606	66
* 7032044	612	00
* 7032045	612	12
* 7032047	612	08
7032262	414	04
7032263	414	11
7032266	422	06
7032267	422	09
7032275	418	10
7032312	330	01
7032319	078	11
7032320	018	05
7032968	472	03A
7032996	474	03A
7033089	644	06
7033183	418	11
7033189	414	11
* 7033320	288	09
7033458	078	11
7033459	078	11
7033459	082	00
7033896	078	11
7033998	078	11
7034122	420	06
8034081	616	22
	658	22
8039644	596	00
8046988	610	35
8050210	046A	36
8052712	598	14
8052713	598	01
* 8053190	628	01
* 8053191	628	08
* 8053192	630	01
* 8053193	630	10
8053250	606	19
8053499	050B	24
8055953	616	14
	658	14
8056015	458	00
* 8056067	382	01
8059789	604	29
8060298	122	00
8060350	064	02
8060437	024	07
8060666	546	08
8060810	050B	12
8060883	394	06
	398	06
8060884	394	09
	398	09
8060885	394	15
	398	15
8060886	118	11
8060921	418	07
8060969	056	11
8060986	420	00
	422	00
8060987	420	09
8060988	420	16
	422	16
8060990	420	20
8061040	410	00H
8061057	546	09
8061058	546	07
8061059	546	01
8061123	410	00C
	412	00F
8061137	420	22
	422	22
8061138	118	09
8061403	444	00
8061410	444	01
8061529	444	02
8061534	444	03
8061536	444	04
8061543	252	02
	254	02
8061563	410	00D
	412	00G
8061587	444	05
8061717	394	30
	398	30
8061721	436	20
	438	20
8061757	258	07
8061993	002A	08
8061997	444	11
8061998	444	07
8062292	686	34
8062293	686	03
8062343	600	55
8062344	600	56
8062469	072	00
8062623	100	02
	102	02
8062657	158A	30
	160	31
	162	30
	164	12
8062667	100	00
	102	00
8062860	122	08
8062906	562	01
8062975	420	29
	422	29
8063311	532A	06
8063313	532A	05
8063399	538	06
	540	06
8063508	538	02
	540	02
8063708	022	05
8063893	662	21
8064028	664	05
8064029	664	04
8064136	446	00
8064137	446	01
8064138	446	02
8064139	446	03
8064140	446	04
8064141	446	05
8064142	446	07
8064143	446	11
8064197	436	17
	438	17
8064356	056	06
8064357	010	24
8064364	010	23
8064677	646	10
8064678	646	09
8064707	280	14
	282	10
8064746	522A	07
	524A	07
	526A	07
	532A	07
	534A	07
	536A	07
8064782	606	07
8064822	604	47
8064859	568	00
8064900	220	18
	288	06
8065061	410	13
8065256	086	03
8065302	046A	60
8065387	636	01
8065579	576	00
8065588	400	00
8065912	570	00
8065924	572	00
8065932	574	00
8065943	582	00
8065960	584	00
8065962	580	00
8066168	586	00
8066179	528A	07
	530A	07
8066192	280	06

PARTS INDEX

PART NO.	PAGE	ITEM
8066601	310	24
8066628	638	21
8066629	638	24
8067123	422	20
8067133	442	02
8067274	074	00
	624	00
8067275	074	01
	624	01
8067937	686	34
8068030	642	02
8068031	648	01
8068253	164	26
8068302	306	14
8068303	544	02
8068420	686	03
*8068464	286	43
8068766	644	30
*8069417	452	00
8069533	644	16
8071195	208	02
*8073350	266	04
*8074788	436	20
	438	20
*8075066	452	00
*8076201	382	01
9020913	592	00
9020914	592	07
9020915	594	01
9042616	588	100
9092400	480	00-12
9092401	480	00
9092402	480	01
9095590	084	
9095828	084	27
9101521	500	
9107753	588	00A-B
9107754	588	
9107805	590	
9114664	484	00
	486	00
9116591	486	100-
9116592	486	100
9132360	468A	00
9132600	484	
	486	00-08
9134177	472	
9134216	472	00-09
9134227	472	03
*9134794	482	00
9134824	468A	
9136663	030	00
9136715	410	00
9137384	616	01
	658	01
9137387	616	01
	658	01
9138409	494	
9138410	494	00-11
9138746	490A	
9138747	490A	00-10
	492	00-10
	496	00-11
9141222	030	05
9144175	034	
9144339	492	
9144341	490A	
9144343	490A	
9144345	490A	
9144347	490A	
9144349	490A	
9144656	476	
9144657	476	00
	478	00
9145787	500	02
9145933	502	
9145934	502	02
9146427	478	
9147259	462	
9147343	036	01
9147354	694	29
9147366	034	02
9147643	568	
9148016	226	01
9148472	468A	00
9148908	468A	
9148921	046B	200
9149057	606	01
9149164	474	
9149165	474	00-09
9149166	474	03
9149201	036	01
9149232	098	01
9149233	114	01
9149234	098	01
9149235	114	01
9149507	066	16
9149508	066	14
9149509	066	15
9149510	066	17
9149511	070	19
9149512	070	20
9149513	070	21
9149514	070	22
9149525	158A	46
	164	14
9149526	158A	45
	164	13
9149531	198	19
	200	05
	202	05
	204	19
9149536	198	18
	200	04
	202	04
9149826	576	
9150030	468A	
9150036	468A	00
9150069	052	21
9150070	188	32
9150071	188	33
9150072	060A	10
	062	10
9150073	152	36
	154	36
9150074	190	31
	192	14
	194	31
	196	03
9150076	158B	53
	160	20
	162	53
9150077	158B	54
	164	16
9150114	688	47
9150119	690	52
9150120	690	48
9150121	688	49
9150122	690	50
9150123	688	51
9150124	690	53
9150125	688	54
9150127	694	56
9150128	692	57
9150129	694	58
9150130	692	59
9150131	692	60
9150132	692	61
9150134	694	62
9150148	548	
9150149	550	
9150150	552	
9150151	554	
	614	54
9150161	086	
9150625	570	
9150664	572	
9150685	574	
9150718	582	
9150752	584	
9150757	580	
9151242	134	33
9151254	146	17
9151255	146	16
9151256	178	17
9151257	178	18
9151258	190	34
	192	20
	194	34
	196	00
9151416	038	01
9151548	586	
9151615	160	21
9151621	160	18
9151624	160	01
9151777	114	01
9151782	114	01
9151878	602	22
9151879	602	23
9151885	610	48
9152266	424	07
9152420	032	06
9152446	146	18
*9152481	614	52
*9152482	614	53
9153026	038	01
9153139	568	100
	570	100
	572	100
	574	100
	576	100
	578	100
	580	100
	582	100
	584	100
*9153140	614	51
*9153141	614	50
9153197	564	27
9153198	566	23
9153199	566	24
9153202	566	25
9153203	564	28
9153204	564	29
9153392	468A	00
9153563	054	01
9153564	054	09
9153597	608	62
9153598	608	63
9153623	646	25
9153624	646	26

PARTS INDEX

PART NO.	PAGE	ITEM
91553889	204	18
91554175	662	39
91554206	662	36
91555305	680	01
91555306	674	03
91555307	678	11
91555308	680	17
91555309	676	26
91555310	678	31
91555311	674	33
91555312	676	52
91555313	678	47
91555760	150	04
91555761	150	05
91555960	468A	00
91556077	412	00
91556189	468A	
91556221	042	01
91556259	042	01
91556491	496	
91556581	098	01
91556582	098	01
91556719	468A	
91557721	634	12
91557722	652	11
91557723	652	12
91557724	652	09
91557725	650	03
91557727	650	02
91557728	638	25
91557729	638	22
91557737	500	
91558018	040	01
91558138	638	23
91558139	638	20
91558140	634	06
91558390	638	01
91558645	144	06
91558646	164	15
91558647	206	02
91558648	144	01
91558649	144	05
91559230	040	01
91559741	646	07
91559742	646	07
	646	08
*91560659	482	01
*91560680	482	00-12
91561383	468A	00
91561387	468A	
91561967	660	06
91561968	660	07
*91563904	492	00-10
*91563906	492	
91564279	226	01
91564565	556	
91565597	472	
91565598	472	00-09
91565599	472	03
91565601	474	
91565602	474	00-09
91565603	474	03
91566442	202	08
91567982	170	115
91567983	170	114
91567984	170	116
91567985	162	118
91567986	162	117
91567987	162	119
91567988	210	40
91567989	210	41
91567990	210	47
91567991	208	27
91567992	208	30
91567993	208	28
91567994	208	31
91567995	208	29
91567996	208	32
91567997	210	46
91568346	226	01
91568409	554	
*91568999	646	25
*91569000	646	26
*91577328	522A	12
	524A	12
	526A	12
	528A	12
	530A	12
	532A	12
	534A	12
	536A	12
*91577329	522A	13
	524A	13
	526A	13
	528A	13
	530A	13
	532A	13
	534A	13
	536A	13
*91578845	490A	00-10
*91581005	500	02
927488	046A	102
934333	050B	19
936010	696	17
94-0632	032	07
94-0633	668	05
94-2010	522B	49
	524B	49
	526B	38
	528B	49
	530B	49
	532B	49
	534B	49
	536B	49
94-2011	026	03
	046A	62
	050B	21
	480	08
	486	107
94-2012	046A	37
94-2013	026	08
94-2014	668	04
94-2023	512	24
	514	24
	516	24
	518	24
	520	24
	612	02
94-2025	666	15
94-2204	084	05
94-2501	538	03
	540	03
94-2807	258	12
	436	27
	438	27
94-2816	280	04
94-2817	388	03
	390	03
9470176	530A	05
955655	050A	09J
957366	060B	13A
	076	05A
	128	02A
	128	04A
	130	03A
	130	04A
	134	32A
	136	32A
	140	01A
	140	03A
	140	05A
	140	07A
	140	16A
	142	01A
	142	03A
	142	05A
	142	07A
	142	16A
	144	02A
	144	03A
	144	07A
	146	01A
	146	13A
	148	00A
	148	03A
	150	00A
	150	03A
	152	01A
	152	08A
	152	10A
	152	13A
	152	15A
	152	16A
	152	25A
	152	29A
	152	30A
	152	35A
	154	01A
	154	08A
	154	10A
	154	13A
	154	15A
	154	16A
	154	25A
	154	35A
	156	00A
	156	02A
	158A	16A
	158A	36A
	158A	49A
	160	27A
	160	29A
	160	33A
	162	16A
	162	36A
	162	49A
	164	10A
	166	17A
	166	44A
	168	28A
	170	17A
	174	02A
	174	08A
	176	02A
	176	08A
	178	01A
	178	04A
	180A	01A
	182	06A
	184	06A

PARTS INDEX

PART NO.	PAGE	ITEM
957366	186	06A
	188	01A
	188	19A
	188	21A
	188	30A
	190	10A
	190	11A
	190	18A
	190	35A
	192	02A
	192	03A
	192	05A
	192	06A
	192	19A
	194	08A
	194	10A
	194	11A
	194	18A
	194	19A
	194	35A
	196	04A
	196	08A
	196	09A
	196	12A
	198	10A
	200	02A
	202	02A
	204	10A
	206	07A
	208	11A
	210	01A
	210	38A
	280	12A
	280	23A
	280	52A
	506	22A
	506	23A
	602	01A
	602	43A
	602	44A
	620	00A
	620	01A
	648	04A
	648	05A
	648	07A
	650	01A
	650	24A
	650	31A
	652	05A
	652	06A
	652	17A
	654	00A
	654	02A
	654	05A
	656	03A
	660	01A
	660	02A
	660	28A
	660	31A
	674	07A
	674	13A
	674	16A
	674	35A
	676	46A
	676	50A
	676	51A
	676	66A
	678	01A
	678	16A
	678	46A
957366	678	54A
	680	13A
958393	696	13
958394	696	14
958407	696	05
959499	476	09
	478	09
962453	058	03
963227	568	03
	570	03
	572	03
	574	03
	576	03
	578	03
	580	03
	582	03
	584	03
963228	568	01
	570	01
	572	01
	574	01
	576	01
	578	01
	580	01
	582	01
	584	01
963229	568	02
	570	02
	572	02
	574	02
	576	02
	578	02
	580	02
	582	02
	584	02
* 964255	646	30
966993	058	01
971376	588	00A1
971377	588	02
971378	588	03
971379	588	04
971489	054	03
	066	06
	074	09
	622	02
	624	09
	662	22
	672	08
9729325	616	25
	658	25
9733476	002B	53
9735190	522A	05
	524A	05
	526A	05
	534A	05
	536A	05
9735305	140	09
	142	09
9735306	140	10
	142	10
9735916	598	15
	604	46
9737118	064	00
9737122	522A	10
	524A	10
	526A	10
	528A	10
	530A	10
	532A	10
	534A	10
9737122	536A	10
9737123	522A	12
	524A	12
	526A	12
	528A	12
	530A	12
	532A	12
	534A	12
	536A	12
9737124	522A	13
	524A	13
	526A	13
	528A	13
	530A	13
	532A	13
	534A	13
	536A	13
9737377	084	27I
9738084	284	11
	308	14
9738322	526B	81
	536B	81
9738975	054	12
9739018	604	24
9739180	606	20
* 9739586	626	46
9741920	116A	19
9741921	116A	17
9742034	034	06
9742276	116B	19
9742277	116A	17
9742788	046A	17
9742905	616	03
	658	03
9743487	394	12
	398	12
9743595	118	13
9743628	394	23
	398	23
9743663	672	05
9743671	182	15
	184	15
9743953	032	25
9743978	290A	16
9743979	290A	15
9745334	662	30
9745336	664	02
9745337	664	01
9745338	666	04
9745339	666	01
9745459	662	03
9745643	528A	06
9745644	528A	05
9745785	248	40
9745798	436	09
	438	09
9745897	610	47
9745899	304	11
	306	11
9745906	644	01
9746094	676	40
9746294	660	10
9746349	460	00
9746365	256	31
9746467	674	02
9746519	610	33
9746961	636	31
* 9747036	614	14
9747521	182	50
* 9747713	626	51

PARTS INDEX

PART NO.	PAGE	ITEM
9747921	426	12
9748051	392	04
9748549	644	38
9748971	544	05
985706	696	18
985710	696	12
986910	066	05
	074	07
	622	04
	624	07
	662	23
	672	06
	672	14
989848	696	08
989850	696	10
989858	696	02
989859	696	03
989860	696	04
991336	084	26
991337	084	12
991347	500	24
991350	046A	13
	502	24
991718	056	02
A590104	386	17
A590105	360A	28
A590106	032	29
	360A	04
	360A	34H
	564	20
A590108	002A	21
	032	02
	094	12
	096	12
	116A	02
	256	14
	280	10
	282	03
	288	14
	290A	10
	290A	23
	360A	29
	426	10
	426	17
	562	05
A590110	020	14
	102	22
	246	24
	248	31
	250	24
	256	07
	290A	07
	290B	48
	420	03
	420	19
	422	03
	422	19
	436	16
	438	16
	538	18
	540	18
	644	14
	644	41
	654	18
	654	23
* A590112	266	02
* A590114	266	07G
	268	12G
A590116	122	12
	420	15
A590116	422	15
	460	04
A590904	360B	34J
A590905	360A	27
A590906	032	30
	078	04
	080	11
	082	04
	084	09
	258	03
	276	08
	360A	05
	360A	34I
	376	02F
	564	21
	644	26
A590908	032	04
	094	10
	096	10
	116A	08
	118	18
	280	09
	282	02
	288	13
	290A	09
	426	09
A590910	010	03
	020	13
	102	21
	134	02
	136	02
	138	02
	246	23
	248	30
	250	23
	256	25
	260	04
	290A	06
	290B	47
	410	00G
	416	02
	416	09
	420	02
	420	18
	422	02
	422	18
	428	02
	428	09
	538	17
	540	17
	616	07
	632	19
	642	04
	644	03
	644	05
	644	15
	644	40
	654	17
	654	22
	658	07
A590912	024	10
	280	03
	332	03
	572	15
	574	15
	576	15
	578	15
	580	15
	582	15
	584	15
A590912	586	15
	644	23
	646	16
	674	64
A590914	004	02
	010	08
	084	31
	122	04
	144	11
	164	32
	172	32
	266	07H
	268	12H
	276	04
	512	17
	514	17
	516	17
	518	17
	520	17
	612	37
	688	09
	690	09
	694	65
A590916	002A	42
	014	05
	028	01
	050A	01
	122	11
	174	13
	176	13
	420	14
	422	14
	452	02
	460	03
A590920	568	08
	570	08
	572	08
	574	08
	576	08
	578	08
	580	08
	582	08
	586	08
A590922	592	04
A741026	616	27
	658	27
A763016	616	28
	658	28
A768000	596	09
A768080	594	28
	596	08
A810045	484	06
	486	06
	486	106
A810050	480	05
A810060	050B	14
	472	02
	474	02
A810100	500	26
A810125	502	26
A810145	050A	04B
A810160	050B	13
A811030	600	03
	606	03
A811040	056	07
A811060	134	00C
	136	00C
	138	00C
A811075	052	02
A811100	046A	03

PARTS INDEX

PART NO.	PAGE	ITEM
D99055	696	06
D99056	696	07
J010614	084	27F
J010616	260	20
	310	22
J010640	562	13
J010816	228B	102
	426	07
	618	01
	660	13
J010820	376	03
	668	02
	674	24
J010825	140	11
	142	11
	668	02
J010845	382	03
	436	22
	438	22
J010855	650	22
	652	20
	652	22
J011000	616	23
	658	23
J011016	026	19
	050B	30
	558	14
	564	23
	566	09
J011018	050B	10
J011020	030	04
	034	11
	050A	10
	078	05
	116A	14
	136	38
	138	17
	162	121
	188	25
	260	06
	290A	27
	304	09
	306	09
	640	18
	640	21
	674	25
	676	42
J011022	050B	16
J011025	050B	10
	118	04
	128	01
	130	01
	134	24
	136	24
	138	12
	158A	50
	160	38
	162	50
	174	01
	176	01
	208	06
	256	30
	286	47
	320	03
	394	02
	394	17
	398	02
	398	17
	410	08
	412	00D
J011025	412	01
	436	06
	438	06
	466	02
	648	03
J011030	044	01
	050B	22
	164	19
	164	27
	212	04
	500	32
	562	04
	636	32
	648	02
	660	11
J011035	044	02
	046A	11
	104	08
	108	02
	110	08
	112	02
	606	21
	616	04
	658	04
J011050	046A	61
J011055	064	16
	074	16
	624	16
J011060	084	25
J011090	636	03
J011225	034	07
	626	45
J011230	014	06
	436	18
	438	18
	468B	28
	502	32
	562	23
	662	02
	662	12
J011235	504	01
J011240	604	31
J011245	566	19
	626	38
	630	38
J011250	064	16
	598	17
	604	28
	634	03
	646	13
J011255	546	30
	626	39
	628	39
J011260	064	08
	610	38
	626	41
	628	41
	664	14
	666	14
J011265	606	23
	626	40
	662	32
J011270	056	15
	058	08
	634	01
J011275	054	13
J020614	416	05
	428	05
J020616	248	45
	306	15
J020616	388	02
	390	02
J020620	256	17
J020630	290A	29
J020812	374	03
J020816	252	04
	254	04
	258	11
	280	15
	282	11
	290A	22
	340A	06
	342	06
	344	06
	346	06
	348	06
J020820	016	03
	080	01
	284	27
	286	27
	308	11
	326	105
	328	105
	330	105
	394	05
	394	08
	394	13
	394	16
	394	24
	394	31
	394	34
	398	05
	398	08
	398	13
	398	16
	398	24
	398	31
	398	34
	400	01
	562	03
J020825	092	04
	094	06
	096	06
	278	04
	686	04
J020830	256	11
	290A	30
	562	02
	644	32
J020835	290A	17
J020850	290A	20
	636	10
J020865	210	37
J021020	178	08
	272	03
	562	14
J021025	002A	06
	022	06
	032	26
	118	06
	246	02
	248	35
	250	17
	250	26
	280	07
	286	02
	286	44
	306	13
	308	05
	410	00A

PARTS INDEX

PART NO.	PAGE	ITEM
J021025....	410	11
	412	00H
	414	01
	414	07
	418	17
	418	21
	420	04
	420	25
	420	32
	422	04
	422	25
	422	32
	424	01
	436	01
	438	01
	444	10
	446	10
	538	04
	540	04
	542	03
	616	16
	658	16
	686	02
	686	35
J021030....	018	04
	020	07
	022	03
	056	12
	284	02
	378	07
	380	07
	394	11
	394	21
	398	11
	398	21
	412	00E
	420	21
	422	21
	426	13
	436	08
	438	08
	442	11
	636	02
	644	42
	662	09
	686	05
J021035....	034	04
	208	03
	644	07
	686	05
J021040....	100	16
	182	31
	184	31
J021045....	654	11
J021055....	018	02
	022	01
	102	19
	104	03
	106	01
	110	03
	310	02
J021060....	538	09
	540	09
J021225....	064	01
	426	03
J021230....	266	01
	668	15
J021235....	604	25
J021245....	544	03
J021255....	638	30
J031025....	078	01
	082	01
	418	21
	436	11
	438	11
J031030....	378	01
	378	04
	378	06
	380	01
	380	04
	380	06
	414	06
	418	02
	418	12
	420	05
	420	10
	420	12
	420	23
	422	05
	422	10
	422	12
	422	23
	424	03
	604	48
* J031230....	640	18
	640	21
J050820....	284	28
	286	28
	308	10
	326	102
	328	102
	330	102
* J051025....	266	05
J061025....	392	13
J071035....	442	06
	444	06
	446	06
J090816....	392	11
J090825....	392	07
J217083....	424	05
	458	02
	562	06
J219167....	410	15
J222010....	332	10
J222012....	014	07
J222014....	122	14
	510	04
J222016....	010	18
	028	02
	050A	02
	332	05
	452	03
	454	02
	456	02
	460	04
	470	02
J222020....	048	01
J231108....	392	09
J231214....	266	03
	392	06
J253108....	392	08
J253114....	266	02
	268	13
	392	05
J450408....	050A	09E
J450510....	026	14
J450614....	360B	34M
	386	12
J450616....	248	41
J450620....	246	13
J450620....	248	09
	250	13
J460310....	246	14
	248	33
	262	03
	264	03
J460410....	374	07
J460412....	312	19
J460416....	386	15
J460510....	236	03
	238	03
	340A	13
	344	13
	346	13
	348	13
J460512....	240	104
	242	07
J460514....	284	15
	340A	15
	342	15
	344	15
	346	15
	348	15
	370	06
	372	06
J460516....	340A	26
	342	26
	344	26
	346	26
	348	26
J460614....	220	15
	252	01
	254	01
	266	16
	280	17
	282	09
J460616....	220	06
	220	20
	224	106
	244	06
	262	07
	264	07
	268	08
	288	02
	322	04
	362A	15
	370	07
	372	07
	386	07
J460620....	182	32
	184	32
	186	24
	246	18
	248	10
	262	02
	264	02
	354B	161
J460625....	248	42
J460635....	214	26
J660512....	360B	36
J680410....	360B	55
J680510....	360A	33
J680514....	288	11
	362A	04G
	362A	05G
J680516....	366	64
J680614....	350	37
	350	67
	352A	37
	352A	67

PARTS INDEX

PART NO.	PAGE	ITEM
J680614	352B	201
	354A	37
	354A	67
	356A	37
	356A	67
	358A	37
	358A	67
	362B	182
	366	85
J680616	214	01
	214	05
	214	09
	214	14
	214	18
	214	22
	222	02
	230	101
	310	07
	360A	25
J680620	350	86
	352A	86
	354A	86
	356A	86
	358A	86
J680625	222	03
	410	07
J680635	222	04
J680640	118	27
J70782	026	02
J75481	462	05
	522A	07E
	522A	12B
	522A	13B
	522A	23
	524A	07E
	524A	12B
	524A	13B
	524A	23
	526A	07E
	526A	12B
	526A	13B
	526A	23
	528A	07E
	528A	12B
	528A	13B
	528A	23
	530A	07E
	530A	12B
	530A	13B
	530A	23
	532A	07E
	532A	12B
	532A	13B
	532A	23
	534A	07E
	534A	12B
	534A	13B
	534A	23
	536A	07E
	536A	12B
	536A	13B
	536A	23
	592	11
	614	16
J75482	558	10
	558	17
	632	14
J75581	560	40
	612	10
	632	15
J75581	640	06
J780616	050B	15
J780625	564	24
J780825	064	06
	066	04
	066	12
	068	04
	070	09
	072	02
	074	102
J780855	126	01
J780865	132	01
J780875	076	01
J781020	644	08
J781030	058	05
	066	07
	074	08
	134	25
	136	25
	622	05
	624	08
	644	09
	662	25
	672	09
	672	16
J781035	054	14
	102	20
	332	07
J781040	056	05
J781045	180A	09
J781060	086	01
	674	04
	676	43
J781228	052	01
J781230	052	01
J781265	672	12
J900616	258	06E
J900800	282	01
J900802	280	08
J900806	290A	08
J900816	256	13
	288	12
* J900825	618	03
J900835	032	01
	616	17
	658	17
J901004	134	01
	136	01
	138	01
* J901014	632	18
J901016	246	22
	248	29
	250	22
	420	01
	422	01
J901020	480	07
	644	13
	654	16
	654	21
J901025	420	17
	422	17
	458	01
	538	16
	540	16
J901030	332	09
	644	39
J901035	616	05
	658	05
J901225	280	02
J901235	496	53C
J901240	024	09
J901245	644	24
	674	62
J901260	646	14
J901275	572	14
	574	14
	576	14
	578	14
	580	14
	582	14
	584	14
	586	14
J901425	276	03
	512	16
	514	16
	516	16
	518	16
	520	16
	612	36
J901430	122	03
J901435	004	01
	510	03
J901450	122	09
J901635	014	04
	028	00
	420	31
	422	31
	472	52
	474	52
J901640	050A	03
	122	10
	460	02
J921614	010	30
J921890	002A	15
J922060	048	00
J931235	480	116
	482	116
* J931604	614	28
J931630	002A	41
J931640	468A	06
J931660	468B	33
J931670	454	01
	456	01
J931695	464	01
J932060	568	06
	570	06
	572	06
	574	06
	576	06
	578	06
	582	06
J932065	580	06
	586	06
* J932416	612	21
J932722	006	01
J950010	024	03
	050B	18C
	256	03
	256	24
	260	03
	416	01
	416	08
	428	01
	428	08
	616	06
	658	06
J950012	266	03
	628	42
	646	15
	674	63

PARTS INDEX

PART NO.	PAGE	ITEM
J950014....	010	09
	090	02
J950016....	010	19
J950020....	002A	27
* J951016....	614	29
J951020....	568	07
	570	07
	572	07
	574	07
	576	07
	578	07
	580	07
	582	07
	586	07
* J951024....	612	22
J952010....	010	04
	410	00F
J952012....	092	02
	094	02
	096	02
* J952014....	266	07I
	268	12I
J960820....	392	10
J971430....	266	01
	392	12
M111028....	290A	01
M111030....	020	12
	290A	05
M111036....	290A	05
M111040....	290A	46
M111056....	290A	02
M121290....	592	13
	594	13
M121602....	594	19
M171025....	010	25
M340614....	538	07
	540	07
M340616....	084	15
M340816....	404	50
	406	11
M340820....	476	12
	478	12
M340836....	538	01
	540	01
M341000....	232	01
M341020....	642	03
M341025....	046B	110
M341085....	606	04
M341095....	600	04
M341440....	046A	23
M351018....	480	12
	482	12
M430508....	316	10
M430610....	560	39
M430613....	258	02
	276	07
	632	21
M430825....	426	08
M450608....	538	05
	540	05
M492564....	046B	109
	468C	36
	500	40
	502	38
	700B	40
M500403....	386	16
M500504....	360A	26
M500605....	032	31
	078	03
	080	04
M500605....	080	12
	082	03
	084	08
	084	27D
	360A	03
	376	02E
	644	25
M500807....	084	29
	116A	10
	118	17
	340B	31
	342	32
	344	31
	346	31
	348	32
	562	07
	616	18
	618	04
	658	18
M511210....	592	14
	594	14
M511613....	594	20
M520012....	024	11
M570010....	256	06
M580005....	080	16
M660016....	332	06
* M660024....	612	23
M669008....	408	50

日立建機株式会社

（平成10年10月1日現在）

		ダイヤル ご案内
本社	東京都千代田区大手町2-6-2（日本ビル9階）	〒100-0004 (03)3245-6311
足立研修所	東京都足立区東和3-10-11	〒120-0003 (03)3606-1700
広域営業本部	東京都千代田区大手町2-6-2（日本ビル9階）	〒100-0004 (03)3245-6310
特機事業部	東京都文京区湯島3-19-11（イトーピア湯島ビル7階）	〒113-0034 (03)3245-6340
地中建機事業部	東京都千代田区大手町2-6-2（日本ビル9階）	〒100-0004 (03)3245-6330
FA事業部	東京都文京区湯島3-19-11（イトーピア湯島ビル7階）	〒113-0034 (03)5688-5428(代)
AC事業部	埼玉県草加市弁天町216-3	〒340-0004 (0489)35-1406
部品センタ	茨城県土浦市神立町650	〒300-0013 (0298)31-1111(代)
技術研修センタ	茨城県新治郡霞ヶ浦町戸崎2316	〒300-0136 (0298)28-2211(代)
土浦事業本部	茨城県土浦市神立町650	〒300-0013 (0298)31-1111(代)
霞ヶ浦工場	茨城県新治郡霞ヶ浦町深谷2200	〒300-0134 (0298)98-2911(代)
北海道支社	北海道札幌市西区琴似4条1-1-15	〒063-0814 (011)644-2480
札幌支店	北海道札幌市西区琴似4条1-1-15	〒063-0814 (011)644-2171
倶知安営業所	北海道虻田郡倶知安町字比羅夫60-1	〒044-0077 (0136)22-4896
札幌南支店	北海道北広島市大曲工業団地6-1-10	〒061-1274 (011)377-6660
道央支店	北海道砂川市東1条22丁目1-1	〒073-0151 (0125)53-3136(代)
留萌営業所	北海道留萌市大和田1丁目	〒077-0012 (0164)43-3877
岩見沢営業所	北海道岩見沢市4条東13丁目	〒068-0004 (0126)24-8558
旭川支店	北海道旭川市氷山3条10-1-5	〒079-8413 (0166)48-2265
名寄営業所	北海道名寄市徳田289-18	〒096-0071 (01654)3-6121(代)
稚内営業所	北海道稚内市はまなす5丁目-587	〒097-0011 (0162)26-2046
北見営業所	北海道北見市豊地22-11	〒099-1587 (0157)36-4811
富良野営業所	北海道富良野市若松町6-13	〒076-0032 (0167)22-1570
帯広支店	北海道帯広市西20条北1-3-22	〒080-2460 (0155)33-2181(代)
釧路営業所	北海道釧路市星ヶ浦南1-5-9	〒084-0913 (0154)51-6111(代)
中標津営業所	北海道標津郡中標津町東33条南2-1-1	〒086-1033 (01537)2-0336
苫小牧支店	北海道苫小牧市新開町3-2-1	〒053-0052 (0144)55-1630(代)
静内営業所	北海道静内郡静内町駒場6-35	〒056-0027 (01464)2-2263
室蘭営業所	北海道室蘭市本輪西町1-2-21	〒050-0065 (0143)55-6186
函館支店	北海道上磯郡上磯町七重浜8-5-23	〒049-0111 (0138)49-0505
八雲営業所	北海道山越郡八雲町浜松154	〒049-3124 (01376)2-2708
東北支社	宮城県多賀城市明月2-3-1	〒985-0843 (022)365-4141
青森支店	青森県青森市大字荒川字藤戸120-1	〒030-0111 (0177)39-0567(代)
弘前営業所	青森県弘前市大字境関1-1-7	〒036-8076 (0172)26-1801(代)
十和田営業所	青森県十和田市大字洞内字井戸頭144	〒034-0107 (0176)23-7361(代)
八戸営業所	青森県八戸市青葉3-15-23	〒031-0804 (0178)44-5010(代)
秋田支店	秋田県秋田市御所野湯本3-1-4	〒010-1415 (018)826-0755(代)
大館営業所	秋田県大館市片山町3-1-17（片山ビル）	〒017-0872 (0186)42-3913(代)
大曲営業所	秋田県大曲市飯田大道端40-16	〒014-0067 (0187)63-2320(代)
本荘営業所	秋田県本荘市出戸町字水林390	〒015-0001 (0184)24-2811(代)
岩手支店	岩手県紫波郡矢巾町流通センター南2-7-11	〒020-0891 (019)638-8511(代)
宮古営業所	岩手県宮古市板屋1-2-7	〒027-0048 (0193)63-7441(代)
水沢営業所	岩手県水沢市佐倉河字五反町57	〒023-0003 (0197)25-2717(代)
大船渡営業所	岩手県大船渡市猪川町字久名畑28-2	〒022-0004 (0192)27-4438
北上営業所	岩手県北上市流通センター19-91	〒024-0014 (0197)71-1925
山形支店	山形県東根市大字若木字七窪5581-2	〒999-3737 (0237)48-1611(代)
庄内営業所	山形県酒田市大字広野字大日塚1	〒998-0125 (0234)92-2805(代)
米沢営業所	山形県米沢市中田町909-9	〒992-0011 (0238)37-2691(代)
宮城支店	宮城県多賀城市明月2-3-1	〒985-0843 (022)364-6131(代)
古川営業所	宮城県古川市沢田字舞台98-1	〒989-6232 (0229)28-4300(代)
石巻営業所	宮城県桃生郡河南町鹿又字道的前326-3	〒986-1111 (0225)75-2306(代)
仙南営業所	宮城県柴田郡大河原町金ヶ瀬字土手下72	〒989-1224 (0224)53-1711(代)
福島支店	福島県郡山市字道場51	〒963-8824 (0249)44-8950(代)
会津営業所	福島県会津若松市インター西56-1（会津アピオ内）	〒965-0059 (0242)22-2011(代)
いわき営業所	福島県いわき市小名浜大原字野中88-1	〒971-8111 (0246)53-3361(代)
原町営業所	福島県原町市大字金沢字物見山128-2	〒975-0021 (0244)23-3864
関東支社	埼玉県草加市弁天町216-3	〒340-0004 (0489)35-2111
水戸支店	茨城県那珂郡那珂町大字向山字笠松1269-1	〒311-0102 (029)295-2311(代)
日立営業所	茨城県日立市滑川本町5-13-16	〒317-0051 (0294)24-7514(代)
鹿嶋営業所	茨城県鹿嶋市大字長栖字蒲地1879-135	〒314-0022 (0299)83-9281
つくば支店	茨城県つくば市緑ヶ原4-12	〒300-2646 (0298)47-5432(代)
栃木支店	栃木県下都賀郡石橋町大字下石橋字花林573（石橋第3工業団地）	〒329-0512 (0285)53-0815(代)
佐野営業所	栃木県佐野市堀米町3225	〒327-0843 (0283)22-2785(代)
群馬支店	群馬県前橋市天川大島町1202-2	〒379-2154 (0272)63-8511(代)
伊勢崎営業所	群馬県伊勢崎市飯島町542-2	〒372-0854 (0270)32-1221
太田営業所	群馬県太田市藤阿久町913-19	〒373-0034 (0276)31-5641(代)
新潟支店	新潟県白根市大字鷲の木新田字諏訪木島5648	〒950-1407 (025)377-6511(代)
下越営業所	新潟県北蒲原郡中条町大字船戸字山ノ下652-1	〒959-2675 (0254)44-6181(代)
長岡支店	新潟県長岡市寺見町字大潟3008-3	〒940-0004 (0258)24-8121(代)
魚沼営業所	新潟県北魚沼郡小出町大字虫野1293	〒946-0037 (02579)2-8141(代)
上越営業所	新潟県上越市大字黒井馬ノ口99-3	〒942-0013 (0255)43-3583(代)
長野支店	長野県長野市大字大町1053-10	〒381-0004 (0262)95-3000(代)
佐久営業所	長野県佐久市中込3421-47	〒385-0051 (0267)62-7212(代)
松本支店	長野県塩尻市広丘堅石2146-38	〒399-0705 (0263)52-7720(代)
飯田営業所	長野県飯田市上郷別府3338（飯伊自動車㈱内）	〒395-0003 (0265)22-3167(代)
大町営業所	長野県大町市大字平7791-17	〒398-0001 (0261)22-8090(代)
諏訪営業所	長野県諏訪市中州三俣5680-1	〒392-0015 (0266)58-2516
東京支社	神奈川県相模原市淵野辺2-5-8	〒229-0006 (0427)53-5701
東京支店	東京都江東区亀戸9-7-10	〒136-0071 (03)3682-8624(代) (03)3637-5261(代)
城東営業所	埼玉県草加市弁天町216-3	〒340-0004 (0489)35-7341
城南営業所	東京都世田谷区新町1-35-10（サンハイツ世田谷）	〒154-0014 (03)3428-9371(代) (03)3428-8761(代)
城北営業所	東京都板橋区四葉2-4-7	〒175-0084 (03)3939-5238(代)
多摩支店	東京都西多摩郡瑞穂町南平1-6-7	〒190-1224 (0425)57-2231(代)
横浜支店	神奈川県横浜市都筑区川向町109	〒224-0044 (045)472-4504(代) (045)472-4501(代)
横浜南営業所	神奈川県横浜市金沢区幸浦2-16-3	〒236-0003 (045)785-7790
神奈川支店	神奈川県厚木市長谷6-38	〒243-0036 (0462)47-9151(代)
相模営業所	神奈川県相模原市淵野辺2-5-8	〒229-0006 (0427)52-9211(代)
千葉支店	千葉県千葉市若葉区野呂町633	〒265-0053 (043)228-1211(代)
柏営業所	千葉県柏市柏5-11-6（湯沢ビル）	〒277-0005 (0471)64-8766(代)
成田営業所	千葉県香取郡多古町喜多300-18	〒289-2232 (0479)76-5770(代)
千葉南営業所	千葉県木更津市真里1765-1	〒292-0212 (0438)53-3880(代)
茂原営業所	千葉県茂原市六ツ野1850	〒297-0012 (0475)26-3531
埼玉支店	埼玉県大宮市吉野町1-39-1	〒330-0031 (048)665-2555(代)
埼玉北支店	埼玉県深谷市折之口1950	〒366-0812 (0485)71-9255(代)
中部支社	愛知県名古屋市中川区山王1-601	〒454-0011 (052)332-6112
名古屋支店	愛知県名古屋市中川区山王1-601	〒454-0011 (052)332-6101(代)
名古屋東営業所	愛知県東海市名和町後酉7	〒476-0002 (052)603-1503
春日井営業所	愛知県春日井市大手田酉町3-21-8	〒486-0806 (0568)83-6661(代)
三河支店	愛知県岡崎市合歓木町字屋下1-1	〒444-0232 (0564)43-6551(代)
豊橋営業所	愛知県豊橋市神野新田町字ロノ割77-1	〒441-8077 (0532)32-3461
岐阜支店	岐阜県各務原市須衛町2-605	〒509-0108 (0583)70-9155(代)
東濃営業所	岐阜県恵那市大井町崔子ヶ根2087-220	〒509-7201 (0573)25-9880(代)
高山営業所	岐阜県高山市新宮町830-1	〒506-0035 (0577)34-5990
白川営業所	岐阜県加茂郡白川町河岐西小井戸1717-2	〒509-1105 (05747)2-2175
郡上営業所	岐阜県郡上郡大和町徳永368-1	〒501-4607 (057588)-4421
静岡支店	静岡県富士市中野407-1	〒417-0809 (0545)35-0198(代)
静岡中央営業所	静岡県静岡市有明町12-10（坂田ビル1階）	〒422-8031 (054)288-2006
伊豆営業所	静岡県田方郡大仁町御門51-1	〒410-2316 (0558)76-0860
浜松支店	静岡県浜北市永島806	〒434-0013 (053)587-4411(代)
島田営業所	静岡県島田市中溝町2399-1	〒427-0047 (0547)37-1725
三重支店	三重県一志郡三雲町曽原823-3	〒515-2112 (059856)-5105(代)
四日市営業所	三重県三重郡川越町大字南福崎958	〒510-8124 (0593)63-0911(代)
志摩営業所	三重県志摩郡磯部町穴川1691	〒517-0213 (05995)5-0096
富山支店	富山県射水郡大島町小島501	〒939-0274 (0766)52-4661(代)
富山中央営業所	富山県富山市安養寺261-1	〒939-8177 (0764)29-6330(代)
魚津営業所	富山県魚津市三ケ281-1	〒937-0857 (0765)24-5400(代)
関西支社	京都府乙訓郡大山崎町字大山崎小字岸畑22	〒618-0071 (075)956-2111
地中建機事業部・FA事業部大阪事務所	大阪府門真市常称寺町16-55	〒571-0072 (0720)81-9123
大阪支店	大阪府茨木市西豊川町18-7	〒567-0058 (0726)41-9311
大阪西営業所	大阪府大阪市港区波除5-6-6	〒552-0001 (06)581-8051
大東支店	大阪府大東市新田北町5-25	〒574-0052 (0720)73-5461(代)
大阪南支店	大阪府堺市毛穴町117-1	〒599-8266 (0722)72-1230(代)
泉南営業所	大阪府貝塚市石才字132	〒597-0082 (0724)38-3881(代)
神戸支店	兵庫県神戸市中央区磯上通3-2-30	〒651-0086 (078)251-3301
伊丹営業所	兵庫県伊丹市鴻池字北浦9-1	〒664-0006 (0727)70-2201(代)
姫路支店	兵庫県姫路市飾磨区下野田478	〒672-8044 (0792)34-9871(代)
加古川営業所	兵庫県加古川市平岡町一色字上池649-1	〒675-0115 (0794)37-6151(代)
京都支店	京都府乙訓郡大山崎町字大山崎小字岸畑22	〒618-0071 (075)956-3171
福知山営業所	京都府福知山市長田小字宿81-27	〒620-0846 (0773)27-4172
滋賀支店	滋賀県野洲郡野洲町大字三上2573	〒520-2323 (0775)86-2875(代)
長浜営業所	滋賀県長浜市山階町450-2	〒526-0847 (0749)63-0831(代)
和歌山支店	和歌山県和歌山市湊1771	〒640-8404 (0734)53-1261(代)
中国四国支社	広島県佐伯郡大野町上の浜2-2-1	〒739-0432 (0829)55-2535
広島支店	広島県広島市安佐北区落合5-2-9	〒739-1731 (082)843-1277(代)
東広島営業所	広島県東広島市高屋町大字椋山921-5	〒739-2105 (0824)34-5512(代)
三次営業所	広島県三次市東酒屋町381-2	〒728-0023 (0824)62-3994
西広島営業所	広島県佐伯郡大野町上の浜2-2-1	〒739-0432 (0829)55-2530
広島東支店	広島県福山市曙町6-12-10	〒721-0952 (0849)54-6112(代)
尾道営業所	広島県福山市高西町南138-1	〒729-0103 (0849)34-7010
岡山支店	岡山県倉敷市松島1109	〒701-0114 (0864)62-0815(代)
備前営業所	岡山県備前市香登西97-1	〒705-0011 (0869)66-8650(代)
山口支店	山口県吉敷郡小郡町若草町1-2	〒754-0024 (0839)72-2820(代)
下松営業所	山口県下松市葉山1-819-16	〒744-0061 (0833)46-3855(代)
下関営業所	山口県下関市秋根西町1-9-12	〒751-0873 (0832)56-5661(代)
萩営業所	山口県萩市大字椿字立川2427-1	〒758-0061 (0838)22-8000
山陰支店	島根県八束郡東出雲町大字揖屋町字附谷2142-1	〒699-0101 (0852)52-5560(代)
浜田営業所	島根県浜田市黒川町208-1（オフィス長谷川）	〒697-0024 (0855)23-1224
鳥取営業所	鳥取県鳥取市千代水3-36	〒680-0911 (0857)31-5852
九州支社	福岡県柏屋郡新宮町大字上府1592	〒811-0119 (092)962-2635(代)
福岡支店	福岡県大野城市御笠川5丁目-10	〒816-0912 (092)504-0246(代)
久留米営業所	福岡県八女郡広川町大字日吉字野路1437-1	〒834-0111 (0943)32-5034(代)
福岡東営業所	福岡県柏屋郡新宮町大字上府1592	〒811-0119 (092)962-5191(代)
福岡西営業所	福岡県福岡市西区横浜1丁目44-5	〒819-0166 (092)806-5334(代)
北九州支店	福岡県北九州市小倉北区西港町91-2	〒803-0801 (093)581-1601(代)
飯塚営業所	福岡県嘉穂郡庄内町大字仁保字立石23-70	〒820-0115 (0948)82-3331(代)
佐賀支店	佐賀県多久市東多久町大字別府4982-3	〒846-0012 (0952)76-5033(代)
長崎支店	長崎県諫早市津久葉町5-98	〒854-0065 (0957)26-4411(代)
佐世保営業所	長崎県佐世保市中里町142	〒858-0904 (0956)47-2110(代)
熊本支店	熊本県 菊池郡大津町大字杉水字中水迫3643	〒869-1236 (096)293-1717(代)
天草営業所	熊本県本渡市瀬戸町5-15	〒863-0042 (0969)23-1695(代)
八代営業所	熊本県八代市川田町西607-1	〒869-4616 (0965)39-0670(代)
大分支店	大分県大分市大字中戸次字逗迫5166-2	〒879-7761 (0975)97-1288(代)
中津営業所	大分県中津市大字植野字竹ノ内176-1	〒879-0103 (0979)32-4752(代)
日田営業所	大分県日田市上城内1282-1（㈲中島産業内）	〒877-0003 (0973)23-4998
宮崎支店	宮崎県宮崎市大字島之内字湯取6265	〒880-0121 (0985)39-7775(代)
延岡営業所	宮崎県延岡市塩浜町3-1748（宮崎ディーゼル㈱内）	〒882-0864 (0982)21-1918(代)
鹿児島支店	鹿児島県鹿児島市七ツ島1-2-5	〒891-0132 (099)262-1950(代)
川内営業所	鹿児島県川内市宮里町字清水3051-4	〒895-0056 (0996)25-3325(代)
大隅営業所	鹿児島県曽於郡大崎町永吉5270	〒899-7306 (0994)76-3120(代)
姶良営業所	鹿児島県姶良郡溝辺町有川2087-1（南国建機サービス㈱姶良工場内）	〒899-6401 (0995)59-2921(代)
奄美営業所	鹿児島県大島郡龍郷町中勝1465（㈱ヤマモト産機内）	〒894-0106 (0997)62-5067
沖縄支店	沖縄県那覇市山下町5-21 沖縄通関社ビル2F	〒900-0027 (098)859-5061(代)
四国日立建機㈱	香川県善通寺市弘田町1013	〒765-0071 (0877)62-1285(代)
香川支店	香川県高松市檀紙町2069-1	〒761-8041 (087)886-5181
善通寺営業所	香川県善通寺市弘田町1013	〒765-0071 (0877)62-1285(代)
志度営業所	香川県大川郡志度町大字鴨庄4374-40	〒769-2102 (087)894-1110
愛媛支店	愛媛県松山市須賀町6-1	〒791-8052 (089)953-2340(代)
宇和島営業所	愛媛県宇和島市保田甲984-1	〒798-0077 (0895)27-0828(代)
西条営業所	愛媛県西条市飯岡1393-1	〒793-0010 (0897)55-8405(代)
徳島支店	徳島県板野郡藍住町奥野字長江口75-5	〒771-1201 (0886)92-1190(代)
池田営業所	徳島県三好郡三好町大字足代字滝の下106-1	〒771-2502 (0883)79-3960
高知支店	高知県南国市岡豊町中島360	〒783-0049 (0888)66-0211(代)
中村営業所	高知県中村市国見788-1	〒787-0019 (0880)37-3515(代)

● 資格取得のご相談は㈱日立建機教習センタへ

㈱日立建機教習センタ	埼玉県草加市弁天町216-3	〒340-0004 (0489)31-0121(代)
北海道教習所	北海道石狩市新港中央2丁目766-3	〒061-3242 (0133)64-6388
宮城教習所	宮城県多賀城市明月2-3-1	〒985-0843 (022)364-6132
埼玉教習所	埼玉県草加市弁天町216-3	〒340-0004 (0489)31-0121(代)
茨城教習所	茨城県新治郡霞ヶ浦町戸崎2328	〒300-0136 (0298)28-2370
京都教習所	京都府乙訓郡大山崎町字大山崎小字岸畑22	〒618-0071 (075)957-4944(代)
福岡教習所	福岡県柏屋郡新宮町緑ヶ浜2-1-1	〒811-0119 (092)963-3634

Hitachi Construction Machinery Co.,Ltd.

PRINTED IN JAPAN (G) 1999, 2

KK-F(FNT-G)